Portable Automatic Ice Maker

Model No. HZB-12/B

User Manual

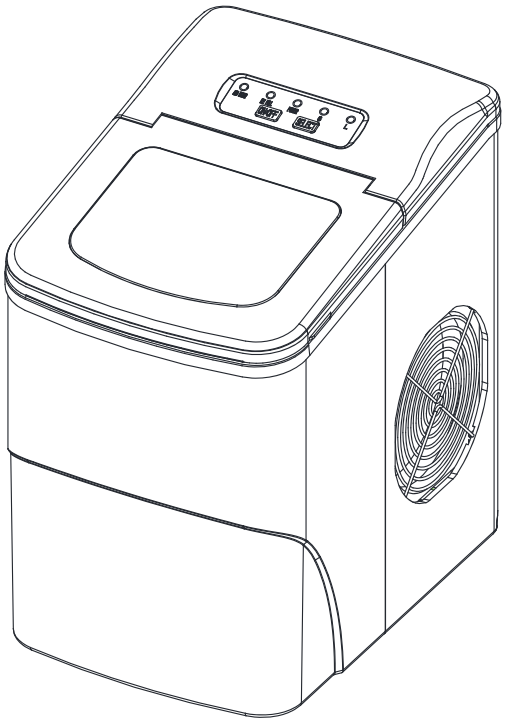

Customer Service: freevillage.de@afterservice.vip

Table of Contents

Important Safety Precautions **1**

Unpacking the Ice Maker **2**

Product Overview **3**

Operation Guide **3**

1. Control Panel 3
2. Connecting the Ice Maker to the Power Supply 4
3. Use Descriptions 5

Cleaning and Maintenance **5**

Troubleshooting **5**

Technical Parameters & Circuit Diagram **6**

Important Safety Precautions

1. When using the appliance, pay attention to your safety and the safety of others.
2. Important safety precautions have been provided for using the appliance. Please always read and follow the instructions strictly.
3. The  symbol stands for special safety warning: **Safety Alert**, **Danger** and **Warning**, which means that failure to follow the safety instructions may result in serious injury or death.
4. All safety messages will indicate what the potential hazard is, how to reduce the chance of injury, and what may happen if the instructions are not followed.
5. When using the electrical appliance, please follow basic safety precautions to reduce the risk of fire, electric shock, and injury to persons or property. Read all instructions before using the appliance.
6. To avoid a hazard due to the instability of the appliance, it must be placed at an even or flat surface.
7. **Do not** operate this, or any other appliance with a damaged cord. If the supply cord is damaged, it must be replaced by the manufacturer or its service agent or a similarly qualified person in order to avoid a hazard.
8. This ice maker must be positioned in a place where the plug is accessible.
9. **Only** connect the appliance to properly polarized outlets. And no other appliance should be plugged into the same outlet. Be sure that the plug is fully inserted into the power receptacle.
10. **Do not** run the power cord over carpeting or other heat insulators, nor cover the cord.
11. Keep the cord away from traffic areas, and **do not** immerse the power cord in water.
12. It is not recommended to use an extension cord, as it may overheat and become a risk of fire. If you must use an extension cord, please use No. 0.75mm^2 minimum size and rated no less than 16A/250V~ with a plug.
13. Unplug the ice maker before cleaning or making any repairs or servicing.
14. Exercise caution and reasonable supervision is a must when the appliance is used near children.
15. **Do not** use the ice maker outdoor. Place the ice maker away from direct sunlight and make sure that there is at least 4 inches of space between the back of your appliance and the wall. Keep a minimum distance of 4 inches on each side of your appliance.
16. **Do not** use any other liquid to make the ice cubes other than water.
17. **Do not** clean the ice maker with flammable fluids. The fumes can cause a fire hazard or explosion.
18. **Do not** tip over the appliance.
19. If the ice maker is brought indoor from outside in wintertime, give it a few hours to warm up to the room temperature before plugging it in.
20. This appliance must be earthed.
21.  Danger – Risk of Fire or Explosion.

- The flammable refrigerant is used.
- **Do not** use mechanical devices to defrost the ice maker.

- Read and follow the operation instructions carefully.
- The appliance should be repaired only by trained service personnel. **Do not** puncture the refrigerant tube.
- Contact us before attempting to install or service this appliance. All safety precautions must be followed strictly.
- Dispose of the appliance in accordance with federal or local regulations.

22. The appliance should be installed in accordance with the safety standard for refrigeration systems, ASHRAE15. It should not be installed in corridors or hallways of public buildings.
23. If the appliance is of faults that need to be maintained, such as replacing its components, it should be done by the factory-authorized service personnel, so as to minimize the risk of possible ignition due to incorrect components or improper service.
24. The wires in this mains lead are colored in accordance with the following code:

Green or Green with a strip yellow:	Grounding
Blue:	Neutral
Brown:	Live

Unpacking the Ice Maker

1. Remove the exterior and interior packaging. Check if the ice basket and ice scoop are inside. If any parts are missing, please contact our customer service.
2. Remove the tapes for fixing the ice shovel, ice basket and ice scoop. Clean the tank and ice basket.
3. Put the ice maker on a level and flat countertop without direct sunlight and other sources of heat (i.e.: stove, furnace, radiator). Make sure that there is at least a 4-inch gap between the back and LH/RH sides with the wall.
4. Allow one hour for the refrigerant fluid to settle before plugging the ice maker into the power supply.
5. The appliance must be positioned in a place where the plug is accessible.



Warning: Fill in with potable water only. Only use drinking water.

Product Overview

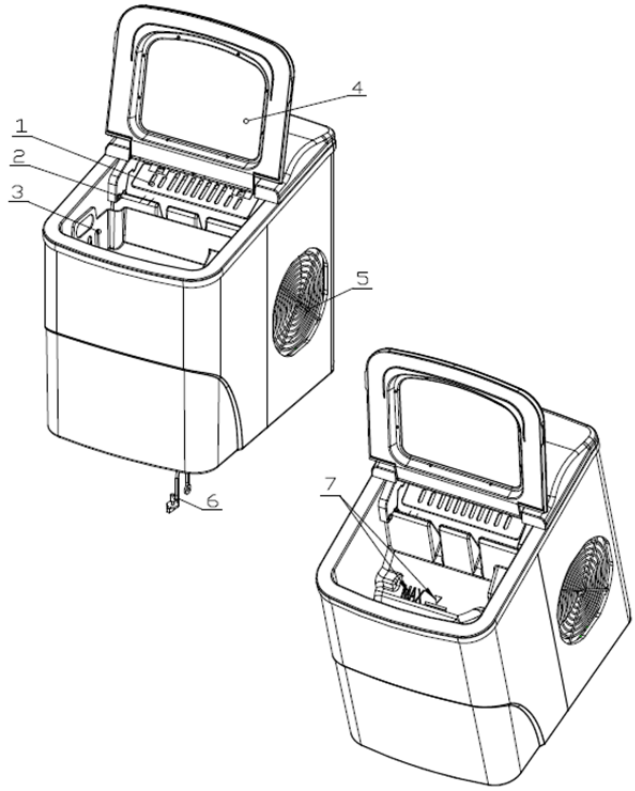

1. Ice Scoop
2. Ice-full Sensor
3. Ice Basket
4. Top Cover with a Transparent Window
5. Air Outlet
6. Water Drain Cap: It is at the front bottom side of the appliance.
7. Maximum Water Line: ——— ▲ ———

Remove the ice basket to see the water level.

Operation Guide

1. Control Panel

Control Panel: Easy to use, visible functions and touch display setting.

A. Selected Ice Size Displaying: Small or large.
B. POWER Indicator
C. ICE-FULL Indicator
D. Water Shortage Indicator: For reminding of adding water.
E. **ON/OFF** Button
F. **SELECT** Button: Select the ice cube size.

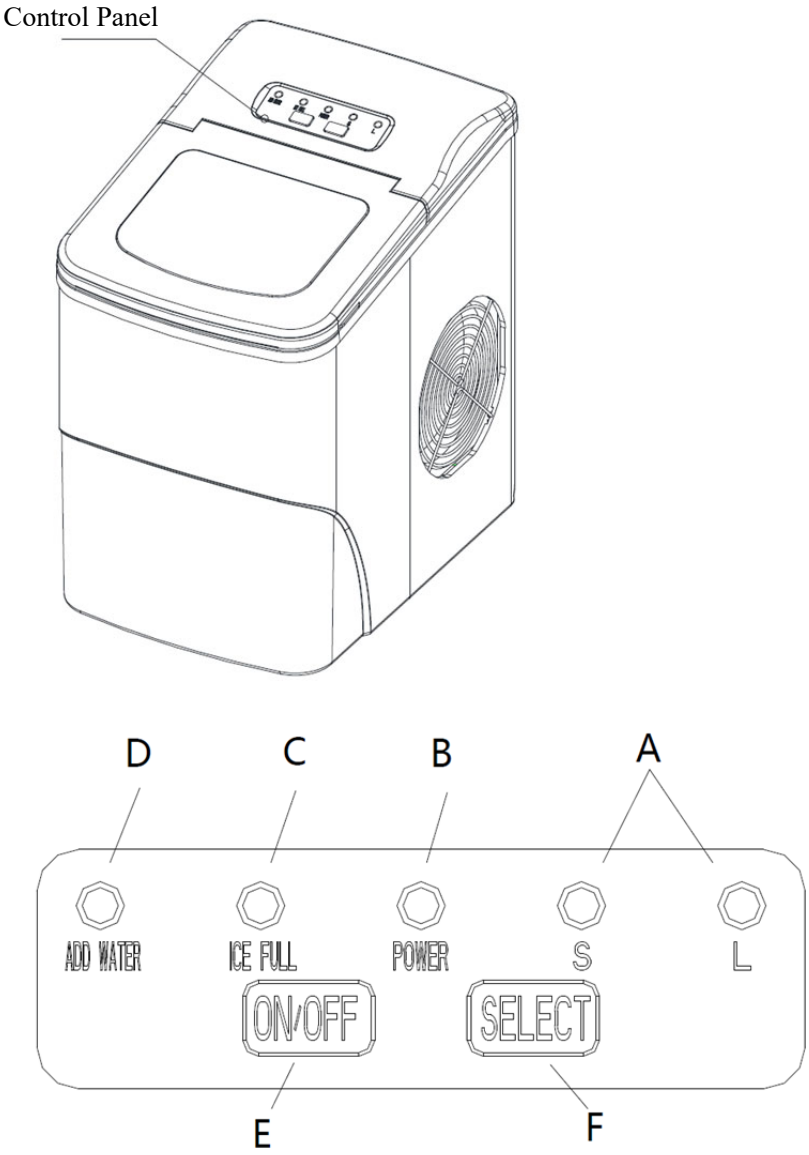

2. Connecting the Ice Maker to the Power Supply

Danger: Improper use of the grounded plug can result in the risk of electrical shock. If the power cord is damaged, please contact our customer service for service.

- This appliance should be properly grounded for safety. The power cord of this appliance is equipped with a three-prong plug that mates with standard three-prong wall outlets to minimize the possibility of electric shock.
- Plug the appliance into an exclusive, properly installed, and grounded wall outlet. **Do not** cut or remove the third grounded prong from the power cord under any circumstances. Any questions concerning the power and/or grounding should be directed toward a certified electrician.
- Please plug the appliance into a standard 220-240V and 50Hz electrical outlet with a three-prong ground.

3. Use Descriptions

- Open the cover, remove the ice basket and pour water into the tank.
- Keep the water level below the max water line.
- Press the **ON/OFF** button on the control panel to begin the ice-making cycle.
- Select the ice cube size by pressing the **SELECT** button. If the room temperature is lower than 15 °C, it is recommended to select the small ice cube to avoid ice sticking together.
- The ice-making cycle lasts approx. 6 to 13 minutes, depending on the selection of ice cube size and the room temperature. The recommended room temperature is 10 °C - 40 °C.
- If the water pump cannot inject water, the ice maker will stop automatically, and the **ADD WATER** indicator will be on. Press the **ON/OFF** button, and fill water up to the max. water line. Press the **ON/OFF** button again to turn on the appliance again. Allow the refrigerant liquid inside the compressor at least 3 minutes to settle before restarting.
- The ice maker stops when the ice basket is full and the **ICE-FULL** indicator will be on.

Warning: Direct sunlight or sunlight reflection may cause the infrared sensor malfunction. If the appliance doesn't stop making ice when ice cubes obstruct the sensor, move the appliance to other places where there is no sunlight.

- Change water in the water tank every 24 hours to ensure reasonable hygiene. If the appliance will not be used for a long time, drain all the water and dry out the tank.

Cleaning and Maintenance

Before using the ice maker, it is strongly recommended to clean it thoroughly.

1. Take out the ice basket.
2. Clean the interior parts with diluted detergent, warm water and a soft cloth.
3. Rinse the interior parts with water, and drain out the water by unplugging the water drain cap at the front bottom side.
4. The outside of the ice maker should be cleaned regularly with a mild detergent solution and warm water.
5. Dry the interior and exterior parts with a clean soft cloth.
6. If the appliance will not be used for a long time, drain the water inside completely and dry it out.

Troubleshooting

Problems	Possible Causes	Solutions
The **ADD WATER** indicator is on.	Lack of Water.	Stop the ice maker, fill it with potable water, and press the **ON/OFF** button to restart the appliance.
The **ICE-FULL** indicator is on.	The ice is full in the ice basket.	Remove the ice from the ice basket. Continuously press the **SELECT** button for 5s, and the appliance will make ice 10 cycles even though the **ICE-FULL** indicator is on.

Problems	Possible Causes	Solutions
Ice cubes stick together.	The ice-making cycle is too long.	Stop the ice maker, and restart it when the ice blocks melt. Select the small size ice cube.
	The water temperature in the tank is too low.	Replace the water. The water temperature is recommended at 4 °C - 32 °C.
The ice-making cycle is normal but no ice formed.	The room temperature or water temperature in the water tank is too high.	The room temperature should be 10 °C - 40 °C, and the water temperature should be 4 °C - 32 °C.
	The refrigerant in the cooling system leaks.	It should be verified by a qualified technician.
	The pipe in the cooling system is blocked.	It should be verified by a qualified technician.

Technical Parameters & Circuit Diagram

Model	HZB-12/B
Protection Type	I
Power Input	220-240V/50Hz
Ice Making Current	0.7A
Ice Storage Current	1.0A
Refrigerant	R600a/21g
Vesicant	C_5H_{10}
Net Weight	7.0Kg
Dimension (W*D*H)	222x313x320mm
Enclosure	Plastic

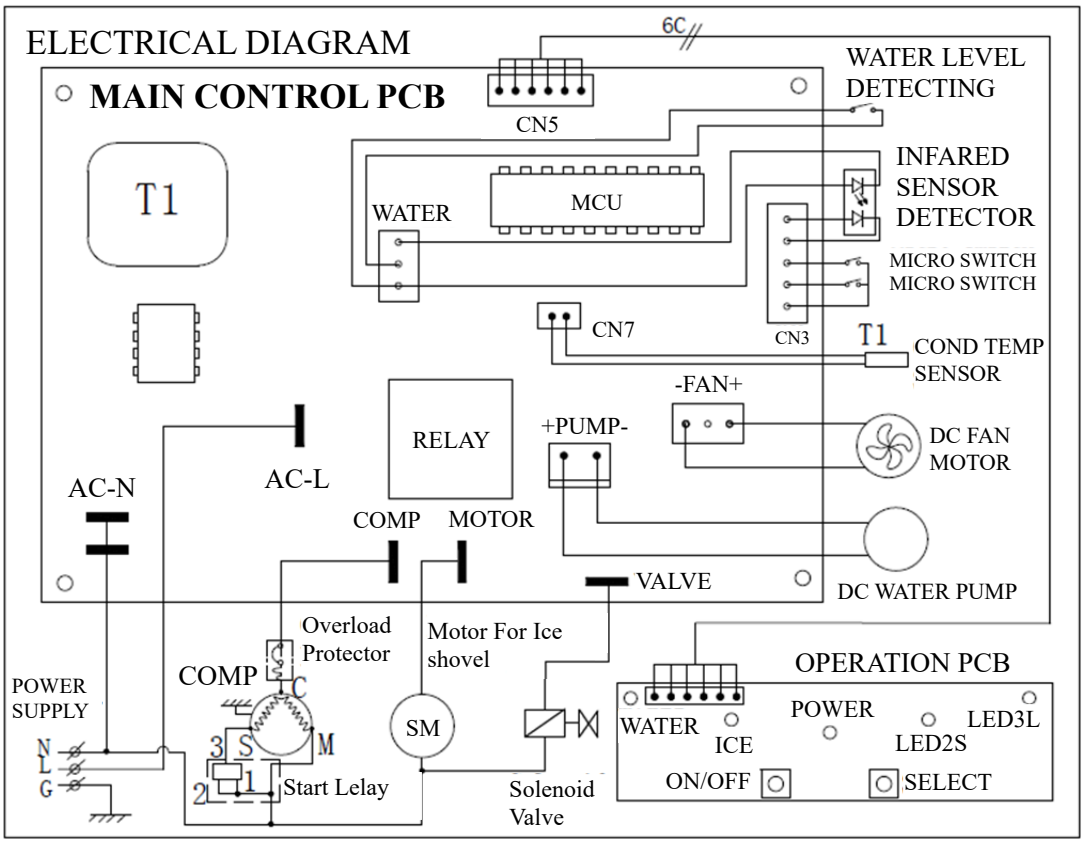
ELECTRICAL DIAGRAM
MAIN CONTROL PCB
6C
CN5
WATER LEVEL
DETECTING
T1
WATER
MCU
INFARED
SENSOR
DETECTOR
MICRO SWITCH
MICRO SWITCH
CN7
CN3
T1
COND TEMP
SENSOR
-FAN+
RELAY
+PUMP-
DC FAN
MOTOR
AC-N
AC-L
COMP
MOTOR
VALVE
DC WATER PUMP
Overload
Protector
Motor For Ice
shovel
OPERATION PCB
POWER
SUPPLY
COMP
C
SM
WATER
POWER
LED3L
ICE
LED2S
N
L
G
3
S
M
2
1
Start Lelay
Solenoid
Valve
ON/OFF
SELECT

Detailed Drawing

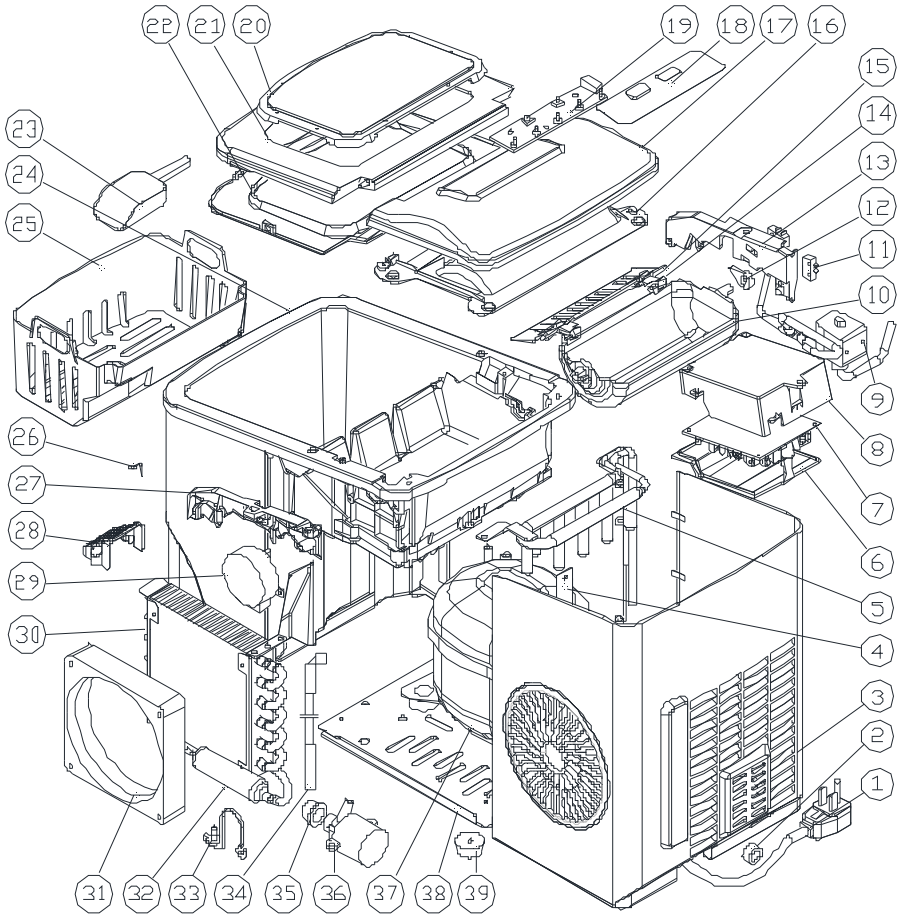

S/N	Part description	Qty/Per	S/N	Part description	Qty/Per	S/N	Part description	Qty/Per
1	Power cord	1	15	Ice scoop	1	29	Sychronuous motor	1
2	plastic clip	1	16	Back bottom panel	1	30	Condenser	1
3	Back panel	1	17	Back top panel	1	31	DC Fan motor	1
4	Plate back support	1	18	Touch pad	1	32	Copper tube filter	1
5	Evaporator	1	19	Displaying PCB	1	33	Nylon plug drain	1
6	Control box cover	1	20	Clear window	1	34	Water Supply pipe	1
7	Main PCB	1	21	Front top panel	1	35	Silicon pump sealing	1
8	Control box	1	22	Front bottom panel	1	36	DC water pump	1
9	Magnetism valve	1	23	Ice shovel	1	37	Compressor	1
10	Ice making box	1	24	Foaming asm	1	38	Plate bottom	1

S/N	Part description	Qty/Per	S/N	Part description	Qty/Per	S/N	Part description	Qty/Per
11	Micro switch	2	25	Ice basket	1	39	Rubber foot	2
12	Cam	1	26	Stainless wire	1	40	Internal Wire	1
13	Inner tank bracket, LH	1	27	Inner tank brackt, RH	1			
14	Ice scoop link	2	28	Water filter	1			

Thank you for purchasing this appliance! If you have questions about the assembly or operation of this appliance, there is anything missing, or if the appliance is damaged, please contact us via the Amazon Message or the email address: **freevillage.de@afterservice.vip**

IMPORTANT

Do not return this appliance to the store directly.

Simply call our customer service department for any questions or concerns:

freevillage.de@afterservice.vip

The dated proof of purchase is required for warranty service.

Tragbarer automatischer Eiswürfelbereiter

Modell HZB-12/B

Bedienungsanleitung

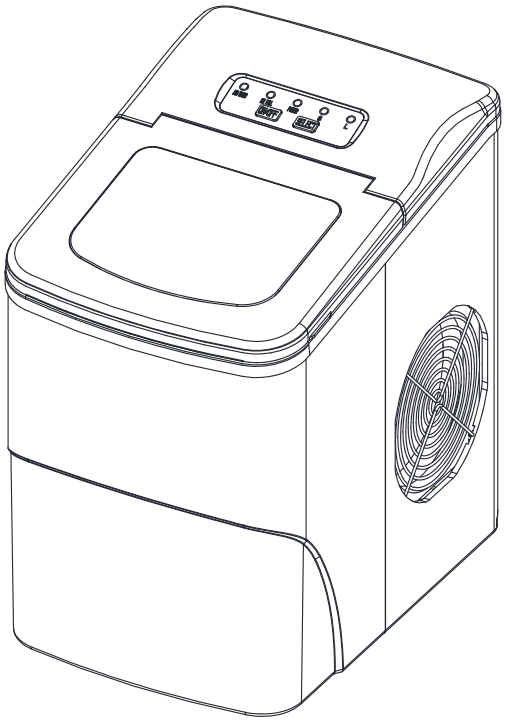

Kundendienst: freevillage.de@afterservice.vip

24/7 Kundenservice

Mit Handy oder QR-Scanner scannen

Oder besuchen Sie uns auf:
https://freevillage-de.afterservice.vip

Inhalt

Wichtige Sicherheitshinweise **1**

Eiswürfelbereiter auspacken **2**

Übersicht **3**

Betriebsanleitung **3**

1. Bedienfeld 3
2. Eiswürfelbereiter am Stromnetz anschließen 4
3. Bedienungshinweise 5

Reinigung und Wartung **5**

Fehlersuche **6**

Technische Daten und Schaltplan **7**

Wichtige Sicherheitshinweise

1. Achten Sie bei der Verwendung des Geräts auf Ihre Sicherheit und die Sicherheit Dritter.
2. Für die Verwendung des Geräts wurden wichtige Sicherheitshinweise zusammengestellt. Bitte lesen und befolgen Sie die Anleitungen immer genau.
3. Das Symbol  steht für besondere Sicherheitswarnung: **Sicherheitshinweis**, **Gefahr** und **Warnung**, was bedeutet, dass die Nichtbeachtung der Sicherheitshinweise zu schweren Verletzungen oder zum Tod führen kann.
4. Alle Sicherheitshinweise geben an, um welche potenzielle Gefahr es sich handelt, wie Sie das Verletzungsrisiko verringern können und was passieren kann, wenn die Anleitungen nicht befolgt werden.
5. Bitte beachten Sie bei der Verwendung des Elektrogeräts die allgemeinen Sicherheitshinweise, um die Gefahr von Feuer, Stromschlag, Verletzungen und Sachschäden zu verringern. Lesen Sie alle Anleitungen, bevor Sie das Gerät benutzen.
6. Um eine Gefährdung durch Instabilität zu vermeiden, muss das Gerät eben aufgestellt werden.
7. Betreiben Sie dieses und andere Geräte **nicht** mit einem beschädigten Kabel. Wenn das Netzkabel beschädigt ist, muss es vom Hersteller oder seinem Kundendienst oder einem ähnlich qualifizierten Person ausgetauscht werden, um eine Gefährdung zu vermeiden.
8. Dieser Eiswürfelbereiter muss so aufgestellt werden, dass der Netzstecker jederzeit leicht zugänglich ist.
9. Schließen Sie das Gerät **nur** an einer geerdeten Steckdose an. Kein weiteres Gerät darf an dieser Steckdose gleichzeitig angeschlossen werden. Achten Sie darauf, dass der Netzstecker vollständig in der Steckdose steckt.
10. Verlegen Sie das Netzkabel **nicht** über Teppiche oder andere wärmeisolierende Materialien und decken Sie das Kabel nicht ab.
11. Halten Sie das Netzkabel von belebten Bereichen fern und tauchen Sie es **nicht** in Wasser ein.
12. Es wird nicht empfohlen, ein Verlängerungskabel zu verwenden, da es überhitzen und zu einem Brandrisiko werden kann. Wenn Sie ein Verlängerungskabel verwenden müssen, verwenden Sie bitte eine Mindestgröße von 0,75 mm^2 und eine Nennleistung von nicht weniger als 16 A/250 V~ mit einem Stecker.
13. Ziehen Sie den Netzstecker des Eiswürfelbereiters, bevor Sie ihn reinigen oder Reparatur- und Wartungsarbeiten durchführen.
14. Lassen Sie Vorsicht walten und lassen Sie das Gerät nicht unbeaufsichtigt, wenn es in der Nähe von Kindern benutzt wird.
15. Verwenden Sie den Eiswürfelbereiter **nicht** im Freien. Stellen Sie den Eiswürfelbereiter nicht in direkter Sonneneinstrahlung auf und achten Sie darauf, dass zwischen der Rückseite des Geräts und der Wand ein Abstand von mindestens 10 cm besteht. Halten Sie einen Mindestabstand von 10 cm auf jeder Seite des Geräts ein.
16. Verwenden Sie zur Herstellung von Eiswürfeln **keine** anderen Flüssigkeiten als Wasser.
17. Reinigen Sie den Eiswürfelbereiter **nicht** mit brennbaren Flüssigkeiten. Die Dämpfe können eine Brand- oder Explosionsgefahr darstellen.

18. Kippen Sie das Gerät **nicht** um.
19. Wenn der Eiswürfelbereiter von einer kalten in eine warme Umgebung gebracht wird, lassen Sie ihn für einige Stunden auf Zimmertemperatur aufwärmen, bevor Sie ihn anschließen.
20. Dieses Gerät muss geerdet werden.
21.  Gefahr – Brand- und Explosionsgefahr.

- Es wird ein entflammbares Kältemittel verwendet.
- Verwenden Sie **keine** mechanischen Geräte zum Abtauen des Eiswürfelbereiters.
- Lesen und befolgen Sie die Bedienungsanleitung.
- Das Gerät darf nur von geschultem Kundendienstpersonal repariert werden. Durchstechen Sie **nicht** die Kältemittelleitung.
- Setzen Sie sich mit uns in Verbindung, bevor Sie versuchen, das Gerät zu reparieren oder zu warten. Alle Sicherheitshinweise müssen strikt befolgt werden.
- Entsorgen Sie das Gerät gemäß den behördlichen oder örtlichen Vorschriften.

22. Das Gerät muss gemäß dem Sicherheitsstandard für Kühlsysteme, ASHRAE15, aufgestellt werden. Es darf nicht in Korridoren oder Fluren von öffentlichen Gebäuden aufgestellt werden.
23. Wenn das Gerät Fehler aufweist, die gewartet werden müssen, wie der Austausch von Komponenten, muss dies vom werkseitig autorisierten Kundendienst durchgeführt werden, um das Risiko einer möglichen Entzündung durch falsche Komponenten oder unsachgemäße Wartung zu minimieren.
24. Die Kabel im Netzkabel sind wie folgt gefärbt:

- **Grün oder Grün mit gelbem Streifen:** Erdungskabel
- **Blau:** Neutralleiter
- **Braun:** Außenleiter

Eiswürfelbereiter auspacken

1. Entfernen Sie die äußeren und inneren Verpackungsmaterialien. Überprüfen Sie, ob der Eiskorb und die Eisschaufel enthalten sind. Sollten Teile fehlen, wenden Sie sich bitte an unseren Kundendienst.
2. Entfernen Sie die Klebestreifen zur Befestigung von Eisschaufel, Eiskorb und Eisportionierer. Reinigen Sie den Tank und den Eiskorb.
3. Stellen Sie den Eiswürfelbereiter auf eine ebene Arbeitsfläche ohne direkte Sonneneinstrahlung und andere Wärmequellen (wie Herd, Ofen, Heizkörper). Achten Sie darauf, dass zwischen Rückseite, linker und rechter Seite des Geräts und der Wand ein Abstand von mindestens 10 cm besteht.
4. Warten Sie eine Stunde, bis sich das Kältemittel gesetzt hat, bevor Sie den Eiswürfelbereiter am Stromnetz anschließen.
5. Das Gerät muss an einem Ort aufgestellt werden, an dem der Netzstecker jederzeit frei zugänglich ist.

 **Warnung:** Füllen Sie in das Gerät nur Trinkwasser ein. Verwenden Sie nur Trinkwasser.

Übersicht

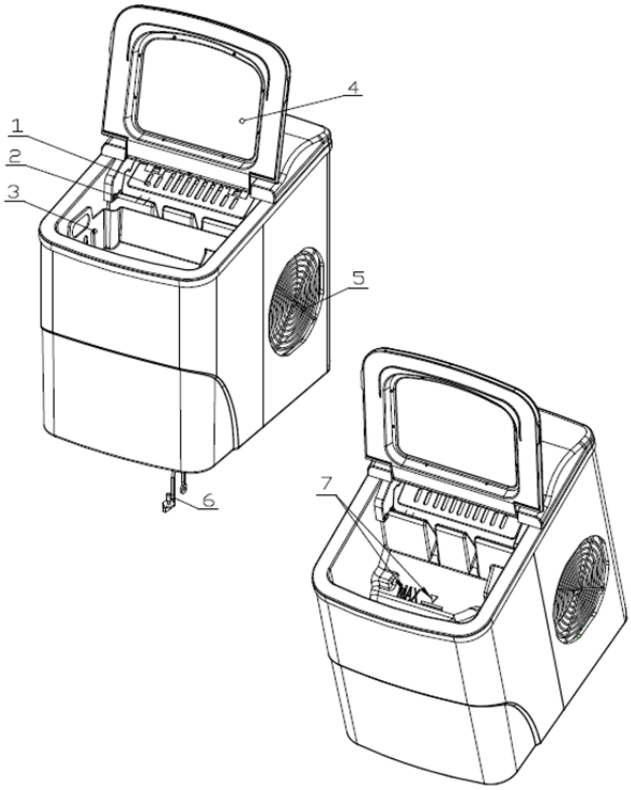

1. Eisportionierer
2. Eis-voll-Sensor
3. Eiskorb
4. Obere Verkleidung mit Sichtfenster
5. Luftaustritt
6. Wasserablaufkappe: Sie befindet sich vorn an der Unterseite des Geräts.
7. Maximale Füllmarke: ——— ▲ ———

Nehmen Sie den Eiskorb ab, um den Wasserpegel zu sehen.

Betriebsanleitung

1. Bedienfeld

Bedienfeld: Einfach zu bedienen, sichtbare Funktionen und Touch-Display-Einstellung.

A. Anzeige der gewählten Eiswürfelgröße: Klein oder groß.
B. Betriebsanzeige POWER
C. Eis-voll-Anzeige ICE-FULL
D. Wassermangelanzeige ADD WATER: Erinnert Sie daran, Wasser nachzufüllen.
E. Ein/Aus-Taste **ON/OFF**
F. Auswahltaste **SELECT**: Hier wählen Sie die Größe der Eiswürfel.

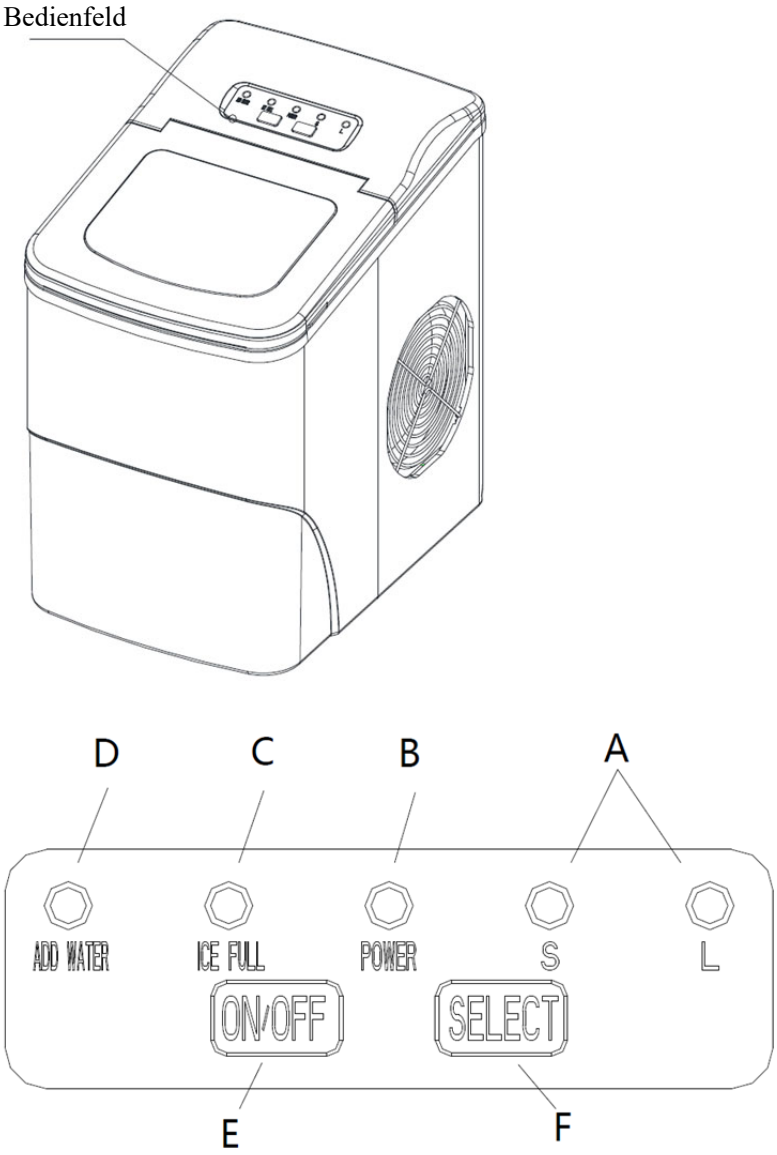

2. Eiswürfelbereiter am Stromnetz anschließen

Gefahr! Bei unsachgemäßer Verwendung des geerdeten Steckers besteht Stromschlaggefahr. Wenn das Netzkabel beschädigt ist, wenden Sie sich bitte an unseren Kundendienst.

- Dieses Gerät muss aus Sicherheitsgründen ordnungsgemäß geerdet werden. Das Netzkabel dieses Geräts ist mit einem Schutzkontaktstecker ausgestattet, der in normale Haushaltssteckdosen passt.
- Schließen Sie das Gerät nur an einer ordnungsgemäß installierten und geerdeten Steckdose an. Umgehen Sie **unter keinen Umständen** die Erdung. Wenden Sie sich bei Fragen zur Stromversorgung und/oder Erdung an einen zugelassenen Elektriker.
- Bitte schließen Sie das Gerät an eine normale 220-240V und 50Hz Steckdose mit dreipoliger Erdung an.

3. Bedienungshinweise

- Öffnen Sie den Deckel, nehmen Sie den Eiskorb heraus und geben Sie Wasser in den Tank.
- Überschreiten Sie nicht den maximalen Füllstand.
- Drücken Sie die Ein/Aus-Taste **ON/OFF** im Bedienfeld, um die Eiswürfelbereitung zu starten.
- Wählen Sie die Größe der Eiswürfel durch Drücken der Auswahltaste **SELECT**. Wenn die Zimmertemperatur unter 15 °C liegt, empfiehlt es sich, kleine Eiswürfel zu wählen, damit das Eis nicht zusammenklebt.
- Der Eisbereitungszyklus dauert ca. 6 bis 13 Minuten, je nach Auswahl der Eiswürfelgröße und der Zimmertemperatur. Die empfohlene Zimmertemperatur beträgt 10 °C bis 40 °C.
- Wenn die Wasserpumpe kein Wasser einspeisen kann, stoppt der Eiswürfelbereiter automatisch und die Anzeige **ADD WATER** leuchtet. Drücken Sie die Ein/Aus-Taste **ON/OFF** und füllen Sie bis maximal zur Füllmarke Wasser ein. Drücken Sie erneut die Ein/Aus-Taste **ON/OFF** , um das Gerät wieder einzuschalten. Lassen Sie das Kältemittel im Kompressor sich mindestens für 3 Minuten setzen, bevor Sie das Gerät wieder einschalten.
- Der Eiswürfelbereiter schaltet sich ab, wenn der Eiskorb voll ist und die Anzeige **ICE-FULL** leuchtet.

Warnung: Direkte Sonneneinstrahlung oder die Reflexion von Sonnenlicht kann zu einer Fehlfunktion des Infrarotsensors führen. Wenn das Gerät nicht aufhört, Eis zu produzieren, wenn Eiswürfel den Sensor blockieren, stellen Sie das Gerät an einen anderen Ort, an dem es nicht direkter Sonneneinstrahlung ausgesetzt ist.

- Wechseln Sie das Wasser im Tank alle 24 Stunden, um einwandfreie Hygiene zu gewährleisten. Wenn das Gerät längere Zeit nicht benutzt wird, lassen Sie das gesamte Wasser ab und trocknen Sie den Tank aus.

Reinigung und Wartung

Bevor Sie den Eiswürfelbereiter verwenden, müssen Sie ihn unbedingt gründlich reinigen.

1. Nehmen Sie den Eiskorb heraus.
2. Reinigen Sie die inneren Bauteile mit verdünntem Spülmittel, warmem Wasser und einem weichen Tuch.
3. Spülen Sie die inneren Bauteile mit Wasser ab und lassen Sie das Wasser ablaufen, indem Sie die Wasserablaufkappe vorn an der Unterseite abnehmen.
4. Der Eiswürfelbereiter sollte außen regelmäßig mit einer milden Spülmittellösung und warmem Wasser gereinigt werden.
5. Trocknen Sie die inneren und äußeren Bauteile mit einem sauberen, weichen Tuch ab.
6. Wenn das Gerät längere Zeit nicht benutzt wird, lassen Sie das Wasser vollständig ablaufen und trocknen Sie das Gerät aus.

Fehlersuche

Problem	Mögliche Ursache	Abhilfe
Die Anzeige **ADD WATER** leuchtet.	Wassermangel.	Schalten Sie den Eiswürfelbereiter aus, füllen Sie ihn mit frischem Wasser und drücken Sie die Ein/Aus-Taste **ON/OFF**, um das Gerät wieder einzuschalten.
Die Anzeige **ICE-FULL** leuchtet.	Der Eiskorb ist voll.	Entfernen Sie die Eiswürfel aus dem Eiskorb. Halten Sie die Auswahltaste **SELECT** für 5 Sekunden gedrückt, damit produziert das Gerät in 10 Zyklen Eis, obwohl die Anzeige **ICE-FULL** leuchtet.
Eiswürfel kleben zusammen.	Die Eiswürfelbereitung dauert zu lange.	Schalten Sie den Eiswürfelbereiter aus und wieder ein, wenn die Eiswürfel geschmolzen sind. Wählen Sie kleine Eiswürfel.
	Die Wassertemperatur im Tank ist zu niedrig.	Tauschen Sie das Wasser aus. Die empfohlene Wassertemperatur liegt bei 4 °C - 32 °C.
Der Eiswürfelbereitungszyklus ist normal, aber es wird kein Eis gebildet.	Die Zimmertemperatur oder die Wassertemperatur im Tank ist zu hoch.	Die Zimmertemperatur sollte 10 °C - 40 °C betragen und die Wassertemperatur 4 °C - 32 °C.
	Das Kühlsystem ist undicht und Kältemittel tritt aus.	Das muss von einem qualifizierten Techniker überprüft werden.
	Die Leitung im Kühlsystem ist verstopft.	Das muss von einem qualifizierten Techniker überprüft werden.

Technische Daten und Schaltplan

Modell	HZB-12/B
Schutzklasse	I
Leistung	220-240V/50Hz
Stromaufnahme zur Eiswürfelproduktion	0,7 A
Stromaufnahme zur Eiswürfelaufbewahrung	1,0 A
Kältemittel	R600a/21g
Treibmittel	C_5H_{10}
Nettogewicht	7,0 kg
Abmessungen (B x T x H)	222 x 313 x 320 mm
Gehäuse	Kunststoff

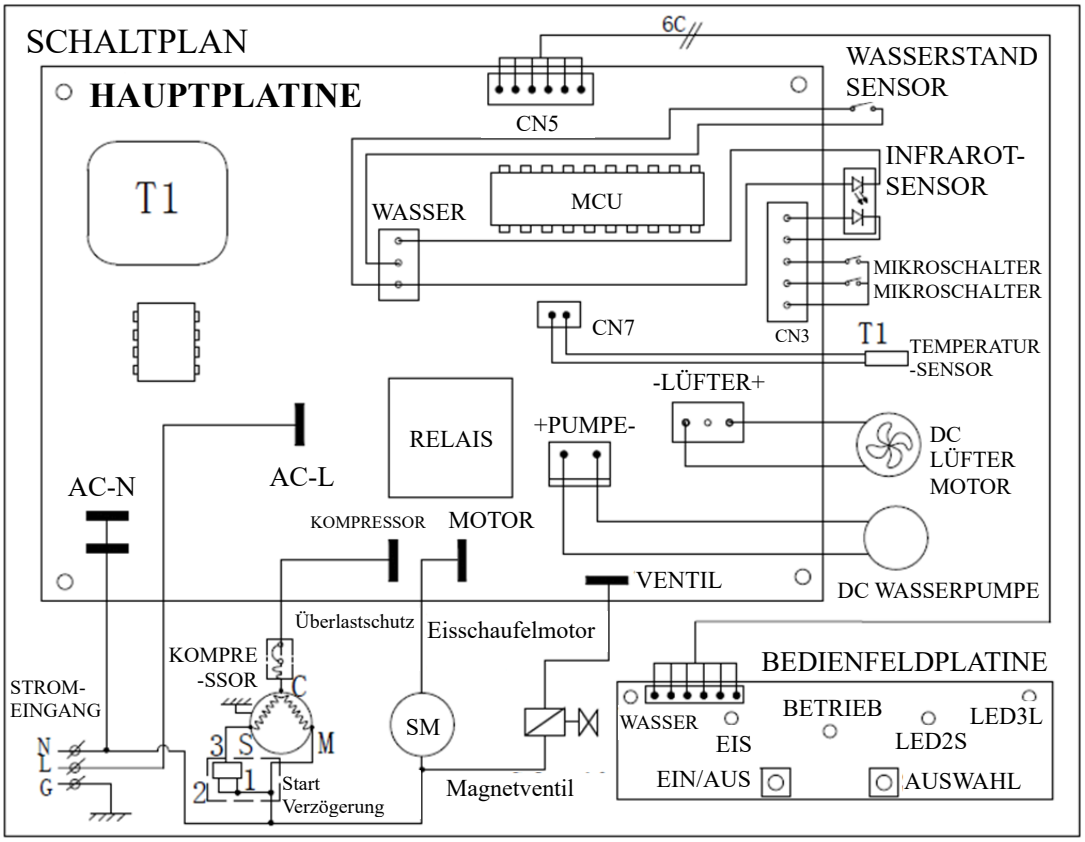

Explosionszeichnung

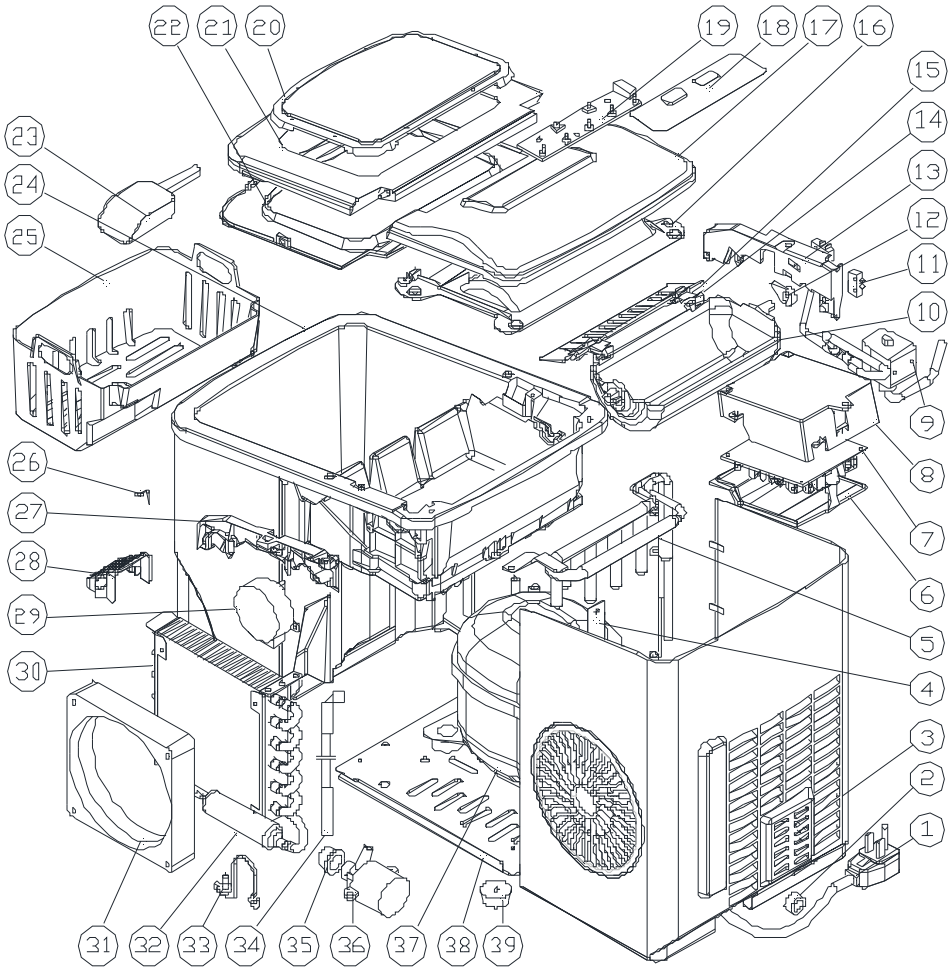

Nr.	Bauteil	Anzahl	Nr.	Bauteil	Anzahl	Nr.	Bauteil	Anzahl
1	Netzkabel	1	15	Eisportionierer	1	29	Synchronmotor	1
2	Kunststoff-Clip	1	16	Bodenplatte Unterteil	1	30	Verflüssiger	1
3	Rückwand	1	17	Bodenplatte Oberteil	1	31	Lüftermotor	1
4	Halterung Rückwand	1	18	Bedienfeld	1	32	Kupferrohr-Filter	1
5	Verdampfer	1	19	Displayplatine	1	33	Nylonstopfen Abflussöffnung	1
6	Abdeckung Steuereinheit	1	20	Sichtfenster	1	34	Wasserzulauf	1
7	Hauptplatine	1	21	Vordere obere Verkleidung	1	35	Silikondichtung	1

Nr.	Bauteil	Anzahl	Nr.	Bauteil	Anzahl	Nr.	Bauteil	Anzahl
8	Steuereinheit	1	22	Vordere untere Verkleidung	1	36	DC wasserpumpe	1
9	Magnetventil	1	23	Eisschaufel	1	37	Kompressor	1
10	Eiswürfelbehälter	1	24	Schaumisolierung	1	38	Unterseite Gehäuse	1
11	Mikroschalter	2	25	Eiskorb	1	39	Gummifuß	2
12	Mitnehmer	1	26	Edelstahldraht	1	40	Internes Kabel	1
13	Tankhalterung innen, links	1	27	Tankhalterung innen, rechts	1			
14	Gelenk Eisportionierer	2	28	Wasserfilter	1			

Vielen Dank, dass Sie sich für dieses Gerät entschieden haben! Wenn Sie Fragen zur Installation oder zum Betrieb dieses Geräts haben, wenn etwas fehlt oder wenn das Gerät beschädigt ist, wenden Sie sich bitte über die Amazon-Nachricht oder die folgende E-Mail Adresse an uns: **freevillage.de@afterservice.vip**

WICHTIG

Senden Sie dieses Gerät **nicht** an Ihren Fachhändler zurück.

Rufen Sie einfach unseren Kundendienst an, wenn Sie Fragen oder Anliegen haben:

freevillage.de@afterservice.vip

Der datierte Kaufbeleg ist für die Inanspruchnahme der Garantie erforderlich.

Machine à glaçons automatique portable

Modèle HZB-12/B

Manuel d'utilisation

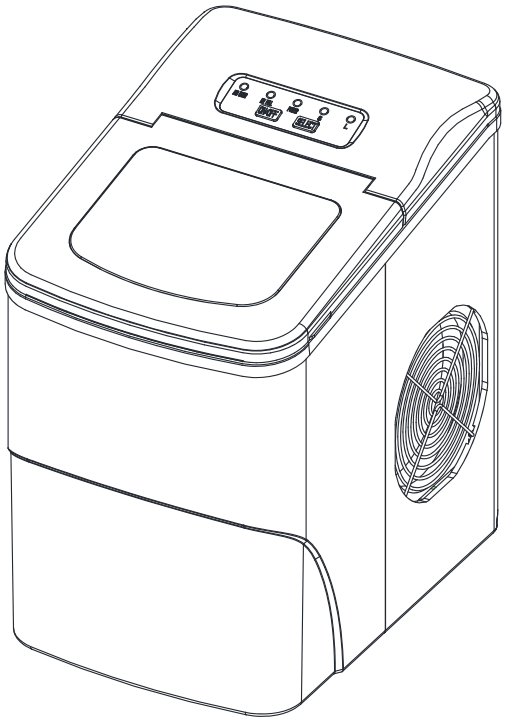

Service Après-Vente : freevillage.de@afterservice.vip

Table des matières

Consignes de sécurité importantes 1

Déballage de la machine à glaçons.....2

Aperçu de l'appareil 3

Guide des opérations.....3

1. Panneau de commande.....3
2. Branchement de la machine à glaçons à l'alimentation électrique.....4
3. Descriptions d'utilisation 5

Nettoyage et maintenance.....5

Dépannage 6

Paramètres techniques et schéma du circuit.....7

Consignes de sécurité importantes

1. Lorsque vous utilisez l'appareil, veillez à votre sécurité et à celle des autres.
2. Des consignes de sécurité importantes ont été prévues pour l'utilisation de l'appareil. Veuillez toujours lire et suivre strictement les instructions.
3. Le symbole  signifie avertissement de sécurité spécial : **Alerte de sécurité**, **Danger** et **Avertissement**, ce qui signifie que le non-respect des instructions de sécurité peut entraîner des blessures graves ou la mort.
4. Tous les messages de sécurité indiqueront quel est le danger potentiel, comment réduire le risque de blessure et ce qui peut se produire si vous ne suivez pas les instructions.
5. Lorsque vous utilisez un appareil électrique, veuillez suivre des consignes de sécurité de base pour réduire les risques d'incendie, de décharge électrique de blessures corporelles et de dommages matériels. Lisez toutes les instructions avant d'utiliser l'appareil.
6. Pour éviter tout danger dû à l'instabilité de l'appareil, celui-ci doit être placé sur une surface lisse ou plane.
7. **Ne pas utiliser** cet appareil et ni aucun autre appareil s'il y a un cordon endommagé. Si le cordon d'alimentation est endommagé, vous devez le faire remplacer par le fabricant ou son agent de service ou par une personne possédant les mêmes qualifications afin d'éviter tout en dangereux.
8. Cette machine à glaçons doit être placée à un endroit où la prise est accessible.
9. Branchez l'appareil **uniquement** aux prises correctement polarisées. Et aucun autre appareil ne doit être branché à la même prise. Assurez-vous que la fiche est bien insérée dans la prise d'alimentation.
10. **Ne pas faire** passer le cordon d'alimentation sur la moquette ou d'autres isolants thermiques, et ne recouvrez pas le cordon.
11. Éloignez le cordon des zones de passage et **ne pas l'immerger** dans l'eau.
12. Il n'est pas recommandé d'utiliser une rallonge, car elle pourrait surchauffer et devenir un risque d'incendie. Si vous devez utiliser une rallonge, veuillez utiliser une taille minimale de 0,75 mm^2 et une tension nominale d'au moins 16 A/250 V~ avec une prise.
13. Débranchez la machine à glaçons avant de la nettoyer, de la réparer ou de l'entretenir.
14. Vous devez faire preuve de prudence et de vigilance raisonnable lorsque l'appareil est utilisé près des enfants.
15. **Ne pas utiliser** la machine à glaçons à l'extérieur. Installez la machine à glaçons à l'écart du soleil et assurez-vous qu'il y a au moins 4 pouces d'espace entre l'arrière de votre appareil et le mur. Gardez une distance minimale de 4 pouces de chaque côté de l'appareil.
16. **Ne pas utiliser** d'autre liquide que de l'eau pour fabriquer les glaçons.
17. **Ne pas nettoyer** la machine à glaçons avec des liquides inflammables. Les fumées peuvent causer un risque d'incendie ou d'explosion.
18. **Ne pas renverser** l'appareil.
19. Si vous installez la machine à glaçons à l'intérieur de l'extérieur en hiver, laissez-la quelques heures, le temps qu'elle s'adapte à la température ambiante avant de la brancher.
20. Cet appareil doit être mis à la terre.

21.  Danger – Risque d'incendie ou d'explosion.

- Le réfrigérant inflammable est utilisé.
- **Ne pas utiliser** de dispositifs mécaniques pour dégivrer la machine à glaçons.
- Lisez et suivez attentivement les instructions d'utilisation.
- L'appareil ne doit être réparé que par un personnel de service qualifié. **Ne pas percer** le tube de réfrigérant.
- Contactez-nous avant d'essayer d'installer ou d'entretenir cet appareil. Toutes les consignes de sécurité doivent être strictement respectées.
- Mettez l'appareil au rebut conformément aux réglementations fédérales ou locales.

22. L'appareil doit être installé conformément à la norme de sécurité ASHRAE15 pour les systèmes de réfrigération. Il ne devrait pas être installé dans les couloirs ni dans les allées des édifices publics.
23. Si l'appareil présente des défauts qui nécessitent un entretien, comme le remplacement de ses composants, cet entretien doit être effectué par le personnel de service autorisé en usine, afin de réduire au minimum le risque d'inflammation possible en raison de composants incorrects ou d'un entretien inapproprié.
24. Les fils de ce câble secteur sont colorés conformément au code suivant :

- **Vert ou vert avec une bande jaune :** fil de terre
- **Bleu :** fil neutre
- **Marron :** fil phase

Déballage de la machine à glaçons

1. Retirez l'emballage extérieur et intérieur. Vérifiez si le bac à glaçons et la cuillère à glaçons sont à l'intérieur. S'il manque des pièces, veuillez contacter notre service client.
2. Retirez les rubans pour fixer la pelle à glaçons, le bac à glaçons et la cuillère à glaçons. Nettoyez le réservoir et le bac à glaçons.
3. Placez la machine à glaçons sur un comptoir à niveau et plat pas directement exposé au soleil ou à d'autres sources de chaleur (notamment une cuisinière, un four ou un radiateur). Assurez-vous qu'il y a au moins un espace de 4 pouces entre la partie arrière et les côtés gauche/droite avec le mur.
4. Laissez reposer le fluide réfrigérant pendant une heure avant de brancher la machine à glaçons sur l'alimentation électrique.
5. L'appareil doit être placé à un endroit où la fiche est accessible.

 **Avertissement :** Remplissez l'appareil uniquement avec de l'eau potable. Utilisez uniquement de l'eau potable.

Aperçu de l’appareil

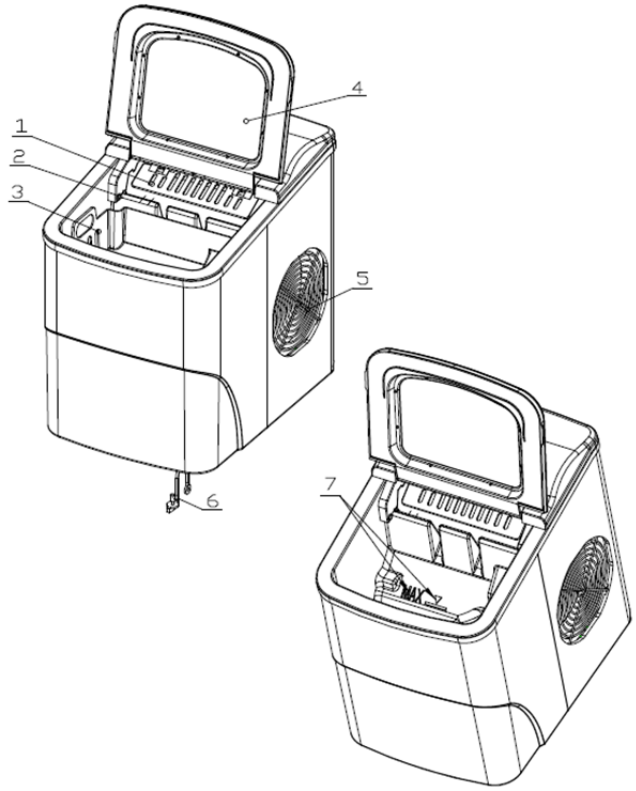

1. Cuillère à glace
2. Capteur de bac à glaçons plein
3. Bac à glaçons
4. Couvercle supérieur avec fenêtre transparente
5. Sortie d’air
6. Bouchon de vidange d’eau : Il se trouve sur la face avant inférieure de l’appareil.
7. Conduite d’eau maximale : ——— ▲ ———

Retirez le bac à glaçons pour voir le niveau d’eau.

Guide des opérations

1. Panneau de commande

Panneau de commande : Facile à utiliser, fonctions visibles et réglage par écran tactile.

A. Voyant de la taille des glaçons sélectionnée : grande ou petite.
B. Voyant d’alimentation
C. Voyant de bac à glaçons plein
D. Voyant de pénurie d’eau : Pour le rappel de l’ajout d’eau.
E. Bouton **ON/OFF**
F. Bouton **SELECT :** Sélectionnez la taille des glaçons.

Panneau de commande

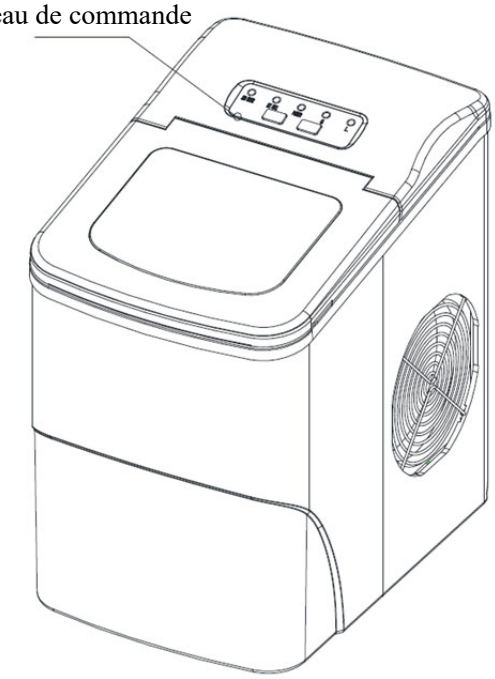

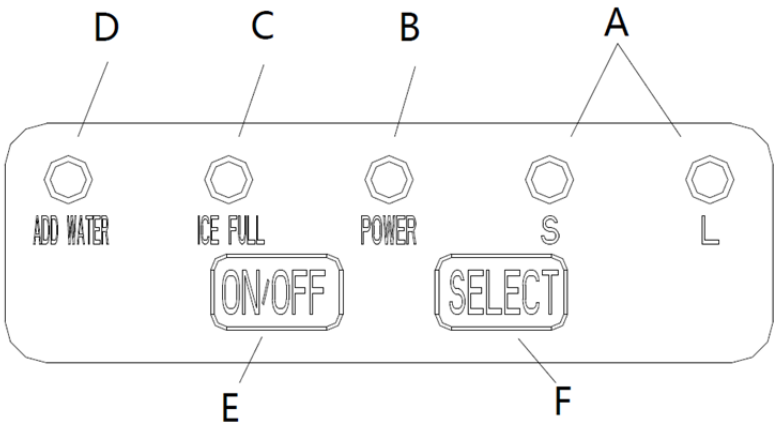

2. Branchement de la machine à glaçons à l'alimentation électrique

Danger : Une mauvaise utilisation de la fiche mise à la terre peut entraîner un risque de décharge électrique. Si le cordon d'alimentation est endommagé, veuillez contacter notre service client.

- Cet appareil doit être correctement mis à la terre en raisons de la sécurité. Le cordon d'alimentation de cet appareil est équipé d'une fiche à trois broches qui s'accouple à des prises murales standard à trois broches pour réduire la possibilité de décharges électriques.
- Branchez l'appareil dans une prise murale exclusive, correctement installée et mise à la terre. **Ne pas couper et retirer** la troisième broche de mise à la terre du cordon d'alimentation. Toute question concernant l'alimentation et/ou la mise à la terre doit être adressée à un électricien agréé.
- Veuillez brancher l'appareil dans une prise électrique standard de 220 à 240 V et 50 Hz avec une mise à la terre à trois volets.

3. Descriptions d'utilisation

- Ouvrez le couvercle, retirez le bac à glaçons et versez de l'eau dans le réservoir.
- Maintenez le niveau d'eau en dessous de la ligne d'eau maximale.
- Appuyez sur le bouton **ON/OFF** du panneau de commande pour commencer le cycle de fabrication de glaçons.
- Sélectionnez la taille des glaçons en appuyant sur le bouton **SELECT**. Si la température ambiante est inférieure à 15 °C, il est recommandé de sélectionner la petite taille de glaçons pour éviter d'avoir des glaçons collés.
- Le cycle de fabrication des glaçons dure environ 6 à 13 minutes, en fonction de la sélection de la taille des glaçons et de la température ambiante. La température ambiante recommandée est comprise entre 10 °C et 40 °C.
- Si la pompe à eau ne peut pas injecter d'eau, la machine à glaçons s'arrête automatiquement et le témoin **ADD WATER** s'allume. Appuyez sur le bouton **ON/OFF**, puis remplissez avec de l'eau jusqu'à la ligne d'eau maximale. Appuyez à nouveau sur le bouton **ON/OFF** pour remettre l'appareil en marche. Laisser le liquide réfrigérant à l'intérieur du compresseur reposer pendant au moins 3 minutes avant de redémarrer.
- La machine à glaçons s'arrête lorsque le bac à glaçons est plein et que le voyant de **ICE-FULL** s'allume.

Avertissement : La lumière directe du soleil ou la réflexion de la lumière du soleil peut entraîner un mauvais fonctionnement du capteur infrarouge. Si l'appareil ne cesse pas de fabriquer des glaçons lorsque les glaçons obstruent le capteur, déplacez-le vers un autre endroit à l'abri de la lumière du soleil.

- Changez l'eau du réservoir toutes les 24 heures pour garantir une hygiène raisonnable. Si l'appareil ne sera pas utilisé pendant longtemps, vidangez toute l'eau et séchez le réservoir.

Nettoyage et maintenance

Avant d'utiliser la machine à glaçons, il est fortement recommandé de la nettoyer soigneusement.

1. Sortez le bac à glaçons.
2. Nettoyez les pièces intérieures avec du détergent dilué, de l'eau chaude et un chiffon doux.
3. Rincez les parties intérieures avec de l'eau, puis vidangez l'eau en ouvrant le bouchon d'évacuation d'eau situé sur le côté inférieur avant.
4. L'extérieur de la machine à glaçons doit être nettoyé régulièrement avec une solution de détergent doux et de l'eau chaude.
5. Séchez les parties intérieures et extérieures avec un chiffon doux et propre.
6. Si l'appareil ne sera pas utilisé pendant longtemps, videz complètement l'eau à l'intérieur et séchez-le.

Dépannage

Problèmes	Causes possibles	Solutions
Le témoin **ADD WATER** s'allume.	Manque d'eau.	Arrêtez la machine à glaçons, remplissez-la d'eau potable et appuyez sur le bouton **ON/OFF** pour redémarrer l'appareil.
Le voyant de **ICE-FULL** s'allume.	Le bac à glaçons est rempli de glaçons.	Retirez les glaçons du bac à glaçons. Appuyez continuellement sur le bouton **SELECT** pendant 5 s, et l'appareil fera 10 cycles de fabrication de glaçons même si le voyant de **ICE-FULL** est allumé.
Les glaçons se collent les uns aux autres.	Le cycle de fabrication des glaçons est trop long.	Arrêtez la machine à glaçons, et redémarrez-la lorsque les glaçons fondent. Sélectionnez la petite taille des glaçons.
	La température de l'eau dans le réservoir est trop basse.	Remplacez l'eau. La température recommandée de l'eau doit être comprise entre 4 °C et 32 °C.
Le cycle de fabrication de glaçons est normal, mais il ne se forme pas de glaçons.	La température ambiante ou la température de l'eau dans le réservoir d'eau est trop élevée.	La température ambiante doit être comprise entre 10 °C et 40 °C, et la température de l'eau doit être comprise entre 4 °C et 32 °C.
	Il existe des fuites de réfrigérant dans le système de refroidissement.	Cette panne doit être vérifiée par un technicien qualifié.
	Le tuyau du système de refroidissement est bloqué.	Cette panne doit être vérifiée par un technicien qualifié.

Paramètres techniques et schéma du circuit

Modèle	HZB-12/B
Type de protection	I
Puissance	220-240V/50Hz
Courant de fabrication de glaçons	0,7 A
Courant de stockage des glaçons	1,0 A
Réfrigérant	R600a/21g
Vésicant	C_5H_{10}
Poids net	7,0 Kg
Dimensions (L*P*H)	222 x 313 x 320 mm
Boîtier	Plastique

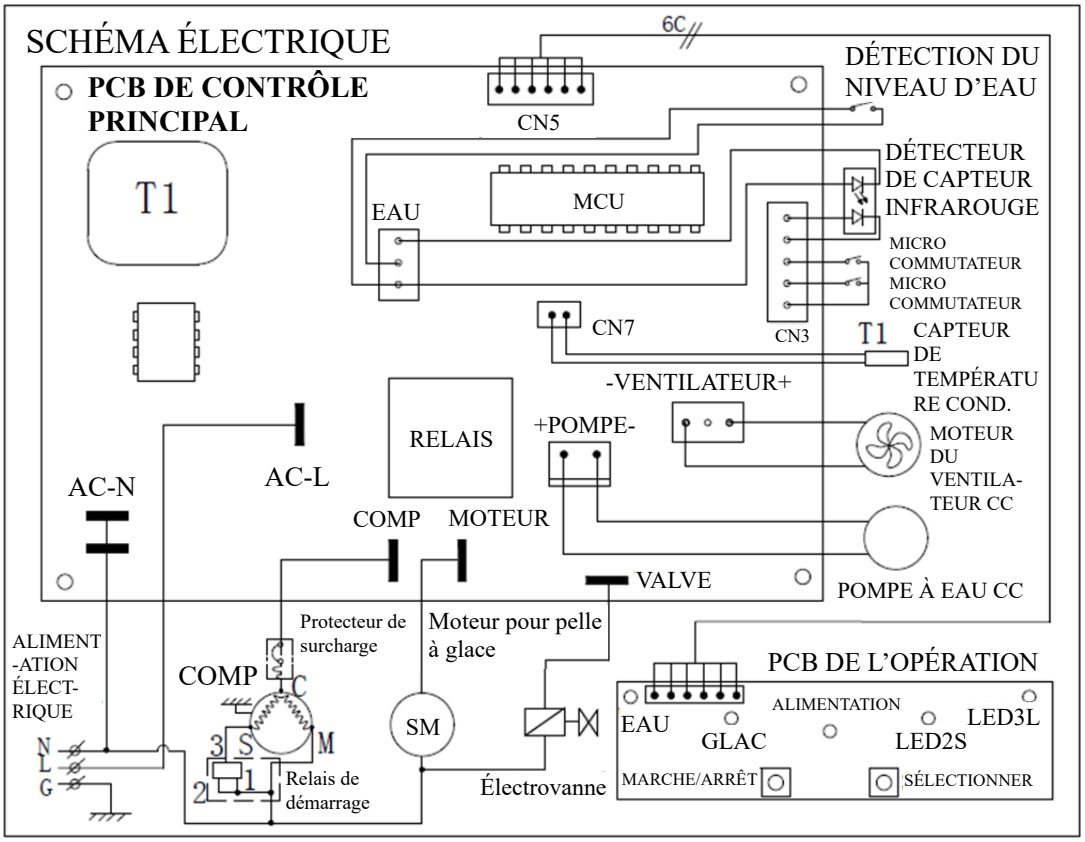

Dessin détaillé

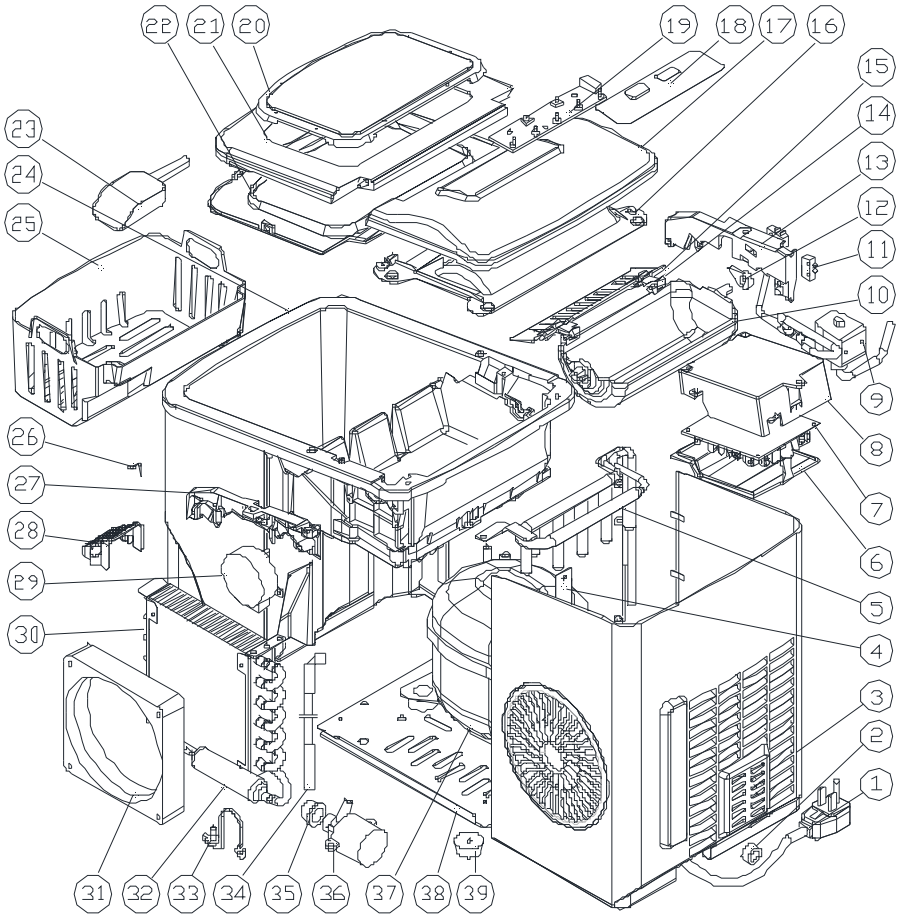

S/O	Description de la pièce	Quantité/ par	S/O	Description de la pièce	Quantité/ par	S/O	Description de la pièce	Quantité/ par
1	Cordon d'alimentation	1	15	Cuillère à glace	1	29	Moteur synchrone	1
2	Clip en plastique	1	16	Panneau inférieur arrière	1	30	Condenseur	1
3	Panneau arrière	1	17	Panneau supérieur arrière	1	31	Moteur du ventilateur CC	1
4	Support arrière de la plaque	1	18	Pavé tactile	1	32	Filtre de tube en cuivre	1
5	Évaporateur	1	19	Affichage de la carte de circuit imprimé	1	33	Bouchon de vidange en nylon	1

S/O	Description de la pièce	Quantité/ par	S/O	Description de la pièce	Quantité/ par	S/O	Description de la pièce	Quantité/ par
6	Couvercle du boîtier de commande	1	20	Fenêtre transparente	1	34	Tuyau d'alimentation en eau	1
7	Carte de circuit imprimé principale	1	21	Panneau supérieur avant	1	35	Joint de pompe en silicone	1
8	Boîtier de commande	1	22	Panneau inférieur avant	1	36	Pompe à eau CC	1
9	Vanne magnétique	1	23	Pelle à glace	1	37	Compresseur	1
10	Moule à glace	1	24	ASM moussant	1	38	Fond de plaque	1
11	Micro-interrupteur	2	25	Bac à glaçons	1	39	Pied en caoutchouc	2
12	Cam	1	26	Fil inoxydable	1	40	Fil intérieur	1
13	Support du réservoir intérieur, côté gauche	1	27	Support du réservoir intérieur, côté droit	1			
14	Lien de la pelle à glace	2	28	Filtre à eau	1			

Nous vous remercions d’avoir acheté cet appareil ! Si vous avez des problèmes du montage, d'utilisation (ou la chose manquée, l’appareil endommagé etc.), veuillez nous contacter via le message Amazon ou à l’adresse e-mail suivant : **freevillage.de@afterservice.vip**

NOTE IMPORTANTE

Ne pas retourner cet appareil directement au magasin.

Il vous suffit d’appeler notre service clientèle pour toute question ou préoccupation :

freevillage.de@afterservice.vip

La preuve d’achat datée est requise pour le service de garantie.

Máquina de hielo automática portátil

Modelo HZB-12/B

Manual del usuario

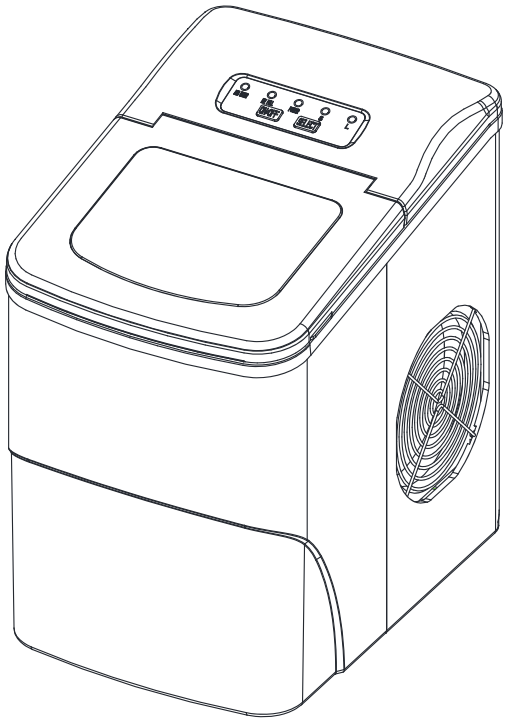

Servicio Postventa: freevillage.de@afterservice.vip

Índice

Precauciones de seguridad importantes **1**

Desembalaje de la máquina de hielo **2**

Descripción general del producto **3**

Guía de funcionamiento **3**

1. Panel de control 3
2. Conexión de la máquina de hielo a la red eléctrica 4
3. Instrucciones de uso 5

Limpieza y mantenimiento **5**

Solución de problemas **6**

Parámetros técnicos y esquema del circuito **7**

Precauciones de seguridad importantes

1. Preste atención a su seguridad y a la de los demás al utilizar este aparato.
2. Se han previsto importantes precauciones de seguridad para el uso de este aparato. Lea y siga siempre estrictamente las instrucciones.
3. El símbolo  indica una advertencia de seguridad especial: **alerta de seguridad**, **peligro** y **advertencia**, lo que significa que el incumplimiento de las instrucciones de seguridad puede provocar lesiones graves o incluso la muerte.
4. Todos los mensajes de seguridad indicarán cuál es el peligro potencial, cómo reducir la posibilidad de lesiones y qué puede ocurrir en caso de no seguir las instrucciones.
5. Al utilizar este aparato eléctrico, siga las precauciones básicas de seguridad a fin de reducir el riesgo de incendio, descarga eléctrica y lesiones a personas o bienes. Lea todas las instrucciones antes de utilizar el aparato.
6. Con el fin de evitar situaciones de peligro causadas por la inestabilidad del aparato, éste debe colocarse en una superficie plana o uniforme.
7. **No** utilice este aparato, ni ningún otro, si el cable de alimentación dañado. En caso de que el cable de alimentación esté dañado debe ser reemplazado por el fabricante, el servicio técnico autorizado u otra persona con una cualificación similar para evitar accidentes.
8. Esta máquina de hielo debe colocarse en un lugar donde el enchufe sea accesible.
9. Conecte el aparato **únicamente** a tomas de corriente debidamente polarizadas. No conecte ningún otro aparato a la misma toma de corriente. Asegúrese de que el enchufe está completamente insertado en el receptáculo de alimentación.
10. **No** pase el cable de alimentación por encima de alfombras u otros aislantes térmicos, ni cubra el cable.
11. Mantenga el cable alejado de zonas de tránsito y **no** lo sumerja en agua.
12. No se recomienda utilizar un cable de extensión, ya que puede sobrecalentarse y convertirse en un riesgo de incendio. Si debe utilizar un cable de extensión, utilice un tamaño mínimo de 0,75 mm^2 y una capacidad nominal no inferior a 16 A/250 V~ con un enchufe.
13. Desenchufe la máquina de hielo antes de limpiarla o realizar cualquier reparación o mantenimiento.
14. Es necesario tener cuidado y supervisar razonablemente el aparato al utilizarlo cerca de los niños.
15. **No** utilice esta máquina de hielo en el exterior. Coloque esta máquina de hielo lejos de la luz solar directa y asegúrese de que haya al menos 10 cm de espacio entre la parte trasera del aparato y la pared. Mantenga una distancia mínima de 10 centímetros a cada lado de su aparato.
16. **No** utilice ningún otro líquido que no sea agua para hacer los cubitos de hielo.
17. **No** limpie la máquina de hielo con líquidos inflamables. Los vapores pueden provocar riesgo de incendio o una explosión.
18. **No** vuelque el aparato.
19. Si traslada la máquina de hielo al interior desde el exterior en invierno, dele unas horas para que se adapte a la temperatura ambiente antes de enchufarla.
20. Este aparato debe estar conectado a tierra.

21.  Peligro: Riesgo de incendio o explosión.

- Utiliza un refrigerante inflamable.
- **No** utilice dispositivos mecánicos para descongelar la máquina de hielo.
- Lea y siga cuidadosamente las instrucciones de uso.
- Únicamente personal de servicio cualificado debe reparar el aparato. **No** perfore el tubo del refrigerante.
- Póngase en contacto con nosotros antes de intentar instalar o reparar este aparato. Todas las precauciones de seguridad se deben seguir estrictamente.
- Elimine el aparato de acuerdo con la normativa federal o local.

22. El aparato debe instalarse de acuerdo con el estándar de seguridad para sistemas de refrigeración, ASHRAE15. No debe instalarse en pasillos o corredores de edificios públicos.
23. Si el aparato presenta averías que requieren mantenimiento, como la sustitución de sus componentes, éste debe ser realizado por el personal de servicio autorizado por el fabricante, a fin de minimizar riesgos de incendio debido a componentes incorrectos o a un servicio inadecuado.
24. Los cables de esta fuente de alimentación están coloreados de acuerdo con el siguiente código:

- **Verde o verde con franja amarilla:** cable de tierra
- **Azul**: conductor neutro
- **Marrón:** hilo de fase

Desembalaje de la máquina de hielo

1. Retire el embalaje exterior e interior. Compruebe si la cesta para hielo y la pala de hielo están en el interior. Póngase en contacto con nuestro servicio de atención al cliente si falta alguna pieza.
2. Retire las cintas de fijación de la pala de hielo y de la cesta para hielo. Limpie el depósito y la cesta para hielo.
3. Coloque la máquina de hielo en una encimera plana y nivelada, sin luz solar directa ni otras fuentes de calor (p. ej.: una estufa, un horno, un radiador). Asegúrese de que hay al menos un espacio de 10 centímetros entre la parte trasera y los lados izquierdo y derecho con la pared.
4. Deje pasar una hora para que el líquido refrigerante se asiente antes de enchufar la máquina de hielo a la red eléctrica.
5. El aparato se debe colocar en un lugar donde el enchufe sea accesible.

 **Advertencia:** Rellenar únicamente con agua potable. Utilice únicamente agua potable.

Descripción general del producto

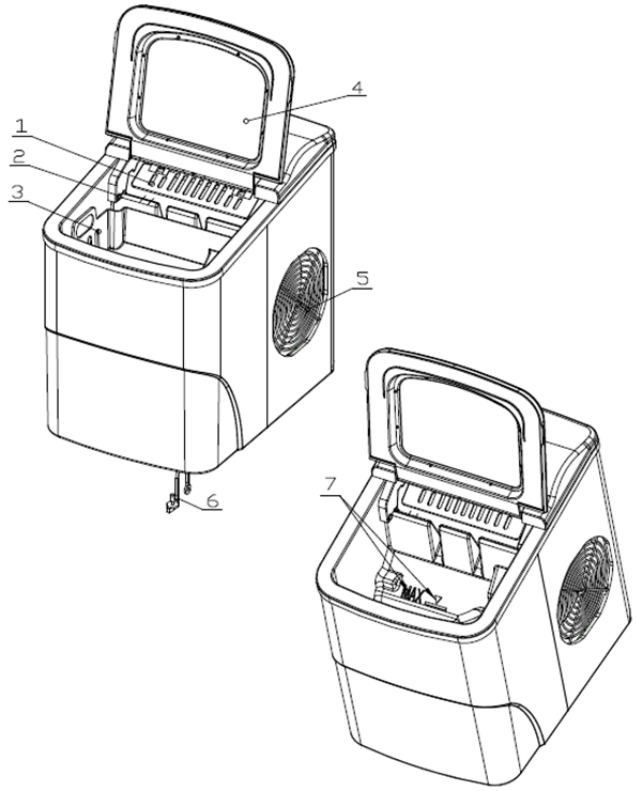

1. Pala de hielo
2. Sensor de cesta para hielo llena
3. Cesta para hielo
4. Cubierta superior con ventana transparente
5. Salida de aire
6. Tapón de drenaje de agua: se encuentra en la parte inferior delantera del aparato.
7. Nivel máximo de agua: ——— ▲ ———

Retire la cesta para hielo para ver el nivel de agua.

Guía de funcionamiento

1. Panel de control

Panel de control: su uso es sencillo, las funciones son visibles y el ajuste de la pantalla es táctil.

A. Tamaño de hielo seleccionado: pequeño o grande.
B. Indicador POWER (alimentación)
C. Indicador ICE-FULL (cesta para hielo llena)
D. Indicador ADD WATER(nivel de agua bajo): le recuerda que debe añadir agua.
E. Botón **ON/OFF**
F. Botón **SELECT**: selecciona el tamaño de los cubitos de hielo.

Panel de control

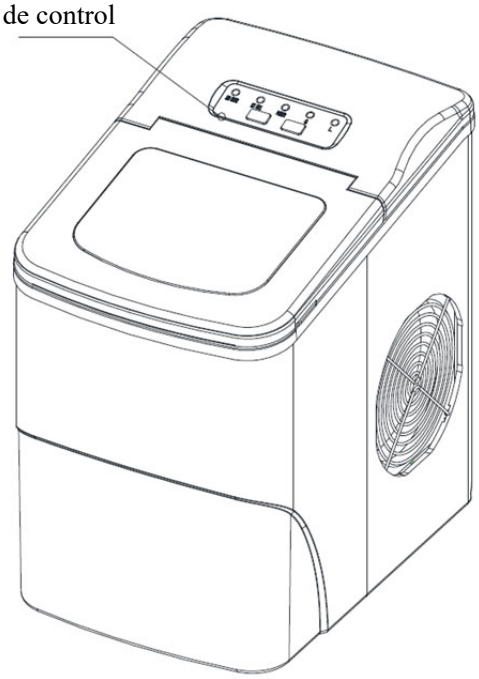

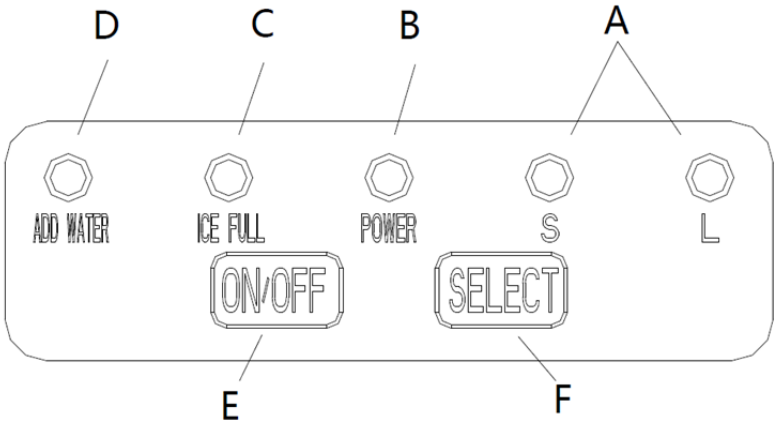

2. Conexión de la máquina de hielo a la red eléctrica

Peligro: El uso inadecuado del enchufe con conexión a tierra puede suponer un riesgo de descarga eléctrica. Si el cable de alimentación está dañado, póngase en contacto con nuestro servicio de atención al cliente para su reparación.

- Este aparato debe estar correctamente conectado a tierra por razones de seguridad. El cable de alimentación de este aparato está equipado con un enchufe de tres clavijas que se acopla a las tomas de corriente estándar de tres clavijas para minimizar la posibilidad de descarga eléctrica.
- Enchufe el aparato en una toma de corriente única, correctamente instalada y con conexión a tierra. **No** corte ni retire la tercera clavija de conexión a tierra del cable de alimentación bajo ninguna circunstancia. Para cualquier pregunta sobre la alimentación y la toma de tierra, diríjase a un electricista certificado.

- Enchufe el aparato en una toma de corriente estándar de 220-240 V y 50 Hz con una conexión a tierra de tres clavijas.

3. Instrucciones de uso

- Abra la cubierta, retire la cesta para hielo y vierta agua en el depósito.
- Mantenga el nivel de agua por debajo de la línea de nivel máximo de agua.
- Pulse el botón **ON/OFF** del panel de control para iniciar el ciclo de fabricación de hielo.
- Seleccione el tamaño de los cubitos de hielo pulsando el botón **SELECT**. Si la temperatura ambiente es inferior a 15 °C, se recomienda seleccionar el cubito de hielo pequeño para evitar que el hielo se pegue.
- El ciclo de fabricación de hielo dura aproximadamente de 6 a 13 minutos, dependiendo de la selección del tamaño de los cubitos y de la temperatura ambiente. La temperatura ambiente recomendada es de entre 10 °C y 40 °C.
- Si la bomba no puede inyectar agua, la máquina de hielo se detendrá automáticamente y se encenderá el indicador **ADD WATER**. Pulse el botón **ON/OFF** y rellene el agua hasta el nivel máx. de agua. Pulse de nuevo el botón **ON/OFF** para volver a encender el aparato. Deje que el líquido refrigerante dentro del compresor se asiente al menos 3 minutos antes de volver a encenderlo.
- La máquina de hielo se detiene cuando la cesta para hielo está llena y el indicador **ICE-FULL** se ilumina.

Advertencia: La luz solar directa o el reflejo de la luz solar pueden provocar un funcionamiento incorrecto del sensor de infrarrojos. Si el aparato no deja de fabricar hielo cuando los cubitos alcanzan el sensor, coloque el aparato en otros lugares donde no haya luz solar.

- Cambie el agua del depósito cada 24 horas para garantizar una higiene razonable. Si el aparato no se va a utilizar durante un periodo de tiempo prolongado, vacíe el agua y seque el depósito.

Limpieza y mantenimiento

Antes de utilizar la máquina de hielo, se recomienda encarecidamente limpiarla a fondo.

1. Saque la cesta para hielo.
2. Limpie las piezas interiores con detergente diluido, agua tibia y un paño suave.
3. Enjuague las piezas interiores con agua, y drene el agua retirando el tapón de drenaje de agua en la parte inferior delantera.
4. El exterior de la máquina de hielo se debe limpiar regularmente con una solución de detergente suave y agua tibia.
5. Seque las piezas interiores y exteriores con un paño suave y limpio.
6. Si el aparato no se va a utilizar durante un periodo de tiempo prolongado, drene completamente el agua del interior y séquelo.

Solución de problemas

Problemas	Posibles causas	Soluciones
El indicador **ADD WATER** está encendido.	Falta de agua.	Apague la máquina de hielo, llénela de agua potable y pulse el botón **ON/OFF** para reiniciar el aparato.
El indicador **ICE-FULL** está encendido.	La cesta para hielo está llena.	Extraiga el hielo de la cesta para hielo. Pulse de forma prolongada el botón **SELECT** durante 5 segundos, y el aparato fabricará hielo durante 10 ciclos aunque el indicador **ICE-FULL** esté encendido.
Los cubitos de hielo se pegan.	El ciclo de fabricación de hielo es demasiado largo.	Apague la máquina de hielo y vuelva a ponerla en marcha cuando los cubitos de hielo se derritan. Seleccione el tamaño pequeño de cubitos de hielo.
	La temperatura del agua en el depósito es demasiado baja.	Reemplace el agua. Se recomienda que la temperatura del agua sea de entre 4 °C y 32 °C.
El ciclo de producción de hielo es normal, pero no se forma hielo.	La temperatura ambiente o la temperatura del agua en el depósito de agua es demasiado alta.	La temperatura ambiente debe ser de entre 10 °C y 40 °C, y la del agua de entre 4 °C y 32 °C.
	El refrigerante del sistema de refrigeración tiene fugas.	Debe ser comprobado por un técnico cualificado.
	La tubería del sistema de refrigeración está obstruida.	Debe ser comprobado por un técnico cualificado.

Parámetros técnicos y esquema del circuito

Modelo	HZB-12/B
Tipo de protección	I
Energía	220-240V/50Hz
Consumo de fabricación de hielo	0,7 A
Consumo de conservación de hielo	1,0 A
Refrigerante	R600a/21g
Sustancia vesicante	C_5H_{10}
Peso neto	7,0 kg
Dimensión (anch.*prof.*alt.)	222 x 313 x 320 mm
Carcasa	Plástico

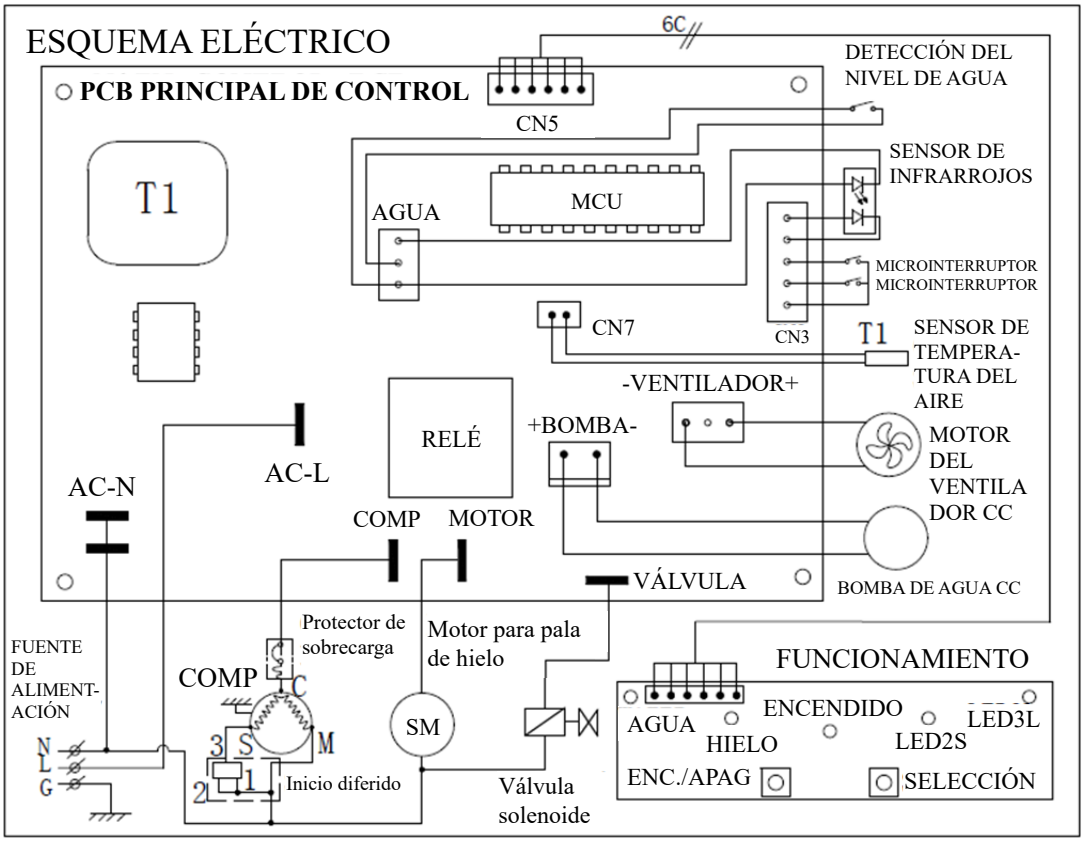

Esquema detallado

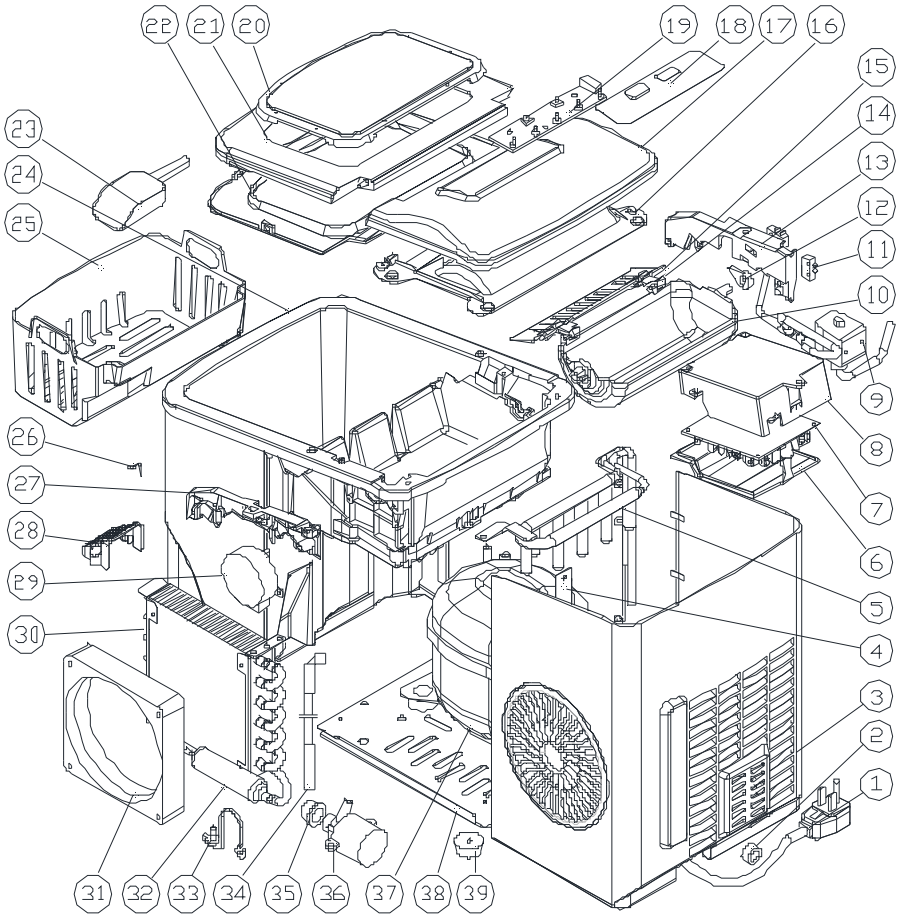

N/S	Descripción de la pieza	Cant./por	N/S	Descripción de la pieza	Cant./por	N/S	Descripción de la pieza	Cant./por
1	Cable de alimentación	1	15	Pala de hielo	1	29	Motor sincrónico	1
2	Clip de plástico	1	16	Panel inferior trasero	1	30	Condensador	1
3	Panel trasero	1	17	Panel superior trasero	1	31	Motor del ventilador CC	1
4	Soporte de la parte trasera de la placa	1	18	Panel táctil	1	32	Filtro de tubo de cobre	1
5	Evaporador	1	19	Visualización de la PCB	1	33	Tapón de drenaje de nylon	1
6	Cubierta de la caja de control	1	20	Ventana transparente	1	34	Tubo de suministro de agua	1

N/S	Descripción de la pieza	Cant./por	N/S	Descripción de la pieza	Cant./por	N/S	Descripción de la pieza	Cant./por
7	PCB principal	1	21	Panel frontal superior	1	35	Junta de silicona de la bomba	1
8	Caja de control	1	22	Panel frontal inferior	1	36	Bomba de agua CC	1
9	Válvula de magnetismo	1	23	Pala para hielo	1	37	Compresor	1
10	Depósito de fabricación de hielo	1	24	Asm espumante	1	38	Base de la placa	1
11	Microinterruptor	2	25	Cesta para hielo	1	39	Pata de goma	2
12	Leva	1	26	Alambre de acero inoxidable	1	40	Cable interno	1
13	Soporte interior del depósito izquierdo	1	27	Soporte interior del depósito derecho	1			
14	Gancho de la pala	2	28	Filtro de agua	1			

Gracias por comprar este aparato. Si tiene preguntas sobre el montaje o el funcionamiento de este aparato, si falta alguna pieza o si el aparato está dañado, póngase en contacto con nosotros a través de los mensajes de Amazon o escribiendo a la siguiente dirección de correo electrónico: **freevillage.de@afterservice.vip**

IMPORTANTE

No devuelva este aparato directamente a la tienda.

Para cualquier pregunta o duda, llame a nuestro departamento de atención al cliente:

freevillage.de@afterservice.vip

El comprobante de compra con fecha es necesario para el servicio de garantía.

Macchina per il ghiaccio automatica portatile

Modello HZB-12/B

Manuale d'uso

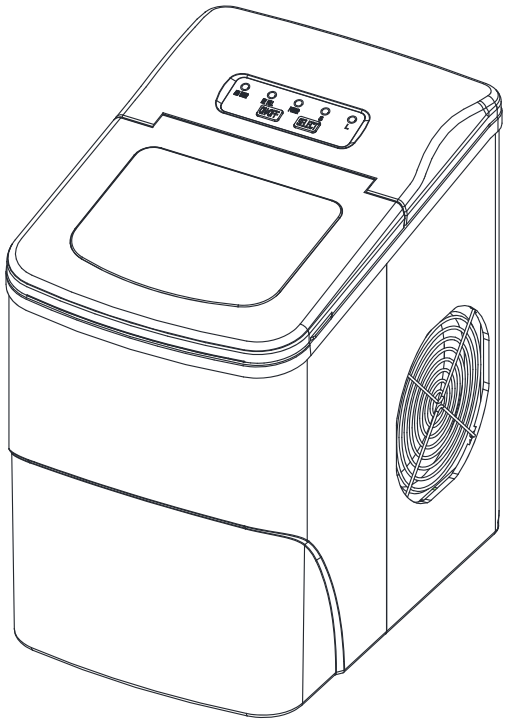

Assistenza Post-Vendita : freevillage.de@afterservice.vip

Indice

Importanti precauzioni per la sicurezza **1**

Disimballaggio della macchina del ghiaccio **2**

Descrizione generale del prodotto **3**

Guida operativa **3**

1. Pannello di controllo 3
2. Collegamento della macchina del ghiaccio all'alimentazione 4
3. Descrizione della modalità di utilizzo 5

Pulizia e manutenzione **5**

Risoluzione dei problemi **6**

Parametri tecnici e schema elettrico **7**

Importanti precauzioni per la sicurezza

1. Quando si utilizza l'apparecchio, fare attenzione alla propria sicurezza e a quella delle altre persone.
2. Nel presente manuale vengono fornite importanti precauzioni per un uso sicuro dell'apparecchio. Si raccomanda di leggere e osservare sempre rigorosamente le istruzioni.
3. Il simbolo  indica una speciale avvertenza di sicurezza: **Avviso di sicurezza**, **Pericolo** e **Attenzione**, il che significa che la mancata osservanza delle istruzioni di sicurezza può provocare gravi lesioni o la morte.
4. Tutti i messaggi di sicurezza indicheranno il tipo di pericolo potenziale, come ridurre la possibilità di lesioni e cosa può accadere se le istruzioni non vengono osservate.
5. Quando si utilizza l'apparecchio elettrico, si prega di attenersi alle precauzioni di sicurezza di base per ridurre il rischio di incendio, scosse elettriche, lesioni fisiche o danni materiali. Leggere attentamente le istruzioni prima di utilizzare l'apparecchio.
6. Si raccomanda di posizionare l'apparecchio su una superficie piana per evitare pericoli potenziali dovuti ad una installazione instabile.
7. **Non** utilizzare questo apparecchio, o ogni altro dispositivo, se il cavo è danneggiato. Se il cavo di alimentazione è danneggiato, deve essere sostituito dal produttore, dal tecnico dell'assistenza o da personale qualificato per evitare rischi.
8. Questa macchina per il ghiaccio deve essere posizionata in un luogo in cui la spina sia facilmente accessibile.
9. **Collegare l'apparecchio solo** a prese adeguatamente polarizzate. Nessun altro apparecchio deve essere collegato alla stessa presa. Assicurarsi che la spina sia completamente inserita nella presa di corrente.
10. **Non** far passare il cavo di alimentazione su moquette o altri isolanti di calore, né coprire il cavo.
11. Tenere il cavo lontano dalle aree di passaggio e **non** immergere il cavo di alimentazione in acqua.
12. Non è consigliabile utilizzare una prolunga, poiché potrebbe surriscaldarsi e diventare un rischio di incendio. Se è necessario utilizzare una prolunga, utilizzare una dimensione minima n. 0,75 mm^2 e una tensione nominale non inferiore a 16 A/250 V~ con una spina.
13. Scollegare la macchina del ghiaccio prima di pulirla o eseguire qualsiasi intervento di riparazione o manutenzione.
14. Fare attenzione e sorvegliare sempre l'apparecchio, quando viene usato vicino ai bambini.
15. **Non utilizzare** la macchina del ghiaccio all'aperto. Posizionare la macchina del ghiaccio lontano dalla luce diretta del sole e assicurarsi che ci sia uno spazio di almeno 4 pollici tra la parte posteriore dell'apparecchio e la parete. Mantenere una distanza minima di 4 pollici su ogni lato o da altri oggetti.
16. **Non** usare altri liquidi oltre l'acqua per fare i cubetti di ghiaccio.
17. **Non** pulire la macchina del ghiaccio con liquidi infiammabili. I fumi possono generare un rischio di incendio o di esplosione.
18. **Non** rovesciare l'apparecchio.

19. Se la macchina del ghiaccio viene portata all'interno dall'esterno in inverno, attendere qualche ora affinché si riscaldi alla temperatura ambiente prima di collegarlo.
20. L'apparecchio deve essere collegato a terra.
21.  Pericolo – Rischio di incendio o di esplosione.

- L'apparecchio utilizza un refrigerante infiammabile.
- **Non** usare dispositivi meccanici per sbrinare la macchina del ghiaccio.
- Leggere e seguire attentamente le istruzioni per l'uso.
- L'apparecchio deve essere riparato solo da personale specializzato. **Non** forare il tubo del refrigerante.
- Siete pregati di contattarci prima di procedere all'installazione o alla manutenzione di questo apparecchio. Tutte le precauzioni per la sicurezza devono essere seguite rigorosamente.
- Smaltire l'apparecchio in conformità con le norme federali o locali.

22. L'apparecchio deve essere installato in conformità con la norma di sicurezza per i sistemi di refrigerazione ASHRAE 15. Non deve essere installato nei corridoi o negli ingressi di edifici pubblici.
23. Se l'apparecchio presenta dei difetti che necessitano di manutenzione, come ad esempio la sostituzione di componenti, tale manutenzione deve essere eseguita dal personale di assistenza autorizzato del fabbricante, in modo da minimizzare il rischio di possibili accensioni dovute all'uso di componenti errati o a una riparazione non corretta.
24. I fili del cavo di alimentazione sono colorati secondo il seguente codice colore:

- **Verde o verde con una striscia gialla:** filo di messa a terra
- **Blu:** filo neutro
- **Marrone:** filo fase

Disimballaggio della macchina del ghiaccio

1. Rimuovere l'imballaggio esterno e interno. Controllare che il cestello e la paletta per il ghiaccio siano all'interno. Se manca qualche pezzo, contattare il nostro servizio assistenza clienti.
2. Rimuovere i nastri utilizzati per fissare la paletta per il ghiaccio, il cestello e il dosatore del ghiaccio. Pulire il serbatoio e il cestello del ghiaccio.
3. Collocare la macchina del ghiaccio su un piano di appoggio piano e al riparo dalla luce solare diretta e da altre fonti di calore (come ad esempio stufe, forni, radiatori). Assicurarsi che ci sia uno spazio di almeno 4 pollici tra la parte posteriore e i lati S/D e la parete.
4. Attendere un'ora affinché il liquido refrigerante si depositi prima di collegare la macchina del ghiaccio all'alimentazione elettrica.
5. Questo apparecchio deve essere posizionato in un luogo in cui la spina sia facilmente accessibile.

Attenzione: Riempire solo con acqua potabile. Usare solo acqua potabile.

Descrizione generale del prodotto

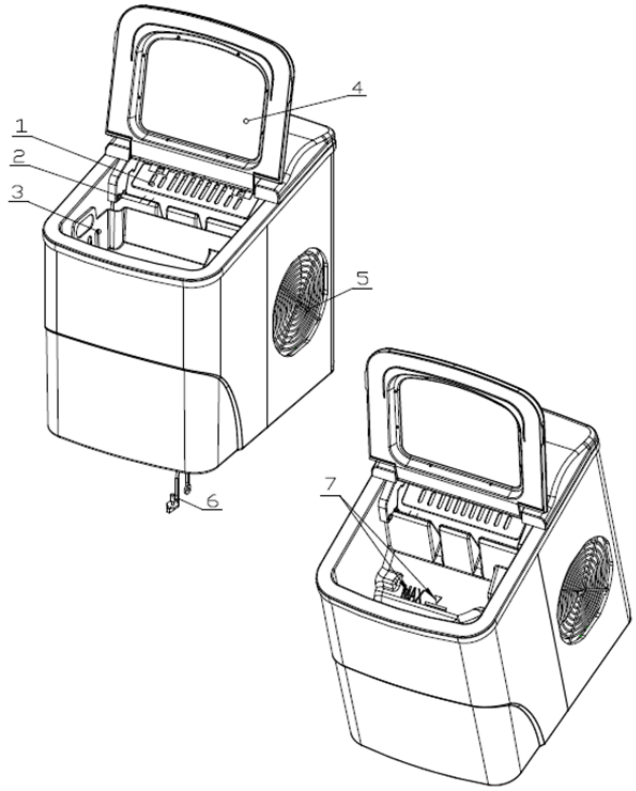

1. Dosatore del ghiaccio
2. Sensore Ice-full
3. Cestello del ghiaccio
4. Coperchio superiore con finestra trasparente
5. Uscita dell'aria
6. Tappo di scarico dell'acqua: Si trova sul lato inferiore anteriore dell'apparecchio.
7. Linea di livello massimo dell'acqua:

Rimuovere il cestello del ghiaccio per vedere il livello dell'acqua.

Guida operativa

1. Pannello di controllo

Pannello di controllo: Facile da usare, funzioni visibili e impostazione del display con tasti a sfioramento.

A. Visualizzazione della dimensione dei cubetti del ghiaccio selezionata: Piccoli o grandi.
B. Indicatore POWER
C. Indicatore ICE-FULL
D. Indicatore ADD WATER(acqua insufficiente)：per ricordarsi che occorre aggiungere
E. Pulsante **ON/OFF**
F. Pulsante **SELECT**: per selezionare la dimensione dei cubetti di ghiaccio.

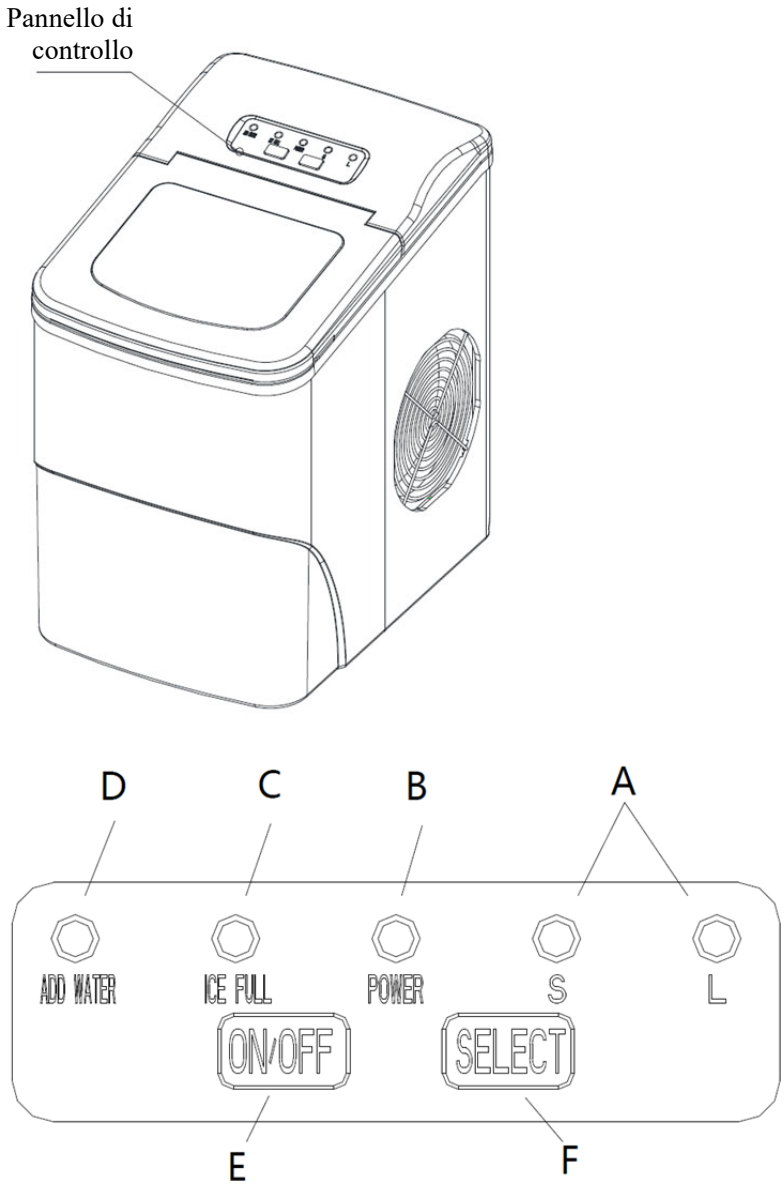

2. Collegamento della macchina del ghiaccio all'alimentazione

Pericolo: L'uso improprio della spina di messa a terra può comportare il rischio di scosse elettriche. Se il cavo di alimentazione è danneggiato, si prega di contattare il nostro servizio clienti per richiedere assistenza.

- Questo apparecchio deve essere collegato a terra correttamente per garantire la sicurezza. Il cavo di alimentazione di questo apparecchio è dotato di una spina a tre poli adatta alle prese a muro standard a tre poli, pensata per ridurre al minimo la possibilità di scosse elettriche.
- Inserire la spina dell'apparecchio in una presa a muro dedicata, correttamente installata e collegata a terra. **Non** tagliare o rimuovere in nessun caso il terzo polo di messa a terra del cavo di alimentazione. Per qualsiasi domanda riguardante l'alimentazione e/o la messa a terra, rivolgersi a un elettricista certificato.
- Si raccomanda di collegare l'apparecchio a una presa elettrica standard da 220-240 V e 50 Hz con messa a terra a tre poli.

3. Descrizione della modalità di utilizzo

- Aprire il coperchio, rimuovere il cestello del ghiaccio e versare acqua nel serbatoio.
- Mantenere il livello dell'acqua al di sotto della linea di livello massimo.
- Premere il pulsante **ON/OFF** sul pannello di controllo per avviare il ciclo di produzione del ghiaccio.
- Selezionare la dimensione dei cubetti di ghiaccio premendo il pulsante **SELECT**. Se la temperatura ambiente è inferiore a 15 °C, si raccomanda di selezionare la funzione per la produzione di cubetti di ghiaccio piccoli, per evitare che i cubetti di ghiaccio si attacchino gli uni con gli altri.
- Il ciclo di produzione del ghiaccio dura da 6 a 13 minuti circa, a seconda della dimensione dei cubetti di ghiaccio e della temperatura ambiente. La temperatura ambiente raccomandata è compresa tra10 °C e 40 °C.
- Se la pompa dell'acqua non riesce ad iniettare l'acqua, la macchina del ghiaccio si arresta automaticamente e l'indicatore **ADD WATER** si accende. Premere il pulsante **ON/OFF** e riempire l'acqua fino alla linea di livello massimo. Premere di nuovo il pulsante **ON/OFF** per spegnere l'apparecchio. Lasciare che il liquido refrigerante all'interno del compressore si depositi per almeno 3 minuti prima di riavviare l'apparecchio.
- La macchina del ghiaccio si arresta quando il cestello del ghiaccio è pieno e l'indicatore **ICE-FULL** si accende.

Attenzione: L'esposizione alla luce diretta del sole o il riflesso della luce solare possono causare il malfunzionamento del sensore a infrarossi. Se l'apparecchio non smette di produrre ghiaccio quando i cubetti di ghiaccio ostruiscono il sensore, spostare l'apparecchio in un altro ambiente non esposto alla luce solare.

- Cambiare l'acqua nel serbatoio dell'acqua ogni 24 ore per garantire un ragionevole livello di igiene . Se l'apparecchio non viene utilizzato per molto tempo, scaricare completamente l'acqua e asciugare il serbatoio.

Pulizia e manutenzione

Prima di usare la macchina del ghiaccio, si raccomanda vivamente di pulirla in profondità.

1. Estrarre il cestino del ghiaccio.
2. Pulire le parti interne con detergente diluito, acqua calda e un panno morbido.
3. Risciacquare le parti interne con acqua e scaricare l'acqua rimuovendo il tappo di scarico dell'acqua sul lato inferiore anteriore.
4. L'esterno della macchina del ghiaccio deve essere pulito regolarmente con una soluzione detergente delicata e acqua calda.
5. Asciugare le parti interne ed esterne con un panno morbido e pulito.
6. Se l'apparecchio non viene utilizzato per molto tempo, scaricare completamente l'acqua all'interno e asciugare.

Risoluzione dei problemi

Problemi	Cause possibili	Soluzioni
L'indicatore **ADD WATER** si accende.	Mancanza d'acqua.	Arrestare la macchina del ghiaccio, riempirla con acqua potabile e premere il pulsante **ON/OFF** per riavviare l'apparecchio.
L'indicatore **ICE-FULL** si accende.	Il cestello del ghiaccio è pieno.	Rimuovere il ghiaccio dal cestello del ghiaccio. Premere il pulsante **SELECT** per 5 secondi e l'apparecchio eseguirà 10 cicli di ghiaccio anche se l'indicatore **ICE-FULL** è acceso.
I cubetti di ghiaccio si attaccano l'un l'altro.	Il ciclo di fabbricazione del ghiaccio è troppo lungo.	Arrestare la macchina del ghiaccio e riavviarla quando i blocchi di ghiaccio si sono sciolti. Selezionare la funzione di preparazione di cubetti di ghiaccio di piccole dimensioni.
	La temperatura dell'acqua nel serbatoio è troppo bassa.	Cambiare l'acqua. La temperatura dell'acqua raccomandata è compresa tra 4 °C e 32 °C.
Il ciclo di produzione del ghiaccio è normale, ma non si è formato il ghiaccio.	La temperatura ambiente o la temperatura dell'acqua nel serbatoio sono troppo alte.	La temperatura ambiente deve essere compresa tra 10 °C e 40 °C e la temperatura dell'acqua deve essere compresa tra 4 °C e 32 °C.
	Il sistema di raffreddamento presenta una perdita di refrigerante.	Richiedere l'intervento di un tecnico qualificato affinché verifichi il problema.
	Il tubo del sistema di raffreddamento è ostruito.	Richiedere l'intervento di un tecnico qualificato affinché verifichi il problema.

Parametri tecnici e schema elettrico

Modello	HZB-12/B
Tipo di protezione	I
Potenza	220-240V/50Hz
Corrente della macchina del ghiaccio	0,7 A
Corrente di conservazione del ghiaccio	1,0 A
Refrigerante	R600a/21g
Gas di soffiaggio	C_5H_{10}
Peso netto	7,0 Kg
Dimensioni (L x P x A)	222 x 313 x 320 mm
Involucro esterno	Plastica

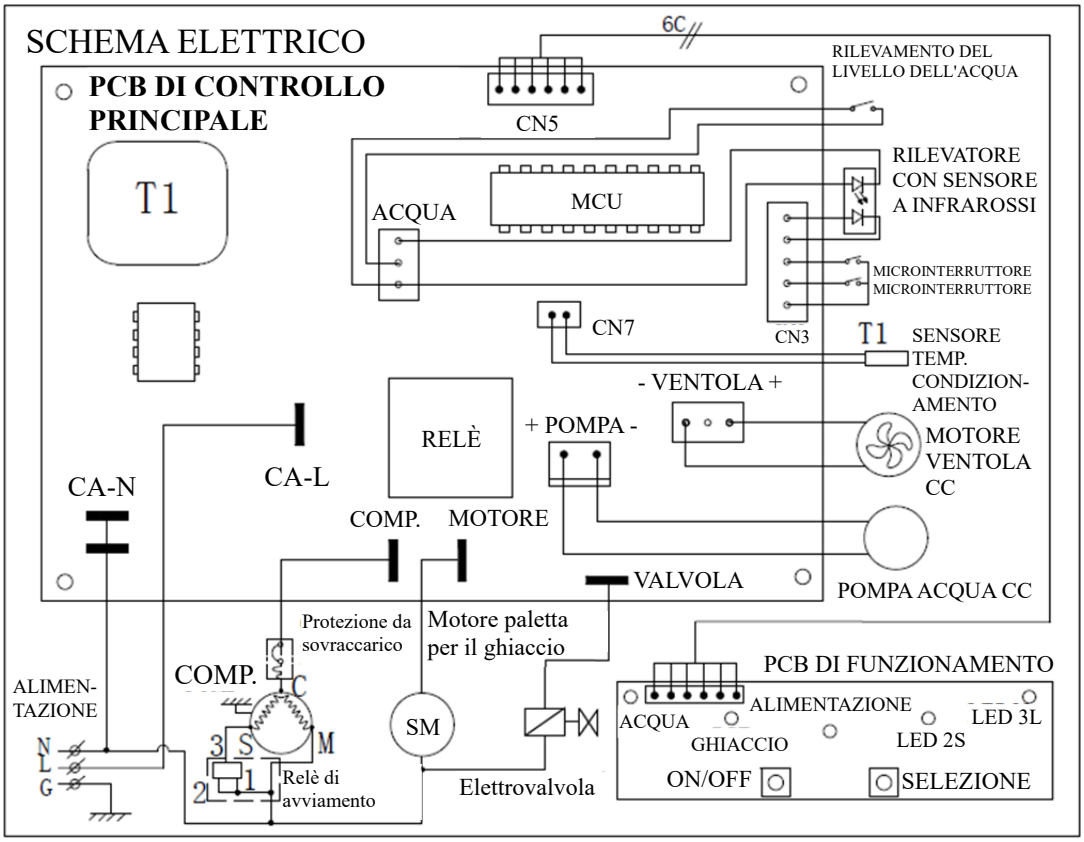

Disegno dettagliato

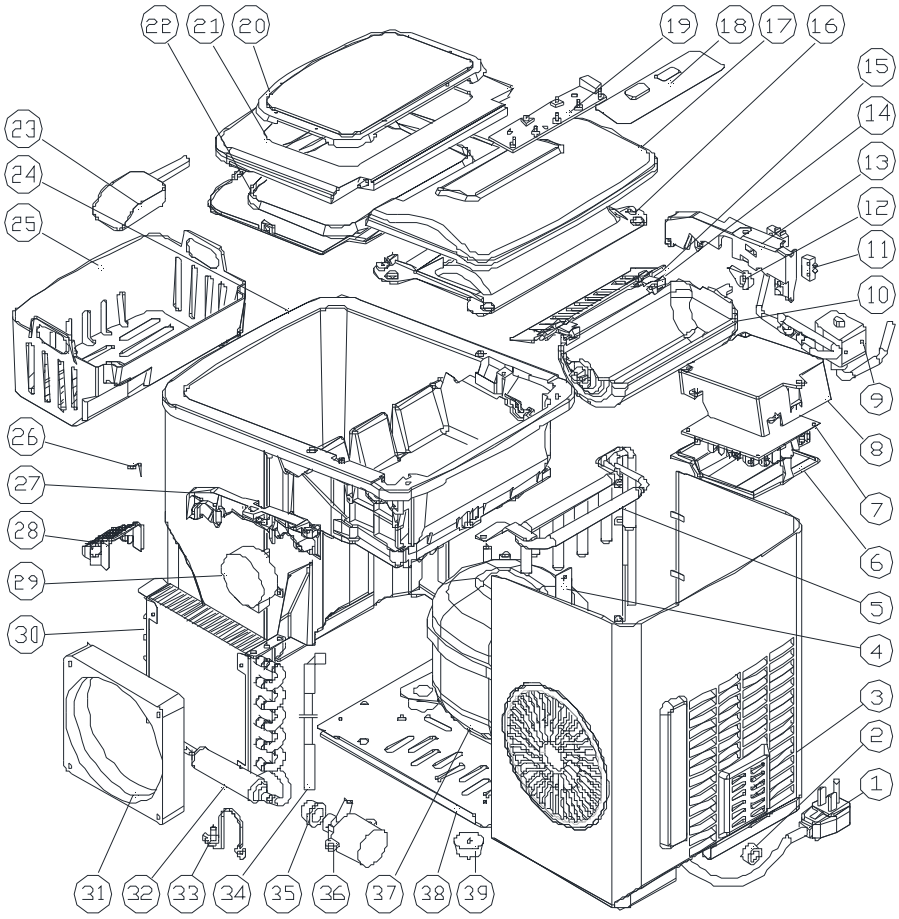

N. serie	Descrizione dei componenti	Q.tà/ Per	N. serie	Descrizione dei componenti	Q.tà/ Per	N. serie	Descrizione dei componenti	Q.tà/ Per
1	Cavo di alimentazione	1	15	Dosatore del ghiaccio	1	29	Motore sincrono	1
2	Perno di plastica	1	16	Pannello inferiore posteriore	1	30	Condensatore	1
3	Pannello posteriore	1	17	Pannello superiore posteriore	1	31	Motore ventola CC	1
4	Supporto piastra posteriore	1	18	Touchpad	1	32	Filtro del tubo di rame	1
5	Evaporatore	1	19	PCB del display	1	33	Tappo di scarico in nylon	1
6	Coperchio della centralina	1	20	Finestra trasparente	1	34	Tubo di alimentazione dell'acqua	1

N. serie	Descrizione dei componenti	Q.tà/ Per	N. serie	Descrizione dei componenti	Q.tà/ Per	N. serie	Descrizione dei componenti	Q.tà/ Per
7	PCB principale	1	21	Pannello superiore anteriore	1	35	Guarnizione in silicone della pompa	1
8	Centralina	1	22	Pannello inferiore anteriore	1	36	Pompa acqua CC	1
9	Valvola magnetica	1	23	Paletta per il ghiaccio	1	37	Compressore	1
10	Contenitore di preparazione del ghiaccio	1	24	Gruppo con isolamento in schiuma	1	38	Piastra inferiore	1
11	Microinterruttore	2	25	Cestello del ghiaccio	1	39	Piede in gomma	2
12	Camma	1	26	Filo metallico in acciaio inossidabile	1	40	Filo metallico interno	1
13	Staffa interna del serbatoio, S	1	27	Staffa interna del serbatoio, D	1			
14	Collegamento del dosatore del ghiaccio	2	28	Filtro dell'acqua	1			

Grazie per avere acquistato questo apparecchio. In caso di domande sull'assemblaggio o sul funzionamento di questo apparecchio, in caso di parti mancanti o se l'apparecchio è danneggiato, siete pregati di contattarci inviandoci un messaggio tramite Amazon o tramite e-mail al seguente indirizzo: **freevillage.de@afterservice.vip**

IMPORTANTE

Non restituire questo apparecchio direttamente al negozio.

In caso di domande o dubbi, contattare il nostro servizio assistenza clienti al numero:

freevillage.de@afterservice.vip

Per usufruire del servizio di garanzia è necessario presentare la prova di acquisto datata.