FR GUIDE D'INSTALLATION & D'UTILISATION
EN INSTRUCTIONS FOR USE
NL GEBRUIKSAANWIJZING
DE BEDIENUNGSANLEITUNG
ES MANUAL DE INSTRUCCIONES
PT MANUAL DE INSTRUCOES
IT MANUALE DI ISTRUZIONI
DK BRUKSAANVISNING

Réfrigérateur
Refrigerator
Ijkast
Kühlschrank
Frigorifico
Frigorífico
Frigorifero
Køleskab

De Dietrich



2222722-16

⚠ Veiligheid

NL

Het is uiterst belangrijk dat de bij het apparaat behorende gebruiksaanwijzing bewaard blijft. Zou het apparaat door u aan iemand anders gegeven of verkocht worden, of zou het apparaat in het huis van waaruit u verhuist achterblijven, dan dient de nieuwe gebruik(st)er over de gebruiksaanwijzing en de daarin opgenomen waarschuwingen te kunnen beschikken.

Indien dit apparaat in de plaats van een oud model met haak- of veersluiting opgesteld wordt, dan is het raadzaam de sluiting van het oude apparaat, dat terzijde gezet wordt, onbruikbaar te maken.

Deze waarschuwingen zijn bedoeld voor uw en andermans veiligheid. U wordt geacht ze gelezen te hebben, alvorens u het apparaat installeert en/of in gebruik neemt.

Algemene veiligheid

- Dit apparaat is bedoeld en gemaakt voor het gebruik door volwassenen. Het is gevaarlijk om kinderen het apparaat te laten bedienen of als speelgoed te laten gebruiken.
- Het is gevaarlijk om, in welke vorm dan ook, dit apparaat of de eigenschappen daarvan te veranderen.
- Neem vóór u aan ontdooien, schoonmaak-werkzaamheden of het verwisselen van het, eventueel aanwezige, verlichtingslampje begint altijd de stekker uit het stopcontact.
- Dit apparaat is zwaar. Delen van randen aan achter- en onderkant kunnen scherp zijn. Wees voorzichtig bij het tillen.
- Plaats NOOIT explosieve stoffen in het apparaat, zoals gasvullingen, benzine, ether, aceton enzovoorts.
- Het direct vanuit een vriesvak, vriesgedeelte of vriezer consumeren van ijslollies en dergelijke, kan verbranding van de mondhuid tot gevolg hebben; wacht even.

AFDANKEN. Verwijder de deur(en) of het deksel en knip het aansluitsnoer af, zodat, in afwachting van wegbrengen of weghalen, spelende kinderen er zich niet in op kunnen sluiten of aan een elektrische schok bloot kunnen staan.

- Plaats nooit elektrische apparaten (bijv. ijsmachines) in de kast.

Onderhoud / Reparatie

- Een eventueel noodzakelijke wijziging aan de elektrische huisinstallatie of het aansluitsnoer, ten behoeve van de installatie van dit apparaat, mag uitsluitend door een daartoe bevoegd persoon uitgevoerd worden. Het betreffende stopcontact dient, ook na eventuele onder- of inbouw, gemakkelijk bereikbaar te zijn. Werkzaamheden die door personen zonder de noodzakelijke kennis uitgevoerd worden, kunnen schade of letsel tot gevolg hebben.
- Laat inspectie- en/of herstelwerkzaamheden uitvoeren door een erkend servicecentrum en laat geen andere dan originele onderdelen plaatsen.
- Dit apparaat bevat koolwaterstoffen in de koudekringloop; het onderhoud en het bijvullen dient daarom uitsluitend door door het bedrijf aangewezen deskundig personeel uitgevoerd te worden.
- Tracht, in geval van storing of een defect, dit apparaat niet zelf te repareren. Reparaties welke door niet-deskundige personen uitgevoerd worden, kunnen tot schade of letsel leiden. Raadpleeg het plaatselijke servicecentrum en vraag altijd om originele reserveonderdelen.

Gebruik

- Huishoudelijke koel- en/of vriesapparaten zijn uitsluitend bedoeld voor het bewaren en/of invriezen van eet- of drinkbare producten.
- Volg de raadgevingen van de fabrikant op met betrekking tot waar en hoe u spijzen en dranken bewaart of invriest. Ontdooide diepvriesproducten mogen, om gezondheidsredenen, niet wederom ingevroren worden.
- De vriezende binnenwanden of -vlakken in het apparaat bevatten koelmiddel. Plaats geen scherpe voorwerpen tegen zo'n wand of vlak en schraap evenmin met metalen voorwerpen rijp of ijs af. Lekkage kan het gevolg zijn, hetgeen een onherstelbare schade aan het apparaat en bederf van de levensmiddelen veroorzaakt.
- Geen voorwerpen of methodes gebruiken om het ontdooiproces te versnellen die niet door de fabrikant zijn aangegeven.
- Nooit metalen voorwerpen gebruiken om het apparaat schoon te maken; dit zou het apparaat kunnen beschadigen.
- Plaats geen koolzuurhoudende of mousserende dranken in het vriesvak, het vriesgedeelte of de vriezer; de blikjes of flesjes kunnen door bevriezing van de inhoud exploderen.

Installatie

- Overtuig u er van dat het apparaat niet op het aansluitsnoer staat.
- Plaats het apparaat met z'n achterkant zo dicht mogelijk bij een muur. Hiermee voorkomt u verbrandingsletsel door aanraking van hete tot zeer hete delen.

Milieubescherming

- Het koelsysteem en het isolatiemateriaal van dit apparaat bevatten geen koelgassen die schadelijk zijn voor de ozonlaag. Het apparaat mag niet worden afgevoerd met het huisvuil of op de schroothoop om beschadiging van het koelsysteem te voorkomen met name aan de achterzijde van het apparaat. Neem contact op met uw gemeentehuis om te weten te komen op welke manier u dit soort apparaten kunt afvoeren.

De materialen gebruikt voor dit apparaat en geïdentificeerd met dit symbool zijn recycleerbaar.

Weggooien van oude apparaten

Het symbool op het product of op de verpakking wijst erop dat dit product niet als huishoudafval mag worden behandeld. Het moet echter naar een plaats worden gebracht waar elektrische en elektronische apparatuur wordt gerecycled. Als u ervoor zorgt dat dit product op de correcte manier wordt verwijderd, voorkomt u mogelijk voor mens en milieu negatieve gevolgen die zich zouden
kunnen voordoen in geval van verkeerde afvalbehandeling. Voor meer details in verband met het recyclen van dit product, neemt u het best contact op met de gemeentelijke instanties, het bedrijf of de dienst belast met de verwijdering van huishoudafval of de winkel waar u het product hebt gekocht.

Weggooien

Informatie over de verpakking van het apparaat

- De materialen in dit apparaat die voorzien zijn van het symbool zijn geschikt voor recycling.

  >PE<=polyethyleen

  >PS<=schuimpolystyrol

  >PP<=polypropyleen

Alle gebruikte materialen zijn niet schadelijk voor het milieu!

Weggooien van oude apparaten

Informatie over afhaaltijden of inzamelplaatsen zijn te verkrijgen bij de plaatselijke reinigingsdienst of het gemeentehuis.

Inhoud

Veiligheid **23**
Weggooien **24**
Gebruik Voor ingebruikname / Ingebruikname / Instellen van de temperatuur / Interieur **25**
Uitleg van de symbolische tekens van het koude gebied 26
Tips 27
Onderhoud Ontdooien **27**
Schoonmaken / Vervangen van de lamp 28
Storingen **28**
Klantenservice **29**
Technische gegevens **29**
Installatie Plaats van opstelling **29**
Elektrische aansluiting 30
Wijzigen van de deurdraairichting **30**
Inbouw **31**

Gebruik

Voor ingebruikname

Wacht, na het plaatsen van het apparaat, ten minste twee uuren alvorens de stekker in het stopcontact te steken. Daarmee geeft u de olie de gelegenheid in de compressor terug te vloeien.

- Voor u de kast in gebruik neemt, dient u de binnenkant met lauw water en een neutraal schoonmaakmiddel te reinigen om de typische geur van een nieuw apparaat weg te nemen. Droog vervolgens de wanden goed af.

Gebruik geen schurende schoonmaakmiddelen, waarmee u de afwerkingen van het apparaat zou kunnen beschadigen.

Het apparaat en onderdelen van het interieur zijn voor het transport beschermd.
Plakband links en rechts aan de buitenkant van de deur verwijderen. Alle plakband en bekledingsdelen uit het interieur verwijderen.

Ingebruikname

- Steek de stekker in het stopcontact.
  Open de deur en draai de thermostaatknop, rechtsom uit de stand «O» (STOP-stand).

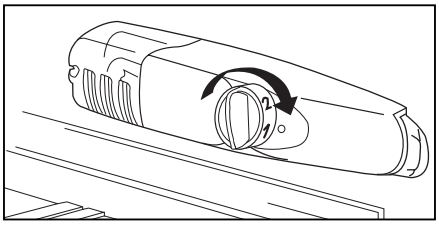

- De koelkast is nu in werking. De werking van de kast kan geheel gestopt worden door de knop in de stand «O» te draaien.

Instellen van de temperatuur

- De temperatuurregelaar bevindt zich in de koelruimte rechts boven.
- Bij het instellen van de juiste stand dient u er rekening mee te houden dat de temperatuur in het apparaat afhankelijk is van:
  - de kamertemperatuur;
  - de frequentie waarmee de deuren geopend worden;
  - de hoeveelheid levensmiddelen in de kast;
  - de plaats van het apparaat.
- De temperatuur wordt automatisch geregeld.
  - **Stand „1“** = warmste binnentenperatuur
  - **Stand „6“** = koudste binnentenperatuur
  - **Stand „0“** = koeling uit

Wij adviseren u de knop aanvankelijk op de middenstand te draaien.

Interieur

Legvlakken

- De legvlakken zijn in hoogte verstelbaar.
- Daartoe het legvlak zover naar voren trekken tot het naar boven of onderen bewogen kan worden en eruit gehaald kan worden.
- Om de legvlakken op een andere hoogte te zetten in omgekeerde volgorde te werk gaan.

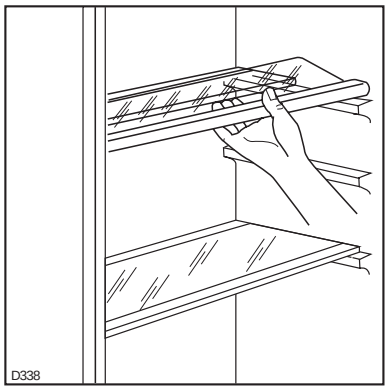

- Om de ruimte beter te benutten, bij sommige modellen, kunt u de voorste platen over de achterste plaatsen.

Het legvlak boven de groentelade en het flessenrek moeten altijd op hun plek blijven om een goede luchtcirculatie te waarborgen.

Flessenrek (niet bij alle modellen)

- Flessen met de flessenhals naar voren in het vak leggen.
  Attentie! Alleen ongeopende flessen horizontaal neerleggen.

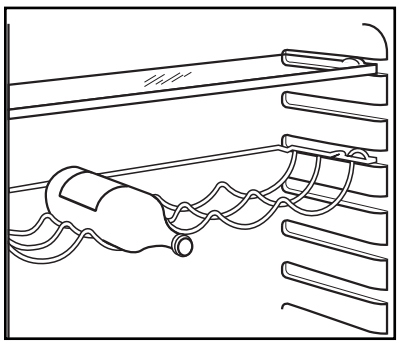

- Om aangebroken flessen op te bergen kan het flessenrek schuin opgesteld worden.

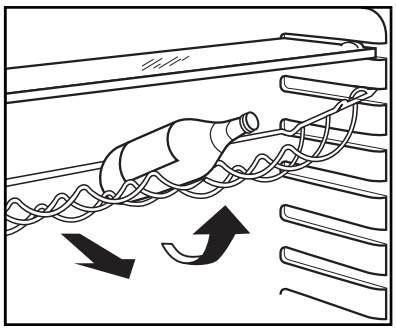

- Trek daartoe het flessenrek zover naar voren tot het naar boven gedraaid kan worden en schuif dan het voorste vak in het volgend hogere niveau.

Deurvakken

- De ruimte tussen de centraal deurvakken kan naar behoefte aangepast worden.
- Trek het vak geleidelijk naar de door de pijlen aangegeven richting totdat het loskomt.
- Verplaats daarna het vak naar de gewenste hoogte.

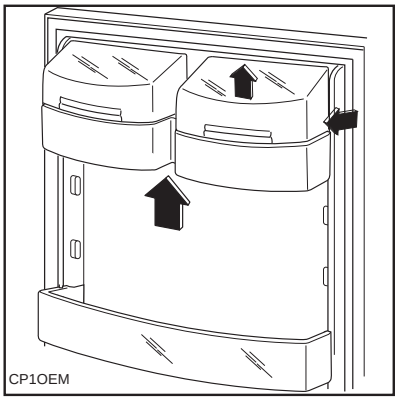

Voor een goede schoonmaakbeurt kan het bovenste deurvakje verwijderd worden door het te schuiven, waarna het weer op zijn plaats gezet wordt.

(niet bij alle modellen)

- Sommige modellen hebben een variabele box die naar de zijkant verschoven kan worden en onder een deurvak is aangebracht.

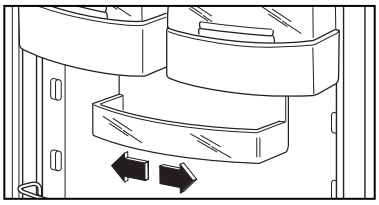

Uitleg van de symbolische tekens van het koude gebied



Het symbool hiernaast duidt de plaats aan van het koudste gedeelte van ijskast.

Koudste gebied: lager of gelijk aan +4°C

Vlees, pluimvee, vis, vleeswaren, kant en klare gerechten, gemengde salades, gerechten en gebak gemaakt van eieren of slagroom, verse pasta, taartdeeg, pizza/quiche, verse producten en kaas gemaakt van verse melk, groenten klaar voor gebruik verpakt in plastic zakjes en meer in het algemeen alle verse producten, waarvan de vervaldatum in verband staat met een conserveringtemperatuur die lager is dan of gelijk aan +4°C.

Temperatuuraanduiding

Thermostaat die afgesteld moet worden



Goede temperatuur



De temperatuuraanduiding maakt het mogelijk de goede werking van uw ijskast te controleren.

Op de aanduiding verschijnt het opschrift "OK", wanneer het koudste gebied een temperatuur bereikt die lager is dan, of gelijk aan 4°C.

Indien de temperatuur hoger is dan 4°C blijft de aanduiding zwart. De gebruiker dient de temperatuur van de ijskast in dit geval dus te verlagen door de thermostaat af te stellen.

LET OP: Als de deur van de ijskast lang open blijft staan, wordt de interne temperatuur verhoogd. Om de temperatuur op de juiste manier te meten, dient de aanduiding binnen 30 seconden afgelezen te worden.

Tips

Energie besparen

- Het apparaat niet in de buurt van kachels, verwarmingselementen of andere warmtebronnen plaatsen. Bij een hoge omgevingstemperatuur werkt de compressor vaker en langer. Zie hoofdstuk “Plaats van opstelling”.
- Deur slechts zo lang open laten als nodig is.
- Het kan voorkomen dat, indien de thermostaatknop in de koudste stand gedraaid is, bijvoorbeeld ten gevolge van zeer warme omgevingstemperatuur of het snel willen koelen van grote hoeveelheden dranken, de compressor continu loopt, waardoor automatische ontdooiing van de koelverdamper niet plaatsvindt en zich daarop ijs afzet. Draai, in dat geval, de thermostaatknop naar een wat minder koude stand, zodat automatische ontdooiing kan plaatsvinden; hierdoor spaart u tevens energie.
- Geen warme spijzen in het apparaat zetten. Warme spijzen eerst laten afkoelen.
- De temperatuur niet lager dan nodig instellen.
- Houd de warmte afgevende verdamper, het metalen rooster aan de achterzijde van het apparaat, schoon.

Koelen

- Plaats geen warme of dampende spijzen of dranken in de koelruimte.
- Dek vooral sterk geurend voedsel af of verpak het.
- Plaats de levensmiddelen zo, dat de lucht vrij eromheen kan circuleren.

Enkele praktische tips:

- **Vlees** (alle soorten): wordt in plastic zakjes op de glazen plaat boven de groentelade geplaatst. **Bewaar vlees niet langer dan één of twee dagen.**
- **Gekookt voedsel, koude schotels enz.:** kunnen, goed afgedekt, op elk legvlak geplaatst worden.
- **Fruit en groente:** worden schoongemaakt in de groentelade(n) gelegd.
- **Boter en kaas:** worden, om blootstelling aan de lucht te voorkomen, in speciale koeldozen bewaard of in plastic- of aluminiumfolie verpakt.
- **Flessen melk:** worden, goed gesloten, in het flessenrek geplaatst.

  Bewaar niet-luchtdicht verpakte bananen, aardappelen, uien of knoflook niet in de koelkast.

Onderhoud

Neem voor iedere handeling altijd eerst de stekker uit het stopcontact.

Belangrijk

Dit apparaat bevat koolwaterstoffen in het koelcircuit; onderhoud en bijvulling dient daarom uitsluitend door door de fabrikant bevoegd personeel uitgevoerd te worden.

Ontdooien

- Het ontdooien van de koelkast heeft automatisch plaats elke keer dat de compressor stopt. Het dooiwater wordt via een afvoerkanaaltje opgevangen in een bakje dat zich aan de achterkant van het apparaat boven de compressor bevindt. Hier verdampt het water.
- Wij raden u aan het gaatje in het afvoerkanaal regelmatig schoon te maken, om te voorkomen dat het dooiwater de levensmiddelen nat maakt. Gebruik voor het doorprikken het staafje dat zich in het gaatje bevindt.

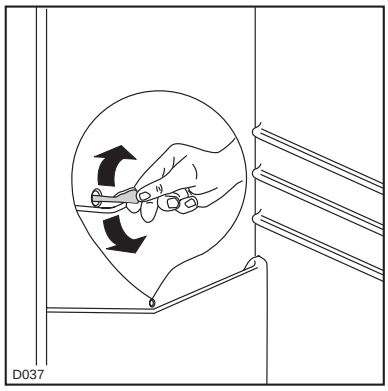

Schoonmaken

Geen schurende schoonmaakmiddelen gebruiken.

Nooit metalen voorwerpen gebruiken om het apparaat schoon te maken; dit zou het apparaat kunnen beschadigen.

Naar behoefte kunt u de buitenkant van de kast lappen met lauwwarm water en een neutraal huishoudschoonmaakmiddel, daarna afnemen met schoon water.
Het verdient aanbeveling de buitenkant af en toe in de witte (auto-) was te zetten.

Opdat de koelkast zo goed mogelijk werkt, één keer per jaar het rooster van het voetstuk verwijderen en de ventilatiekanalen schoonmaken met een borstel of stofzuiger met borstel.
Stof belemmert de warmte-afgifte en verhoogt zodoende het energieverbruik.

Tijdelijk buiten gebruik stellen

- Trek de stekker uit het stopcontact, verwijder dan alle resterende levensmiddelen en maak de binnenkant goed schoon (zie “Voor ingebruikname”).
- Laat de deur op een kier staan.

Vervangen van de lamp

Voor het vervangen van de lamp het apparaat uitzetten en de stekker uit het stopcontact trekken.

Het lampje van de koelkast is op de volgende wijze bereikbaar:

1. Schroef het afschermkapje los.
2. Verwijder het losse deel door er lichte druk op uit te oefenen (zie afbeelding).
3. Vervang het lampje dan door een lampje met hetzelfde vermogen. Het vermogen is op het afschermkapje aangegeven.

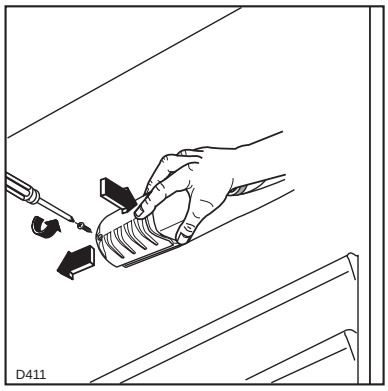

Storingen

Indien de koelkast niet functioneert, controleer dan onderstaande punten, voordat u contact opneemt met onze service-afdeling:

Storing	Oplossing
Temperatuur in het apparaat is te hoog	Temperatuur is niet juist ingesteld. Zie hoofdstuk “Instellen van de temperatuur”. Plaats de levensmiddelen zo, dat de lucht vrij eromheen kan circuleren. Omgevingstemperatuur te hoog.
Apparaat koelt te sterk.	Temperatuur is niet juist ingesteld. Zie hoofdstuk “Instellen van de temperatuur”.
Het koelaggregaat werkt continu	Draai de thermostaatknop naar een lager cijfer. Omgevingstemperatuur te hoog. In de laatste 24 uur zijn grotere hoeveelheden warme levensmiddelen opgeslagen. Deur slechts zo lang open laten als nodig is.
Water op de bodem van de koelruimte of op de legvlakken.	Dooiwaterafvoer is verstopt. Gebruik voor het doorprikken het staafje dat zich in het gaatje bevindt.
Geluiden	Geluiden zijn karakteristiek voor koelapparaten. Wanneer het koelmiddel door smalle leidingen stroomt, hoort u een gebubbel of gegorgel. Zodra de compressor functioneert, hoort u gezoem. Elke keer als de compressor in- of uitgeschakeld wordt, hoort u een klik.

Klantenservice

Kunt u de storing niet zelf lokaliseren en verhelpen, raadpleeg dan onze service-afdeling.
Vermeld de volgende gegevens van het apparaat:

- Modelnaam
- Productnummer (PNC)
- Productienummer (S-No.)

Deze gegevens vindt u op het garantiebewijs of op het typeplaatje dat zich linksonder aan de binnenzijde van het apparaat bevindt.
Aanbevolen wordt deze gegevens hier in te vullen om ze snel bij de hand te hebben.

Technische gegevens

Het typeplaatje met de technische gegevens vindt u aan de linker binnenzijde van het apparaat.

Installatie

⚠ Bij het transport en het opstellen van het apparaat erop letten dat geen onderdelen van het koelvloeistofcircuit beschadigd worden.

- Tijdens normaal gebruik worden de condensor en de compressor die zich op de achterkant van het apparaat bevinden, warm. Om veiligheidsredenen moet de ventilatie zodanig zijn als aangegeven in de speciale afbeelding. Zie hoofdstuk “Plaats van opstelling”.
- **Belangrijk:** Als het aansluitsnoer beschadigd raakt, moet het snoer, eventueel met stekkers, vervangen worden; deze onderdelen zijn verkrijgbaar bij onze service-afdeling.

Plaats van opstelling

- Controleer het koelapparaat op transportschade.
- Plaats het apparaat uit de buurt van warmtebronnen: centrale verwarming, kachels, felle zonnestralen enz.
- Plaats het apparaat niet in de nabijheid van een centrale verwarming of een gasfornuis.
- Ten behoeve van een optimale ventilatie moeten de minimale oppervlakten voor de ventilatie-openingen volgens figuur in acht genomen worden.

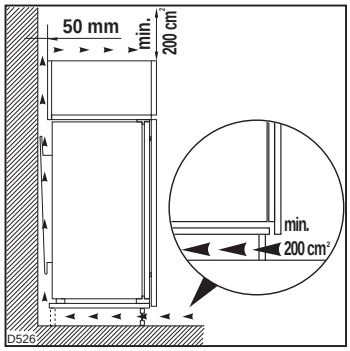

- **Attentie: zorg ervoor dat de ventilatie openingen tijdens gebruik niet worden afgedekt.**

De nis moet tevens voorzien zijn van een luchtkanaal met de volgende afmetningen:
diepte 50 mm
breedte 540 mm

De klimaatklasse staat op het typeplaatje dat zich links aan de binnenkant van het apparaat bevindt.
De volgende tabel geeft aan welke omgevingstemperatuur bij welke klimaatklasse behoort:

Klimaatklasse	voor een omgevingstemperatuur van
SN	+10 tot +32°C
N	+16 tot +32°C
ST	+18 tot +38°C
T	+18 tot +43°C

Elektrische aansluiting

Overtuig u ervan dat de netspanning en de netfrequentie, die op het typeplaatje in de kast staan aangegeven, overeenkomen met de netspanning en de netfrequentie in uw woning.
Een afwijking op de netspanning tot plus of minus 6% is toegestaan.
Bij aansluiting op een andere spanning dient u een geschikte transformator te gebruiken.

De stekker mag alleen geplaatst worden in een geaard stopcontact.
De kast is daarom voorzien van een speciaal drieaderig snoer, geschikt voor een geaard stopcontact. Mocht het stopcontact in uw woning niet geaard zijn, dan dient een erkend installateur het apparaat volgens de geldende normen te aarden.
Wij wijzen u er op dat schade of letsel, veroorzaakt door het niet voldoen aan dit veiligheidsvoorschrift, niet onder de verantwoordelijkheid van de fabrikant valt.

Dit apparaat voldoet aan de volgende EU-richtlijnen:

CE - 73/23 EG-richtlijn van 19/02/73 (Laagspanning) en opeenvolgende wijzigingen;
- 87/308 EG-richtlijn van 2.6.87 met betrekking tot de radio-ontstoring;
- 89/336 EG-richtlijn van 03/05/89 (Elektromagnetische compatibiliteit) en opeenvolgende wijzigingen.

Attentie
Het apparaat moet van de stroomvoorziening afgesloten kunnen worden; de stekker moet dus ook na de installatie bereikbaar blijven.

Wijzigen van de deurdraairichting

Als transportbeveiliging zijn aan beide scharnierkanten scharnierpennen aangebracht.
Afhankelijk van de gewenste deurdraairichting moet aan een kant, zowel onder als boven, een scharnierpen verwijderd worden.

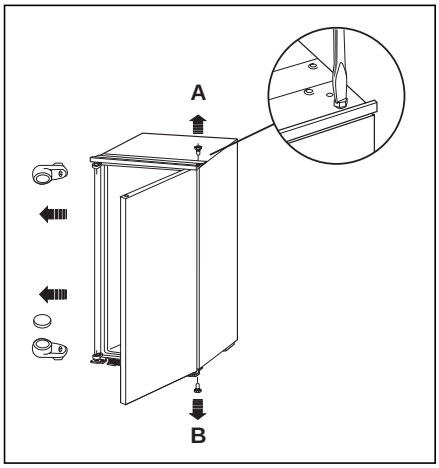

Attentie!
Bij een lage omgevingstemperatuur (bijv. in de winter) kan het voorkomen dat de deurafdichting niet perfect aan de kast hecht. De afdichting wordt na een bepaalde tijd vanzelf in vorm getrokken. Als u dit proces wilt bespoedigen, is het voldoende om de afdichting m.b.v. een haardroger te verwarmen.

Inbouw

Nismaten

	DRS 615 JE	DRS 623 JE - DRS 723 JE	
Nishoogte (1)	880	1225	mm
Nisdiepte (2)	550	550	mm
Nisbreedte (3)	560	560	mm

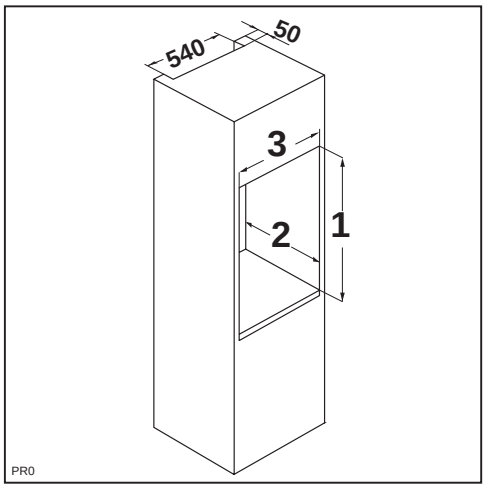

De nis moet tevens voorzien zijn van een luchtkanaal met de volgende afmetningen:
diepte 50 mm breedte 540 mm

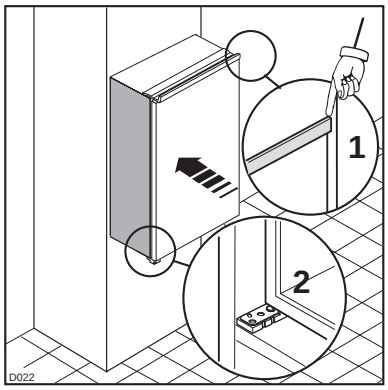

1. Zet de apparatuur in de ruimte en zet deze net zover in de richting van de binnenwand tot de bedekkende rand (1) tegen de ombouw aanstaat en verzeker u ervan dat de onderste scharnier in één lijn staat met de wand van het meubel (2).

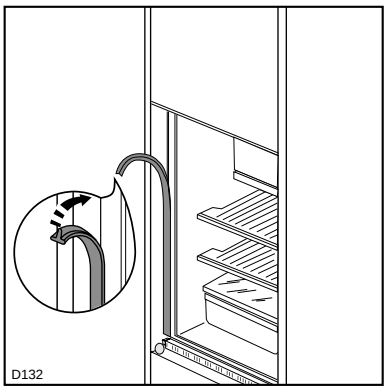

2. Breng, onder lichte druk, de voegafdichting tussen apparaat en niswand aan (zie Fig.).

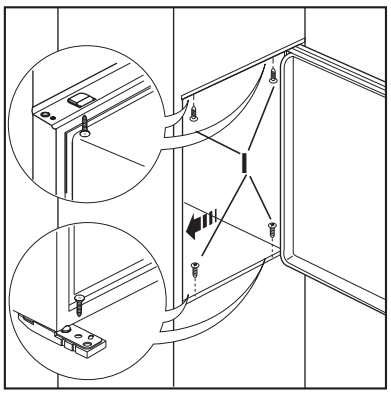

3. Open de deur en druk het apparaat tegen de zijwand van de nis, aan de kant waar niet de scharnieren zitten. Bevestig het apparaat aan de nis met de vier meegeleverde schroeven (I).

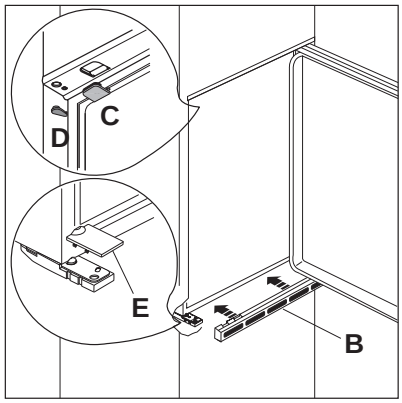

4. Bevestig het ventilatierooster (B). Breng, onder lichte druk, het dekseltje (E) aan.
   Breng de afdichtstopsels (C-D) in de gaten in de deklijsten aan.

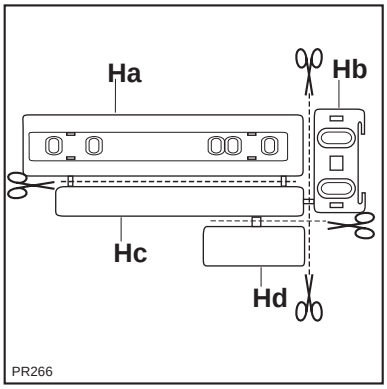

5. Onderdelen Ha, Hb, Hc, Hd scheiden zoals u in de tekening ziet.

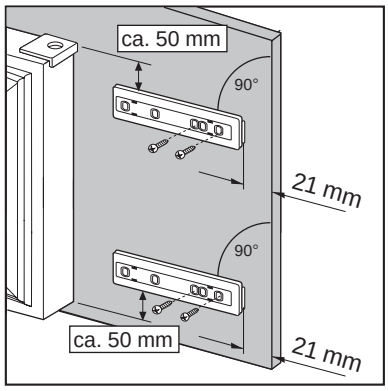

6. Geleider tegen de binnenkant van de kastdeur aan de boven- en onderkant houden volgens de tekening en de plaats van de buitenste gaten aangeven. Nadat u de gaten geboord heeft de geleider met de bijgeleverde schroeven vastzetten.

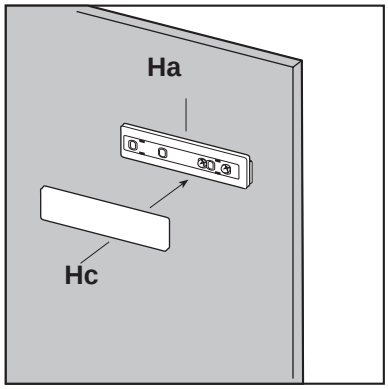

7. Afdekking (Hc) op geleider (Ha) vastklikken.

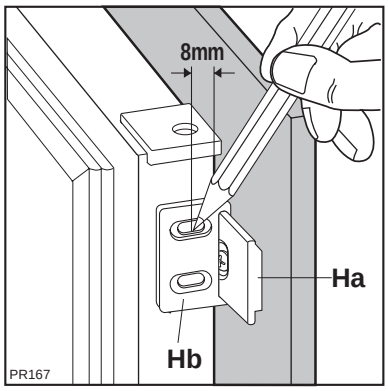

8. De deur van het apparaat en die van de kast met een hoek van ongeveer 90° openen. IJzer (Hb) in geleider (Ha) aanbrengen. De deuren samen vasthouden en de gaten aangeven zoals in de tekening.

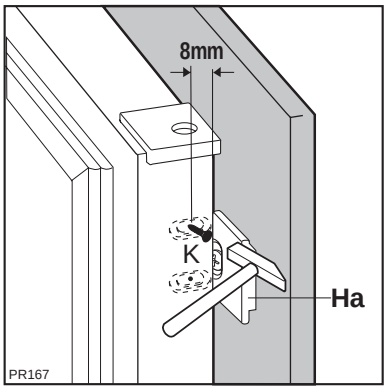

9. Verwijder de haken en zet met de spijker (K) een teken op 8 mm van de buitenste rand van de deur.

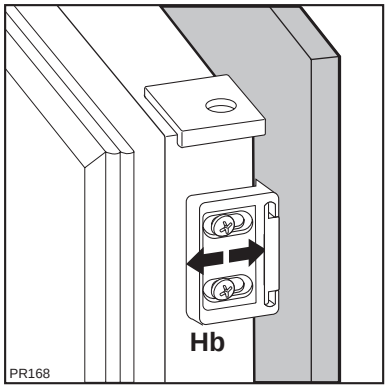

10. Plaats het ijzer opnieuw op de geleider en bevestig het met de bijgeleverde schroeven. Voor het rechtstellen van de kastdeur kunt u gebruik maken van de langwerpige gaten. Tenslotte dient u te controleren of de deur van het apparaat goed sluit.

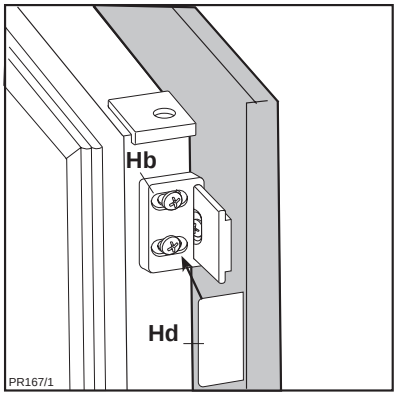

11. Afdekking (Hd) op ijzer (Hb) vastklikken.

Brandt UK Ltd

Intec Four, Wade Road, Basingstoke, Hampshire RG24 8NE
Brochures and Stockist information : 08707 505 503
All other departments : 01256 308 000
Service fax : 01256 346 877
Sales Order Processing fax : 01256 843 024
Marketing and Home Economist fax : 01256 325 888

Distributor in Ireland :

Quality Electrical Distributors Ltd
143b Slaney Close, Dublin Industrial Estate , Glasnevin, Dublin 11
Sales telephone : 01 878 1996 ; Sales fax : 01 878 1473
Email : sales@qedltd.ie

ElcoBrandt Suisse SA

Service Après Vente
Route de Soleure 12
2072 St Blaise (NE)
Tél : 032-756-49-89
Fax : 032-756-49-99
Numéro vert : 0800 81 12 34
E-mail : serviceCH@elcobrandt.com

Service Consommateurs De Dietrich

BP 9526

95069 CERGY PONTOISE CEDEX

Tel : +33 (0) 892 02 88 04*

*0,34 Eur TTC / min à partir d'un poste fixe

Tarif en vigueur au 1 avril 2004

Service fourni par
Brandt Customer Services société par actions simplifiée au capital de 2.500.000 euros
5/7 avenue des Béthunes, 95310 Saint Ouen l'Aumône
RCS Pontoise 440 303 303

Brandt Appliances - S. A. S. au capital de 10 000 000 Euros - RCS Nanterre B 440 302 347