Hisense

life reimagined

USER'S OPERATION MANUAL

Before operating this unit, please read this manual thoroughly, and retain for future reference

RC16C1GBE

English

For questions about features, operation/performance, parts or service,call:
1-855-344-7367

Table of Contents

Important Safety Instruction.....1
Installation.....3
Description o the ppliance.....4
Temperature Control.....5
Cleaning and Care.....6
Energy Saving Tips.....7
Trouble Shooting.....7
Disposal of the appliance.....9

Important safety instructions

For your safety and correct usage, please read these instructions carefully before using your new appliance to avoid unnecessary mistakes and accidents. Please ensure that all people using this appliance are familiar with its operation and safety features. Keep these instructions in a safe place for future reference and be sure that they are kept with the appliance in the event that it is moved or sold, so that everyone using it through its life will be properly informed on its correct appliance usage and safety. The manufacturer is not responsible for damages caused by misuse. The appliance is for indoor and domestic use only.

Electrical Information

- The appliance must be plugged into its own dedicated 115 V, 60 Hz, AC only electrical outlet.
  The power cord of the appliance is equipped with a three-prong grounding plug for your protection against electrical shock hazards. It must be plugged directly into a properly grounded three prong receptacle. The receptacle must be installed in accordance with local codes and ordinances. Consult a qualified electrician. Avoid connecting refrigerator to a Ground Fault Interruptor (GFI) circuit. Do not use an extension cord or adapter plug.
- If the SUPPLY CORD is damaged, it must be replaced by the manufacturer, its service agent or similarly qualified person in order to avoid a hazard.
- Never unplug the refrigerator by pulling on the power cord. Always grip the plug firmly, and pull straight out from the receptacle to prevent damaging the power cord.
- Unplug the refrigerator before cleaning and before replacing a light bulb to avoid electrical shock.
- Performance may be affected if the voltage varies by 10% or more. Such damage is not covered under your warranty.
- Do not plug the unit into an electrical outlet controlled by a wall switch or pull cord to prevent the refrigerator from being turned off accidentally.



Fire Hazard

The appliance contains a small quantity of refrigerant (R600a) which is environmentally friendly but potentially flammable in the refrigerant circuit.

Safety for Children and Others Who are Vulnerable

- This appliance is not intended for use by persons (including children) with reduced physical, sensory or mental capabilities, or lack of experience and knowledge, unless they have been given supervision or instruction concerning the use of the appliance by a person responsible for their safety. Children should be supervised to ensure that they do not play with the appliance.
- Keep all packaging away from children to avoid risk of suffocation.
- If you are discarding your old appliance, pull the plug out of the socket, cut the connection cable (as close to the appliance as you can).Cut off the main plug and discard. Break off any old locks or latches as a safeguard and remove the door to prevent children playing from suffering an electric shock or from closing themselves inside it.

General safety and Daily use

- This appliance is intended to be used in household and similar applications such as:
  - staff kitchen areas in shops, offices and other working environments;
  - farm houses and by clients in hotels, motels and other residential type environments;
  - bed and breakfast environments;
  - catering and similar non-retail applications.
- Do not store flammable gases or liquids inside the appliance. There is a risk of an explosion.
- Do not operate any electrical appliances within the appliance (e.g. electric ice cream makers, mixers, etc.).
- When unplugging, always pull the plug from the main outlet. Do not pull on the cord.
- Do not place hot items near the plastic components of this appliance.
- Do not place food products directly against the air outlet on the rear wall.
- Frozen food must not be refrozen once it has been thawed out.
- Store pre-packaged frozen food in accordance with the frozen food manufacturer's instructions.
- The appliance's manufacturer storage recommendations should be strictly adhered to. Refer to the relevant instructions for storage.
- Do not place carbonated or fizzy drinks in the freezer compartment as it creates pressure on the container, which may cause it to explode, resulting in damage to the appliance.
- Ice lollies (popsicles) can cause frost burns if consumed straight from the freezer compartment.
- Do not place food directly against the air outlet inside the refrigerator.
- Do not place the appliance in direct sunlight.
- Do not store explosive substances such as aerosol cans with a flammable propellant in this appliance.

Proper Disposal of your Refrigerator

WARNING:Risk of Child Entrapment

Before you throw away your old refrigerator or freezer:

* Take off the doors.

* Leave the shelves in place so that children may not easily climb inside.

MISE EN GARDE : Risque d'enfermer les enfants. Avant de jeter votre vieux réfrigérateur ou congélateur :

* Retirer les portes.

* Laisser les tablettes en place pour que les enfants ne puissent pas facilement grimper à l'intérieur.

Installation

Before installing, follow these important first steps.

Location

Position the appliance away from sources of heat such as stoves, radiators, direct sunlight etc. Maximum performance and safety are guaranteed by maintaining the correct indoor temperature for the class of unit concerned, as specified on the rating plate. This appliance performs well from 12.8 to 43.3 °C (55-110 °F). The appliance may not work properly if it is left for a longer period at a temperature above or below the indicated range.

⚠ IMPORTANT!

There is a need of good ventilation around the fridge for easy dissipation of heat, high efficiency of refrigeration and low power consumption. For this purpose, sufficient clear space should be available around the fridge. It is advisable for there to be 75 mm (3 inch) separating the back of the fridge to the wall, at least 100 mm (4 inch) of space at its two sides, and a minimum of 100 mm (4 inch) from its top and a clear space up front to allow the doors to open 180°.

Appliances must not be exposed to rain. Sufficient air must be allowed to circulate in the lower rear section of appliance, as poor air circulation can affect performance.

WARNING!!! The foam pad above the compressor is only suitable for transport and must be removed before use.

Cleaning

- Wash any removable parts of the refrigerator interior, and exterior with mild detergent and warm water. Wipe dry. Do not use harsh cleaners on these surfaces.
- Do not use razor blades or other sharp instruments, which can scratch the appliance surface when removing adhesive labels. Any glue left from the tape can be removed with a mixture of warm water and mild detergent, or touch the residue with the sticky side of tape already removed. Do not remove the serial plate.

Caution: flammable refrigerant used! When handing, moving and use of the refrigerator, make sure to avoid either damaging the refrigerant tubing, or increasing the risk of a leak.

- WARNING: Keep ventilation openings, in the appliance enclosure or in the built-in structure, clear of obstruction.
- WARNING: Do not use mechanical devices or other means to accelerate the defrosting process, other than those recommended by the manufacturer.
- WARNING: Do not damage the refrigerant circuit.
- WARNING: Do not use electrical appliances inside the food storage compartments of the appliance, unless they are of the type recommended by the manufacturer.

Description of the Appliance

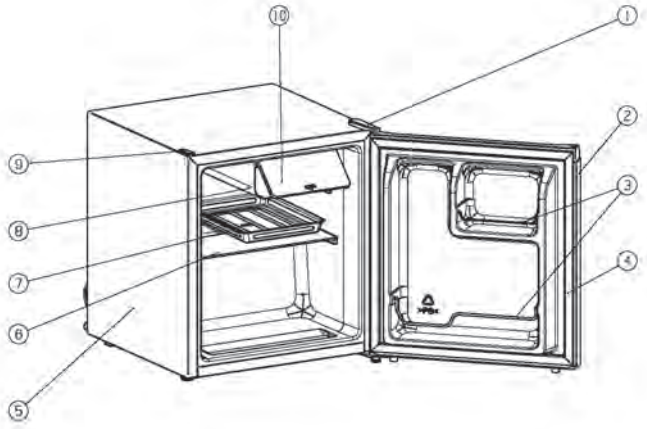

① upper hinge cover
② refrigerator door
③ door rack
④ gasket part
⑤ cabinet
⑥ glass shelf
⑦ water drain tray
⑧ rollbond evaporator
⑨ screw hole cover
⑩ chiller room cover

NOTE: This figure is only a sketch of the refrigerator,the actual product may differ from it.

Reversing the Door

The side at which the door opens can be changed from the right side (as supplied) to the left side, if the installation site requires.

Tools you will need:

1. Wrench (5/16",8mm)



2. Philips Screwdriver



3. Putty knife or thin-blade screwdriver

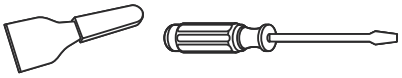

Before you start lay the refrigerator on it's back in order to gain access to the base, you should rest it on soft foam packaging or similar material to avoid damaging the cooling pipes at the rear of the refrigerator.

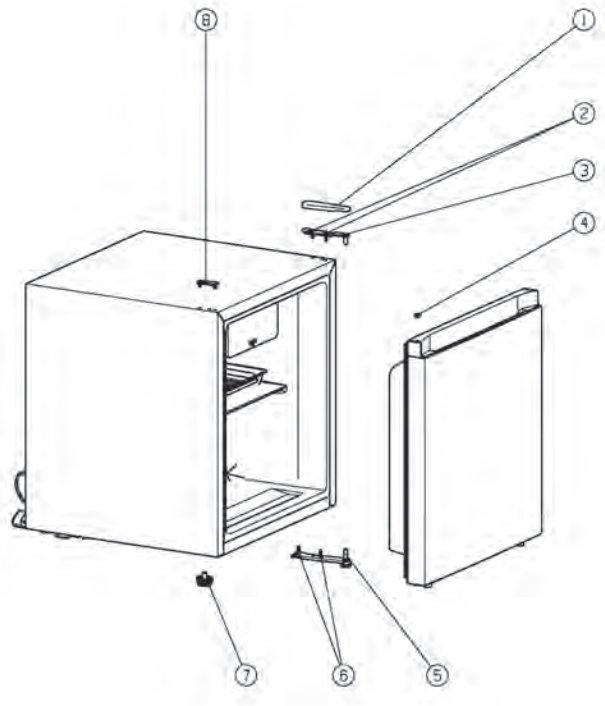

① upper hinge cover ② special flange self-tapping screw ③ upper hinge ④ hinge hole cape
⑤ lower hinge ⑥ special flange self-tapping screw ⑦ bottom feet ⑧ screw hole cover

- Open the refrigerator door and remove all fittings inside the door.
- Remove the upper hinge cover ① .
- Remove the two screws ② that connect the upper hinge ③ on the right side of the cabinet top.
- Carefully lift the door and place it on a padded surface to prevent scratching.
- Remove the screw hole cover ⑧ and hinge hole cap ④ and transfer it to the uncovered hole on the right side of the unit. Be sure to press the button firmly into the hole.

- Remove the two screws ⑥ that hold the lower hinge ⑤ on the right side of the cabinet.
- Remove the bottom feet ⑦ and transfer it to the right side of the cabinet.
- Set the door into its new place making sure the pin enters the bushing at the lower frame section (hole).
- Secure the upper hinge ③ previously removed in step 4 on the left side of the unit. Make sure the pin enters the bushing on the upper frame section (hole).
- Loosely secure the lower hinge ⑤ and do not tighten the bolts until the door is in the closed position and leveled.
- Replace the upper hinge cover ① .
- Turn the door upright again.
- Open the door and attach all fittings.

Temperature Control

Insert the plug of the connection lead into an outlet with protective earth contact.
The temperature selector knob is located on the right side of the fridge.

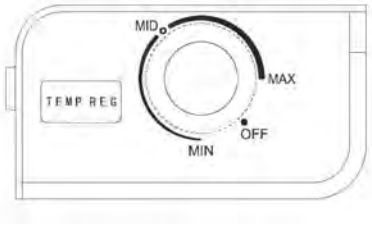

Temperature Control

Setting OFF means
Turning the temperature control “OFF” position stops the cooling cycle, but does not shut off the power to the refrigerator.
Turn the knob clockwise to turn the refrigerating unit on. Coldest setting is all the way to “MAX” position. The unit operates automatically at the set position. If the unit is unplugged , power lost, or turned off, you must wait 3 to 5 minutes before restarting the unit. If you attempt to restart before this time delay, the refrigerator will not start.
Setting MIN means:
Highest temperature, warmest setting.
Setting MAX means:
Lowest temperature, coldest setting.
Setting MID means:
Middle temperature, middle setting.

⚠ IMPORTANT !
Normally we advise you select setting of “MID”, if you want the temperature warmer or colder please turn the knob to lower or higher setting accordingly. Though the unit is energy efficient, it is more efficient at lower position settings.

⚠ IMPORTANT !
High ambient temperatures (e.g. on hot summer days) and a cold setting on the temperature regulator (position “MAX”) can cause the compressor to run continuously or even non-stop! When the refrigerator is in use, the compressor needs being on and off normally to ensure its defrosting. Therefore, we should avoid setting the refrigerator’s notch too high(MAX). If you find the refrigerator frosts too much, please set the refrigerator’s notch lower.

Vacation Tips: If the appliance will not be used for several months :

- Remove all food.
- Unplug the power cord.
- Clean and dry thoroughly.
- Leave the door open slightly to prevent odour and mould growth .

Cleaning and Care

For hygienic reasons the appliance interior, including interior accessories, should be cleaned regularly. The fridge should be cleaned and maintained at least every two months.

⚠ **Warning! Danger of electrical shock!**

- The appliance may not be connected to the outlet during cleaning! Before cleaning switch the appliance off and remove the plug from the mains, or switch off the circuit breaker or fuse.
- Remove the food from the appliance before cleaning. Store food in a cool place and keep well covered.
- Never clean the appliance with a steam cleaner. Moisture could accumulate in electrical components.
- Hot vapors can lead to the damage of plastic parts.
- The appliance must be dry before it is placed back into service.

⚠ **IMPORTANT!**

- Ethereal oils and organic solvents can attack plastic parts, e.g. lemon juice or the juice from orange peel, butyric acid, and cleansers that contain acetic acid. Do not allow such substances to come into contact with appliance parts.
- Do not use any abrasive cleansers.
- Clean the appliance and the interior accessories with a cloth and lukewarm water. Commercially available dish washing detergents may also be used.
- After cleaning, wipe with fresh water and a clean dish cloth.
- Accumulation of dust at the condenser increases energy consumption. For this reason carefully clean the condenser at the back of the appliance once a year with a soft brush or a vacuum cleaner.
- Check the water drain hole on the rear wall of the refrigerator compartment.
- Clear a blocked drain hole with the aid of something like a soft peg. Be careful not to create any damage to the cabinet by sharp objects.
- After everything is dry, place appliance back into service.

Defrosting Your Refrigerator

- Defrosting process is automatic. Melted frost flows into drip tray and automatically evaporates.

- During the defrost cycle, water will accumulate in the drip tray. The drip tray may need to be emptied during the defrost cycle. Do not leave unattended.
- After defrosting is complete, empty and wipe down the drip tray, as well as the interior of the refrigerator. You may now reset the refrigerator to the desired temperature and put the food back in.

Energy Saving Tips

- Do not place warm foods into the appliance. Allow warm foods to cool first. Do not install the appliance near cookers, radiators or other sources of warmth. High ambient temperatures cause longer, more frequent operation of the compressor.
- In order to make the cooling system work efficiently, please make sure the side plates and back plate of the product are with some distance from the wall. It is strongly recommended that its back is 75 mm (3 inch) away from the wall, its sides are at least have a space of 100 mm (4 inch) separately and the height from over its top is no less than 100 mm (4 inch) .
- When the product works, please do not open the door too often or leave the door open any longer than necessary.
- Do not set temperature any colder than necessary.
- The direct cooling refrigerator (with a freezer) needs to be defrosted when necessary. This will improve the cold transfer and reduce energy consumption.
- The sketch map shows the right combination of the shelves which can lead to more energy efficiency.
- If users adjust the combination, it may result in more energy-consumption.
- Store food logically. Do not exceed the storage period specified.

Trouble Shooting

Correcting Malfunctions

A malfunction may be caused by only a minor fault that you can rectify yourself using the following instructions. Do not perform any other work on the appliance if the following information does not provide assistance in your specific case.
Please keep upright at least 2 hours before use to prevent damage of compressor.

⚠ IMPORTANT!

Repairs to refrigerators/freezers should only be performed by qualified service technician. Improper repairs can give rise to significant hazards for the user. If your appliance needs repairing, please contact your specialist dealer or your local Service Center.

Problem	Possible	Cause Solution
Appliance does not work.	Appliance is not switched on.	Switch on the appliance.
	Main plug is not plugged in or is loose.	Insert main plug.
	Fuse has blown or is defective.	Check fuse, replace if necessary.
	Socket is defective.	Electrical malfunctions are to be corrected by an electrician.
Appliance cools too much.	Temperature is set too cold.	Turn the temperature regulator to a warmer setting temporarily.
The food is too warm.	Temperature is not properly adjusted.	Please look in the “temperature control”section.
	Door was open for an extended period.	Open the door only as long as necessary.
	A large quantity of warm food was placed in the appliance within the last 24 hours.	Turn the temperature regulation to a colder setting temporarily.
	The appliance is near a heat source.	Please look in the “installation” section.
Heavy build-up of frost, possibly also on the door seal.	Door seal is not air-tight (possibly after reversing the door).	Carefully warm the leaking sections of the door seal with a hair dryer (on a cool setting). At the same time shape the warmed door seal by hand such that it sits correctly.
Unusual noises	Appliance is not level.	Re-adjust the feet.
	The appliance is touching the wall or other objects.	Move the appliance slightly.
	A component, e.g. a pipe, on the rear of the appliance is touching another part of the appliance or the wall.	If necessary, carefully bend the component out of the way.
The compressor does not start immediately after changing the temperature setting.	This is normal, no error has occurred.	The compressor starts after a period of time.
Water on the floor or storage shelves.	Check that the drip tray is housed properly. Drip tray is full of water.	See the “cleaning and care” section.

Disposal of the appliance

It is prohibited to dispose of this appliance as household waste.

Packaging materials:

Packaging materials with the recycle symbol are recyclable. Dispose of the packaging into a suitable waste collection container to recycle it.

Before disposal of the appliance:
1. Pull out the main plug from the main socket.
2. Cut off the power cord and discard with the main plug.
Warning! Refrigerators contain refrigerant and gases in the insulation. Refrigerant and gases must be disposed of professionally as they may cause eye injuries or ignition. Ensure that tubing of the refrigerant circuit is not damaged prior to proper disposal.

	Correct Disposal of this product
	This symbol on the product or in its packing indicates that this product may not be treated as household waste. Instead, it should be taken to the appropriate waste collection point for the recycling of electrical and electronic equipment. By ensuring this product is disposed of correctly, you will help prevent potential negative consequences for the environment and human health, which could otherwise be caused by the inappropriate waste handling of this product. For more detailed information about the recycling of this product, please contact your local council, your household waste disposal service, or the shop where you purchased the product.

Hisense

life reimagined

MANUEL D'UTILISATION DE L'UTILISATEUR

Avant de faire fonctionner cette unité, veuillez lire attentivement ce manuel, et le conserver pour référence ultérieure

RC16C1GBE

Français

Pour toutes questions sur les fonctionnalités, le fonctionnement/les performances, les pièces ou la maintenance, veuillez contacter le : 1 855 344-7367

Table des matières

Instructions de sécurité importantes..... 1
Installation.....3
Description de l'appareil.....4
Réglage de la température..... 5
Nettoyage et entretien.....6
Conseils pour économiser de l'énergie... 7
Dépannage..... 7
Mise au rebut de l'appareil..... 9

Instructions de sécurité importantes

Pour votre sécurité et l'utilisation correcte, veuillez lire attentivement ces instructions avant d'utiliser votre nouvel appareil afin d'éviter les erreurs inutiles et les accidents. Assurez-vous que toutes les personnes utilisant cet appareil sont familiarisées avec son fonctionnement et ses caractéristiques de sécurité. Conservez ces instructions dans un endroit sûr pour référence ultérieure et assurez-vous de les conserver avec l'appareil lorsque ce dernier est déplacé ou vendu, afin que toute personne que l'utilise pendant sa durée de vie soit bien informée de la façon d'utiliser l'appareil correctement et des consignes de sécurité. Le fabricant n'est pas responsable des dommages causés par une mauvaise utilisation. Cet appareil n'est destiné qu'à un usage à l'intérieur et à la maison.

Informations électriques

- L'appareil ne doit être branché que dans sa propre prise de courant dédiée de 115 V, 60 Hz. CA. Le cordon d'alimentation de l'appareil est équipé d'une fiche de mise à la terre à trois broches pour vous protéger contre les risques de choc électrique. Il doit être branché directement dans une prise à trois broches correctement mise à la terre. La prise doit être montée conformément aux codes et ordonnances locaux. Consultez un électricien qualifié. Évitez de connecter le réfrigérateur à un circuit équipé d'un disjoncteur de fuite à la terre (GFI). N'utilisez pas de rallonge ou de fiche d'adaptation.
- Si le CORDON D'ALIMENTATION est endommagé, il doit être remplacé par le fabricant, l'un de ses agents ou une personne qualifiée similaire afin d'éviter tout danger.
- Ne débranchez jamais le réfrigérateur en tirant sur le cordon d'alimentation. Saisissez toujours la fiche fermement et tirez-la directement hors de la prise pour éviter d'endommager le cordon d'alimentation.
- Débranchez le réfrigérateur avant de le nettoyer pour éviter tout choc électrique.
- Les performances peuvent être affectées si la tension varie de 10% ou plus.
  De tels dommages ne sont pas couverts par la garantie.
- Ne branchez pas l'appareil dans une prise de courant contrôlée par un intercepteur mural ni tirez sur le cordon pour éviter d'éteindre accidentellement le réfrigérateur.



Risque d'incendie

L'appareil contient une petite quantité de réfrigérant (R600a) qui est respectueuse de l'environnement mais potentiellement inflammable dans le circuit de réfrigérant.

Sécurité des enfants et des autres personnes vulnérables

- Cet appareil n'est pas prévu pour être utilisé par des personnes (y compris des enfants) avec des capacités physiques, sensorielles ou mentales réduites, ou un manque d'expérience et de connaissance, à moins qu'elles n'aient reçu une surveillance ou des instructions concernant l'utilisation de l'appareil d'une personne responsable de leur sécurité. Les enfants doivent être surveillés pour s'assurer qu'ils ne jouent pas avec l'appareil.
- Conservez tous les emballages hors de la portée des enfants pour éviter tout risques de suffocation.
- Si vous voulez jeter de cet appareil, débranchez la fiche de la prise, coupez le câble de connexion (aussi proche que possible de l'appareil). Coupez la fiche principale et jetez-la. Cassez tous les anciens verrous ou loquets par sécurité et retirez la porte pour éviter les enfants de subir un choc électrique ou de se fermer à l'intérieur lorsqu'ils jouent avec l'appareil.

Sécurité générale et utilisation quotidienne

- Cet appareil est destiné à être utilisé dans des applications domestiques et similaires telles que :
  - les zones de cuisine du personnel dans les boutiques, les bureaux et les autres environnements de travail ;
  - les maisons de ferme et par les clients dans les hôtels, les motels et les autres environnements de type résidentiel ;
  - les environnements de type chambres et hôtes ;
  - la restauration et les applications non commerciales similaires.
- Ne stockez pas de gaz ou de liquides inflammables dans l'appareil. Il existe un risque d'explosion.
- Ne faites pas fonctionner un appareil électrique quelconque dans l'appareil (par ex. les machines à glaces, les mélangeurs, etc.).
- Lorsque vous débranchez l'appareil, tirez toujours la fiche de la prise de courant. Ne tirez pas sur la corde.
- Ne placez pas d'éléments chauds près des composants en plastique de cet appareil.
- Ne placez pas de produits alimentaires directement contre la sortie d'air sur le panneau arrière.
- Les aliments congelés ne doivent pas être recongelés une fois qu'ils ont été décongelés.
- Stockez les aliments congelés pré-emballés en respectant les instructions du fabricant d'aliments congelés.
- Les recommandations de conservation du fabricant de l'appareil doivent être strictement respectées. Référez-vous aux instructions de conservation correspondantes.
- Ne placez pas de boissons gazeuses dans le compartiment congélateur, car cela crée une pression sur le conteneur, ce qui pourrait entraîner son explosion et endommager l'appareil.
- Les bâtonnets glacés (esquimaux) peuvent causer des gelures s'ils sont consommés immédiatement lorsqu'ils sont sortis du compartiment congélateur.
- Ne placez pas d'aliments directement contre la sortie d'air à l'intérieur du réfrigérateur.
- Ne laissez pas l'appareil exposé directement à la lumière du soleil.
- Ne conservez pas de substances explosives comme les canettes d'aérosol contenant un propergol inflammable à l'intérieur de l'appareil.

Mise au rebut correcte de votre réfrigérateur

AVERTISSEMENT : Risque d'enfermer les enfants

Avant de jeter votre vieux réfrigérateur ou congélateur :

* Retirer les portes.

* Laisser les tablettes en place pour que les enfants ne puissent pas facilement grimper à l'intérieur.

Installation

Avant l'installation, suivez ces premières étapes importantes.

Emplacement

Placez l'appareil à l'écart des sources de chaleur, telles que les poêles, les radiateurs, la lumière directe du soleil. Les meilleures performances et la sécurité sont garanties par le maintien d'une température intérieure correcte pour la classe de l'appareil concerné, comme indiqué sur la plaque signalétique. Cet appareil fonctionne correctement de 12,8 à 43,3 °C (55-110 °F). L'appareil peut ne pas fonctionner normalement s'il est longtemps exposé à une température au-dehors de la plage indiquée.

⚠ IMPORTANT !

Une bonne ventilation est nécessaire au tour du réfrigérateur pour faciliter la dissipation de la chaleur et assurer une haute efficacité de réfrigération et une faible consommation d'énergie. À cette fin, un espace libre suffisant doit être disponible autour du réfrigérateur. Il est conseillé de réserver un espace de 75 mm (3 po) entre l'arrière du réfrigérateur et le mur, un espace d'au moins 100 mm (4 po) de chaque côté, et un espace d'au moins 100 mm (4 po) sur le dessus et un dégagement à l'avant pour permettre les portes d'être ouvertes à 180°.
L'appareil ne doit pas être exposé à la pluie. Il faut laisser circuler suffisamment de l'air dans la partie inférieure arrière de l'appareil, car une mauvaise circulation d'air peut affecter les performances.

AVERTISSEMENT !!! Le coussin en mousse n'est utilisé que pour le transport et doit être enlevé avant d'utiliser l'appareil.

Nettoyage

- Lavez toutes les parties amovibles intérieures et extérieures du réfrigérateur avec du détergent doux et de l'eau chaude. Essuyez-les pour le séchage. N'utilisez pas de nettoyants agressifs sur ces surfaces.
- N'utilisez pas de lames de rasoir ni d'autres instruments tranchants qui pourraient rayer la surface de l'appareil pour enlever les étiquettes adhésives. Toute colle laissée par le ruban adhésif peut être enlevée avec un mélange d'eau chaude et de détergent doux ou en touchant le résidu avec le côté collant du ruban adhésif déjà enlevé. Ne retirez pas la plaque de série.

  Attention : Réfrigérant inflammable utilisé ! Lors de la manipulation, du déplacement et de l'utilisation du réfrigérateur, veillez à éviter d'endommager le tube du réfrigérant ou d'augmenter le risque des fuites.

- AVERTISSEMENT : Gardez les ouvertures de ventilation, dans le boîtier de l'appareil ou la structure intégrée, à l'abri de toute obstruction.
- AVERTISSEMENT : N'utilisez pas de dispositifs mécaniques ou d'autres moyens pour accélérer le processus de dégivrage, autres que ceux recommandés par le fabricant.
- AVERTISSEMENT : N'endommagez pas le circuit de réfrigérant.
- AVERTISSEMENT : N'utilisez pas d'appareils électriques à l'intérieur des compartiments de conservation des aliments de l'appareil sauf s'ils sont recommandés par le fabricant.

Description de l'appareil

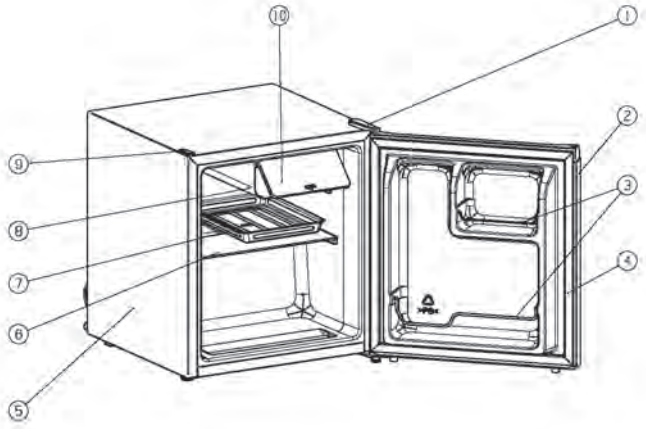

① couvercle à charnière supérieure
② porte du réfrigérateur
③ étagère de porte
④ pèce d'étanchéité
⑤ armoire
⑥ étagère en verre
⑦ bac de vidange de l'eau
⑧ évaporateur en rouleau
⑨ couvercle du trou de vis
⑩ couvercle du compartiment de refroidissement

REMARQUE : Cette figure n'est qu'un croquis du réfrigérateur, le produit réel peut en différer.

Inversion de la porte

Le côté d'ouverture de la porte peut être modifié du côté droit (tel que fourni) au côté gauche, si le site d'installation l'exige.

Les outils dont vous aurez besoin :

1. Clé (5/16", 8 mm)



2. Tournevis cruciforme



3. Spatule ou tournevis à lame mince

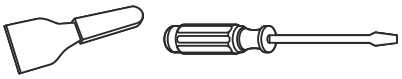

Avant de commencer à poser le réfrigérateur sur son dos afin d'accéder à la base, vous devez le reposer sur un emballage en mousse souple ou un matériau similaire pour éviter d'endommager les tuyaux de refroidissement à l'arrière du réfrigérateur.

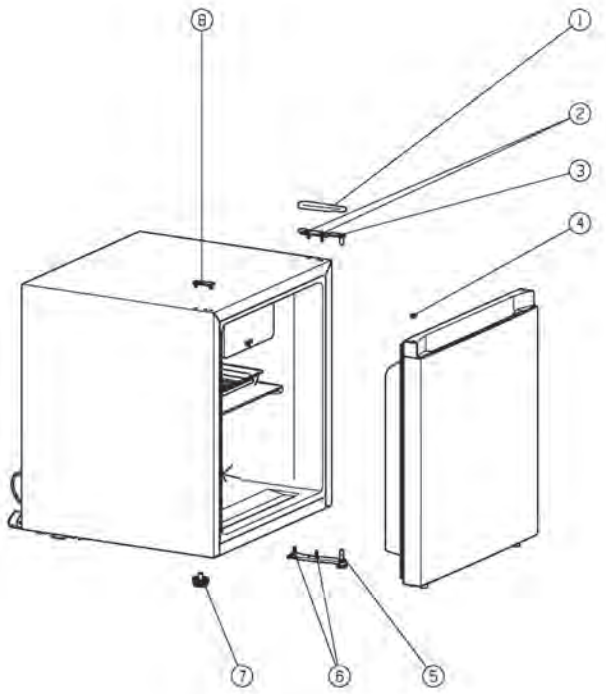

① couvercle à charnière supérieure ② vis autotaraudeuse à bride spéciale ③ charnière supérieure ④ bouchon du trou de charnière
⑤ charnière inférieure ⑥ vis autotaraudeuse à bride spéciale ⑦ pieds inférieurs ⑧ couvercle du trou de vis

- Ouvrez la porte du réfrigérateur et retirez toutes les accessoires à l'intérieur de la porte.
- Retirez le couvercle à charnière supérieure ①.
- Retirez les deux vis ② qui relient la partie de charnière supérieure ③ sur le côté droit du haut de l'armoire.
- Soulevez délicatement la porte et placez-la sur une surface rembourrée pour éviter les rayures.
- Retirez le couvercle du trou de vis ⑧ et le bouchon du trou de charnière ④ et transférez-le dans le trou non couvert sur le côté droit de l'appareil. Assurez-vous de presser fermement le bouton dans le trou.

● Retirez les deux vis ⑥ qui maintiennent les de charnière inférieure ⑤ sur le côté droit de l'armoire.

● Retirez le pied inférieur ⑦ et transférez-le sur le côté droit de l'armoire.

● Placez la porte à sa nouvelle position en vous assurant que la goupille entre dans la douille au niveau de la section inférieure du cadre (trou).

● Fixez la charnière supérieure ③ précédemment retirée à l'étape 4 sur le côté gauche de l'appareil. Assurez-vous que la goupille entre dans la douille au niveau de la section inférieure du cadre (trou).

● Fixez librement la charnière inférieure ⑤ et ne serrez pas les boulons avant que la porte soit en position fermée et de niveau.

● Remettez le couvercle à charnière supérieure ① en place.

● Tournez à nouveau la porte jusqu'au vertical.

● Ouvrez la porte et fixez tous les accessoires.

Réglage de la température

Insérez la fiche du câble de connexion dans la prise avec un contact de mise à la terre.
Le bouton de sélecteur de température se trouve sur le côté droit du réfrigérateur.

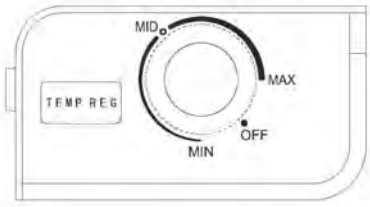

Réglage de la température

Le réglage OFF signifie que
Si vous tournez le régulateur de température sur position « OFF », le cycle de refroidissement est arrêté sans couper l'alimentation du réfrigérateur.
Tournez le bouton dans le sens des aiguilles d'une montre pour mettre le réfrigérateur en marche. Le réglage le plus froid est toujours sur position « MAX ». L'appareil fonctionne automatiquement en position réglée. Si l'appareil est débranché de la prise de courant, perd le courant ou est éteint, vous devez attendre 3 à 5 minutes avant de le redémarrer. Si vous tentez de redémarrer le réfrigérateur avant ce délai, il ne sera pas démarré.
Paramètre MIN signifie :
Température la plus élevée, réglage le plus chaud.
Paramètre MAX signifie :
Température la plus basse, réglage le plus froid.
Paramètre MID signifie :
Température moyenne, réglage moyen.

⚠ IMPORTANT !

Normalement, nous vous recommandons de sélectionner le réglage « MID ». Si vous voulez une température plus élevée ou plus faible, tournez le bouton vers un réglage plus élevé ou plus faible en conséquence. Bien que l'appel soit économe en énergie, il consomme plus d'énergie aux réglages en position plus faible.

⚠ IMPORTANT !

Des températures ambiantes élevées (par exemple, les jours chauds d'été) et un réglage froid du régulateur de température (position « MAX ») peuvent entraîner un fonctionnement continu, voire sans arrêt du compresseur ! Lorsque le réfrigérateur est en service, le compresseur doit être allumé et éteint normalement pour assurer son dégivrage. Par conséquent, il faut éviter de régler la température du réfrigérateur trop haute (« MAX »). Si vous constatez qu'il y a trop de givre dans le réfrigérateur, réglez la température du réfrigérateur plus basse.

Conseils pour les vacances : Si l'appareil ne sera pas utilisé pendant plusieurs mois :

- Retirez tous les aliments.
- Débranchez le cordon d'alimentation.
- Nettoyez l'appareil et séchez-le soigneusement.
- Laissez la porte légèrement ouverte pour empêcher la formation d'odeurs et de moisissures.

Nettoyage et entretien

Pour des raisons d'hygiène, l'intérieur de l'appareil, y compris les accessoires intérieurs, doit toujours être nettoyé. Le réfrigérateur doit être nettoyé et entretenu au moins tous les deux mois.

⚠ AVERTISSEMENT ! Risque de choc électrique !

- L'appareil ne doit pas être branché à la prise de courant pendant le nettoyage ! Avant le nettoyage, mettez l'appareil hors tension et retirez la fiche de la prise de courant, ou déconnectez le disjoncteur ou le fusible.
- Retirez les aliments de l'appareil avant le nettoyage. Conservez les aliments dans un endroit frais et maintenez-les bien couverts.
- Ne nettoyez jamais l'appareil avec un nettoyeur à vapeur. De l'humidité pourrait s'accumuler sur des composants électriques.
- Les vapeurs chaudes peuvent également endommager les pièces en plastique.
- L'équipement doit être séché avant d'être remis en service.

⚠ IMPORTANT !

- Les pièces en plastique peuvent être abîmées par les huiles essentielles et les solvants organiques, tels que le jus de citron ou le jus de peau d'orange, l'acide butyrique et le nettoyant qui contient de l'acide acétique. Ne laissez pas de telles substances entrer en contact avec les pièces de l'appareil.
- N'utilisez pas de nettoyants abrasifs.
- Nettoyez l'appareil et les accessoires intérieurs avec un chiffon et de l'eau tiède. Des détergents à vaisselle disponibles sur le marché peuvent également être utilisés.
- Après le nettoyage, effectuez un essuyage avec de l'eau fraîche et un chiffon à vaisselle propre.
- L'accumulation de poussière au niveau du condenseur augmente la consommation d'énergie. Pour cette raison, nettoyez soigneusement le condensateur à l'arrière de l'appareil une fois par an avec une brosse douce ou un aspirateur.
- Vérifiez l'orifice de vidange de l'eau sur le panneau arrière du compartiment réfrigérateur.
- Débloquez tout trou de vidange obstrué à l'aide d'un objet tel qu'une cheville souple. Assurez-vous de ne pas endommager l'armoire avec des objets pointus.
- Une fois que tout est sec, remettez l'appareil en service.

Dégivrage de votre réfrigérateur

- Le processus de dégivrage est automatique.
  Le givre fondu s'écoule dans le bac d'égouttage et s'évapore automatiquement.

- Pendant le cycle de dégivrage, de l'eau s'accumulera dans le bac d'égouttage qui peut être nécessaire d'être vidé pendant le cycle de dégivrage. Ne le laissez pas sans surveillance.
- Une fois le dégivrage terminé, videz et essuyez le bac d'égouttage ainsi que l'intérieur du réfrigérateur. Vous devez maintenant régler à nouveau le réfrigérateur à la température désirée et y remettre les aliments.

Conseils pour économiser de l'énergie

- Ne placez pas d'aliments chauds dans l'appareil. Faites refroidir d'abord les aliments chauds. N'installez pas l'appareil à proximité d'une cuisinière, d'un radiateur ou d'une autre source de chaleur. Une température ambiante élevée entraîne un fonctionnement plus long et plus fréquent du compresseur.
- Pour que le système de refroidissement fonctionne efficacement, assurez-vous que les panneaux latéraux et le panneau arrière du produit sont à une certaine distance du mur. Il est fortement recommandé de réserver un espace de 75 mm (3 po) entre l'arrière et le mur, un espace d'au moins 100 mm (4 po) de chaque côté et un espace d'au moins 100 mm (4 po) sur le dessus.
- Lorsque le produit fonctionne, n'ouvrez pas la porte trop souvent ni ne la laissez ouverte plus longtemps que nécessaire.
- Ne réglez pas la température plus froide que nécessaire.
- Le réfrigérateur à refroidissement direct (avec un congélateur) doit être dégivré si nécessaire. Cela permettra d'améliorer le transfert du froid et de réduire la consommation d'énergie.
- Le croquis montre la bonne combinaison des étagères qui peut conduire à une efficacité plus énergétique.
- Si l'utilisateur ajuste la combinaison, cela peut entraîner une consommation d'énergie plus élevée.
- Conservez les aliments de manière logique. Ne dépassez pas dépasser la durée de conservation spécifiée.

Dépannage

Correction des dysfonctionnements

Un dysfonctionnement peut être causé par un défaut mineur que vous pouvez corriger vous-même en suivant les instructions ci-dessous. N'effectuez aucune autre opération sur l'appareil si les informations suivantes ne vous aident pas dans votre cas particulier. Gardez l'appareil en position verticale pendant au moins 2 heures avant de l'utiliser pour éviter d'endommager le compresseur.

⚠ IMPORTANT !

Les réparations des réfrigérateurs/congélateurs ne doivent être effectuées que par un technicien de maintenance qualifié. Une réparation inadéquate peut causer des dommages importants aux utilisateurs. Si votre appareil doit être réparé, veuillez contacter votre revendeur spécialisé ou votre centre local de service.

Problème	Cause possible	Solution
L'appareil ne fonctionne pas.	L'appareil n'est pas allumé.	Mettez l'appareil en marche.
	La fiche d'alimentation n'est pas branchée ou est desserrée.	Insérez la fiche d'alimentation.
	Le fusible a brûlé ou est défectueux.	Vérifiez le fusible, remplacez-le si nécessaire.
	La prise de courant est défectueuse.	Les pannes électriques doivent être corrigées par un électricien.
L'appareil refroidit trop.	La température est réglée sur une valeur trop froide.	Mettez temporairement le régulateur de température sur un réglage plus chaud.
Les aliments sont très chauds.	La température n'est pas correctement réglée.	Référez-vous à la section « Réglage de la température ».
	La porte était ouverte pendant une longue période.	N'ouvrez la porte que pendant la période nécessaire.
	Une grande quantité d'aliments chauds ont été placés dans l'appareil au cours des dernières 24 heures.	Mettez temporairement le régulateur de température sur un réglage plus froid.
	L'appareil est proche d'une source de chaleur.	Référez-vous à la section « Installation ».
Accumulation considérable de givre, éventuellement aussi sur le joint de porte.	Le joint de porte n'est pas étanche à l'air (éventuellement après l'inversion de la porte).	Réchauffez soigneusement les parties qui fuient du joint de porte avec un sèche-cheveux (sur un réglage frais). En même temps, façonnez le joint de porte chauffé à la main pour qu'il s'ajuste correctement.
Des bruits inhabituels.	L'appareil n'est pas de niveau.	Réajustez les pieds.
	L'appareil touche le mur ou d'autres objets.	Déplacez légèrement l'appareil.
	Un composant, par ex. un tuyau, sur l'arrière de l'appareil touche une autre partie de l'appareil ou le mur.	Si nécessaire, pliez soigneusement le composant pour l'écarter.
Le compresseur ne démarre pas immédiatement après avoir modifié le réglage de la température.	C'est normal, aucune erreur ne s'est survenue.	Le compresseur démarre après un certain temps.
De l'eau sur le sol ou sur les étagères de rangement.	Vérifiez que le bac d'égouttage est bien placé. Le bac d'égouttage est rempli d'eau.	Référez-vous à la section « Nettoyage et entretien ».

Mise au rebut de l’appareil

Il est interdit d’éliminer cet appareil comme des déchets ménagers.

Matériaux d’emballage :

Les matériaux d’emballage avec le symbole de recyclage sont recyclables. Jetez l’emballage dans un contenant de collecte de déchets approprié pour le recycler.

Avant la mise au rebut de l’appareil :
1. Retirez la fiche d'alimentation de la prise de courant.
2. Coupez le cordon d'alimentation et jetez-le avec la fiche d'alimentation.
Avertissement ! Les réfrigérateurs contiennent des réfrigérants et des gaz dans l’isolation. Le réfrigérant et les gaz doivent être éliminés de manière professionnelle, car ils peuvent provoquer des lésions oculaires ou l’ignition. Assurez-vous que le tuyau de réfrigérant n’est pas endommagé avant de l’éliminer correctement.

	Mise au rebut correcte de ce produit
	Ce symbole sur le produit ou dans son emballage indique que ce produit ne peut être considéré comme déchets domestiques. Il doit plutôt apporter l’appareil auprès d’un centre de recyclage agréé, spécialisé dans les appareils électroménagers. En vous assurant que ce produit est éliminé correctement, vous contribuerez à prévenir les conséquences potentielles négatives sur l’environnement et la santé humaine, qui pourraient être causées par une manipulation inappropriée des déchets de ce produit. Pour plus de détails sur le recyclage de ce produit, veuillez contacter votre mairie, votre service d’élimination des déchets ménagers ou le magasin où vous avez acheté le produit.

Hisense

life reimagined

4244089