设 计 DESIGN	黄志胜 2018.10.20	图纸名称 PART NAME Moffat M2E9FPMKII UR-BCD255WE-ST 说明书				图号/物料编码 PART NO. 16131000A31684
校 对 CO.BY						
标准化 STANDARD						材料 MATERIAL 80g双胶纸
业务 seller	井旺	图样标记 REL	版本号 REV.NO.	重量(g) WEIGHT	比例 scale	
批 准 AUTHORIZE	曾磊		8		1:1	美的冰箱事业部 MIDEA REFRIGERATION DIVISION
		共 页 TOTAL SHEETS		第 页 NO. OF SHEETS		

技术要求

1.尺寸：210*290mm，36P。
2.印刷颜色：单色（灰度印刷）
3.制件必须符合QMB-J036.1008 产品说明书及其它类似印刷件技术规范;
4.除客户特别要求外均参照美的冰箱最新版相关企业标准执行;

标记 MARKER	变更内容	修改日期	签名
1	自62310-B2255901更新版本。	2020.07.30	黄志胜
	自62310-D7194301起，更新面贴.	2021.5.21	王雅霞
	自62310-F6595601起，更新版本	2022.2.23	李淳
	自62310-H3920801起，更新固定滑块及警告语	2022.11.25	王雅霞
	自2025.4.8日起，更新部分线条图	2025.4.8	石尚延
	自2025.6.27日起，修改型号	2025.6.27	石尚延
	自2025.9.1日起按客户要求更新版面内容	2025.9.1	石尚延
	自2025.10.10日起按客户要求更新版面内容	2025.10.10	石尚延

GE APPLIANCES

Bottom-Freezer REFRIGERATORS

SAFETY INFORMATION 3

USING THE REFRIGERATOR
Controls 5
Shelves and Racks and Pans 6

CARE AND CLEANING 7

INSTALLATION INSTRUCTIONS
Preparing to Install the Refrigerator 9
Reversing the Door Swing. 10
Preparing The Cabinet Opening. 12

TROUBLESHOOTING
Normal Operating Sounds. 13
Troubleshooting Tips 14

WARRANTY 16

CONSUMER SUPPORT 18

OWNER'S MANUAL & INSTALLATION INSTRUCTIONS

M2E9F

ENGLISH/FRANÇAIS

Write the model and serial numbers here:

Model #_____

Serial # _____

Find these numbers on a label inside the fresh food compartment.

GE is a trademark of the General Electric Company. Manufactured under trademark license.

29-6283 11/25 M

THANK YOU FOR MAKING GE APPLIANCES A PART OF YOUR HOME.

Whether you grew up with GE Appliances, or this is your first, we're happy to have you in the family.

We take pride in the craftsmanship, innovation and design that goes into every GE Appliances product, and we think you will too. Among other things, registration of your appliance ensures that we can deliver important product information and warranty details when you need them.

Register your GE appliance now online. Helpful websites and phone numbers are available in the Consumer Support section of this Owner's Manual. You may also mail in the pre-printed registration card included in the packing material.

GE APPLIANCES

IMPORTANT SAFETY INFORMATION
READ ALL INSTRUCTIONS BEFORE USING THE APPLIANCE

⚠WARNING To reduce the risk of fire, explosion, electric shock, or injury when using your refrigerator, follow these basic safety precautions:

- This refrigerator must be properly installed and located in accordance with the Installation Instructions before it is used.
- Unplug the refrigerator before making repairs or cleaning.
  NOTE: Power to the refrigerator cannot be disconnected by any setting on the control panel.
  NOTE: Repairs must be performed by a qualified Service Professional.
- Replace all parts and panels before operating.
- Do not store or use gasoline or other flammable vapors and liquids in the vicinity of this or any other appliance.
- Do not store explosive substances such as aerosol cans with a flammable propellant in this appliance.
- Do not use an extension cord.
- To prevent suffocation and entrapment hazards to children, remove the doors of the refrigerator before disposing of it or discontinuing its use.
- To avoid serious injury or death, children should not stand on, or play in or with the appliance.
- Children and persons with reduced physical, sensory or mental capabilities or lack of experience and knowledge can use this appliance only if they are supervised or have been given instructions on safe use and understand the hazards involved.
- This appliance is intended to be used in household and similar applications such as: staff kitchen areas in shops, offices and other working environments; farm houses; by clients in hotels, motels, bed & breakfast and other residential environments; catering and similar non-retail applications.

⚠CAUTION To reduce the risk of injury when using your refrigerator, follow these basic safety precautions.

- Do not clean shelves with warm water when cold. Components may break if exposed to sudden temperature changes or impact, such as bumping or dropping.
- Keep fingers out of the “pinch point” areas; clearances between the lid and cabinet are necessarily small. Be careful closing lid when children are in the area.
- Do not touch the cold surfaces in the freezer compartment when hands are damp or wet, skin may stick to these extremely cold surfaces.
- Do not refreeze frozen foods which have thawed completely.

⚠WARNING **EXPLOSION HAZARD Flammable Refrigerant**

This appliance contains isobutane refrigerant, R600a, a natural gas with high environmental compatibility. However, it is also combustible. Adhere to the warnings below to reduce the risk of injury or property damage.

1. When handling, installing and operating the appliance, care should be taken to avoid damage to the refrigerant tubing.
2. Service shall only be performed by authorized service personnel. Use only manufacturer-authorized service parts.
3. Dispose of appliance in accordance with Federal and Local Regulations. Flammable refrigerant and insulation material used require special disposal procedures. Contact your local authorities for the environmentally safe disposal of your appliance.
4. Keep ventilation openings in the appliance enclosures or in the built-in structure clear of obstruction.
5. Do not use mechanical devices or other means to accelerate the defrosting process.
6. Do not damage refrigerant circuit.
7. Do not use electrical appliances inside the food storage compartment of the appliance.

STATE OF CALIFORNIA PROPOSITION 65 WARNINGS:

⚠WARNING This product contains one or more chemicals known to the State of California to cause cancer and birth defects or other reproductive harm.

READ AND SAVE THESE INSTRUCTIONS

IMPORTANT SAFETY INFORMATION
READ ALL INSTRUCTIONS BEFORE USING THE APPLIANCE

INSTALLATION

⚠WARNING  **EXPLOSION HAZARD**

Keep flammable materials and vapors, such as gasoline, away from refrigerator. Failure to do so can result in fire, explosion, or death.

CONNECTING ELECTRICITY

⚠WARNING  **ELECTRICAL SHOCK HAZARD**

Plug into a grounded 3-prong outlet.
Do not remove the ground prong.
Do not use an adapter.
Do not use an extension cord.
Failure to follow these instructions can result in death, fire, or electrical shock.

Do not, under any circumstances, cut or remove the third (ground) prong from the power cord. For personal safety, this appliance must be properly grounded.

The power cord of this appliance is equipped with a 3-prong (grounding) plug which mates with a standard 3-prong (grounding) wall outlet to minimize the possibility of electric shock hazard from this appliance.

Have the wall outlet and circuit checked by a qualified electrician to make sure the outlet is properly grounded.

Where a standard 2-prong wall outlet is encountered, it is your personal responsibility and obligation to have it replaced with a properly grounded 3-prong wall outlet.

The refrigerator should always be plugged into its own individual electrical outlet which has a voltage rating that matches the rating plate.

A 115 Volt AC, 60 Hz, 15- or 20-amp fused, grounded electrical supply is required. This provides the best performance and also prevents overloading house wiring circuits which could cause a fire hazard from overheated wires.

Never unplug your refrigerator by pulling on the power cord. Always grip plug firmly and pull straight out from the outlet.

Immediately discontinue use of a damaged supply cord. If the supply cord is damaged, it must be replaced by a qualified service professional with an authorized service part from the manufacturer.

When moving the refrigerator away from the wall, be careful not to roll over or damage the power cord.

PROPER DISPOSAL OF YOUR OLD APPLIANCE

⚠WARNING **SUFFOCATION AND ENTRAPMENT HAZARD**

Failure to follow these disposal instructions can result in death or serious injury

IMPORTANT: Child entrapment and suffocation are not problems of the past. Junked or abandoned appliances are still dangerous even if they will sit for “just a few days.” If you are getting rid of your old appliance, please follow the instructions below to help prevent accidents.

Before You Throw Away Your Old Refrigerator:

- Take off the fresh food and freezer door.
- Leave the baskets in place so that children may not easily climb inside.

Refrigerant and Foam Disposal:

Dispose of appliance in accordance with Federal and Local Regulations. Flammable refrigerant and insulation material used require special disposal procedures. Contact your local authorities for the environmentally safe disposal of your appliance.

READ AND SAVE THESE INSTRUCTIONS

Controls

Display screen

setting 1: 8°C
setting 2: 6°C
setting 3: 4°C Recommended
setting 4: 2°C

Display

When the unit is powered on for the first time, the display screen will remain on for a full 3 seconds and default to "Setting 3", which is the recommended operating temperature.

Setting the Temperature

Each time the button is pressed once,the temperature setting changes one time.
After the has been completed, the refrigerator will run according to the set value after 15s.

Locking and Unlocking the Controls

The temperature control panel locks within 15 seconds of no activity. When the temperature control panel is locked, press the lock pad for 3 seconds to unlock it in order to adjust the settings.

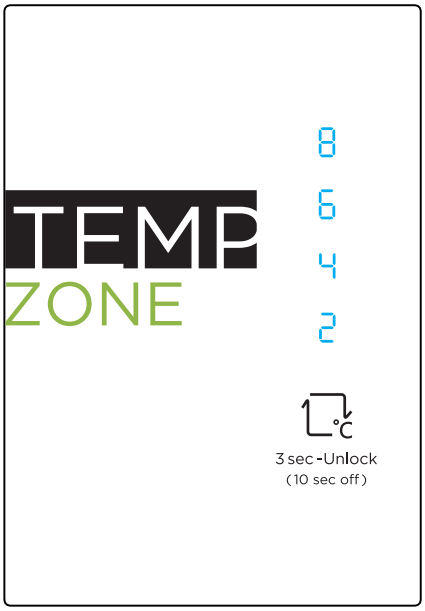

Shelves and Racks and Pans

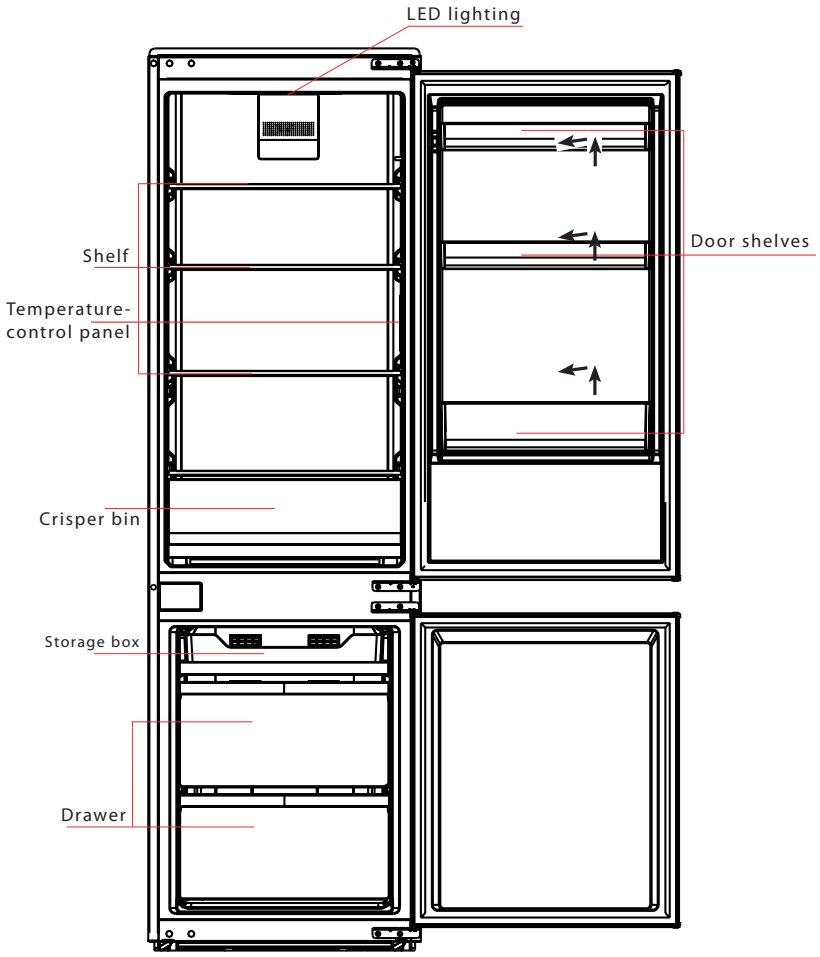

CAUTION Do not clean glass shelves or covers with warm water when they are cold. Glass shelves and covers may break if exposed to sudden temperature changes or impact such as bumping or dropping. Tempered glass is designed to shatter into many small pieces if it breaks.

NOTE: Do not block air outlet by placing food items directly against it. Erratic temperatures may result.

Multipurpose Pan

This pan can use for storing vegetable, fruit, snack etc.

To remove, pull the pan straight out.

Fridge Door Bins

To remove door bins, slide bin up over the rib in the door and pull out.

To install door bins, slide the bin over the rib in the door. The small bin goes at the top on either set of ribs. Large bins go at the bottom and in the middle.

NOTE: Placing the door bins in the wrong locations will cause the Fresh Food door not to close.

Freezer Drawers

Storage Box

The divider can be placed in 2 positions for better organization of the drawer. Lift the divider out to rem ove it. Slip it over one of the 2 ribs in the drawer to install.

Drawers

The lower drawers are intended for larger and bulky items that may get heavier as they are frozen over time. To remove the drawers, simply lift it out.

Care and Cleaning

Cleaning the Outside

The door handles and trim (on some models). Clean with a cloth dampened with soapy water. Dry with a soft cloth.

Keep the outside clean. Wipe with a clean cloth lightly dampened with mild liquid dish detergent. Dry and polish with a clean, soft cloth.

Do not wipe the refrigerator with a soiled dish cloth or wet towel. These may leave a residue that can erode the paint. Do not use scouring pads, powdered cleaners, bleach or cleaners containing either bleach or ammonia because these products can scratch and weaken the paint finish.

The stainless steel doors and door handles (on some models) can be cleaned with a commercially available stainless steel cleaner. Cleaners with oxalic acid such as Bar Keepers Friend Soft Cleanser™ will remove surface rust, tarnish and small blemishes. Use only a liquid cleanser free of grit and rub in the direction of the brush lines with a damp soft sponge. Do not use appliance wax or polish on the stainless steel.

Cleaning the Inside

To help prevent odors, leave an open box of baking soda in the fresh food and freezer compartments.

Unplug the refrigerator before cleaning.
If this is not practical, wring excess moisture out of sponge or cloth when cleaning around switches, lights or controls.

Use warm water and baking soda solution—about a tablespoon (15 ml) of baking soda to a quart (1 liter) of water. This both cleans and neutralizes odors. Rinse and wipe dry.

After cleaning the door gaskets, apply a thin layer of petroleum jelly to the door gaskets at the hinge side. This helps keep the gaskets from sticking and bending out of shape.

⚠ CAUTION Do not clean glass shelves or covers with warm water when they are cold. Glass shelves and covers may break if exposed to sudden temperature changes or impact such as bumping or dropping. Tempered glass is designed to shatter into many small pieces if it breaks.

Do not wash any plastic refrigerator parts in the dishwasher.

Cleaning the Inside

Be careful when moving the refrigerator away from the wall. All types of floor coverings can be damaged, particularly cushioned coverings and those with embossed surfaces.

Pull the refrigerator straight out and return it to position by pushing it straight in. Moving the refrigerator in a side direction, or leaning the unit to the corner to pull or push, may result in damage to the floor covering or refrigerator.

When pushing the refrigerator back, make sure you don't roll over the power cord or ice maker supply line (on some models).

Adjust leveling legs and make sure the unit is leveled.

Light

This refrigerator has LED lighting. Call service If the light is broken or goes out.

Care And Cleaning

Preparing for Vacation

For long vacations or absences, remove food and unplug the refrigerator. Unplug the refrigerator. This refrigerator will remember the current setting when you plug it in again. Clean the interior with a baking soda solution of one tablespoon (15 ml) of baking soda to one quart (1 liter) of water. Leave the doors open.

If an Icemaker has been Installed it must be turned off; move the switch to the OFF position on the power switch model. Shut off the water supply to the refrigerator.

If the temperature can drop below freezing, have a qualified servicer drain the water supply system (on some models) to prevent serious property damage due to flooding.

Preparing to Move

Secure all loose items, such as shelves and drawers, by taping them securely in place to prevent damage.

To prevent the doors from opening while moving, secure them to the case with tape. Be sure the refrigerator stays in an upright position during moving.

Installation Instructions

If you have questions, call 1.800.561.3344 or visit our Website at: ***GEAppliances.ca.***

BEFORE YOU BEGIN

Read these instructions completely and carefully.

- **IMPORTANT –** Save these instructions for local inspector's use.
- **IMPORTANT –** Observe all governing codes and ordinances.
- **Note to Installer –** Be sure to leave these instructions with the Consumer.
- **Note to Consumer –** Keep these instructions for future reference.
- **Skill level** – Installation of this appliance requires basic mechanical skills.
- **Completion time** – Refrigerator Installation 15 minutes
  Reversing the Door Swing 15 minutes
- Proper installation is the responsibility of the installer.
- Product failure due to improper installation is not covered under the Warranty.

REFRIGERATOR LOCATION

- Do not install the refrigerator where the temperature will go below 55°F (12.7°C) because it will not run often enough to maintain proper temperatures.
- Do not install the refrigerator where the temperature will go above 100°F (37°C) because it will not perform properly.
- Do not install the refrigerator in a location exposed to water (rain, etc.) or direct sunlight.
- Install it on a floor strong enough to support it fully loaded.

CLEARANCES

Allow the following clearances for ease of installation, proper air circulation and plumbing and electrical connections.

Sides	1/8" (3 mm)
Top	1/8" (3 mm)
Back	1"(25mm)

ROLLERS AND LEVELING LEGS

Leveling legs near each front corner of the refrigerator are adjustable. They firmly position the refrigerator and prevent it from moving when the doors are opened. Leveling legs should be set so the front of the refrigerator is raised just enough that the doors close easily when opened about halfway.

Turn the leveling legs **clockwise to raise** the refrigerator, **counterclockwise to lower it.**

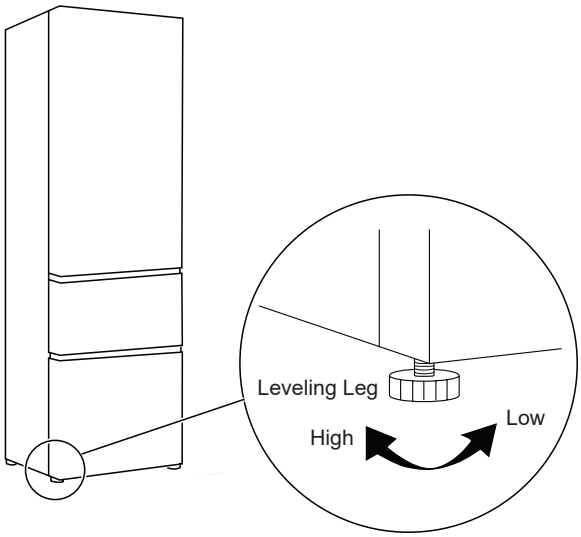

Installation Instructions

REVERSING THE DOOR SWING

⚠ WARNING Follow all steps when reversing the door swing. Failure to follow these instructions, leaving off parts, or overtightening screws, can lead to the door falling off and result in injury and property damage

IMPORTANT NOTES

- When reversing the door swing:
- Read the instructions all the way through before starting.
- Tighten all hinge screws but avoid over-tightening to prevent stripping.
- Handle parts carefully to avoid scratching paint.
- Set screws down by their related parts to avoid losing them.
- Provide a non-scratching work surface for the doors.

⚠ CAUTION **Lifting Hazard**

The Fresh Food and Freezer doors are heavy. Use both hands to secure the doors before lifting.

IMPORTANT: Once you begin, do not move the cabinet until door-swing reversal is completed.

These instructions are for changing the hinges from the right side to the left side—If you ever want to change the hinges back to the right side, follow these same instructions and reverse all references to left and right.

TOOLS REQUIRED

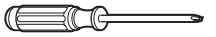
Phillips screwdriver


Masking tape


Pliers


Flat head screwdriver

BEFORE YOU START

1. **Unplug the refrigerator from its electrical outlet.**
2. Empty all door shelves, including the dairy compartment.

IMPORTANT: Do not let door drop to the floor. To do so could damage the door stop.

1. Unscrew 3 screws on top of front case and remove screw caps as shown

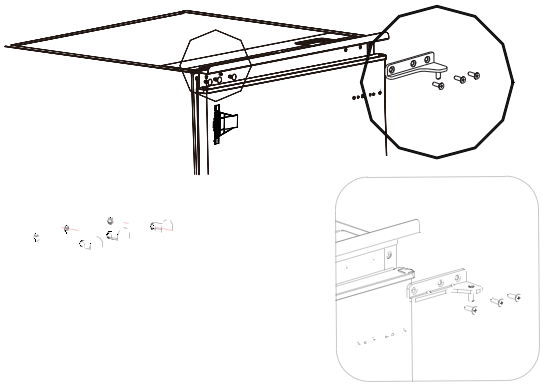

2. Lift the door straight off of the bottom hinge. Set the door aside.
3. Unscrew and remove the bottom hinge from the cabinet the screw cover on the left side.

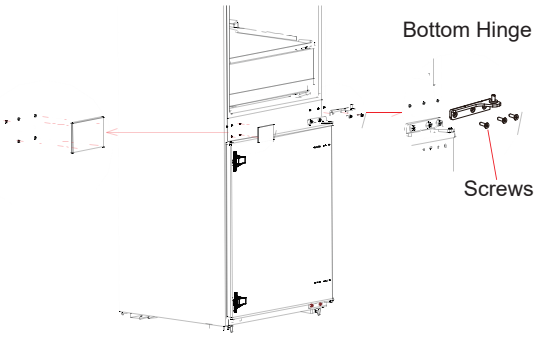

REVERSING THE DOOR SWING (CONT.)

4. Exchange the R:bottom hinge and R:upper hinge, then install them according to below steps, and install the top hole caps.

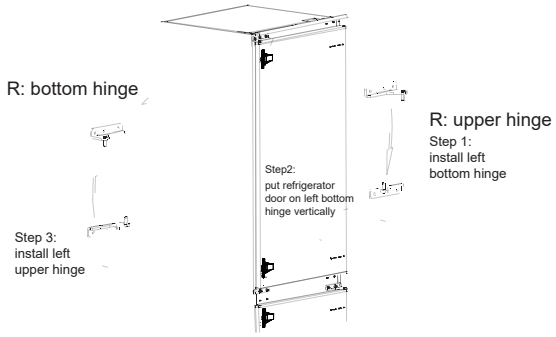

5. Remove the two fixed blocks of the refrigerator door and rotate them 180 and install on the opposite side.

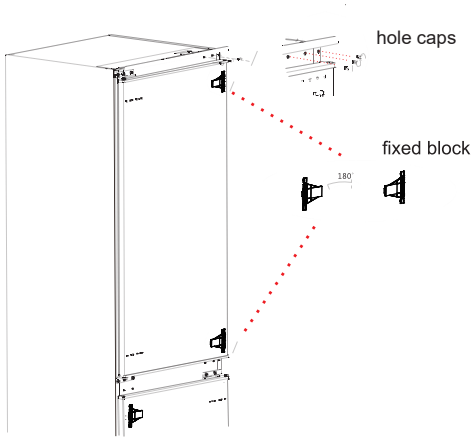

6. Remove the the upper hinge of freezer door.

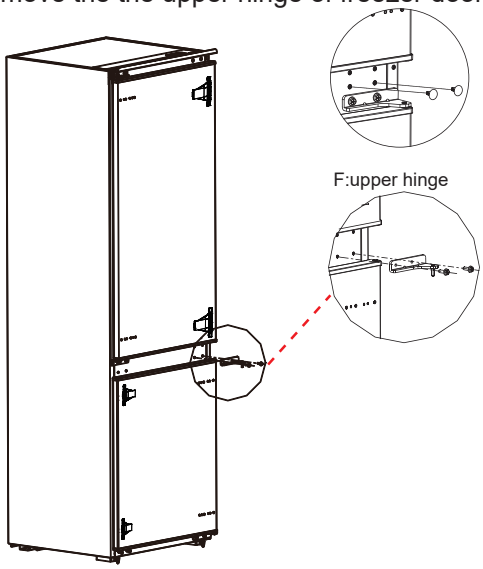

7. Remove the freezer door, the bottom hinge and the hole caps.

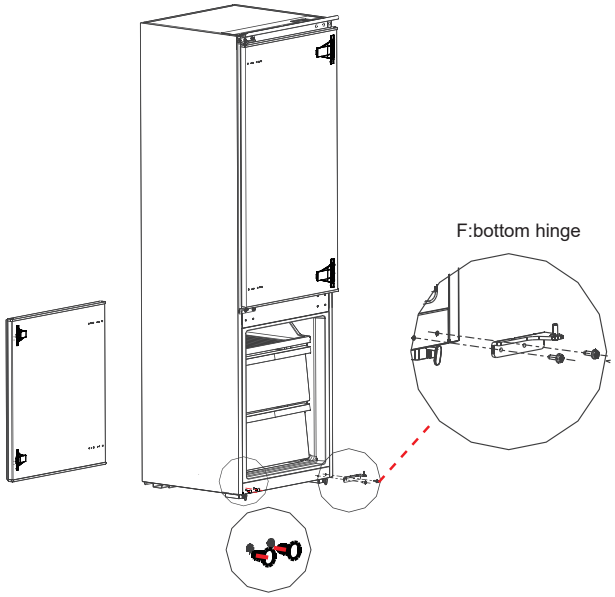

8. Exchange the F:bottom hinge and F:upper hinge, then install them according to below steps, and install the top hole cover and lower hole caps.

9. Remove the two fixed blocks of freezer door and rotate them 180°C, and install them on other side of freezer door.

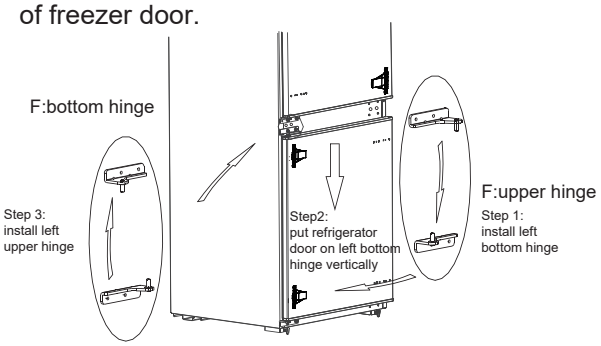

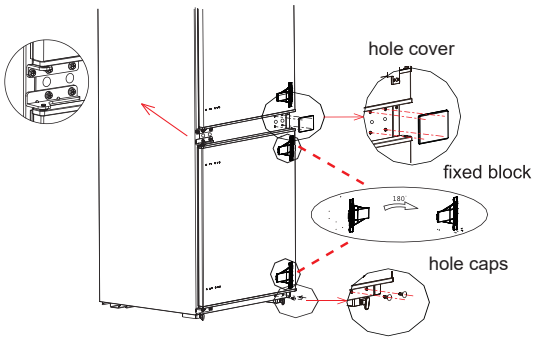

Installation Instructions

PREPARING THE CABINET OPENING

- Cabinet size requirement.

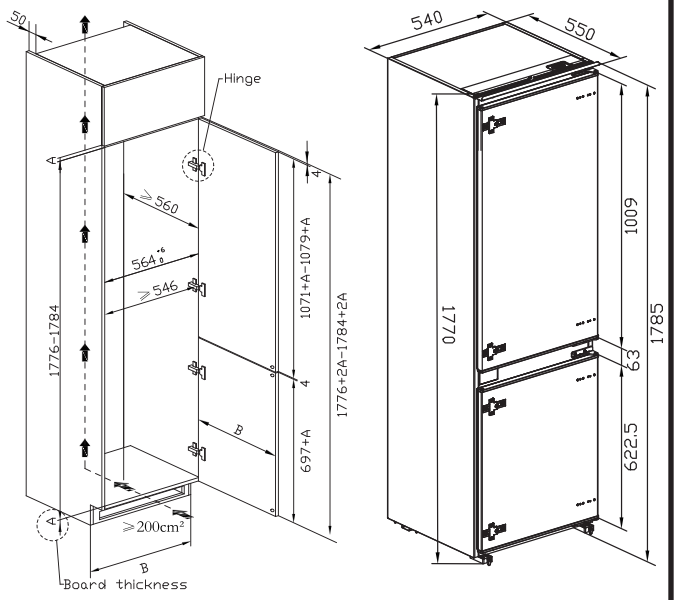

- Push the refrigerator into the cabinet and adjust it to make sure the top baffle completely touches the top edge of the cabinet, and the limit hook of supporting leg completely touches the bottom edge of the cabinet.

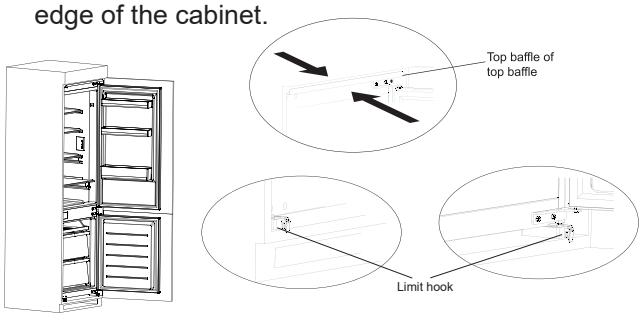

- Fix the supporting leg with screws, then install the screw caps.

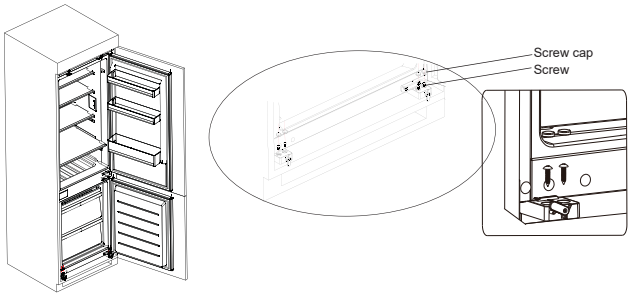

- Fix the top baffle to the top of the cabinet inner with screws, then install the screw caps.

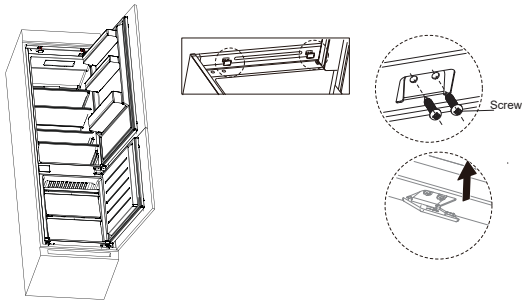

- Open the lower door of cabinet to its maximum angle, and open the lower door of the refrigerator to the corresponding position. Slide the block to make sure inner edge aligns with the lower door edge of refrigerator, then fix the block to the door of cabinet with screws and install screw caps. Fix the upper refrigerator door to the cabinet door in the same way.

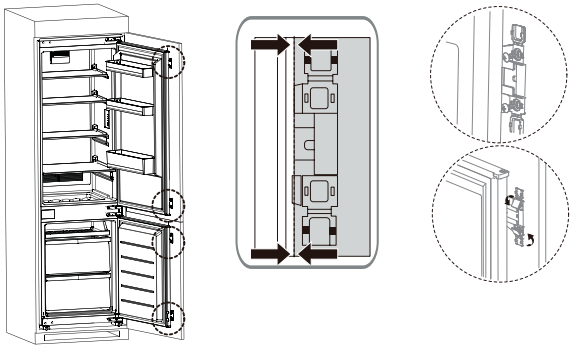

- Remove the sealing strip from accessory bag, and press it in the gap between the cabinet and the refrigerator. Installation is complete.

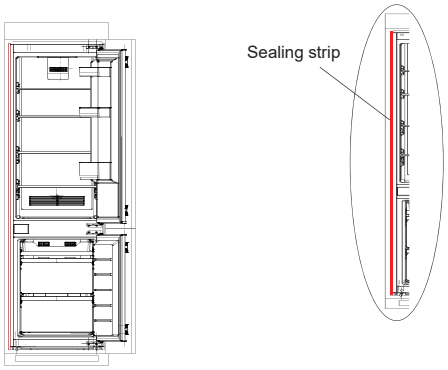

Normal Operating Sounds

Newer refrigerators sound different from older refrigerators. Modern refrigerators have more features and use newer technology.

Do you hear what I hear? These sounds are normal.



- The new high efficiency compressor may run faster and longer than your old refrigerator and you may hear a high-pitched hum or pulsating sound while it is operating.
- You may hear a whooshing sound when the doors close. This is due to pressure equalizing within the refrigerator.



- You may hear the fans spinning at high speeds.
  This happens when the refrigerator is first plugged in, when the doors are opened frequently or when a large amount of food is added to the refrigerator or freezer compartments. The fans are helping to maintain the correct temperatures.

CLICKS, POPS, CRACKS and CHIRPS

- You may hear cracking or popping sounds when the refrigerator is first plugged in. This happens as the refrigerator cools to the correct temperature.
- The compressor may cause a clicking or chirping sound when attempting to restart (this could take up to 5 minutes).
- Expansion and contraction of cooling coils during and after defrost can cause a cracking or popping sound.



WATER SOUNDS

- The flow of refrigerant through the freezer cooling coils may make a gurgling noise like boiling water.
- Water dropping on the defrost heater can cause a sizzling, popping or buzzing sound during the defrost cycle.
- A water dripping noise may occur during the defrost cycle as ice melts from the evaporator and flows into the drain pan.
- Closing the door may cause a gurgling sound due to pressure equalization.

Troubleshooting Tips... Before you call for service

Save time and money! Review the charts on the following pages first and you may not need to call for service. If needed, service can be scheduled by visiting us online GEAppllances.com or calling 800.GECARES 800.432.2737. In Canada visit GEAppllances.ca or call 800.561.3344.

Problem	Possible Causes	What to Do
Refrigerator does not operate	Refrigerator in defrost cycle.	Wait about 30 minutes for defrost cycle to end.
	Either or both controls set to OFF	Set the controls to a lower temperature setting.
	Refrigerator is unplugged.	Push the plug completely into the outlet.
	The fuse is blown/clrcult breaker is tripped.	Replace fuse or reset the breaker.
Motor operates for long periods or cycles on and off frequently. (Modern refrigerators with more storage space and a larger freezer require more operating time. They start and stop often to maintain even temperatures.)	Normal when refrigerator is first plugged in.	Wait 24 hours for the refrigerator to completely cool down.
	Often occurs when large amounts of food are placed in refrigerator.	This is normal.
	Door left open.	Check to see if package is holding door open.
	Hot weather or frequent door openings.	This is normal.
	Temperature controls set at the coldest setting.	See Temperature Control section.
Refrigerator or freezer compartment too warm	Temperature control not set cold enough.	See Temperature Control section.
	Warm weather or frequent door openings.	Set the temperature control one step colder. See Temperature Control section.
	Door left open.	Check to see if package is holding door open.
Frost or ice crystals on frozen food (frost within package is normal)	Door left open.	Check to see if package is holding door open.
	Too frequent or too long door openings.	This is normal.
Divider between refrigerator and freezer compartments feels warm.	Automatic energy saver system circulates warm liquid around the front edge of the freezer compartment.	This helps prevent condensation on the outside.

Troubleshooting Tips... Before you call for service

Problem	Possible Causes	What to Do
Refrigerator has odor.	Foods transmitting odor to refrigerator.	Foods with strong odors should be tightly wrapped.
		Keep an open box of baking soda in the refrigerator; replace every 3 months.
	Interior needs cleaning.	See Care and Cleaning section.
Moisture forms on outside of refrigerator.	Not unusual during periods of high humidity.	Wipe surface dry.
Moisture collects inside (in humid weather, air carries moisture into refrigerator when doors are opened)	Due to the higher humidity in the refrigerator, you may on occasion experience fog or small amounts of moisture in the refrigerator compartment.	This is normal and may come and go as different food loads and environmental conditions change. Wipe dry with a paper towel if desired.
	Interior light does not work	No power at the outlet.
	Light bulb is burned out.	See Care and Cleaning section.
Hot air from the bottom of the refrigerator	Normal airflow cooling motor. In the refrigeration process, it is normal that heat be expelled in the area under the refrigerator. Some floor coverings are sensitive and will discolor at these normal and safe temperatures.	This is normal.
Refrigerator never shuts off but the temperatures are ok.	Adaptive defrost keeps compressor running during door openings.	This is normal. The refrigerator will
cycle off after the door remains closed for 2 hours.		
Door not closing properly.	Door gasket on hinge side sticking or folding over.	Apply paraffin wax to the face of the gasket.
Door does not close by Itself	Leveling legs need adjusting.	See Rollers and Leveling Legs in the
Installation instructions section.	Freezer door opens when refrigerator door is closed.	This is normal if the door closes after it pops open.
	Food too close to the air vent at the back of the refrigerator.	Move food away from the air vent.
Food freezing in the refrigerator.	Refrigerator control is set too cold.	Move the refrigerator control to a warmer temperature.

WARRANTY

Refrigerator Warranty

For US Customers, all warranty service provided by our Factory Service Centers, or an authorized Customer Care® technician. To schedule service, on-line, 24 hours a day, visit us at GEAppliances.com, or call 800.GE.CARES (800.432.2737). Please have serial number and model number available when calling for service.
In Canada, call 800.561.3344.

For the Period of:	GE Appliances Will Replace
One Year From the date of the original purchase	**Any part** of the refrigerator which fails due to a defect in materials or workmanship. During the **limited one-year warranty**, GE Appliances will also provide, **free of charge**, all labor and related service to replace the defective part.

What is Not Covered:

- **Service trips to your home to teach you how to use the product.**
- **Improper installation, delivery or maintenance.**
- **Failure of the product if it is abused, misused, or used for other than the intended purpose or used commercially.**
- **Loss of food due to spoilage.**
- **Replacement of house fuses or resetting of circuit breakers.**
- **Damage caused after delivery.**
- **Replacement of the water filter cartridge, if included, due to water pressure that is outside the specified operating range or due to excessive sediment in the water supply.**
- **Replacement of the light bulbs, if included, or water filter cartridge, if included, other than as noted above.**
- **Damage to the product caused by accident, fire, floods or acts of God.**
- **Incidental or consequential damage caused by possible defects with this appliance.**
- **Product not accessible to provide required service.**
- **Damage caused by a non-GE Appliances Brand water filter.**
- **Damage to finish, such as surface rust, tarnish, or small blemishes not reported within 48 hours of delivery.**
- **Products which are not defective, broken, or which are working as described in the owner's manual.**

EXCLUSION OF IMPLIED WARRANTIES — Your sole and exclusive remedy is product repair as provided in this Limited Warranty. Any implied warranties, including the implied warranties of merchantability or fitness for a particular purpose, are limited to one year or the shortest period allowed by law.

For our Customers: This warranty is extended to the original purchaser and any succeeding owner for products purchased for home use within Canada. If the product is located in an area where service by a GE Authorized Servicer is not available, you may be responsible for a trip charge or you may be required to bring the product to an Authorized GE Service location for service.

Warrantor US: GE Appliances, *a* **Haier** *company*

In Canada (including the province of Québec):

This limited warranty is extended to the original purchaser and any succeeding owner for products purchased in Canada including Québec for home use within Canada including Québec. If the product is located in an area where service by a GE Appliances Authorized Servicer is not available, you may be responsible for a trip charge or you may be required to bring the product to an Authorized GE Appliances Service location.
Some provinces including Québec do not allow the exclusion or limitation of incidental or consequential damages. This limited warranty gives you specific legal rights, and you may also have other rights which vary from province to province including Québec. To know what your legal rights are, consult your local or provincial consumer affairs office.

For Québec consumers only - Notice on the warranty of availability of spare parts, repair services and information necessary for repair or maintenance (s. 39 of the Consumer Protection Act):

Please be advised that MC Commercial Inc. ("MC Commercial") does not guarantee, within the meaning of section 39 of the Consumer Protection Act, CQLR, c. P-40.1 and sections 79.18 to 79.20 of the Regulation respecting the application of the Consumer Protection Act, CQLR, c P-40.1, r. 3, the availability of replacement parts, repair services, or the information necessary for the maintenance or repair of goods manufactured, imported,advertised, or sold by MC Commercial.
Please note that MC Commercial Inc. continues to offer the manufacturer's limited warranty as stated in the Owner's Manual or Quick Guide, and that this limited warranty is distinct from the statutory warranty of availability provided for under section 39 of the Consumer Protection Act.

Warrantor: MC Commercial Inc., Burlington, ON, L7L 6B2

Staple your receipt here. Proof of the original purchase date is needed to obtain service under the warranty.

Consumer Support

GE Appliances Website

Have a question or need assistance with your appliance? Try the GE Appliances Website 24 hours a day, any day of the year! You can also shop for more great GE Appliances products and take advantage of all our on-line support services designed for your convenience. In the US: **GEAppliances.com** In Canada: **GEAppliances.ca**

Register Your Appliance

Register your new appliance on-line at your convenience! Timely product registration will allow for enhanced communication and prompt service under the terms of your warranty, should the need arise. You may also mail in the pre-printed registration card included in the packing material.

In the US: **GEAppliances.com/register**

In the Canada: **https://geappliances.ca/en_CA/service**

Schedule Service

Expert GE Appliances repair service is only one step away from your door. Get on-line and schedule your service at your convenience any day of the year. In the US: **GEAppliances.com/service** or call 800.432.2737 during normal business hours.

In Canada: **GEAppliances.ca/en/support/service-request** or call 800.561.3344

Extended Warranties

Purchase a GE Appliances extended warranty and learn about special discounts that are available while your warranty is still in effect. You can purchase it on-line anytime. GE Appliances Services will still be there after your warranty expires. In the US: **GEAppliances.com/extended-warrantv** or call 800.626.2224 during normal business hours.

In Canada: **GEAppliances.ca/en/support/purchase-extended-warrantv** or call 800.290.9029

Remote Connectivity

For assistance with wireless network connectivity (for models with remote enable),

visit our website at GEAppliances.com/connected-home-start-appliances/ or call 800.220.6899 in the US only.

Parts and Accessories

Individuals qualified to service their own appliances can have parts or accessories sent directly to their homes (VISA, MasterCard and Discover cards are accepted). Order on-line today 24 hours every day.

In the US: **GEApplianceparts.com** or by phone at 877.959.8688 during normal business hours.

Instructions contained in this manual cover procedures to be performed by any user. Other servicing generally should be referred to qualified service personnel. Caution must be exercised, since improper servicing may cause unsafe operation.

Customers in Canada should consult the yellow pages for the nearest MC Commercial Inc service center, visit our website at **GEAppliances.ca/en/products/parts-filters-accessories** or call 800.661.1616.

Contact Us

If you are not satisfied with the service you receive from GE Appliances, contact us on our Website with all the details including your phone number, or write to:

In the US: General Manager, Customer Relations | GE Appliances, Appliance Park | Louisville, KY 40225 **GEAppliances.com/contact**

In Canada: Director, Consumer Relations, MC COMMERCIAL Inc. | 1100 Burloak Dr, Suite 601 | Burlington, ON L7L 6B2 **GEAppliances.ca/en/contact-us**

Printed in China

29-6283

GE APPLIANCES

RÉFRIGÉRATEURS À CONGÉLATEUR EN BAS

CONSIGNES DE SÉCURITÉ 20

UTILISATION DU RÉFRIGÉRATEUR
Commandes. 22
Balconnets, clayettes et bacs 23

ENTRETIEN ET NETTOYAGE 24

INSTRUCTIONS D'INSTALLATION
Préparation avant l'installation du réfrigérateur. . . .26
Inversion de la porte 27
Préparation de l'ouverture de l'armoire 29

DÉPANNAGE
Bruits de fonctionnement normaux. 30
Conseils de dépannage 31

GARANTIE. 33

SERVICE À LA CLIENTÈLE 34

MANUEL DE L'UTILISATEUR ET INSTRUCTIONS D'INSTALLATION

M2E9F

ENGLISH/FRANÇAIS

Inscrivez ici les numéros de modèle et de série :

Nº de modèle _____

Nº de série _____

Vous trouverez ces numéros sur une étiquette placée à l'intérieur du compartiment réfrigérateur.

GE est une marque de commerce de General Electric Company. Fabriqué sous licence d'utilisation de marque de commerce.

29-6283 11-25 M

MERCI DE PERMETTRE À ÉLECTROMÉNAGERS GE DE FAIRE PARTIE DE VOTRE FOYER.

Que vous ayez grandi avec des électroménagers GE ou qu'il s'agisse de votre premier appareil GE, nous sommes heureux de vous avoir dans la famille.

Nous sommes fiers du savoir-faire, de l'innovation et du design qui font partie intégrante de tous les électroménagers GE que nous fabriquons, et nous pensons que vous le serez aussi. À cet égard, l'enregistrement de votre appareil nous assure que nous pourrons vous fournir des informations importantes sur votre appareil et des détails sur sa garantie si vous en avez besoin.

Enregistrez votre électroménager GE en ligne dès maintenant. Des sites Web et des numéros de téléphone utiles sont disponibles dans la section « Service à la clientèle » de ce manuel de l'utilisateur. Vous pouvez également envoyer par courrier la carte d'enregistrement préimprimée qui se trouve dans l'emballage de votre appareil.

GE APPLIANCES

INSTRUCTIONS IMPORTANTES DE SÉCURITÉ
LIRE TOUTES LES INSTRUCTIONS AVANT D'UTILISER L'APPAREIL

⚠AVERTISSEMENT Pour réduire le risque d'incendie, d'explosion, de choc électrique ou de blessures lorsque vous utilisez votre réfrigérateur, veuillez suivre ces consignes de sécurité :

- Ce congélateur doit être correctement installé conformément aux Consignes d'Installation avant toute utilisation.
- Débranchez le réfrigérateur avant d'effectuer une réparation, de remplacer une ampoule ou de le nettoyer.
  Remarque : L'alimentation du réfrigérateur ne peut être déconnectée par aucune des fonctions sur le panneau de commande.
  Remarque : Les réparations doivent être effectuées par un professionnel qualifié.
- Remettez toutes les pièces et panneaux en place avant d'utiliser l'appareil.
- Abstenez-vous d'entreposer ou d'utiliser de l'essence ou d'autres vapeurs et liquides inflammables aux alentours de cet électroménager ou d'autres appareils.
- N'entreposez pas dans cet électroménager des substances explosives telles que des bombes aérosols qui contiennent un gaz propulseur.
- N'utilisez pas de cordon de rallonge.
- Pour éviter tout risque de suffocation ou d'enfermement, retirez le couvercle d'un réfrigérateur avant de le mettre au rebut ou si vous arrêtez de l'utiliser.
- Afin de prévenir les accidents graves ou la mort, les enfants ne doivent pas se tenir ni jouer dans ou sur l'électroménager.
- Les enfants et les personnes dont les capacités sont réduites sur le plan physique, sensoriel ou mental, ou qui manquent d'expérience ou de connaissances, peuvent utiliser cet électroménager seulement si elles sont surveillées ou ont reçues des consignes de sécurité sur son usage et les risques y sont associés.
- Cet électroménager est conçu pour une utilisation domestique et applications similaires : salle du personnel dans une usine, un bureau ou d'autres lieux de travail; maison de ferme; clients dans un hôtel, un motel, un gîte touristique et d'autres lieux résidentiels; approvisionnement et applications similaires non reliées au commerce de détail.

⚠ATTENTION Pour réduire le risque de blessures lorsque vous utilisez votre réfrigérateur veuillez suivre les consignes de sécurité suivantes :

- Ne nettoyez pas le réfrigérateur avec de l'eau tiède quand celui-ci est froid. Les composants peuvent se casser s'ils sont exposés à des changements soudains de température ou si vous les cognez ou les faites tomber.
- Éloignez les doigts des parties du réfrigérateur où l'on peut facilement se pincer : les espaces entre le couvercle et la cuve sont toujours étroits. Soyez prudent lorsque vous fermez le couvercle en présence d'enfants.
- Ne touchez pas les surfaces froides du réfrigérateur lorsque vous avez les mains humides ou mouillées. La peau risque d'adhérer à ces surfaces extrêmement froides.
- Ne recongelez pas les aliments surgelés qui ont complètement dégelé.

⚠AVERTISSEMENT **RISQUE D'EXPLOSION Fluide frigorigène inflammable**

Cet électroménager contient le réfrigérant isobutane, R600a, un gaz naturel à compatibilité élevée avec l'environnement. Il s'agit cependant d'un combustible. Observez les consignes de sécurité ci-dessous afin de réduire le risque de blessure ou de dommage à la propriété.

1. Lors de la manipulation, de l'installation et de l'utilisation de cet appareil, prenez soin de ne pas endommager les tubes de circulation du fluide frigorigène.

2. L'entretien ou la réparation doivent être effectués par un personnel de service autorisé. Utilisez seulement des pièces de rechange autorisées par le fabricant.

3. Mettez le appareil au rebut conformément aux réglementations fédérales et locales. Le fluide frigorigène inflammable et le matériel isolant utilisés nécessitent des procédures de mise au rebut spéciales. Communiquez avec les autorités locales compétentes pour la mise au rebut de votre appareil sans danger pour l'environnement.

4. N'obstruez pas les évents dans l'enceinte prévue pour l'appareil.

5. N'utilisez pas d'appareils ou autres moyens mécaniques pour accélérer le processus de dégivrage.

6. N'endommagez pas le circuit du fluide frigorigène.

7. N'utilisez pas d'appareils électriques dans le compartiment réfrigérateur de cet appareil.

AVERTISSEMENTS DE LA PROPOSITION 65 DE L'ÉTAT DE LA CALIFORNIE:

⚠AVERTISSEMENT Ce produit contient une ou plusieurs substances chimiques reconnues par l'État de Californie pour causer le cancer et des anomalies congénitales ou d'autres problèmes liés à la reproduction.

LIRE ET CONSERVER CES INSTRUCTIONS

INSTRUCTIONS IMPORTANTES DE SÉCURITÉ
LIRE TOUTES LES INSTRUCTIONS AVANT D'UTILISER L'APPAREIL

INSTALLATION

⚠AVERTISSEMENT **Risque d'explosion.**

Conservez les matériaux et vapeurs inflammables tels que l'essence à l'écart de votre appareil. Une explosion, un incendie voire la mort pourrait en résulter.

BRANCHEMENTS ÉLECTRIQUES

⚠AVERTISSEMENT **RISQUE DE CHOC ÉLECTRIQUE.**

Branchez l'appareil dans une prise triple avec terre.
Ne retirez pas la broche de terre.
N'utilisez pas d'adaptateur.
N'utilisez pas de cordon de rallonge.
Le non-respect de ces instructions peut entraîner des risques d'incendies, des chocs électriques ou la mort.

Ne coupez ni retirez en aucun cas la troisième broche (mise à la terre) de la fiche du cordon d'alimentation. Pour votre sécurité, cet appareil doit être correctement mis à la terre.

Le cordon d'alimentation de cet appareil est muni d'une fiche à 3 broches (mise à la terre) qui se branche dans une prise murale ordinaire à 3 alvéoles (mise à la terre) pour réduire au minimum les risques de chocs électriques.

Faites examiner la prise de courant et le circuit par un électricien qualifié pour vous assurer que la prise est correctement mise à la terre.

Dans le cas d'une prise biphasée, l'installateur a la responsabilité et l'obligation de la remplacer par une prise triphasée correctement mise à la terre. N'utilisez pas d'adaptateur.

Le réfrigérateur doit toujours être branché dans sa propre prise de courant, dont la tension nominale est identique à celle indiquée sur la plaque signalétique.

Une alimentation électrique à 115 volts CA, 60 Hz, avec un fusible de 15 ou 20 ampères et une mise à la terre est nécessaire. Ceci permet d'obtenir un meilleur rendement et évite de surcharger les circuits électriques du domicile qui risque d'occasionner un incendie en surchauffant.

Ne débranchez jamais le congélateur en tirant sur le cordon d'alimentation. Saisissez fermement la fiche du cordon et tirez droit pour la retirer de la prise.

Cessez immédiatement d'utiliser un cordon électrique endommagé. Si le cordon électrique est endommagé, son remplacement doit être effectué par un technicien en réparation qualifié au moyen d'un cordon de rechange autorisé par le fabricant.

Lorsque vous déplacez votre congélateur du mur, faites attention de ne pas le faire rouler sur le cordon d'alimentation afin de ne pas l'endommager.

MISE AU REBUT APPROPRIÉE DE VOTRE ANCIEN RÉFRIGÉRATEUR

⚠AVERTISSEMENT **RISQUE DE SUFFOQUER OU D'Y ÊTRE EMPRISONNÉ**

Le non-respect de ces instructions d'élimination peut entraîner la mort ou des blessures graves.

IMPORTANT: Les enfants pris au piège ou morts d'asphyxie sont toujours d'actualité. Les réfrigérateurs et réfrigérateur abandonnés sont toujours aussi dangereux, même si on n'attend que «quelques jours» pour s'en débarrasser. Si vous ne gardez pas votre ancien réfrigérateur ou congélateur, veuillez suivre les directives ci-dessous afin de prévenir les accidents.

Avant de vous débarrasser de votre ancien réfrigérateur ou congélateur :

- Démontez le couvercle du réfrigérateur.
- Laissez les clayettes en place afin d'empêcher les enfants de grimper à l'intérieur.

Mise au rebut des produits réfrigérants et en mousse

Mettez l'électroménager au rebut conformément à la réglementation fédérale et locale. Le fluide frigorigène inflammable et le matériel isolant utilisés nécessitent des procédures de mise au rebut spéciales. Communiquez avec les autorités locales pour connaître la façon de mettre votre électroménager au rebut qui soit respectueuse de l'environnement.

LIRE ET CONSERVER CES INSTRUCTIONS

Commandes

Écran d'affichage

réglage 1 : 8 °C
réglage 2 : 6 °C
réglage 3 : 4 °C Temp. recommandée
réglage 4 : 2 °C

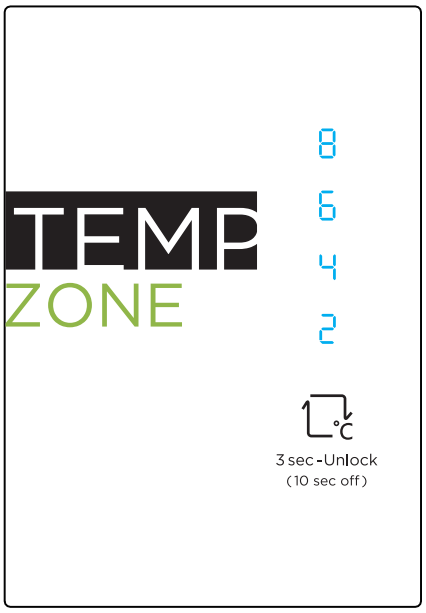

Afficheur

Lorsque l'appareil est mis sous tension pour la première fois, l'écran d'affichage reste allumé pendant 3 secondes et passe par défaut au « Réglage 3 », qui correspond à la température de fonctionnement recommandée.

Réglage de la température

À chaque pression de la touche, le réglage de la température change d'un niveau.
Une fois le réglage terminé, le réfrigérateur fonctionnera selon la valeur définie après 15 secondes.

Verrouiller et déverrouiller les commandes

Le panneau de contrôle de la température se verrouille dans les 15 secondes si vous n'appuyez sur aucune touche. Lorsque le panneau de réglage de la température est verrouillé, appuyez sur la touche de verrouillage pendant 3 secondes pour le déverrouiller afin de régler les paramètres.

Balconnets, clayettes et bacs

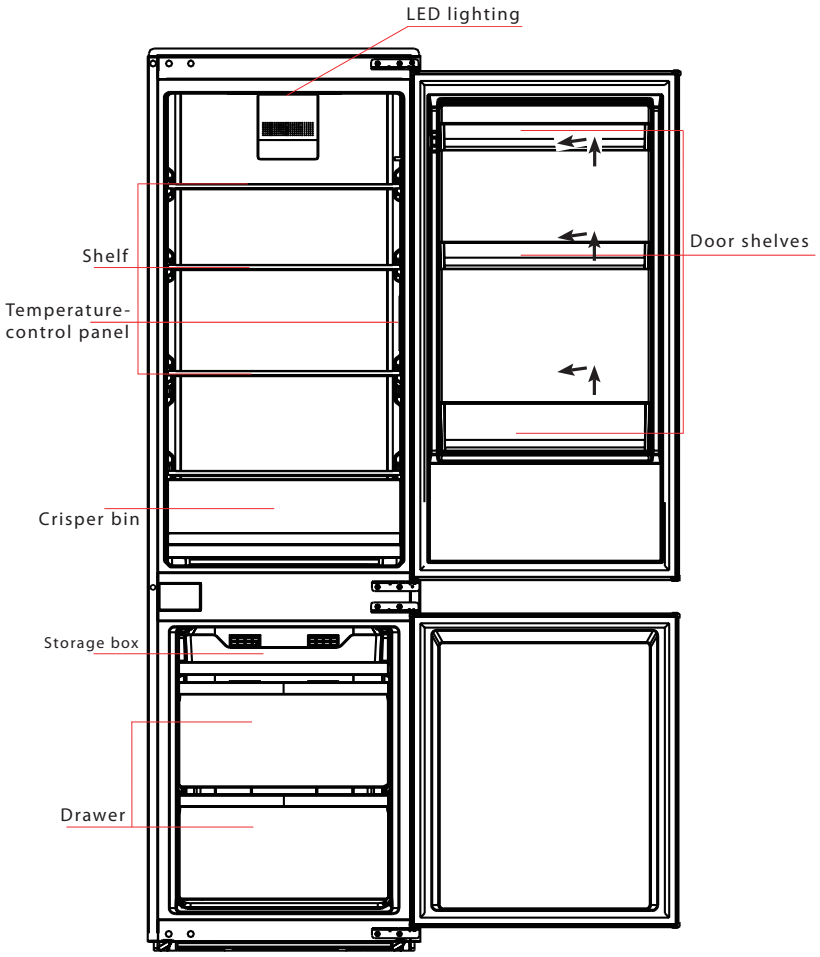

ATTENTION Ne nettoyez pas les clayettes ou les couvercles en verre avec de l'eau tiède lorsqu'ils sont froids. Les clayettes et les couvercles en verre peuvent se briser s'ils sont exposés à des changements soudains de température ou si vous les cognez ou les faites tomber. Le verre trempé est conçu pour se briser en plusieurs petits morceaux s'il se casse.

REMARQUE : Ne bloquez pas la sortie d'air en plaçant directement les aliments contre elle. Des températures irrégulières peuvent en résulter.

Bac multiusage

Ce bac peut être utilisé pour ranger des légumes, des fruits, des collations, etc.

Pour le retirer, tirez le bac directement vers vous.

Balconnets de porte

Pour retirer les balconnets de la porte, faites-les glisser par-dessus la nervure de la porte et retirez-les.

Pour remettre les balconnets de la porte en place, faites-les glisser par-dessus la nervure de la porte et replacez-les. Le petit balconnet doit être placé sur les nervures supérieures de la porte. Les grands balconnets doivent être placés au bas et au milieu de la porte.

REMARQUE : Placer les balconnets au mauvais endroit empêchera la porte du compartiment réfrigérateur de se fermer correctement.

Tiroirs du congélateur

Bac de rangement

Le séparateur peut être placé dans 2 positions pour une meilleure organisation des articles placés dans le tiroir. Soulevez le séparateur pour le retirer. Glissez-le sur l'une des 2 nervures du tiroir pour le mettre en place.

Tiroirs

Les tiroirs inférieurs sont conçus pour les articles volumineux qui peuvent devenir plus lourds à mesure qu'ils sont gelés. Pour retirer les tiroirs, il suffit de les soulever et de les tirer vers soi.

Entretien et nettoyage

Nettoyage de l'extérieur

Poignées de porte et garnitures (sur certains modèles). Nettoyez avec un chiffon imbibé d'eau savonneuse. Séchez à l'aide d'un chiffon doux.

L'extérieur du réfrigérateur doit rester propre. Nettoyez au moyen d'un chiffon propre légèrement imbibé de savon à vaisselle liquide doux. Séchez et polissez à l'aide d'un linge doux et propre.

N'essuyez pas le réfrigérateur avec un torchon sale ou une serviette humide. Ceux-ci peuvent laisser un résidu qui pourrait endommager la peinture. N'utilisez pas de tampon à récurer, de poudre nettoyante, d'agent de blanchiment ou de nettoyants contenant un agent de blanchiment ou de l'ammoniaque, car ils peuvent rayer ou fragiliser le revêtement de peinture.

Les poignées en acier inoxydable (sur certains modèles) peuvent être nettoyées à l'aide d'un nettoyant pour acier inoxydable disponible dans le commerce. Les nettoyants contenant de l'acide oxalique comme Bar Keepers Friend Soft Cleanser[MC] permettent d'éliminer la rouille, le ternissement et les petits défauts de la surface du four. Utilisez uniquement les nettoyants liquides sans abrasif et frottez dans le sens du grain avec une éponge douce et humide. N'utilisez pas de cire ni de produit à polir pour électroménagers sur l'acier inoxydable.

Nettoyage de l'intérieur

Pour éviter l'apparition d'odeurs désagréables, laissez une boîte de bicarbonate de soude ouverte dans le réfrigérateur et le congélateur.

Débranchez le réfrigérateur avant de le nettoyer. Si cela n'est pas possible, essorez bien l'éponge ou le chiffon utilisé lorsque vous nettoyez autour des interrupteurs, des lampes ou des boutons de commande.

Utilisez une solution composée d'une pinte (1 litre) d'eau tiède et d'environ une cuillerée à soupe (15 ml) de bicarbonate de soude. Cette solution vous permettra de nettoyer l'intérieur de l'appareil tout en neutralisant les odeurs. Rincez et essuyez.

Une fois les joints de porte nettoyés, appliquez une fine couche de pétrolatum sur ceux-ci, au niveau des charnières.
Cela évite aux joints de coller et de se tordre.

⚠ ATTENTION Ne nettoyez pas les clayettes ou les couvercles en verre avec de l'eau tiède lorsqu'ils sont froids. Les clayettes et les couvercles en verre peuvent se briser s'ils sont exposés à des changements soudains de température ou si vous les cognez ou les faites tomber. Le verre trempé est conçu pour se briser en plusieurs petits morceaux s'il se casse.

Ne nettoyez aucune des pièces en plastique du réfrigérateur au lave-vaisselle.

Nettoyage de l'intérieur

Soyez prudent lorsque vous déplacez le réfrigérateur loin du mur. Tous les types de couvre-planchers peuvent être endommagés, en particulier les couvre-planchers coussinés ou qui présentent des surfaces en relief.

Sortez le réfrigérateur en le tirant bien droit et remettez-le en place en le repoussant de la même façon. Déplacer le réfrigérateur de façon latérale peut endommager le revêtement de sol ou le réfrigérateur.

Lorsque vous poussez le réfrigérateur pour le remettre en place, assurez-vous qu'il ne roule pas sur le cordon d'alimentation ou sur le tuyau d'alimentation en eau de la machine à glaçons (sur certains modèles).

Ajustez les pieds de mise à niveau et assurez-vous que le réfrigérateur est à niveau.

Lumière

Ce réfrigérateur est doté d'un éclairage à DEL. Appelez le service à la clientèle si vous constatez que la lumière est cassée ou s'éteint.

Entretien et nettoyage

Avant de partir en vacances

En cas de vacances ou d'absences prolongées, retirez les aliments du réfrigérateur et débranchez-le. Débranchez le réfrigérateur. Ce réfrigérateur se rappellera des réglages actuels lorsque vous le rebranchez. Nettoyez l'intérieur avec une solution d'eau et de bicarbonate de soude, à raison d'une cuillère à soupe (15 ml) de bicarbonate de soude pour 1 litre d'eau. Laissez les portes ouvertes.

Si une machine à glaçons a été installée, elle doit être désactivée; placez l'interrupteur sur la position OFF (arrêt) si votre modèle de réfrigérateur est muni d'un interrupteur d'alimentation. Coupez l'alimentation en eau du réfrigérateur.

Dans le cas où la température pourrait descendre en-dessous du point de congélation, demandez à un technicien qualifié de vidanger le système d'alimentation en eau (sur certains modèles) pour éviter de graves dégâts d'eau.

Avant un déménagement

Afin d'éviter d'endommager les pièces mobiles comme les clayettes et les bacs, immobilisez-les au moyen de ruban adhésif.

Fixez les portes à la caisse du réfrigérateur avec du ruban adhésif pour éviter qu'elles ne s'ouvrent pendant le déplacement. Assurez-vous que le réfrigérateur reste en position verticale durant le déménagement.

Instructions d'installation

Si vous avez des questions, composez le 1-800-561-3344 ou consultez notre site Web à : ***electromenagersge.ca.***

AVANT DE COMMENCER

Lisez attentivement toutes ces instructions.

- **IMPORTANT –** Conservez ces instructions pour l'inspecteur local.
- **IMPORTANT –** Respectez tous les codes et règlements en vigueur.
- **Remarque destinée à l'installateur –** Assurez-vous de laisser ces instructions au client.
- **Remarque destinée à l'acheteur –** Conservez ces instructions pour vous y reporter ultérieurement.
- **Niveau de compétence** – L'installation de cet appareil nécessite des compétences de base en mécanique.
- **Durée de l'installation** – Installation du réfrigérateur : 15 minutes
  Inversion de la porte : 15 minutes
- L'installateur est responsable de la qualité de l'installation.
- Les défaillances de l'appareil dues à une mauvaise installation ne sont pas couvertes par la garantie.

EMPLACEMENT DU RÉFRIGÉRATEUR

- N'installez pas le réfrigérateur dans un endroit où la température peut descendre en dessous de 55 °F (12,7 °C), car il ne fonctionnera pas assez souvent pour maintenir une bonne température intérieure.
- N'installez pas le réfrigérateur dans un endroit où la température peut descendre en dessous de 100 °F (37 °C), car il ne fonctionnera pas correctement.
- N'installez pas le réfrigérateur dans un endroit exposé à l'eau (pluie, etc.) ou à la lumière directe du soleil.
- Installez-le sur un plancher assez solide pour le supporter une fois plein.

DÉGAGEMENTS

Prévoyez les dégagements suivants pour faciliter l'installation, la circulation d'air, les raccordements de tuyauterie et les raccordements électriques :
Côtés 1/8 po (3 mm)
Dessus 1/8 po (3 mm)
Arrière 1 po (25 mm)

ROULETTES ET PIEDS DE MISE À NIVEAU

Les pieds de mise à niveau situés à chaque coin avant du réfrigérateur sont réglables. Ils permettent de garder le réfrigérateur solidement en place et l'empêchent de se déplacer lorsque les portes sont ouvertes. Les pieds de mise à niveau doivent être ajustés de manière à ce que l'avant du réfrigérateur soit légèrement surélevé pour permettre aux portes de se fermer facilement lorsqu'elles sont ouvertes à mi-course.

Tournez les pieds de mise à niveau **vers la droite pour surélever** le réfrigérateur ou **vers la gauche pour l'abaisser.**

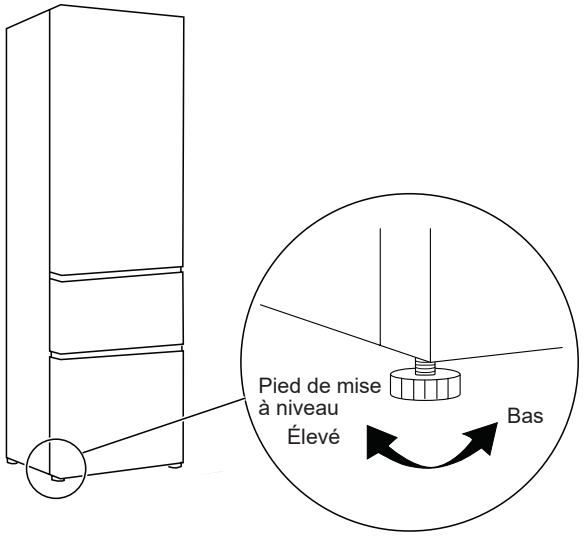

INVERSION DE LA PORTE

AVERTISSEMENT Suivez toutes les étapes pour inverser les portes. Ne pas suivre ces instructions, ne pas installer toutes les pièces ou trop serrer les vis peut entraîner la chute de la porte et causer des blessures et des dommages matériels

REMARQUES IMPORTANTES

- Lorsque vous inversez la porte :
- Lisez bien toutes les instructions avant de commencer.
- Serrez toutes les vis de la charnière, mais évitez de trop serrer pour ne pas endommager leurs filets.
- Manipulez les pièces avec précaution pour éviter de rayer la peinture.
- Placez les vis à côté des pièces auxquelles elles correspondent pour éviter de les égarer.
- Aménagez un espace qui ne présente aucun risque de rayure pour les portes.

ATTENTION **Risque lié au levage**

Les portes des compartiments réfrigérateur et congélateur sont lourdes. Utilisez vos deux mains pour les soulever.

IMPORTANT : Une fois l'inversion commencée, ne déplacez pas la caisse jusqu'à ce que l'inversion soit terminée.

Ces instructions indiquent comment inverser les charnières de la droite vers la gauche. Si vous souhaitez remettre les charnières du côté droit, suivez les mêmes instructions en inversant toutes les références faites aux côtés droit et gauche.

OUTILS NÉCESSAIRES


Tournevis Phillips


Ruban-cache


Pinces


Tournevis plat

AVANT DE COMMENCER

1. Débranchez le réfrigérateur de la prise murale.

2. Videz tous les balconnets de la porte, y compris le compartiment pour produits laitiers.

IMPORTANT : Ne laissez pas la porte tomber sur le sol. Cela pourrait endommager la butée de la porte.

1. Dévissez les 3 vis situées sur le dessus de la caisse avant et retirez les capuchons à vis comme indiqué.

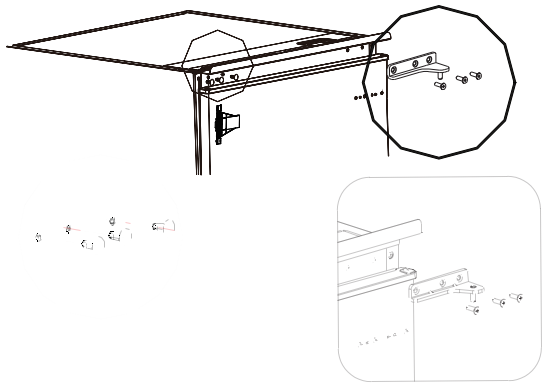

2. Soulevez la porte de la charnière inférieure. Mettez la porte de côté.

3. Dévissez et retirez la charnière inférieure du côté gauche de la caisse.

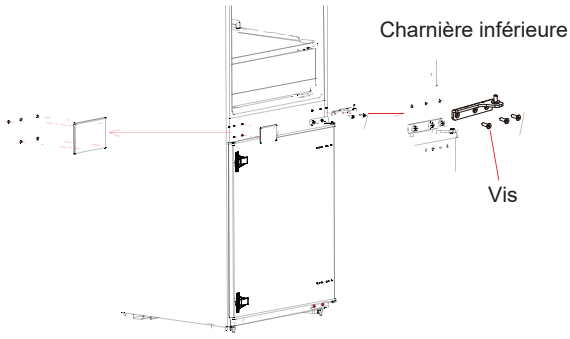

Instructions d'installation

INVERSION DE LA PORTE (SUITE)

4. Changez la charnière inférieure arrière (R) et la charnière supérieure arrière (R), puis installez-les selon les étapes ci-dessous. Installez le couvercle supérieur et les capuchons des trous de vis inférieurs.

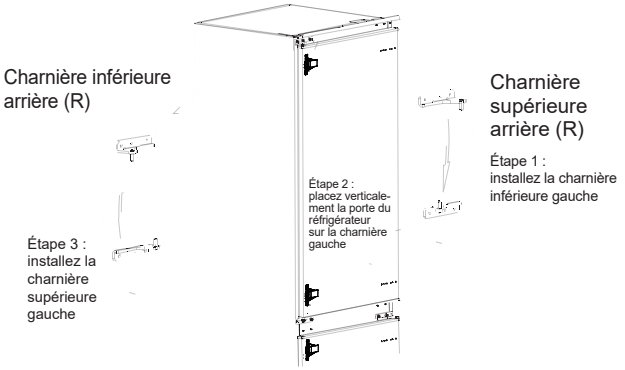

5. Retirez les deux blocs de fixation de la porte du réfrigérateur et faites-les pivoter à 180 et installez-les du côté opposé.

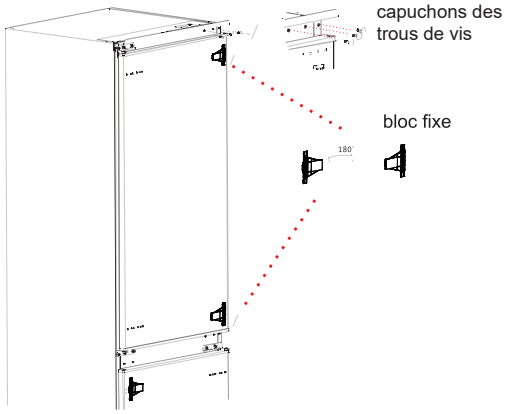

6. Retirez la charnière supérieure de la porte du congélateur.

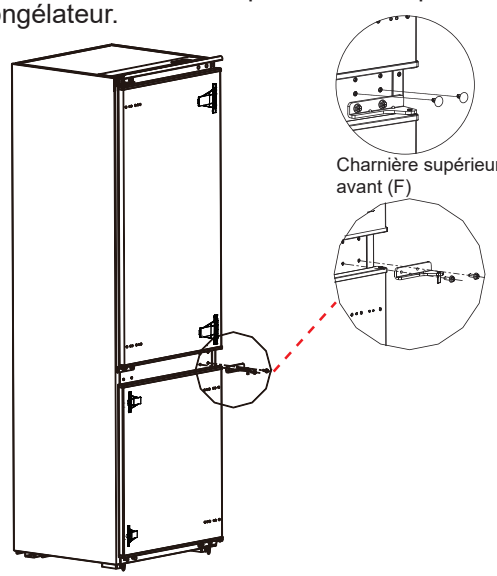

7. Retirez la porte du congélateur, la charnière inférieure et les capuchons des trous de vis

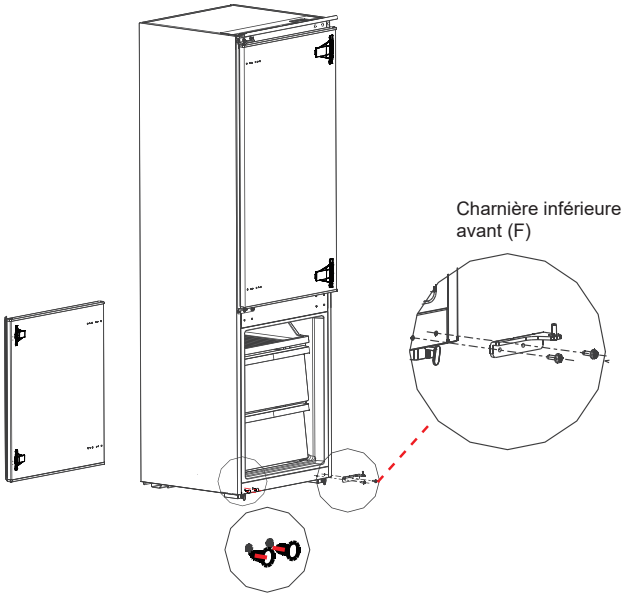

8. Changez la charnière inférieure avant (F) et la charnière supérieure avant (F), puis installez-les selon les étapes ci-dessous. Installez le couvercle supérieur et les capuchons des trous de vis inférieurs.

9. Retirez les deux blocs fixes de la porte du congélateur et faites-les pivoter à 180° et installez-les de l'autre côté de la porte du congélateur.

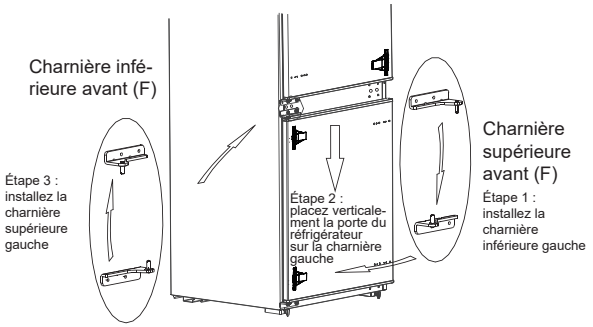

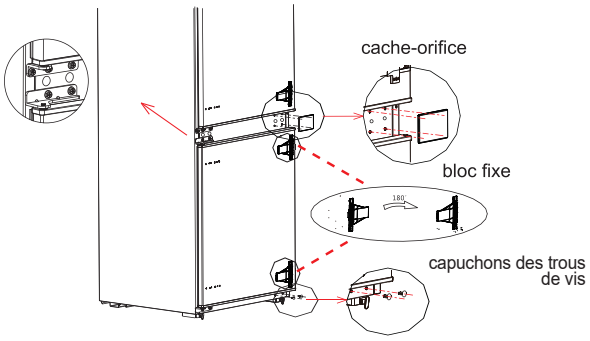

PRÉPAREZ L'OUVERTURE DE L'ARMOIRE

- Dimensions de l'armoire exigées

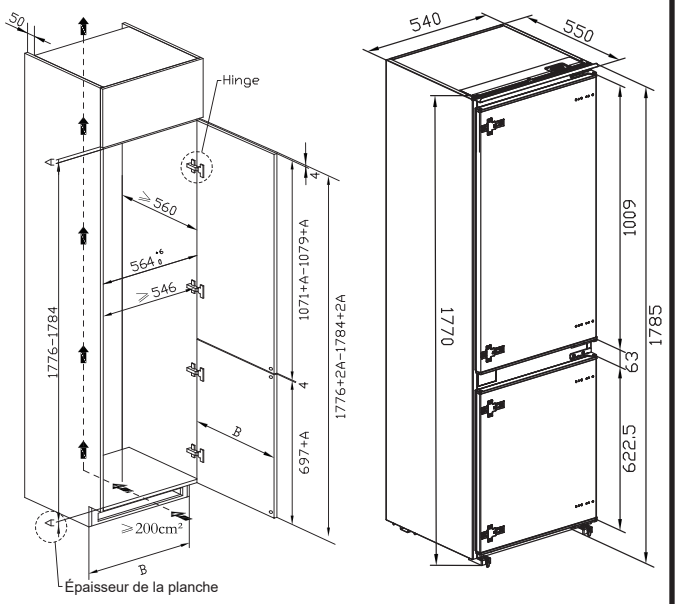

- Poussez le réfrigérateur dans l'armoire et ajustez-le pour vous assurer que le déflecteur supérieur touche complètement le bord supérieur de l'armoire et que le crochet de limite du pied de support touche complètement le bord inférieur du l'armoire.

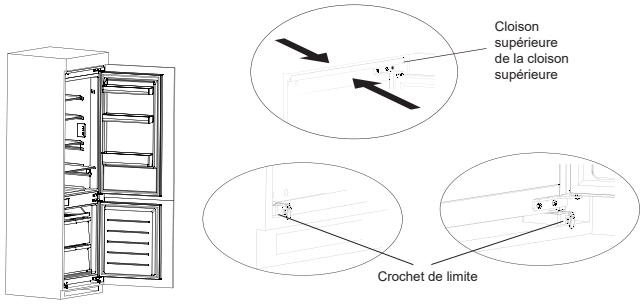

- Fixez la patte de support à l'aide de vis, puis installez les capuchons à vis.

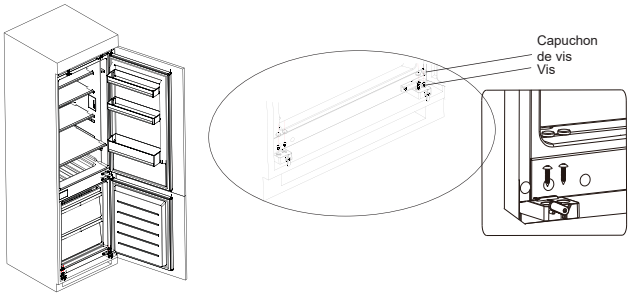

- Fixez la cloison supérieure au haut intérieur de l'armoire à l'aide de vis, puis installez les capuchons à vis.

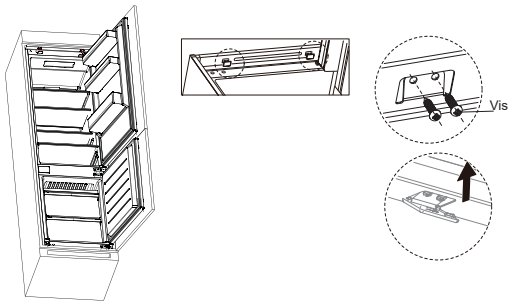

- Ouvrez la porte inférieure de l'armoire à son angle maximum et ouvrez complètement la porte inférieure du réfrigérateur. Faites glisser le bloc de fixation pour vous assurer que le bord intérieur est aligné avec le bord inférieur de la porte du réfrigérateur, puis fixez le bloc de fixation à la porte de l'armoire à l'aide de vis et installez des capuchons à vis. Fixez la porte supérieure du réfrigérateur à la porte de l'armoire de la même manière.

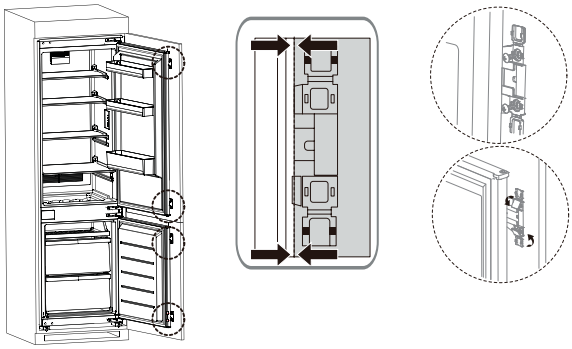

- Retirez la bande d'étanchéité du sac d'accessoires et enfoncez-la dans l'espace entre l'armoire et le réfrigérateur. L'installation est terminée.

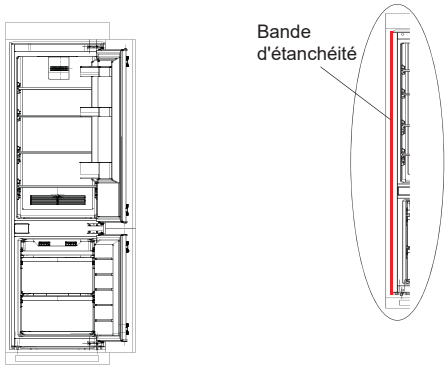

Bruits de fonctionnement normaux

Les nouveaux réfrigérateurs produisent des bruits différents de ceux des anciens réfrigérateurs. Les réfrigérateurs modernes disposent de plus de fonctions et utilisent une technologie plus récente.

Entendez-vous ce que j'entends? Ces bruits sont tout à fait normaux.

BOURDONNEMENTS... APPELS D'AIR...

- Le nouveau compresseur à haute efficacité peut fonctionner plus rapidement et plus longtemps que celui de votre ancien réfrigérateur. Il se peut que vous entendiez un bourdonnement aigu ou un son modulé lors de son fonctionnement.
- Il se peut que vous entendiez un bruit d'appel d'air lorsque vous fermez les portes. Cela est dû à la stabilisation de la pression à l'intérieur du réfrigérateur.

VROMBIS-SEMENT!



- Il se peut que vous entendiez les ventilateurs tourner très rapidement.
  Cela se produit lorsque le réfrigérateur est branché pour la première fois, que les portes sont fréquemment ouvertes ou qu'une grande quantité d'aliments est ajoutée dans le réfrigérateur ou le congélateur. Les ventilateurs aident au bon maintien des températures.

CLIQUETIS, CLAQUEMENTS, CRAQUEMENTS et SIFFLEMENTS

- Il se peut que vous entendiez des craquements ou des claquements lorsque vous branchez le réfrigérateur pour la première fois. Cela se produit lorsque le réfrigérateur refroidit pour atteindre la température adéquate.
- Le compresseur peut provoquer des cliquetis ou des sifflements lorsqu'il essaie de redémarrer (cela peut prendre jusqu'à 5 minutes).
- L'expansion et la contraction des serpentins de refroidissement pendant et après le dégivrage peuvent engendrer des craquements ou des claquements.

BRUITS D'EAU

- Le flux du frigorigène à travers les serpentins de refroidissement peut produire un bruit de glouglou qui ressemble à de l'eau qui bout.
- De l'eau qui tombe sur l'élément chauffant de dégivrage peut être à l'origine de grésillements ou de bourdonnements lors du dégivrage.
- Il se peut que vous entendiez un bruit de goutte à goutte pendant le dégivrage, lorsque la glace sur l'évaporateur fond et s'écoule dans le plateau de dégivrage.
- La fermeture de la porte peut causer un bruit de glouglou dû à la stabilisation de la pression.

Conseils de dépannage... Avant de contacter le service de dépannage

Économisez du temps et de l'argent! Reportez-vous au tableau suivant pour éviter tout appel de service qui ne serait pas nécessaire. Si nécessaire, vous pouvez planifier la visite d'un technicien au service en visitant le site GEAppllances.com ou en appelant le 800.GECARES (800-432-2737). Au Canada, visitez www.electromenagersge.ca ou téléphonez au 1-800-561-3344.

Problème	Causes possibles	Correctifs
Le réfrigérateur ne fonctionne pas	Le réfrigérateur est en cours de dégivrage.	Attendez environ 30 minutes pour que le dégivrage se termine.
	L'une ou les deux commandes sont réglées sur OFF (arrêt).	Réglez le réfrigérateur à une plus basse température.
	Le réfrigérateur est débranché.	Insérez complètement la fiche dans la prise.
	Le fusible est grillé/le disjoncteur s'est déclenché.	Remplacez le fusible ou réenclenchez le disjoncteur.
Le moteur fonctionne pendant des périodes prolongées ou s'arrête et démarre fréquemment. (Les réfrigérateurs modernes avec plus d'espace de rangement et un congélateur plus grand nécessitent un fonctionnement plus long. Ils se mettent en marche et s'arrêtent régulièrement pour maintenir des températures uniformes.)	Cela est normal lors du branchement initial du réfrigérateur.	Attendez 24 heures que le réfrigérateur se refroidisse entièrement.
	Cela se produit souvent lorsque de grandes quantités d'aliments sont placés dans le réfrigérateur.	Cela est normal.
	La porte est restée ouverte.	Vérifiez si un emballage empêche la fermeture de la porte.
	Température ambiante élevée ou ouvertures fréquentes de la porte.	Cela est normal.
	Les commandes de température sont réglées à la température la plus froide.	Consultez la section Commande de température.
Le compartiment réfrigérateur ou congélateur est trop chaud	La commande de température n'a pas été placée à un réglage suffisamment froid.	Consultez la section Commande de température.
	Température ambiante élevée ou ouvertures fréquentes de la porte.	Ajustez la commande de la température à un réglage plus froid. Consultez la section Commande de température.
	La porte est restée ouverte.	Vérifiez si un emballage empêche la fermeture de la porte.
Givre ou cristaux de glace sur les aliments congelés (la présence de givre dans les emballages est normale)	La porte est restée ouverte.	Vérifiez si un emballage empêche la fermeture de la porte.
	Ouvertures de porte trop fréquentes ou trop longues.	Cela est normal.
Le séparateur entre les compartiments réfrigérateur et congélateur est chaud	Le système d'économie d'énergie automatique fait circuler un liquide tiède autour du côté avant du compartiment congélateur.	Cela aide à prévenir la condensation à l'extérieur.

Conseils de dépannage... Avant de contacter le service de dépannage

Problème	Causes possibles	Correctifs
Le réfrigérateur dégage de mauvaises odeurs	Des aliments transmettent une odeur au réfrigérateur.	Les aliments qui dégagent une forte odeur doivent être bien emballés.
		Gardez une boîte de bicarbonate de soude ouverte dans le réfrigérateur et remplacez-la tous les 3 mois.
	L'intérieur doit être nettoyé.	Consultez la section Entretien et nettoyage.
De l'humidité se forme sur l'extérieur du réfrigérateur	Cela n'est pas anormal lors des périodes de grande humidité.	Asséchez la surface en l'essuyant.
De l'humidité s'accumule à l'intérieur (lorsque la température est humide, l'air transporte l'humidité dans le réfrigérateur lorsque les portes sont ouvertes)	En raison d'un plus haut taux d'humidité dans le réfrigérateur, il se peut que vous trouviez parfois de la buée ou un peu d'humidité dans le réfrigérateur.	Cela est normal et ce phénomène peut disparaître et revenir en fonction de la quantité d'aliments que vous placez dans le réfrigérateur et des conditions environnementales qui peuvent changer. Essuyez l'humidité avec une feuille d'essuie-tout si vous le souhaitez.
	La lampe du four ne fonctionne pas	Le réfrigérateur n'est pas connecté à une prise électrique.
	L'ampoule est grillée.	Consultez la section Entretien et nettoyage.
On sent de l'air chaud au bas du réfrigérateur	Ce flux d'air est normal et provient du moteur de refroidissement. Dans le processus de réfrigération, il est normal que de la chaleur soit expulsée dans la zone située sous le réfrigérateur. Certains revêtements de sol sont sensibles et se décolorent à ces températures normales et sûres.	Cela est normal.
Le réfrigérateur ne s'arrête jamais, mais les températures sont correctes	Le dégivrage adaptatif fait fonctionner le compresseur pendant les ouvertures de porte.	Cela est normal. Le réfrigérateur s'arrêtera.
lorsque sa porte reste fermée pendant plus de 2 heures		
La porte ne se ferme pas correctement	Le joint de porte côté charnière est collé ou replié.	Appliquez de la cire de paraffine sur la face avant du joint.
La porte ne se ferme pas d'elle-même	Les pieds de mise à niveau doivent être ajustés.	Reportez-vous à la rubrique Roulettes et pieds de mise à niveau.
de la section Instructions d'installation	La porte du congélateur s'ouvre lorsque la porte du réfrigérateur est fermée.	Cela est normal si la porte se ferme après s'être ouverte.
	Les aliments sont placés trop près de la sortie d'air de la paroi arrière du réfrigérateur.	Éloignez les aliments de la sortie d'air.
Les aliments sont gelés dans le réfrigérateur	Le réfrigérateur a été réglé à une température trop basse.	Ajustez la température du réfrigérateur à un réglage plus élevé.

Garantie du réfrigérateur

Pour les clients des États-Unis : toutes les réparations sous garantie sont effectuées par nos Centres de réparation ou par nos réparateurs agréés Customer Care®. Pour faire une demande de réparation en ligne, 24 heures sur 24, visitez le site www.electromenagersge.ca ou appelez le 1-800-361-3400. Veuillez avoir les numéros de série et de modèle de votre appareil à portée de main lorsque vous appelez pour obtenir un service.
Au Canada, téléphonez au 1-800-561-3344.

Pendant une période de :	Électroménagers GE remplacera
Un an À compter de la date d'achat d'origine	**Toute pièce** du réfrigérateur qui se révèle défectueuse en raison d'un vice de matériau ou de fabrication. Au cours de cette garantie limitée d'un an**, GE fournira également,** sans frais**, la main-d'œuvre et les services liés au remplacement de la pièce défectueuse.**

Ce qui n'est pas couvert :

- **Toute visite à votre domicile pour vous expliquer le fonctionnement de l'appareil.**
- **L'installation, la livraison ou l'entretien inappropriés de l'appareil.**
- **Toute défectuosité du produit lorsqu'il a été utilisé de façon abusive ou inadéquate, ou employé à toute autre fin que celle pour laquelle il a été conçu, ou utilisé à des fins commerciales.**
- **La perte d'aliments causée par leur détérioration.**
- **Le remplacement des fusibles ou le réenclenchement des disjoncteurs.**
- **Tout dommage causé après la livraison.**
- **Le remplacement de la cartouche du filtre à eau (le cas échéant) causé par une pression d'eau qui dépasse les limites spécifiées ou un remplacement causé par un excès de sédiments dans l'alimentation en eau.**
- **Le remplacement des ampoules (le cas échéant) ou de la cartouche du filtre à eau (le cas échéant) pour une autre raison que celles citées ci-dessus.**
- **Tout dommage au produit attribuable à un accident, à un incendie, à une inondation ou à une catastrophe naturelle.**
- **Tout dommage accessoire ou indirect, causé par des défaillances possibles de l'appareil.**
- **Tout produit auquel il n'est pas possible d'accéder pour effectuer les réparations nécessaires.**
- **Les dommages causés par un filtre à eau qui n'est pas de marque GE.**
- **Tout dommage au revêtement, comme de la rouille sur la surface, le ternissement et les petits défauts non signalés au cours des 48 heures suivant la livraison de l'appareil.**
- **Les produits qui ne sont pas défectueux ou brisés, ou qui fonctionnent tel que décrit dans le Manuel de l'utilisateur.**

EXCLUSION DES GARANTIES IMPLICITES — Votre seul et unique recours est de faire réparer le produit dans le cadre de cette garantie limitée. Toute garantie implicite, y compris les garanties implicites de qualité marchande ou d'adaptabilité du produit à un usage particulier, est limitée à un an ou à la période la plus courte autorisée par la loi.

Pour nos clients : Cette garantie est offerte à l'acheteur initial, ainsi qu'à tout propriétaire subséquent d'un produit acheté en vue d'une utilisation domestique au Canada. Si l'appareil est situé dans une zone où aucun réparateur agréé par GE n'est disponible, vous devrez peut-être assumer les frais de déplacement de celui-ci ou apporter le produit à un atelier de réparation agréé par GE.

Garant aux États-Unis : GE Appliances, *une entreprise de* **Haier**

Au Canada (incluant la province de Québec) :

Cette garantie limitée s'étend à l'acheteur initial et à tous les propriétaires ultérieurs pour les produits achetés au Canada, y compris au Québec, et qui sont destinés à un usage domestique au Canada, y compris au Québec. Toutefois, si le produit se trouve dans une région où un réparateur agréé GE Appliances n'est pas disponible, vous pourriez être tenu de payer des frais de déplacement ou de vous rendre dans un centre de service agréé GE Appliances.

Certains territoires, comme le Québec, interdisent l'exclusion ou la restriction des dommages collatéraux ou indirects. Cette garantie limitée vous confère des droits légaux spécifiques ; vous pouvez également bénéficier d'autres droits qui varient d'une province à l'autre, y compris au Québec. Pour en savoir plus sur vos droits légaux, adressez-vous à votre bureau régional ou provincial de protection des consommateurs.

À l'intention des consommateurs québécois uniquement - Avis sur la garantie de disponibilité des pièces de rechange, des services de réparation et des renseignements nécessaires à la réparation ou à l'entretien (art. 39 de la Loi sur la protection du consommateur):

Veuillez noter que MC Commercial Inc. (« MC Commercial ») ne garantit pas, au sens de l'article 39 de la Loi sur la protection du consommateur, RLRQ, c. P -40.1, et des articles 79.18 à 79.20 du Règlement d'application de la Loi sur la protection du consommateur, RLRQ, c. P -40.1, r. 3, la disponibilité des pièces de rechange, des services de réparation ou des renseignements nécessaires à l'entretien ou à la réparation des biens fabriqués, importés, annoncés ou vendus par MC Commercial.

Veuillez noter que MC Commercial Inc. continue d'offrir la garantie limitée du fabricant, telle qu'énoncée dans le manuel du propriétaire ou le guide rapide. Cette garantie limitée diffère de la garantie légale de disponibilité énoncée à l'article 39 de la Loi sur la protection du consommateur.

Garant : MC Commercial Inc., Burlington, ON, L7L 6B2

Agrafez votre facture ici. Une preuve de la date d'achat d'origine est requise pour obtenir des services sous garantie.

Service à la clientèle

Site Web des électroménagers GE

Vous avez des questions ou besoin d'assistance concernant votre appareil? Consultez le site Web d'Électroménagers GE, accessible 24 heures sur 24, tous les jours de l'année! Vous pouvez également acheter d'autres excellents produits d'Électroménagers GE et bénéficier de tous nos services de soutien en ligne conçus pour votre commodité. Aux États-Unis : **GEAppliances.com** Au Canada : **electromenagersge.ca**

Enregistrer votre appareil

Enregistrez votre nouvel appareil en ligne au moment qui vous convient le mieux! L'enregistrement de votre produit dans les délais prescrits permet une meilleure communication et un service rapide, selon les modalités de votre garantie, si besoin est. Vous pouvez également envoyer par courrier la carte d'enregistrement préimprimée qui se trouve dans l'emballage de votre appareil.

Aux États-Unis : **GEAppliances.com/register**

Au Canada : **https://geappliances.ca/en_CA/service**

Demande de service

Pour bénéficier du service de réparation d'Électroménagers GE, il suffit de nous contacter. Vous pouvez demander une réparation en ligne à toute heure du jour, au moment qui vous convient le mieux. Aux États-Unis : **GEAppliances.com/service** ou téléphonez au 1-800-432-2737 pendant les heures normales d'ouverture.

Au Canada : **www.electromenagersge.ca/fr/soutien/demande-de-service** ou téléphonez au 1-800-561-3344

Garanties prolongées

Procurez-vous une garantie prolongée Électroménagers GE et informez-vous au sujet des rabais spéciaux offerts tout au long de la durée de votre garantie. Vous pouvez vous la procurer en ligne en tout temps. Le service à la clientèle d'Électroménagers GE sera toujours disponible après expiration de votre garantie. Aux États-Unis : **GEAppliances.com/extended-warranty** ou téléphonez au 1-800-626-2224 pendant les heures normales d'ouverture.

Au Canada : **electromenagersge.ca/fr/soutien/achat-d-une-garantie-prolongee** ou téléphonez au 1-800-290-9029

Connectivité à distance

Pour de l'assistance concernant la connectivité réseau sans fil (pour les modèles avec activation à distance), visitez notre site Web à GEAppliances.com/ge/connected-appliances/ ou composez le 1-800-220-6899 (pour les États-Unis seulement).

Pièces et accessoires

Les personnes ayant les compétences requises pour réparer elles-mêmes leurs appareils peuvent recevoir directement à la maison des pièces ou accessoires (les cartes VISA, MasterCard et Discover sont acceptées). Commandez en ligne dès aujourd'hui, 24 heures sur 24.

Aux États-Unis : **GEApplianceparts.com** ou téléphonez au 1-877-959-8688 pendant les heures normales d'ouverture.

Les directives fournies dans le présent manuel comportent des procédures que n'importe quel utilisateur peut effectuer. Les autres types de réparation doivent généralement être confiés à un technicien qualifié. Faites preuve de prudence : une réparation ou un entretien mal effectué peut rendre l'utilisation de l'appareil dangereuse.

Les clients au Canada doivent consulter les pages jaunes pour connaître le centre de réparation MC Commercial Inc le plus, Proche visitez notre site Web à **electromenagersge.ca/fr/produits/filtres-et-accessoires** ou téléphonez au 1-800-661-1616.

Pour nous joindre

Si vous n'êtes pas satisfait du service après-vente d'Électroménagers GE, communiquez avec nous sur notre site Web en fournissant tous les détails et votre numéro de téléphone, ou écrivez à :

Aux États-Unis : General Manager, Customer Relations | GE Appliances, Appliance Park | Louisville, KY 40225 **GEAppliances.com/contact**

Au Canada : Directeur, relations avec les consommateurs, MC COMMERCIAL Inc. | 1100 Burloak Dr, Suite 601 | Burlington, ON L7L 6B2 **electromenagersge.ca/fr/contactez-nous**

Imprimé en Chine

29-6283