NOTICE D’UTILISATION

INSTRUCTION MANUAL

Cave à vin de service

Service wine cellar

ECS120

Cet appareil est exclusivement destiné au stockage du vin et des boissons

This appliance is only for wine and beverage storage

CONSIGNES GENERALES DE SECURITE

Pour votre sécurité et pour une utilisation correcte de l'appareil, avant d'installer et d'utiliser l'appareil pour la première fois, lisez attentivement cette notice, y compris les mises en gardes et les conseils utiles qu'elle contient. Afin d'éviter d'endommager l'appareil et/ou de vous blesser inutilement, il est important que les personnes amenées à utiliser cet appareil aient pris entièrement connaissance de son fonctionnement ainsi que de ses fonctions de sécurité. Conservez ces consignes pour plus tard et pensez à les ranger à côté de l'appareil, afin qu'elles soient transmises avec ce dernier en cas de vente ou de déménagement. Cela permettra de garantir un fonctionnement optimal du système.

Pour éviter tout risque de blessure, conservez cette notice. Le fabricant ne saurait en effet pas être tenu responsable en cas de mauvaise manipulation du système.

D'une manière générale, la maintenance de votre appareil doit être réalisée par un professionnel qualifié.

Cet appareil est exclusivement réservé à un usage domestique et à la mise en température de vin ou autres boissons si vous le désirez. En aucun cas il n'est destiné à conserver de la nourriture.

Assurez-vous que le voltage et la tension de votre installation électrique correspondent bien aux indications portées sur la plaque signalétique de votre appareil qui doit être raccordé à un système avec mise à la terre homologué. Les réparations ou raccordement incorrects entraînent des dangers. Faites vérifier votre installation électrique par un professionnel en cas de doute sur celle-ci.

Cette unité doit être correctement branchée sur une prise de terre pour votre sécurité. Ne coupez, ni ne retirez en aucun cas le fil de terre du cordon fourni.

Pour des raisons de sécurité, n'utilisez pas de rallonge électrique.

Si votre appareil est endommagé (choc important) ou a subi un sinistre quelconque, (surtension due à la foudre, inondation, incendie) celui ci peut s'avérer dangereux. Débranchez la fiche d'alimentation et faites contrôler l'appareil par un réparateur professionnel agréé.

Afin d'éviter tout danger, ne remplacez pas vous même le cordon d'alimentation s'il est endommagé. Adressez vous à votre revendeur, à un centre agréé ou un réparateur professionnel.

Cet appareil doit être positionné de manière à ce que la prise d'alimentation soit accessible. Ne déplacez pas l'appareil une fois plein, vous risquez de déformer irrémédiablement le corps de l'appareil. Les parties électriques ne doivent pas être directement accessibles.

- Tenez éloigné les enfants de l'appareil.
- N'utilisez pas cet appareil à l'extérieur.

Dans le cas d'écoulement accidentel de liquide (*bouteille cassée ou autres)* sur les organes électriques (moteur et autres), débranchez aussitôt la fiche d'alimentation.

Pour éviter tout risque d'incendie, d'électrocution ou de blessure, n'immergez pas le cordon, la prise ou l'appareil dans de l'eau ou tout autre liquide. Ne manipulez pas l'appareil avec les mains humides.

Conservez l'appareil éloigné de toute source de chaleur et non exposé directement aux rayons du soleil.

Ne laissez pas le cordon pendre d'une table ou être en contact avec des parties coupantes ou chaudes.

Ne tirez pas sur le cordon pour débrancher la prise mais saisissez la fiche et tirez dessus.

Assurez-vous que l'endroit ou est posée votre appareil peut supporter le poids de celle-ci une fois chargée (1 bouteille de 75cl est environ égale à 1.3kg).

Votre cave doit être placée sur une surface plane. Si vous devez la placer sur un tapis ou de la moquette, insérez un support dessous.

Ce système peut être utilisé par des enfants âgés de 8 ans et plus et par des personnes à capacités réduites sur le plan physique, sensoriel ou mental, ou n'ayant pas appris à utiliser l'appareil, dans le cadre où ils sont encadrés par une personne informée et ayant conscience des risques impliqués. Les enfants ne doivent pas jouer avec l'appareil. Le nettoyage et l'entretien ne doivent en aucun cas être effectués par des enfants sans surveillance.

- Conservez tous les emballages hors de portée des enfants, car il existe un risque de suffocation.
- Si vous décidez de mettre au rebut l'appareil, débranchez- le de la prise murale, coupez le câble de connexion (aussi proche de l'appareil que vous le pouvez) et retirez la porte afin
- d'empêcher les enfants de jouer avec et de se faire électrocuter ou de s'enfermer à l'intérieur.
- Si l'appareil, doté d'un joint de porte magnétique, doit remplacer un autre appareil doté d'un loquet sur la porte ou sur le joint, vérifiez bien que le loquet est hors d'état de fonctionner avant de vous débarrasser de l'ancien appareil. Cela évitera de transformer cet appareil en piège pour les enfants.
- ATTENTION ! Cet appareil est conçu pour fonctionner dans un foyer domestique et dans les environnements de type suivant

-locaux de cuisine et équipements vendus dans le commerce, environnements de travail et bureaux ;

-structures de type Bed and Breakfast ;

-bâtiments de ferme et hôtels, motels et autres organismes accueillant des clients ;

-cuisine industrielle et autres applications non destinées à la revente

- ATTENTION — Ne rangez jamais de substances inflammable tels que des aérosols à l'intérieur de cet appareil, car elles pourraient s'y déverser.
- ATTENTION — Si le cordon d'alimentation est endommagé, vous devez le remplacer immédiatement auprès de votre fabricant, ou d'un revendeur qualifié, afin d'éviter tout risque d'électrocution.
- ATTENTION — Maintenez les ventilations biens ouvertes, et vérifiez bien que l'air peut circuler par les ouvertures, surtout si l'appareil est encastré dans le mur.
- ATTENTION — Etant donné que les systèmes mécaniques et autres équipements électriques accélèrent le processus de dégivrage, respectez l'environnement recommandé par le fabricant.
- ATTENTION — N'endommagez pas le circuit de réfrigération.
- ATTENTION — N'utilisez pas d'appareils électriques à l'intérieur du compartiment destiné

à recevoir de la nourriture, sauf si ces derniers sont tolérés par le fabricant.

- ATTENTION — Le système réfrigérant et isolant contiennent des gaz inflammables.

Lorsque vous mettez le système au rebut, faites-le auprès d'un centre de collecte agréé.

N'exposez jamais l'appareil aux flammes.

Liquide réfrigérant

De l'isobutane réfrigérant (R600a) est utilisé dans le circuit
réfrigérant du système ; Il s'agit d'un gaz naturel hautement inflammable, et donc dangereux pour l'environnement. Pendant les transports et l'installation du système, vérifiez qu'aucun des composants du circuit de réfrigération ne soit endommagé. Le réfrigérant (R600a) est un liquide inflammable.

Attention : Risque d'incendie

Si le circuit de réfrigération était endommagé :

-Evitez les flammes nues et toute source d'inflammation.

-Ventilez bien la pièce où se trouve l'appareil.

Il est dangereux de modifier la composition de cet appareil, de quelque manière que ce soit.

Tout dommage fait au cordon peut provoquer un court- circuit, et/ou une électrocution

Sécurité électrique

- Le cordon d'alimentation ne doit pas être rallongé.
- Vérifiez bien que la priser murale n'est pas endommagée. Une prise murale en mauvais état pourrait entrainer une surchauffe du système et son explosion.
- Vérifiez bien que vous pouvez accéder à la prise murale de l'appareil.
- Ne tirez jamais sur le câble principal.
- Si la prise murale est lâche, ne branchez pas le cordon. Il existe un risque d'électrocution ou d'incendie.
- Vous ne devez jamais utiliser l'appareil si le cache de l'éclairage intérieur n'est pas en place.
- Cette cave fonctionne sur un courant à phase unique de 220~240V/50Hz. Si des variations de tensions sont constatées ou que la tension électrique dépasse la valeur conseillée, pour votre sécurité, vérifiez bien que le régulateur de tension automatique C.A supporte bien 350W de plus que l'appareil. L'appareil doit utiliser une prise murale spécifique plutôt qu'une prise regroupant d'autres appareils électriques. L'appareil doit être relié au sol selon les recommandations en vigueur.

Utilisation quotidienne

- Ne stockez jamais de substances ou de liquides inflammables à l'intérieur de l'appareil ; cela provoquerait un risque d'exposition.
- Ne faites pas fonctionner d'autres appareils électriques à l'intérieur de cet appareil (mixeurs, turbines à glace électrique, etc).
- Lorsque vous débranchez l'appareil, tenez toujours la prise dans vos mains et ne tirez pas sur

le cordon.

- Ne placez pas d'éléments chauds ni de composants en plastiques dans cet appareil.
- Cet appareil doit être utilisé et traité selon certaines règles spécifiques. Consultez les règles établies en matière de stockage.
- N'exposez pas l'appareil directement au soleil.
- Conservez les bougies, luminaires et autres flammes nues éloignées de l'appareil, afin d'éviter les risques d'incendie.
- Cet appareil est destiné à ranger des boissons domestiques traditionnelles, selon les consignes livrées avec le système.
- L'appareil est lourd. Soyez prudent lorsque vous le déplacez.
- N'utilisez jamais le socle, les tiroirs, les portes, et autres éléments similaires pour vous appuyer.
- Pour éviter les chutes d'objets et empêcher de détériorer l'appareil, ne surchargez pas les compartiments de portes ni les tiroirs.

Avant de jeter votre cave à vin dans un endroit prévu de recyclage, enlevez la porte, laissez les clayettes en place de manière à ce qu'il soit difficile aux enfants de rentrer à l'intérieur.

En cas de non respect des consignes de branchement ou d'utilisation, la responsabilité de Climadiff ne saurait être mise en cause quant aux avaries en résultant.

R600a



Instructions de sécurité

Attention: Ne pas utiliser de dispositifs mécaniques ou d'autres moyens pour accélérer le processus de dégivrage, autres que ceux recommandés par le fabricant.

Attention: N'obstruer aucune grille de ventilation de l'appareil.

Attention : Ne pas stocker de substances explosives comme les bombes d'aérosol avec un propulseur inflammables dans cet appareil.

Attention : Ne pas endommager le circuit frigorifique de l'appareil.

Attention : Les unités de réfrigération fonctionnant avec de l'isobutane (R600a), elles ne peuvent être placées dans une zone avec des sources d'ignition (par exemple, descellé contacts électriques ou lorsque le fluide frigorigène pourrait rassembler en cas de fuite). Le type de fluide frigorigène est indiqué sur la plaque signalétique de l'armoire.

Attention: Ne pas utiliser d'appareils électriques dans les compartiments de stockage des aliments de l'appareil, sauf si elles sont du type recommandé par le fabricant.

CE Cet appareil est conforme aux normes suivantes européennes 2006/95/EC et 2004/108/EC et 2009/125/EC et EC.643/2009 et 2002/96/EC

Sécurité et mises en garde

Introduction

Pour une bonne utilisation, veuillez lire les instructions en détail avant l'installation et l'utilisation de votre cave. En cas de besoin, veillez à mettre cette notice d’utilisation dans un endroit où vous y aurez facilement accès.

Les instructions détaillées, les précautions à prendre liées au transport, l'installation, l'utilisation et l'entretien de routine et d'autres aspects sont évoqués.
Nous faisons évoluer nos produits régulièrement, il se peut que quelques instructions ne soient pas adaptées à votre cave. Dans ce cas nous vous remercions de votre compréhension et notre service client reste à votre disposition en cas de besoin.

SOMMAIRE

Transport et déplacement
Schéma de votre cave
Instructions de sécurité
Instructions électriques importantes
Réglage de la température
Entretien
Diagnostic de pannes
Données techniques
Diagramme éléctrique

Transport et déplacement

Au déballage de votre cave, vérifiez que le produit est conforme. Ouvrez la porte et vérifiez si l'intérieur est complet (clayettes, panneau de commande, éclairage…).

Lors du transport et de l'installation de la cave à vin, vous devez prendre ces précautions :

- Ne placez pas la cave à vin dans un endroit trop humide (buanderie, cellier, salle de bain et ainsi de suite), et de la placer à l'écart de sources de chaleur (four, rayons du soleil…). Cette cave ne dispose pas de la fonction hiver, c'est pourquoi vous devez l'installer dans une pièce chauffée (température ambiante conseillée entre 18 et 25°C).

- S'assurer que la cave à vin est située sur un sol solide et plat. La cave doit être parfaitement à niveau pour éviter les vibrations du ventilateur ou du compresseur, pour que la porte ferme bien…), si besoin vous pouvez régler le niveau à l'aide des pieds réglables.

- S'assurer que la pièce n'est pas trop sujette aux vibrations (machine à laver par exemple)

- S'assurer que les conditions de ventilation sont correctes, que l'air peut circuler autour de la cave à vin (prévoir entre 5 et 10 cm autour et au-dessus)

Avant de brancher la cave à vin nous vous conseillons d'attendre 48h si la cave a été penchée ou couchée pendant le transport afin que le gaz réfrigérant se stabilise.

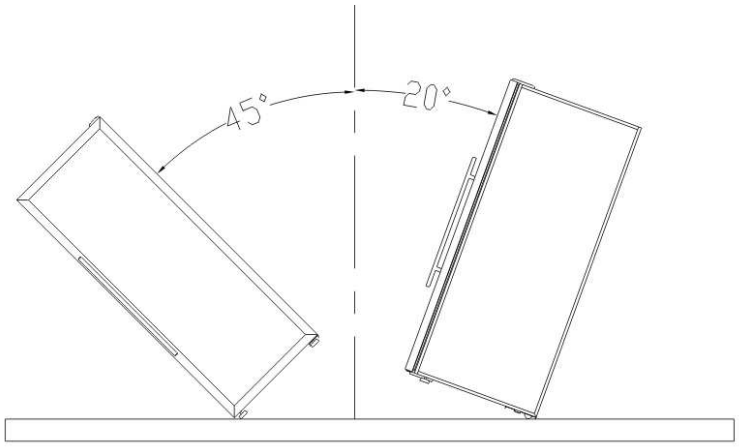

Remarque: Si vous devez déplacer votre cave, dans la mesure du possible évitez de la pencher à plus de 45° sur les côtés et à plus de 20° en arrière.

Schéma de votre cave

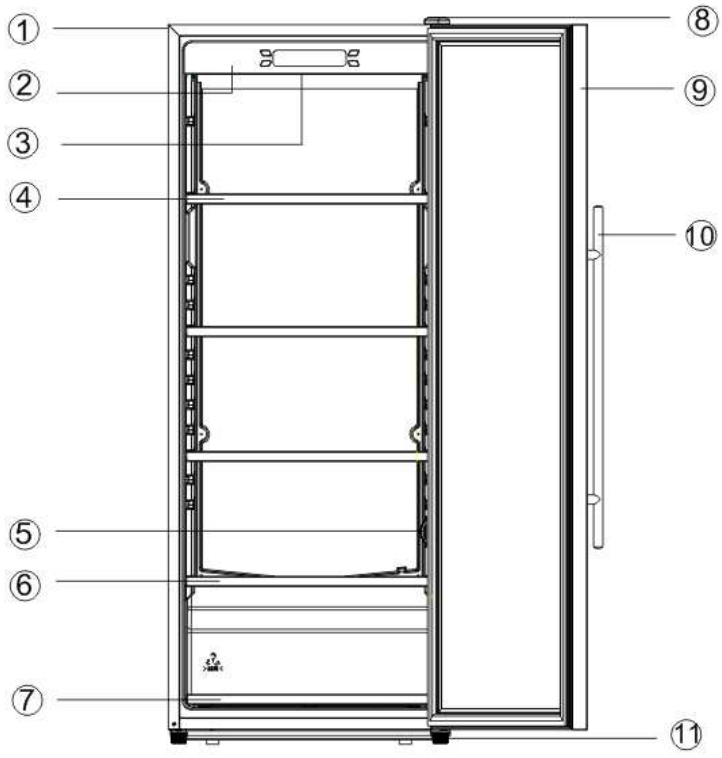

① Corps de la cave
② Panneau de contrôle
③ Ventilateur
④ Clayette supérieure
⑤ Sonde de température
⑥ Clayette du milieu
⑦ Clayette bas de cave
⑧ Cache charnière
⑨ Porte vitrée
⑩ Poignée
⑪ Pied ajustable

Attention:
1. Pendant le fonctionnement, ne pas obstruer le ventilateur intérieur
2. Lorsque la température dans la cave à vin diffère trop de celle de la température ambiante ou que l'humidité ambiante est trop élevée, de la condensation peut se former sur la vitre, c’est un phénomène normal. Vous devez juste l'essuyer avec un chiffon sec.

Instructions de sécurité importantes

Lorsque vous utilisez la cave à vin, vous devez prendre les précautions suivantes :

- Si vous constatez une anomalie sur le cordon d'alimentation (déchirure, ouverture..) ne branchez pas votre cave et faites appel à votre revendeur.
- Cette unité doit être correctement branchée sur une prise de terre pour votre sécurité. Ne coupez, ni ne retirez en aucun cas le fil de terre du cordon fourni. Pour des raisons de sécurité, n'utilisez pas de rallonge électrique.
- Si votre appareil est endommagé (choc important) ou a subi un sinistre quelconque, (surtension due à la foudre, inondation, incendie) celui-ci peut s'avérer dangereux. Débranchez la fiche d'alimentation et faites contrôler l'appareil par un réparateur professionnel agréé.
- Dans le cas d'écoulement accidentel de liquide (*bouteille cassée ou autres)* sur les organes électriques (moteur et autres), débranchez aussitôt la fiche d'alimentation.
- Pour éviter tout risque d'incendie, d'électrocution ou de blessure, n'immergez pas le cordon, la prise ou l'appareil dans de l'eau ou tout autre liquide. Ne manipulez pas l'appareil avec les mains humides.
- Cet appareil n'est pas destiné à être utilisé par des personnes (notamment des enfants) dont les capacités physiques, sensorielles ou intellectuelles sont réduites, ou par des personnes manquant d'expérience ou de connaissances, à moins que celles-ci ne soient sous surveillance ou qu'elles aient reçu des instructions quant à l'utilisation de l'appareil par une personne responsable de leur sécurité.
- Ne débranchez jamais la cave en tirant sur le cordon, cela pourrait l'endommager et causer des dégâts électriques. Retirez la prise par l'embout et non le cordon.
- Le poids maximum que peut supporter une clayette est d'environ 30kg. Pour la sécurité de vos bouteilles veillez à ne pas trop surcharger vos clayettes au-delà de ce poids.
- Ne pas placer d'objets sur la cave à vin

NORMES

Cet appareil est conforme à toutes les directives Européennes et à leurs modifications éventuelles.

RECYCLAGE

Ce produit est conforme à la Directive DEEE 2002/96/CE.



Le symbole de poubelle barrée apposé sur l'appareil indique que ce produit devra être, à la fin de sa vie utile, traité séparément des autres déchets domestiques.

Il devra donc être apporté dans un centre de collecte sélectif pour les appareils électriques et/ou électroniques ou bien, si vous achetez un appareil équivalent, au revendeur de ce nouvel appareil.

L'utilisateur est responsable d'apporter l'appareil en fin de vie aux structures de collecte appropriées. Une collecte sélective et adéquate visant à envoyer l'appareil inutilisé au recyclage, au traitement et à une élimination compatible avec l'environnement, contribue à éviter les effets négatifs possibles sur l'environnement, sur la santé et favorise le recyclage des matériaux dont le produit est composé.

Pour obtenir des renseignements plus détaillés sur les systèmes de collecte disponibles, s’adresser au service local d’élimination des déchets ou bien au magasin où l’appareil a été acheté

Avant de jeter le refroidisseur de vin mis au rebut, vous devez :

- Retirez la porte de verre
- Retirez les accessoires (clayettes)

Mise en garde spéciale :

- Ce produit est réservé au stockage du vin et des boissons, il est interdit de stocker des produits inflammables , explosifs , toxiques , objets rayonnants et autres objets dangereux .

Remarque: Le R600a est inflammable et explosif, les produits avec R600a en tant qu'agent de réfrigération doivent être réparés si besoin par des professionnels dans les points de maintenance agréés.

Instructions électriques importantes

Pour votre sécurité, la cave à vin doit être branchée sur une prise reliée à la terre.

Si le cordon d'alimentation est endommagé, vous devriez demander à un électricien qualifié pour remplacer pour éviter les dangers.

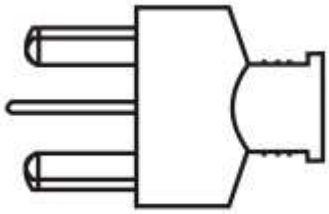

Réglage de la température

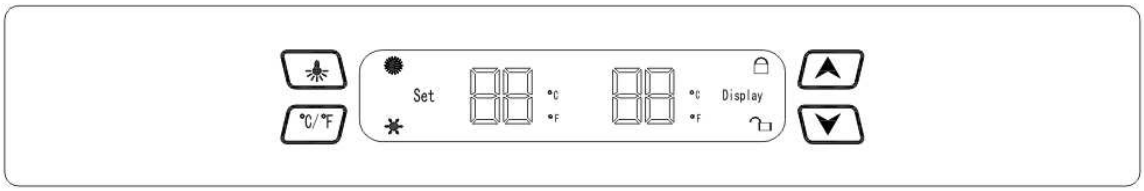

1: Cette touche sert à déverrouiler le tableau de commande mais aussi à augmenter le réglage de la température de degré en degré.

2: Cette touché sert à vérrouiller le tableau de commande ainsi qu'à baisser le réglage de la temperature de degree en degree.

3: Cette touche sert à allumer ou éteindre l'éclairage intérieur (après avoir déverrouillé le panneau de contrôle si besoin).

4: Cette touche permet de changer l'unité de mesure de la temperature, en degree Celsius ou en Fahrenheit au choix.

5. Lorsque vous branches votre cave pour la première fois, l'écran peut afficher "SET" et "DISPLAY"
La température réglée apparaît sur la partie gauche de l'écran tandis que la température relevée apparaît sur l'écran de droite.
Une fois le réglage effectué, l'information de droite disparaît au bout de 30s, pour la faire réapparaître il suffit d'appuyer sur n'importe quelle touche.

6: Ce symbole indique que la cave relève de basses températures

7: Ce symbole signifie que le compresseur est en marche. Afin d'atteindre la température demandée le compresseur peut se déclencher plus ou moins souvent. Il s'arrête et se déclenche quand la température intérieure s'éloigne de la température réglée. Il est donc normal d'avoir des écarts réguliers d'environ 2°C entre la température demandée et relevée du fait que le compresseur ne travaille pas en permanence.

8: Ce symbole signifie que le verrouillage est inactif. Pressez la touche pendant environ 3 secondes pour bloquer. Ce symbole indique que l'écran est verrouillé. Pressez la touche pendant environ 3 secondes pour déverrouiller.

9: Si vous pressez simultanément  et  pendant environ 3 secondes l'écran sera mis en veille. Faites la même operation pour reactiver l'écran.

10: Si les codes "E3" ou "E4" apparaissent à l'écran, cela signifie qu'il y a un problème sur votre appareil. Si ce code persiste, veuillez contacter votre revendeur.

Rappel: si certaines touches ne répondent pas, c'est que les touches sont peut-être verrouillées.

Entretien

Cette cave à vin est facile à utiliser. Un bon entretien vous permettra de faire durer votre matériel.

- Veuillez avant tout travaux d'entretien couper l'alimentation.
- Essuyez la cave avec un chiffon doux, de l'eau tiède et un détergent neutre puis séchez ensuite avec un chiffon.
- Evitez d'utiliser des produits abrasifs, détergents qui pourraient endommagés les revêtements et autres pièces de votre appareil.
- Si la cave à vin n'est pas utilisée pendant longtemps il vaut mieux la débrancher et la stocker dans une pièce au sec.

Economies d'énergie

1. Laissez la porte ouverte le moins longtemps possible.
2. De préférence essayer de choisir votre bouteille à travers la porte vitrée, cela évitera un temps d'ouverture trop long de la porte.
3. Laisser un maximum d'espace à l'arrière de votre cave à vin afin d'évacuer la chaleur produite par la compresseur et le circuit de réfrigération.
4. Veillez à bien ranger vos bouteilles à l'intérieur de votre cave de façon à ce que l'air puisse encore circuler de haut en bas. Ne pas coller les bouteilles au fond de l'armoire
5. Ne rien placer au-dessus de la cave

Diagnostic de pannes

Le compresseur ne s'arrête pas automatiquement.

- La porte est mal fermée
- La température ambiante autour de la cave est trop élevée
- La cave est restée ouverte très longtemps ou est ouverte fréquemment

Le bruit est élevé

- Le sol n’est pas stable ou la cave n’est pas à niveau
- Des objets sont en contact avec la cave ou les bouteilles ne sont pas stables
- Il existe des sources de vibrations à proximité de la cave.

La réfrigération est mauvaise

- La température demandée est trop basse par rapport à la température ambiante
- La température ambiante est très élevée ou la cave se trouve à proximité d’une source de chaleur (four, rayons du soleil, …)
- Il n’y a pas assez d’espace d’aération autour de la cave à vin.
- La porte ferme mal ou est ouverte trop longtemps

La cave ne fait plus de froid

- La prise a lâchée
- Un fusible dans votre maison a sauté
- Il y a une panne de courant
- La température demandée est supérieure à la température ambiante (par exemple il fait 15°C dans votre pièce et vous demandez 18°C). La cave a seulement la possibilité de faire du froid et non du chaud (pas de fonction hiver).

Ces symptômes sont normaux :

- De la chaleur est produite à l’arrière de la cave (compresseur, évaporateur) qui peut atteindre à la surface 80-90°C.
- Il peut y avoir des bruits de ruissellement de temps en temps, c’est le gaz réfrigérant qui s’écoule dans le circuit.
- Si l’humidité de la pièce est élevée, de la condensation peut se former (contact avec la vitre froide).

Si votre problème persiste et ne peut pas être résolu avec notre aide, veuillez contacter votre revendeur.

Diagramme électrique

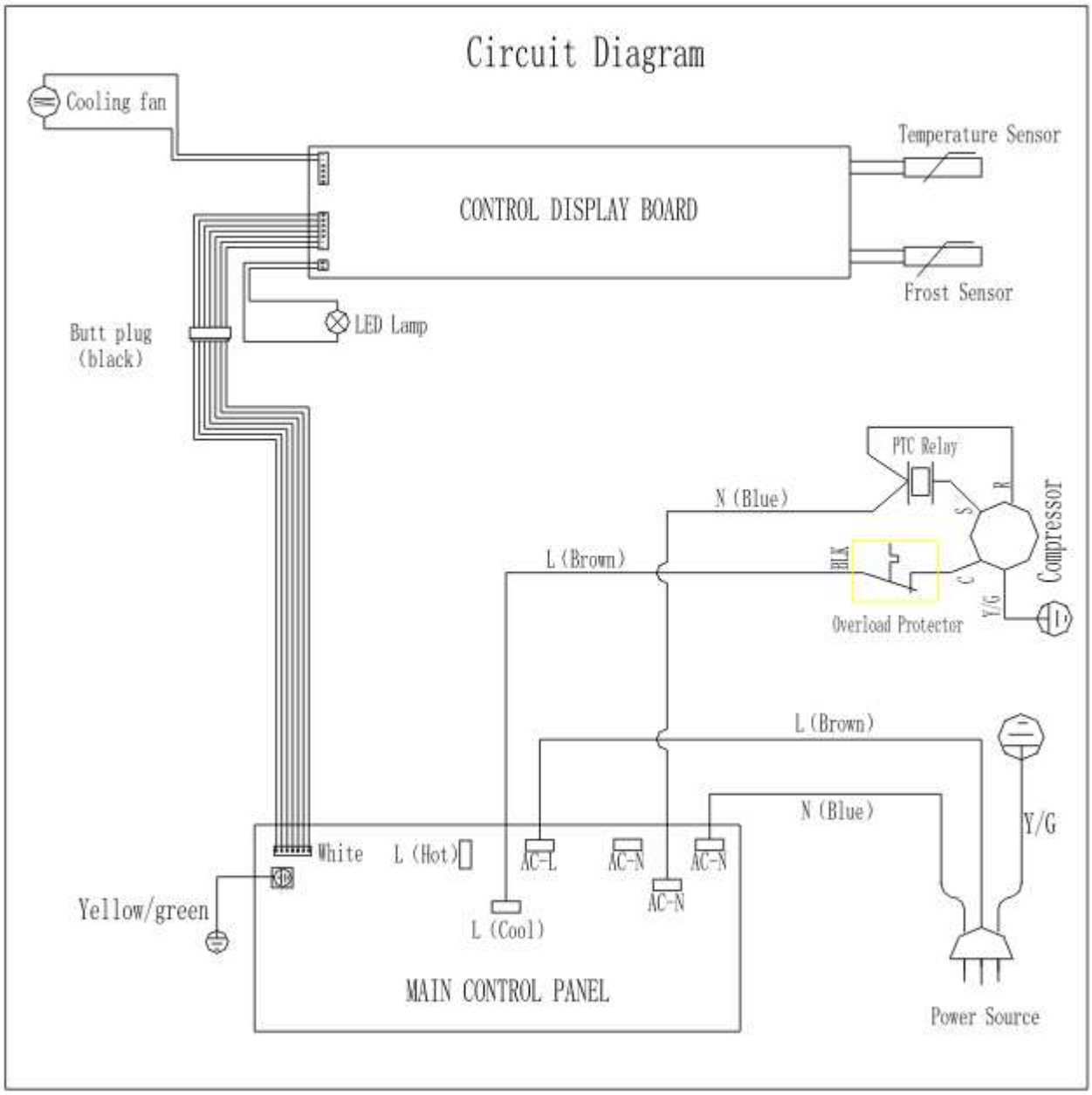

GENERAL SAFETY INSTRUCTIONS

For your safety and correct usage, before installing and first using the appliance, read this user manual carefully, including its hints and warnings. To avoid unnecessary mistakes and accidents, it is important to make sure that all people using the appliance are thoroughly familiar with its operation and safety features. Save these instructions and be sure that they remain with the appliance if it is moved or sold, so that anyone using it throughout its life, will be properly informed on its usage and safety notices.

For the safety of life and property, keep the precautions of these user's

instructions as the manufacturer is not responsible for damages caused by omission.

Generally speaking, your appliance must be maintained by a qualified professional.

This appliance is intended exclusively for domestic use and controlling the temperature of wine, or other drinks, if you so choose. Under no circumstances is it intended for the storage of food.

Make sure that your electrical installation's voltage corresponds to that on the appliance's nameplate; the appliance must be connected to an approved, earthed system. Incorrect repairs or connections can cause safety hazards. Have your electrical installation checked by a professional, if you are in any doubt.

This unit must be correctly connected to an earthed socket for your protection. Do not cut off or remove the earth wire on the mains cable supplied.

For safety reasons, do not use an electrical extension cable.

If your appliance is damaged (e.g. a major impact) or suffers harm (power surge due to lightning, flood, fire), it may be dangerous to use. Disconnect the mains plug and have the appliance checked by an approved professional repairer.

To prevent any danger, do not replace a damaged mains cable yourself. Contact your retailer, an approved service centre or professional repairer.

This appliance must be positioned such that the mains socket is accessible. Do not move the appliance once it is full: you might distort its body beyond repair. The electrical parts must not be directly accessible.

- Keep children away from the appliance.
- Do not use this appliance outdoors.

In the event that liquid is accidentally spilled (broken bottle, etc.) on electrical components (motor, etc.), disconnect the mains plug immediately.

To prevent any risk of fire, electrocution or injury, do not immerse the mains cable, plug or the appliance itself in water or any other liquid. Do not handle the appliance with wet hands.

Keep the appliance away from any source of heat and out of direct sunlight.

Do not allow the mains cable to hang from a table or be in contact with sharp edges or hot surfaces.

Do not pull on the mains cable - take hold of the plug to disconnect the appliance.

Ensure that the area where your appliance is positioned can support its weight when loaded (a 75 cl bottle weighs approximately 1.3 kg).

Your cellar must be placed on a flat surface. If you have to position it on a rug or carpet, place a support underneath.

This appliance can be used by children aged from 8 years and above and persons with reduced physical, sensory or mental capabilities or lack of experience and knowledge if they have been given supervision or instruction concerning use of the appliance in a safe way and understand the hazards involved. Children shall not play with the appliance. Cleaning and user maintenance shall not be made by children without supervision. Keep all packaging away from children as there is risk of suffocation.
If you are discarding the appliance, pull the plug out of the socket, cut the connection cable (as close to the appliance as you can) and remove the door to prevent children playing from suffering an electric shock or from closing themselves inside it. If this appliance, featuring a magnetic door seals, is to replace an older appliance having a spring lock (latch) on the door or lid, be sure to make the spring lock unusable before you discard the old appliance. This will prevent it from becoming a death trap for a child

WARNING —This appliance is intended to be used in household and similar applications such as

-staff kitchen areas in shops, offices and other working environments;

-farm houses and by clients in hotels, motels and other residential type environments;

-bed and breakfast type environments;

-catering and similar non- retail applications

- WARNING — Do not store explosive substances such as aerosol cans with a flammable propellant in this appliance.
- WARNING — If the supply cord is damaged, it must be replaced by the manufacturer, its service agent or similarly qualified persons in order to avoid a hazard.
- WARNING —Keep ventilation openings, in the appliance enclosure or in the built-in structure, clear of obstruction.
- WARNING — Do not use mechanical devices or other means to accelerate the defrosting process, other than those recommended bythe manufacturer.
- WARNING —Donot damage the refrigerant circuit.
- WARNING — Do not use electrical appliances inside the food storage compartments of the appliance, unless they are of the type recommended by the manufacturer.
- WARNING — The refrigerant and insulation blowing gas are flammable. When disposing of the appliance, do so only at an authorized waste disposal centre. Do not expose to flame.

Refrigerant

The refrigerant isobutene (R600a) is contained within the refrigerant circuit of the appliance, a natural gas with a high level of environmental compatibility, which is nevertheless flammable. During transportation and installation of the appliance, ensure that none of the components of the refrigerant

circuit becomes damaged. The refrigerant (R600a) is flammable.

Cautiomrisk of fire

If the refrigerant circuit should be damaged:

-Avoid opening flames and sources of ignition.
-Thoroughly ventilate the room in which the appliance is situated. It is dangerous to alter the specifications or modify this product in any way. Any damage to the cord may cause a shortcircuit, fire, and/or electric shock.

Electrical safety

- The power cord must not be lengthened.
- Make sure that the power plug is not crushed or damaged. A crushed or damaged power plug may overheat and cause a fire.
- Make sure that you can access the main plug of the appliance.
- Do not pull the main cable.
- If the power plug socket is loose, do not insert the power plug. There is a risk of electric shock or fire.
- You must not operate the appliance without the interior lighting lamp cover. The cellar is only applied with power supply of single phase alternating current of 220~240V/50Hz. If fluctuation of voltage in the district of user is so large that the voltage exceeds the above scope, for safety sake, be sure to apply A.C. Automatic voltage regulator of more than 350W to the cellar. The cellar must employ a special power socket instead of common one with other electric appliances. Its plug must match the socket with ground wire.

Daily use

Do not store flammable gass or liquids in the appliance.There is a risk of an explosion.

- Do not operate any electrical appliances inthe appliance(e.g.electric ice cream makers,mixers etc.).
- When unplugging always pull the plug from the mains socket.do not pull on the cable.
- Do not place hot items near the plastic components of this appliance.
- The appliances manufactures storage recommendations should be strictly adhered to.Refer to relrelevant instructions for storage.
- Do not place the appliance in direct sunlight.
- Keep buring candlesjamps and other items with naked flames away from the appliance so that do not set the appliance on fire.
- The appliance is intended for keeping food stuff and/or beverages in normal household as explained in this instruction booklet.
- The appliance is heavy.Care should be taken when moving it.
- Do not remove nortouch items from the freezer comartment if your hands are damp/wet,as this could cause skin abrasions or frost/freezer burns.
- Never use the base, drawers, doors etc. to stand on or

- as supports.
- To avoid items falling and causing injury or damage to the appliance, do not overload the door racks or put too much food in the crisper drawers.



R600a

Safety regulation

Warning: Do not use mechanical devices or other means to accelerate the defrosting process, other than those recommended by the manufacturer.

Warning: Keep ventilation openings in the appliance enclosure or in the structure clear of obstruction.

Do not store explosive substances such as aerosol cans with a flammable propellant in this appliance.

Warning: Do not damage the refrigerant circuit.

Refrigerating units operating on Isobutane (R600a) may not be placed in an area with sources of ignition (e.g. unsealed electrical contacts) or where the refrigerant could gather in the event of a leak. The type of refrigerant is indicated on the cabinet's type plate.

Warning: Do not use electrical appliances inside the food storage compartments of the appliance, unless they are of the type recommended by the manufacturer.

CE This appliance is in accordance with the following EU guidelines:2006/95/EC and 2004/108/EC and 2009/125/EC and EC.643/2009 and 2002/96/EC

Safety and warning information

For proper use, please read the Instructions in detail before installation and use. To avoid unnecessary damages, please keep the Instructions appropriately for future reference.

The Instructions details the precautions related to the transportation, installation, use and routine maintenance and other aspects of the Wine Cooler are listed.
To keep the continuous development of the enterprise and products, the Instructions and its described contents may be amended without any advanced inform. We ask you for your understanding to this.

The version of the Instructions is the universal version of our company, whose appearance may differ from that of the product that you bought. However, this will not influence your use and operation.

Table of content

Transportation and placement
Names of the Wine Cooler' parts
Important safety instructions
Important supplement of electric connection
Temperature adjustment
Routine maintenance
Failure analysis
Technical parameter
Circuit diagram
Packing list

Transportation and placement

Open the door and check whether the interior is complete (wall, stand, control panel and so on).

When transporting and installing the Wine Cooler, attentions should be paid to:

1. Do not place the Wine Cooler in a too moist place (laundry for example), and keep it away from heat

2. Ensure the Wine Cooler is located on a solid and flat ground

3. Ensure the Wine Cooler is paced on a stable level surface

4. Ensure the ventilation conditions around the Wine Cooler

5. Never pad the foam package of the Wine Cooler at the base of it

6. Ensure the stability of the Wine Cooler by adjusting the adjusting feet if it is a little unstable.

Before the Wine Cooler is switched on at first time, you should wait for 48 hours to allow the refrigeration agent in the Cooler become stable.

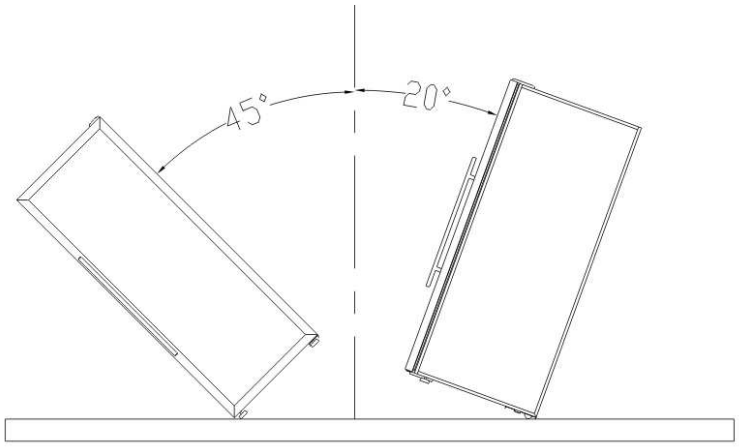

Note: if you have to move the Wine Cooler, the tilt angle should not be more than 45°, and the tilt angle toward back direction should not be more than 20°, as shown in the figure:

Names of the Wine Cooler' parts

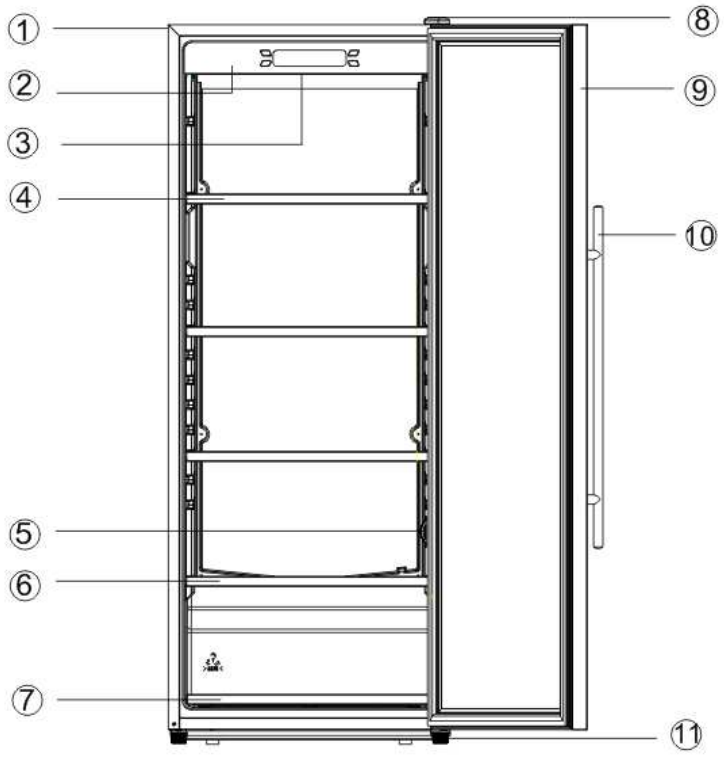

1 Body
2 Control panel
3 Fan
4 Upper shelf
5 Tank temperature probe
6 Middle shelf
7 Bottom shelf
8 Door hinge cover
9 Glass door
10 Handle
11 Cabinet adjusting Leg

Special attention:

1. When in operation, please do not cover the Fan or Air outlet with anything.
2. When the temperature in the Wine Cooler differs too much with that of the environment or the ambient humidity is too high, there may be water mist on the glass door, which is a normal phenomenon. You should just wipe it with dry cloth.
3. If you do not like the film on the sides of the product, you can rip it away.

Important safety instructions

Please pay attention to the following conditions:

When using the Wine Cooler, you should observe some basic preventive measures all the time, including:
1. According to the descriptions of the Instructions, use the Wine Cooler as required
2. Never close the machine by directly drawing off the power plug when using the Wine Cooler
3. The max bearing on the Wine Cooler's shelf is 30Kg. Please do not place objects over 30Kg on the shelf;
4. Never patch or use the power cord with cracks or obvious defects on its ends
5. Do not use extended cord
6. Never allow children climb to the neighbourhood of the Wine Cooler, sit or stand in the Cooler or hang on the Wine Cooler's stand, or otherwise, the Wine Cooler may be damaged and they may be wounded
7. Never place objects on the top of the Wine Cooler

Danger:
Before throwing away the scrapped Wine Cooler, you have to:
1. Remove the glass door
2. Put the shelf in proper place where children cannot reach

Special warning:
. The product is a wine cooler, which is forbidden to store inflammable, explosive, erosive, poisonous, radiant objects and other dangerous articles.
. Please draw off the power plug if the Wine Cooler will not be used for a long time.
This appliance is not intended for use by persons (including children) with reduce physical, sensory or mental capabilities, or lack of experience and knowledge, unless they have been given supervision or instruction concerning use of the appliance by a person responsible for their safety.
Children should be supervised to ensure that they do not play with the appliance.
If the supply cord is damaged, it must be replaced by the manufacturer, its service agent or similarly qualified persons in order to avoid a hazard.

This appliance is intended to be used exclusively for the storage of wine.

Note: Because the R600a is inflammable and explosive, the products with R600a as the refrigeration agent must be repaired by professionals in approved maintenance points, if their refrigerating systems need to be repaired. Private disassembly and damages on refrigerating pipes are strictly forbidden.
Because the refrigeration agent is inflammable and explosive and the heat-insulating material is cyclopentane, proper measures should be adopted to discard them for safety and environmental protection.

Important safety instructions

	Correct Disposal of this product
CE	This marking indicates that this product should not be disposed with other household wastes throughout the EU. To prevent possible harm to the environment or human health from uncontrolled waste disposal, recycle it responsibly to promote the sustainable reuse of material resources. To return your used device, please use the return and collection systems or contact the retailer where the product was purchased. They can take this product for environmental safe recycling.

Important supplement of electric connection

For your safety, the Wine Cooler should be grounded properly.

The power cord for the Wine Cooler is provided with a satisfactory plug, which should be equipped with a grounding socket meeting the standard. Whether the socket is grounded should be judged by professionals.
If there is something unclear about the socket, you should replace it with a new grounding one.
If the power cord is damaged, you should ask a qualified electrician to replace it to avoid dangers.

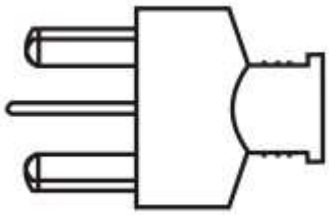

If there is no ground connection on the socket, you should prepare a proper grounded socket. If the plug does not match with the socket, you should find a suitable one. Please note: you should find a qualified electrician to check the new cord and plug.

Temperature adjustment

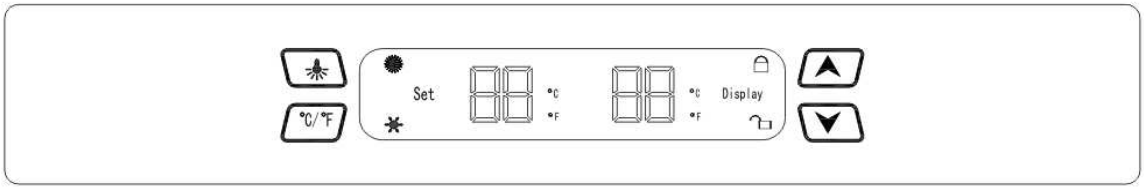

Operating Instructions

1: The key is for unlock and temp. –increasing set key for the storage temp. in the cabinet. In the non-locking state, the temp. will increase1℃ by each click, the highest setting is 18℃

2: The key is for lock and temp. –decreasing set key for the storage temp. in the cabinet. In the non-locking state, the temp. will decrease 1℃ by each click, the lowest setting is 5℃

3: The key is for the lamp. In the non-locked state, click it, light on, click again, light off, followed by recycling.

4: The key is the conversion button for Fahrenheit and Celsius temperature. The factory default is Celsius, in a non-locked state, it will convert to Fahrenheit by short click, click again, it will be Celsius, followed by recycling.

5: When it powered on the first time, the digital screen "Set" and "Display" lit simultaneously, the desired storage temp. in the left display window can be set by pressing the keys , it displays the actual environment temperature in the right display window. After setting ,the system defaults that the measured temperature display window off after 30s, if the measured temperature needs to be queried, it can be displayed by pressing any key, then It enter the default state after 30s automatically.

6: is the indication that the machine enters low temperature starting status. When there is no device for heating start in low-temperature, this item is meaningless.

7: is the instruction for the operation of the compressor. When the compressor starts to work, the light on; when the compressor stops working, the lights off.

8:  is unlock indicator. Press the key  3.5 seconds to achieve.  is lock indicator. Press the key  3.5 seconds to achieve.

9: Press the keys  and  3.5S simultaneously, the system will shut down and be in standby mode, all display off, all outputs off; There is no respond by press the other button at this time, it will restore by long-press it again .

10: Error code display. Opening circuit for NTC in the cabinet, "E3"will be showed on the left; short circuit, "E4" will be showed on the left;

Note: All the operations should be carried out under the light of the unlock key on.

Routine maintenance

Wine Cooler is easy to be used. It is approved to be safe and reliable. As long as you maintain and clean it according to the following manner, it is durable and can make you content.
—Please cut the power when cleaning the Wine Cooler. Wipe the machine with soft cloth that is wetted by the warm water with proper amount of neutral detergent, and then mop it clean with clean water.
—Sulphur detergent, petrol, hot water and the like should be avoid to be used to clean the Wine Cooler, or the plastic parts may be deformed or damaged.
—If the Wine Cooler will not be used for a long time, the power plug should be drawn off and the inner chamber should be cleaned. When the chamber is dry enough, the door can be closed.

Energy-saving Notice:

1. Open door as little as possible in the course of using it
2. Shorten the time as much as possible while opening the drinks cabinet
3. Make both sides of the drinks cabinet as far away from the wall as possible, which enables the circulation of the air and strengthens the cooling effect
4. A good arrangement of wine bottles, which create a good circulation of the inner air in the cabinet
5. Do not place any goods on the top of the drinks cabinet

Failure analysis

The compressor does not shut automatically.

1. Whether the objects put in the chamber at a time are too many? (If the objects put in the chamber at a time are too many, the compressor will run continuously for several hours and return to the shutdown state after these objects are cool enough.)
2. Whether the times of opening the door of the Wine Cooler are too frequent or too long?

The noise is high.

1. Whether the Wine Cooler is located on a stable level surface?
2. Whether the Wine Cooler is placed placidly?
3. Whether the Wine Cooler is contacted with surrounding objects?
4. Whether the voltage is stable?
5. Whether there are sources of resonant excitation nearby the Wine Cooler?

The refrigeration is bad.

1. Whether the temperature is adjusted to be the proper one?
2. Whether the Wine Cooler is close to heat sources or directly exposed to sunshine?
3.Whether there is enough room surround the Wine Cooler?
4. Whether too many or too heat objects are placed in?
5. Whether the times of opening the door are too frequent or too long?

Do not refrigerate completely.

1. Whether the power plug is loose or dropped?
2. Whether the voltage is normal?
3. Whether the power fuse is break?
4. Whether the power is down?
5. Whether the set temperature is higher than that of the chamber?

Failure analysis

They are not the failure symptoms:

1. When the compressor is working, the surface temperature can reach 80~90℃.
2. Sometimes, you can hear the bicker in the Wine Cooler, which is the sound of refrigerating agent flowing in the refrigeration system.
3. When the ambient humidity is too high, there may be condensation phenomenon on the surface of the Wine Cooler. Wipe it with soft cloth.

Note: if the methods of examination after the treatment, your wine storage cabinet does not work properly, please contact the local authorized repair department.

Due to the product improvement, the product you used may be not the completely same with the data in the Instructions. Please follow the nameplate of the product.

Circuit diagram

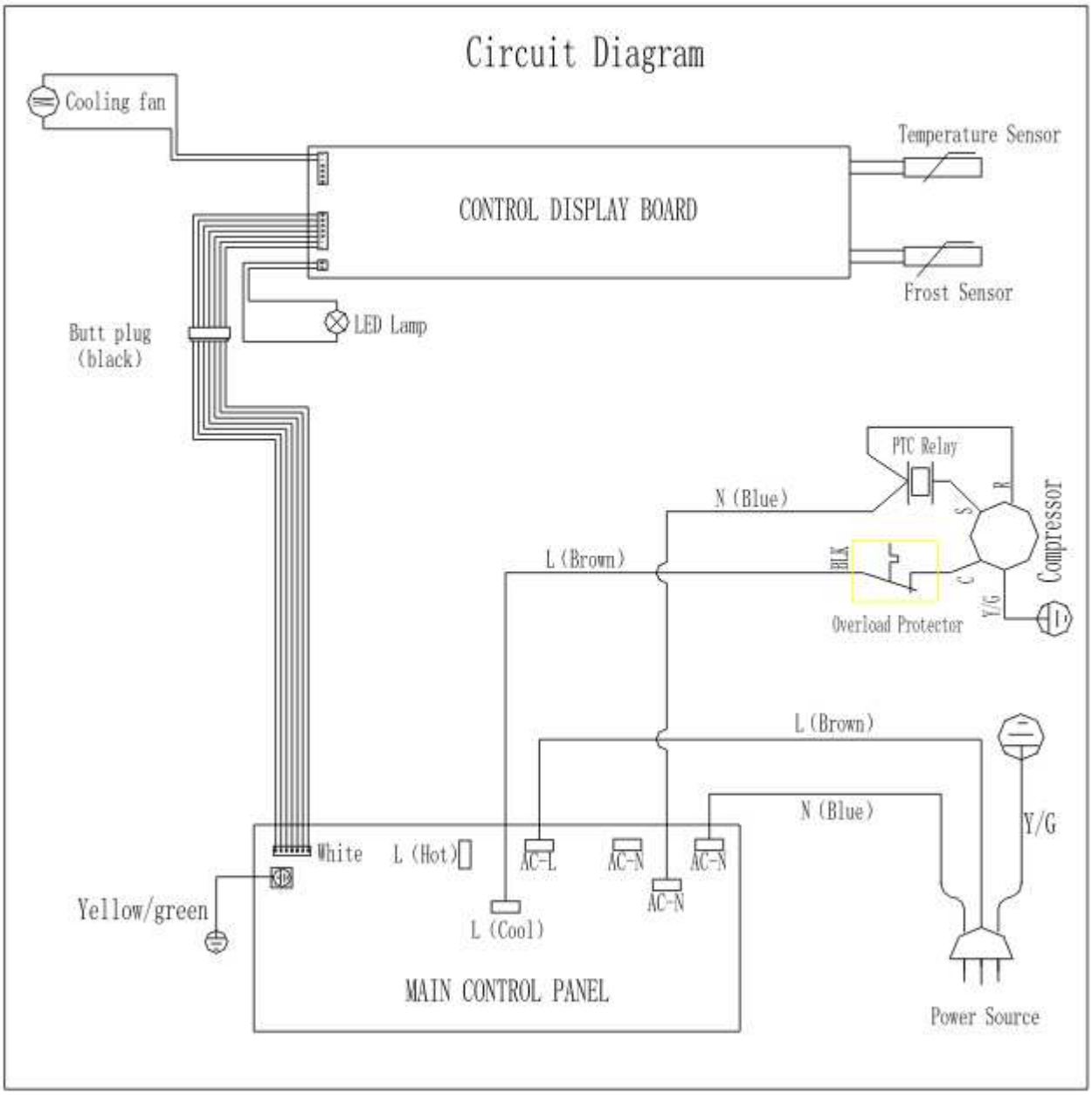

WARNING: Keep clear of obstruction all ventilation openings in the appliance enclosure or in the structure for building-in.
WARNING: Do not use mechanical devices or other means to accelerate the defrosting process, other than those recommended by the manufacturer.
WARNING: Do not damage the refrigerant circuit.
WARNING: Do not use electrical appliances inside the food storage compartments of the appliance, unless they are of the type recommended by the manufacturer.

This product complies with CE regulation.

Désignation	Valeur / Value	Unité / Unit
Marque / Trade mark	LA SOMMELIERE	
Référence du modèle / Model reference	ECS120	
Catégorie du modèle d'appareil de réfrigération / Category of the household refrigerating appliance model	2	
Classe d'efficacité énergétique / Energy efficiency class	**C**	
Consommation d'énergie de **"263"** kWh par an, calculée sur la base du résultat obtenu pour 24 heures dans des conditions d'essai normalisées. La consommation d'énergie réelle dépend des conditions d'utilisation et de l'emplacement de l'appareil. / Energy consumption **"263"** kWh per year, based on standard test results for 24 hours. Actual energy consumption will depend on how the appliance is used and where it is located.		
Volume utile total / Total storage volume	120 BOUTEILLES	
Température de stockage la plus froide / Coldest storage temperature	5°C	
Classe climatique: **« N »** / Climate class: **'N »** Cet appareil est conçu pour être utilisé à une température ambiante comprise entre **"16 "** [température la plus basse] °C et **" 32 "** [température la plus haute] °C. / This appliance is intended to be used at an ambient temperature between **"16"** [lowest temperature] °C and **" 32"** [highest temperature] °C		
Émissions acoustiques dans l'air / Airborne acoustical noise emissions	39 db (A)	
Intégrable / Built-in	NO	
«Cet appareil est destiné uniquement au stockage du vin.» / "This appliance is intended to be used exclusively for the storage of wine''		

Catégories d'appareils de réfrigération ménagers	Household refrigerating appliances categories
1. Réfrigérateur comportant un ou plusieurs compartiments de stockage de denrées alimentaires fraîches	1. Refrigerator with one or more fresh-food storage compartments
2. Réfrigérateur avec compartiment cave, cave et appareil de stockage du vin	2. Refrigerator-cellar, Cellar and Wine storage appliances
3. Réfrigérateur avec compartiment pour denrées hautement périssables et réfrigérateur avec compartiment sans étoile	3. Refrigerator-chiller and Refrigerator with a 0-star compartment
4. Réfrigérateur avec compartiment «une étoile»	4. Refrigerator with a one-star compartment
5. Réfrigérateur avec compartiment «deux étoiles»	5. Refrigerator with a two-star compartment
6. Réfrigérateur avec compartiment «trois étoiles»	6. Refrigerator with a three-star compartment
7. Réfrigérateur-congélateur	7. Refrigerator-freezer
8. Congélateur armoire	8. Upright freezer
9. Congélateur coffre	9. Chest freezer
10.Appareils de réfrigération polyvalents et de type autre	10. Multi-use and other refrigerating appliances

La Sommeliere Int.

143 boulevard Pierre Lefaucheux

72230 Arnage-France