Dometic ®

RECORD THIS INFORMATION FOR FUTURE REFERENCE BEFORE INSTALLING THE UNIT:
Model No. _____ Serial No. _____
Product No. _____
Date Purchased _____ Place of Purchase _____

USA
SERVICE OFFICE
Dometic, LLC
2320 Indust. Parkway
Elkhart, IN 46516
Phone: 574-294-2511

CANADA
Dometic, LLC
46 Zatonski, Unit 3
Brantford, ON N3T 5L8
Canada
Phone: 519-720-9578

FOR SERVICE CENTER ASSISTANCE
CALL: 800-544-4881



REFRIGERATOR MODEL

RM 8501 - RM 8505 - RM 8551 - RM 8555
RML 8551 - RML 8555

For Mobile Home or Recreational Vehicle Installation
Operation by LP Gas, 12V DC or 120V AC

FOR CHILD SAFETY

DANGER: Risk of child entrapment. Before you throw away your old refrigerator: Take off the doors, leave the shelves in place, so that children may not easily climb inside.

FOR YOUR SAFETY

If you smell gas:

1. **Shut off gas supply at main valve.**
2. **Open windows.**
3. **Don't touch electrical switches.**
4. **Extinguish any open flame.**
5. **Immediately call your gas supplier.**

FOR YOUR SAFETY

Do not store or use gasoline or other flammable vapors and liquids in the vicinity of this or any other appliance.

WARNING

Improper installation, adjustment, alteration, service or maintenance can cause injury or property damage. Refer to this manual. For assistance or additional information consult a qualified installer, service agency or the gas supplier.

AVIS

Cet appareil doit être réparé seulement par un réparateur autorisé. Modification de l'appareil pourrait être extrèmement dangeruse, et pourrait causer mal ou mort.

OPERATING INSTRUCTIONS

REFRIGERATOR MODEL

RM 8501 - RM 8505
RM 8551 - RM 8555
RML 8551 - RML 8555

Dometic, LLC
LaGrange, IN 46761
USA

822610113 **Revised: 08/2008**

FRANÇAIS PAGE 29

IMPORTANT INSTRUCTIONS
READ CAREFULLY

WARNING!

DO NOT USE A FLAME TO CHECK FOR GAS LEAKS



WARNING!

Most LP gas appliances used in recreational vehicles are vented to the outside of the vehicle. When parked close to a gasoline pump, it is possible that the gasoline fumes could enter this type of appliance and ignite from the burner flame, CAUSING A FIRE OR AN EXPLOSION.

FOR YOUR SAFETY, it is recommended that all LP gas appliances which are vented to the outside should be shut off when refueling.

The refrigerator must be shut off during refueling.

Keep these operating instructions in a safe place. If this device is passed on, please include these operating instructions with it.

© 2007 Dometic - Subject to change without notice

Table of contents

1.0 General 4
1.1 Introduction 4
1.2 Guide to these operating instructions 4
1.3 Copyright protection 4
1.4 Explanation of symbols used in this manual 4
1.5 Warranty 5
1.6 Limitation of liability 5
1.7 Customer services 5
1.8 Spare parts 6
1.9 Environmental notices 6

2.0 Safety instructions 7
2.1 Application according to regulations 7
2.2 User's responsibility 7
2.3 Protection of children when disposing of the equipment 7
2.4 Working upon and checking the refrigerator 7
2.5 Information on coolant 8
2.6 Operating the refrigerator with gas 8
2.7 Safety instructions when storing foodstuffs 9

3.0 Description of model 10
3.1 Model identification 10
3.2 Refrigerator rating plate 10
3.3 Technical data 11
3.4 Description of refrigerator 12

4.0 Refrigerator operation 13
4.1 Cleaning 13
4.2 Maintenance 13
4.3 Explanation of operating controls 14
4.3.1 Electrical operation 15
4.3.2 Gas operation 16
4.3.3 Setting of cooling compartment temperature 18
4.3.4 Additional features 18
4.4 Door locking 19
4.4.1 Electrical door lock 19
4.4.2 Fastening and releasing the door lock hook when parking the vehicle 19
4.5 Positioning the storage racks 20
4.6 Removable freezer compartment 20
4.7 Storing food and making ice cubes 21
4.7.1 Storing products in the cooling compartment 21
4.7.2 Storing products in the freezer compartment 21
4.7.3 Making ice cubes 21
4.8 Defrosting 22
4.9 Shutting off the refrigerator 22
4.10 Lighting 23
4.11 Winter operation 23
4.12 Changing the decor panel 24
4.13 Information on failure display and trouble-shooting 25
4.13.1 Status messages on the display 25
4.13.2 Troubleshooting 26

1.0 General

1.1 Introduction

You have made an excellent choice in selecting the **Dometic** Absorption Refrigerator. We are sure that you will be satisfied with your new refrigerator in all respects. The refrigerator, which works silently, meets high quality standards and guarantees the efficient utilisation of resources and energy throughout its entire life cycle, during manufacture, in use and when being disposed of.

1.2 Guide to these operating instructions

Before you start using the refrigerator, please read the operating instructions carefully.

These instructions provide you with the necessary guidance for the proper use of your refrigerator. **Observe in particular the safety instructions.** Observation of the instructions and handling recommendations is important for dealing with the refrigerator safely and for protecting you from injury and the refrigerator from damage. You must understand what you have read before you carry out a task.

Keep these instructions in a safe place close to the refrigerator so they may be referred to at any time.

1.3 Copyright protection

The information, texts and illustrations in these instructions are copyright protected and are subject to industrial property rights.

No part of these instructions may be reproduced, copied or utilised in any other way without written authorisation by Dometic GmbH, Siegen.

1.4 Explanation of symbols used in this manual

Warning notices

Warning notices are identified by symbols. A supplementary text gives you an explanation of the degree of danger.

Observe these warning notices rigorously. You will thus protect yourself and other people from injury, and the appliance from damage.

DANGER!

DANGER indicates an imminent hazardous situation which, if not avoided, could result in death or serious injury.

WARNING!

WARNING indicates a potentially hazardous situation which, if not avoided, could result in death or serious injury

CAUTION!

CAUTION indicates a potentially hazardous situation which, if not avoided, may result in minor or moderate injury.

CAUTION!

CAUTION (used without the safety alert symbol) indicates a potentially hazardous situation which, if not avoided, may result in damage to the appliance.

Information



INFORMATION gives you supplementary and useful guidance when dealing with your refrigerator.

Environmental Tips



ENVIRONMENTAL TIPS gives you useful guidance for saving energy and disposal of the appliance.

1.5 Warranty

Warranty arrangements are in accordance with the normal conditions applicable for the country concerned. For warranty or other maintenance, please contact our customer services department. Any damage due to improper use is not covered by the warranty. The warranty does not cover any modifications to the appliance or the use of **non-original Dometic** parts. The warranty does not apply if the installation and operating instructions are not adhered to and no liability shall be entertained.

1.6 Limitation of liability

All information and guidance in these operating instructions were prepared after taking into consideration the applicable standards and regulations as well as the current state of the art. **Dometic** reserves the right to make changes at any time which are deemed to be in the interest of improving the product and safety.
Dometic will assume no liability for damage in the case of :

- non-observation of the operating instructions
- application not in accordance with the regulations or provisions
- use of non-original spare parts
- improper modifications and interferences to the appliance
- effect of environmental influences, such as
  - temperature fluctuations
  - humidity

1.7 Customer services

Dometic offers a customer service network. Find your authorised customer service centre by calling the phone number indicated on the front page. You can also obtain the address information of the nearest customer service from **www.dometic.com**. When contacting Dometic Customer Services, please state the model, product number and serial number together with the MLC code, if applicable. You will find this information on the rating plate inside the refrigerator. We recommend that you note this data in the field provided on the front page of this operation manual.

1.8 Spare parts

Parts can be ordered from our customer services.

Always give the model and product number when you contact the customer service! You will find this information on the rating plate inside the refrigerator.

1.9 Environmental notices



Refrigerators manufactured by Dometic GmbH are free of CFC/HCFC and HFC. Ammonia (a natural compound of hydrogen and nitrogen) is used in the cooling unit as a coolant. Non-ozone-hazardous cyclopentane is used as a propellant for manufacturing PU foam insulation.

Disposal

In order to ensure that the recyclable packaging materials are re-used, they should be sent to the customary local collection system. The appliance should be transferred to a suitable waste disposal company that will ensure re-use of the recyclable components and proper disposal of the rest. For eco-friendly draining of the coolant from all absorber refrigeration units, a suitable disposal plant should be used.

Energy-saving tips

- At an average ambient temperature of 25°C, it is sufficient to operate the refrigerator at middle thermostat setting.
- Where possible, always store precooled products.
- Do not expose the refrigerator to direct sunlight.
- Ensure that air circulation of the cooling unit is not obstructed.
- Defrosting at regular intervals saves energy (*see section 4.8 "Defrosting").*
- Open the refrigerator door only for a short period of time when removing products.
- Run the refrigerator for about 12 hours before filling it.

2.0 Safety instructions

2.1 Application according to regulations

This refrigerator is designed for installation in recreation vehicles such as caravans or motorhomes. The appliance has been type-approval tested for this application in accordance with the EC Gas Directive.

The refrigerator is to be used solely for storing foodstuffs.

WARNING!

The refrigerator is not suitable for the proper storage of medication. Please observe in addition the instructions in the medication package inserts.

2.2 User's responsibility

Anyone operating the refrigerator must be familiar with the safe handling and understand the advice in these operating instructions. Children may only operate the appliance, if they have been made aware of how to operate the refrigerator safely and the dangers attending incorrect operation.

2.3 Protection of children when disposing of the equipment

WARNING!

When disposing of the refrigerator, detach all refrigerator doors and leave the storage racks in the refrigerator. In this way inadvertent entrappment and suffocation is prevented.

2.4 Working upon and checking the refrigerator

WARNING!

Work on gas equipment, exhaust system and electrical facilities must be carried out by authorised personnel only. Substantial damage to property and/or injury to persons can arise through unprofessional procedures.

DANGER!



Never use an unshielded flame to check gas bearing parts and pipes for leakage!

There is a danger of fire or explosion.

WARNING!

Never open the absorber cooling unit! It is under high pressure.

There is a danger of injury!

2.5 Information on coolant

Ammonia is used as a coolant.
This is a natural compound also used in household cleaning agents (1 litre of Salmiak cleaner contains up to 200g of ammonia - about twice as much as is used in the refrigerator). Sodium chromate is used for corrosion protection (1.8% by weight of the solvent).

In the event of leakage (easily identifiable from the strong odour), proceed as follows:

- Switch off the appliance.
- Air the room thoroughly.
- Inform authorised customer services.

For your safety it was ascertained in an expert's report that no impairment of health exists when the coolant is discharged.

2.6 Operating the refrigerator with gas

It is imperative that the operating pressure corresponds to the data specified on the rating plate of the appliance. Compare the operating pressure of the rating plate with the data specified on the pressure reducing valve of the liquid gas cylinder.

WARNING!

Operating the appliance with gas is not permitted

- **at petrol stations**
- **on ferry boats**
- **while transporting the caravan/motor–home by a transporter or breakdown vehicle.**

There is the danger of fire!

Leave the equipment switched off.

2.7 Safety instructions when storing foodstuffs

Instructions for storing food in a refrigerator:

No refrigerator of any kind can improve the quality of the food; refrigerators can only maintain the food's quality for a short duration as from the time of storing it.

Please observe the following particular conditions for storing food in a refrigerator that is built into a vehicle:

- A change in the climatic conditions such as temperature fluctuations
- High temperatures inside the vehicle when it is closed and parked in direct sunlight (temperatures are possible up to 50°C)
- Use of the refrigerator during travel with the power supply of 12V DC
- A refrigerator built in behind a window and exposed to direct sunlight
- Storing the products too soon, i.e. shortly after starting up the appliance for use

Under these particular conditions the refrigerator cannot guarantee reaching the temperature needed for perishables.

Perishables include all products with a stipulated use-by date and a minimum storage temperature of +4°C or less, especially for meat, poultry, fish, sausages, pre-packed foods.

- Pack raw and cooked foods separately (e.g. in containers, aluminium foil, etc.).
- Only remove the outside packaging of single packs if all the necessary information, e.g. the use-by date, can also be read on the single packs.
- Do not leave cooled goods outside the refrigerator for too long.
- Place the foods with the next use-by date at the front, accordingly.
- Pack away any left-over food and eat at the first opportunity.
- Wash your hands before and after handling any food.
- Regularly clean the inside of the refrigerator.

Please observe the instructions and information regarding the use-by date on the outside packaging of the food.

Please observe section *"4.1 Cleaning"* of this instruction.

3.0 Description of model

3.1 Model identification

Example :

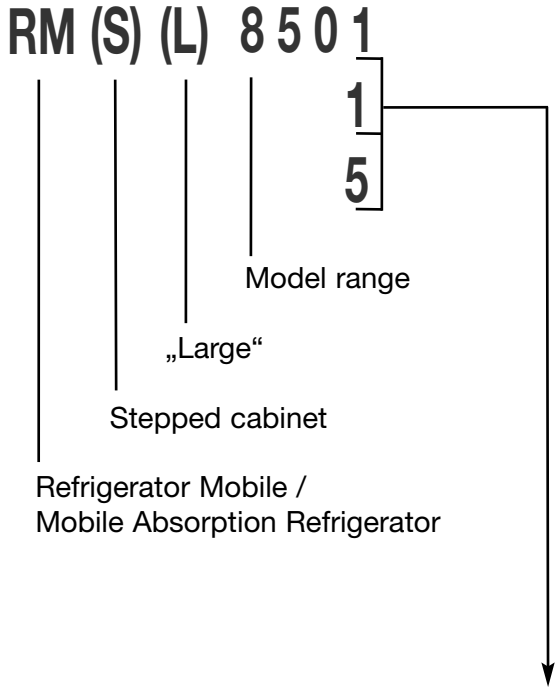

1 = manual energy selection, automatic ignition **(MES)**

5 = automatic and manual energy selection, automatic ignition **(AES)**

3.2 Refrigerator rating plate

The rating plate is to be found on the inside of the refrigerator. It contains all important details of the refrigerator. You can read off from this the model identification, the product number and the serial number. You will need these details whenever you contact the customer service centre or when ordering spare parts.

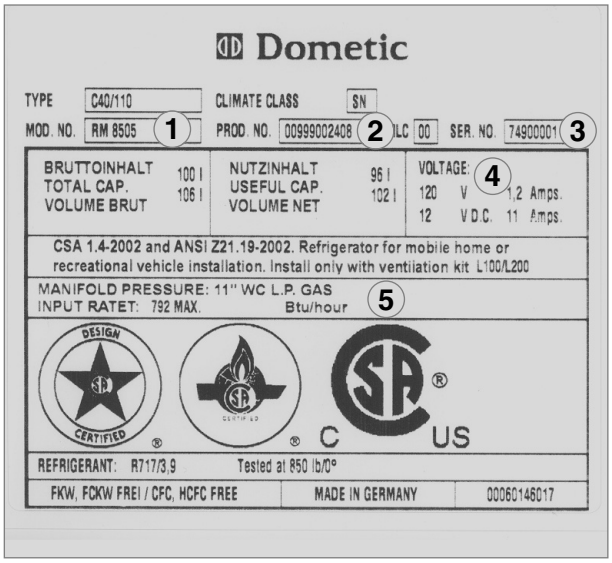

Fig. 1

1. Model number
2. Product number
3. Serial number
4. Electrical rating details
5. Gas pressure

3.3 Technical data

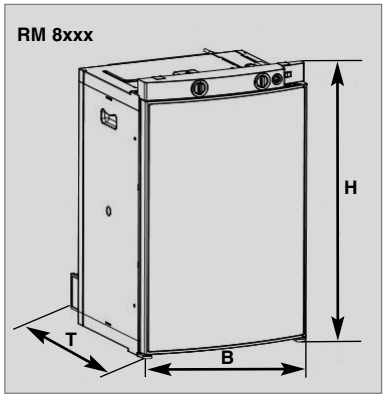

Fig. 2



Fig. 3

Model	Dimensions H x W x D (mm) Depth incl. door	Gross capacity with	without	Rating details mains/battery	Consumption * electricity/gas over 24hrs	Net weight	Ignition Piezo	Automat
		freezer compartment						
RM 8501	32.32x20.6x22.36	100 / 9 lit.	106 lit.	1135 W / 130 W	ca.2,4 KWh / 9.5 oz	28 kg		•
RM 8505	32.32x20.6x22.36	100 / 9 lit.	106 lit.	135 W / 130 W	ca.2,4 KWh / 9.5 oz	28 kg		•
RM 8551	32.32x20.6x24.52	115 /12 lit.	122 lit.	135 W / 130 W	ca.2,6 KWh / 9.5 oz	30 kg		•
RM 8555	32.32x20.6x24.52	115 /12 lit.	122 lit.	135 W / 130 W	ca.2,6 KWh / 9.5 oz	30 kg		•
RML 8551	49.0x20.67x24.6	179 /33 lit.	189 lit.	190 W / 170 W	ca.3,2 KWh / 13.4 oz	45 kg		•
RML 8555	49.0x20.67x24.6	179 /33 lit.	189 lit.	190 W / 170 W	ca.3,2 KWh / 13.4 oz	45 kg		•

Subject to technical changes.

*Average consumption measured at an average ambient temperature of 25°C in pursuance of ISO Standard.

Dometic refrigerators are equipped for a connection pressure of **30 mbar**. For connection to a 50 mbar gas system, use **Truma VDR 50/30 medium pressure controller**.

3.4 Description of refrigerator

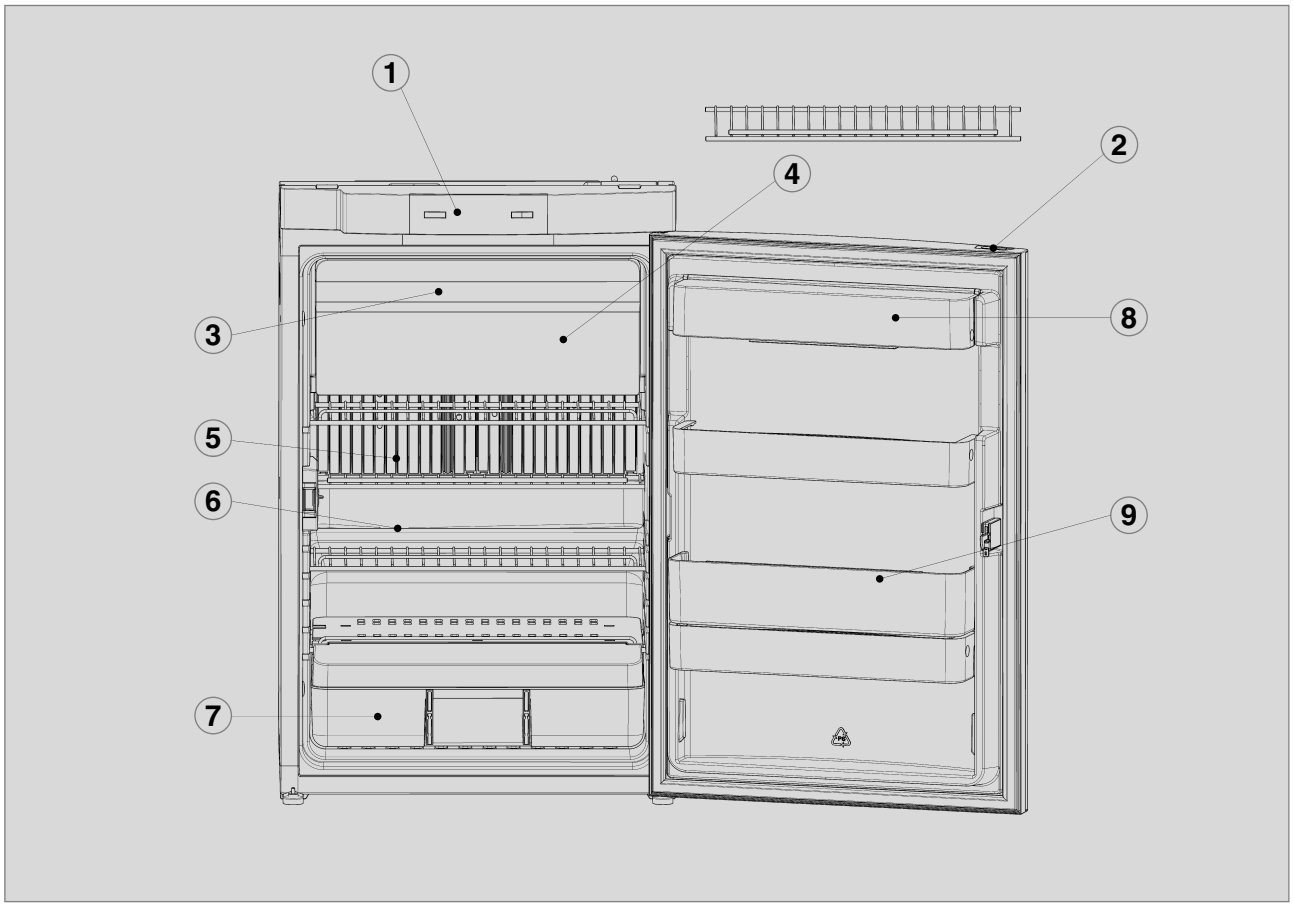

Fig. 4

1. Operating controls
2. Door locking button
3. Freezer compartment (removable)
4. Insertable grid shelf (available as option, to be used when freezer compartment is removed)
5. Post-evaporator for cooling compartment
6. Condensation water drain channel
7. Vegetable bin
8. Upper door shelf with flap, egg shelf available as option may be inserted
9. Lower door shelf with bottle holders

4.0 Refrigerator operation

The refrigerator is equipped to operate on three power modes:

- **Mains voltage (120V AC)**
- **Direct-current voltage (12V DC)**
- **Gas (liquid gas propane/butane)**

Select the desired power mode by the **energy selector switch** (battery igniter type models) or the **MODE button** (MES, AES). Appliances with automatic energy selection (AES) are additionally provided with "automatic mode" function. The AES system automatically selects the best energy source for each particular situation.

4.1 Cleaning

Before starting up the refrigerator, it is recommended that you clean it inside and repeat this at regular intervals.

Use a soft cloth and lukewarm water with a mild detergent. Then wipe out the appliance with clean water and dry thoroughly.



Fig. 5



Fig. 6

To avoid material alterations, do not use soap or hard, abrasive or soda-based cleaning agents. Do not allow the door seal to come into contact with oil or grease.

4.2 Maintenance

- It is recommended that the gas burner be inspected and cleaned as necessary at least once a year. When using liquefied petroleum gas (tank or refill cylinders) the maintenance interval is reduced. Keep the evidence of maintenance work carried out on your refrigerator.
- **Work on gas and electrical equipment shall be carried out by qualified personnel only. It is recommended to have it done by an authorised customer services department**.
- **The gas burner must be inspected and cleaned as necessary at least once a year. When using liquefied petroleum gas (tank or refill cylinders) the maintenance interval is reduced to half-yearly or quarterly.**

  Keep the evidence of maintenance work carried out on your refrigerator..

We recommend maintenance following an extended shutdown of the vehicle. Please contact our customer services.

NOTE: Avoid spraying water through the vent grilles when washing the RV.

It is important to keep the refrigerator vent area free from combustible material, gasoline and other flammable vapors or liquids.

- Check all connections in the LP gas system (at the back of the refrigerator) for gas leaks. The LP gas supply must be turned on. Apply a noncorrosive bubble solution to all LP gas connections. The appearance of bubbles indicates a leak and should be repaired immediately by a qualified serviceman who is familiar with LP gas systems and refrigerators.

4.3 Explanation of operating controls

Manual energy selection / automatic ignition (RM 8xx1) MES:

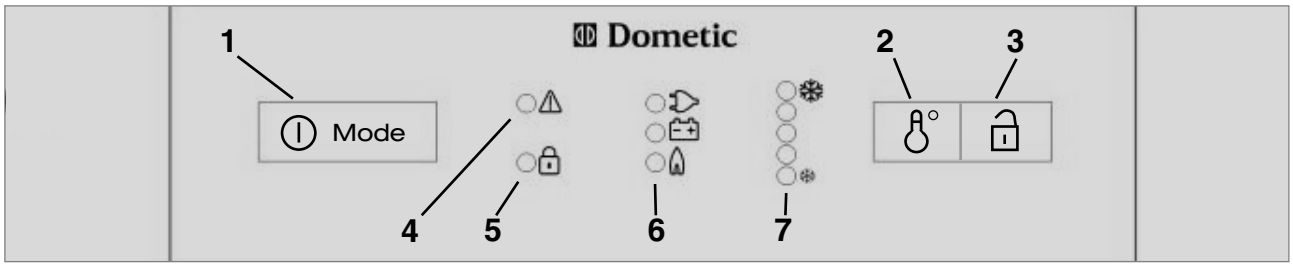

Fig. 7

Automatic energy selection / automatic ignition (RM 8xx5) AES:

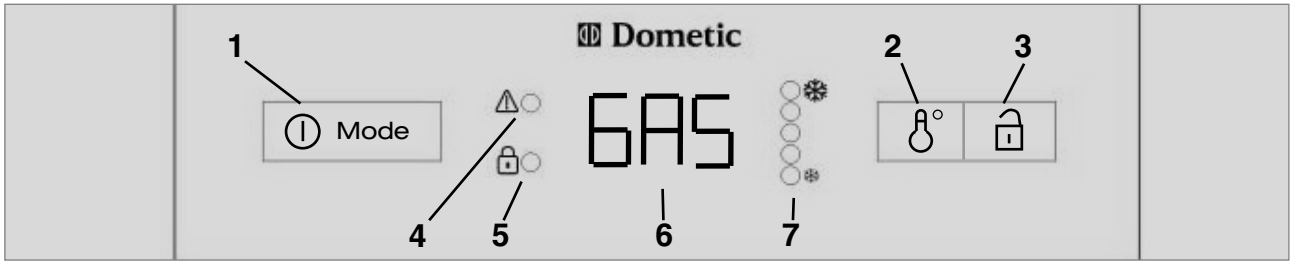

Fig. 8

1 = Power On switch / Energy selector switch (**MODE**)
2 = Temperature selection
3 = Door opening (only when equipped with electrical door lock)
4 = Indicator LED failure
5 = Indicator LED door lock (optional)
6 = Indikator-LED / operating mode display
7 = Temperature level display

Explanations:

The refrigerator is equipped to operate on mains power, 12V DC or liquid gas. Select the desired power supply by turning the energy selector button **"1"**. The energy selector button **"1"** has four settings:

- **Off**
- **Mains voltage (120V AC)**
- **Direct-current voltage (Batterie, 12V DC)**
- **Gas (liquid gas propane/butane)**

Switch the refrigerator **ON** or **OFF** by pressing button **"1"** for **2 seconds**.

Button "1" allows you to either initiate the requested energy supply or activate dimming of the LED brightness. By pushing once, the indicators illuminate for 10 seconds.

Button "3" and indicator "5" constitute an optional feature available with refrigerators equipped with electrical door locking (*see also section 5.3 Door lock*).

4.3.1 Electrical operation

MES Appliances (manual energy selection)

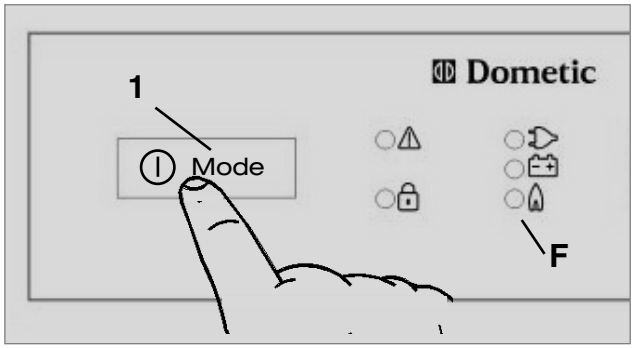

Fig. 9

To start the refrigerator, press button **"1"** for **2 seconds**.

The **LED** of the previously selected operating mode illuminates:



Change the operating mode by pressing button **"1"** again. The appropriate indicator LED will illuminate.

AES Appliances (automatic energy selection)

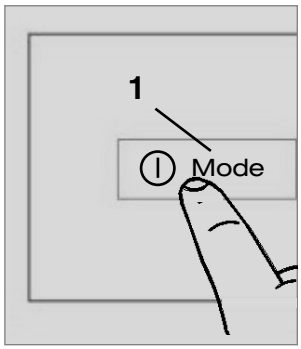

Fig. 10

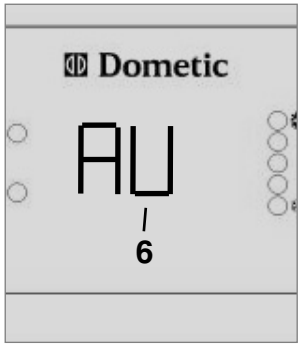

Fig. 11

To start the refrigerator, press button **"1"** for **2 seconds**.

The previously selected operating mode is displayed, e.g. **120** which means 120V .

By pressing button **"1"** again, you may change the operating modes to::

- **AU** (automatic energy selection)
- **120V**,**12**V, **GAS** (manual energy selection)

Upon switching on, the electronics a**utomatically** selects one of the three possible energy types: **120V - 12V - liquid gas**. The control electronics automatically ensures that the refrigerator is supplied with the optimum source of energy in each respective case.

Sequence of priority:
1.) Solar (12V -)
2.) 120V ~
3.) 12V -
4.) Liquid gas

If sufficient mains voltage is available (more than 60 V), this power source is selected as prime option. If a solar system capable of powering the refrigerator is installed, the solar 12V supply takes priority.
The 12V operation is otherwise only effective while the engine is running. The appliance electronic system features a low-voltage mechanism. Once the voltage drops below 10.5V, the appliance shuts down (manual mode) or switches over to a different energy source (AU mode).

4.3.2 Gas operation (Liquid gas)

- The refrigerator must be operated using liquid gas (**propane, butane**) (**no natural gas or town gas)**. When using LPG gas, please consider that the burner needs cleaning at shorter intervals due to the gas combustion method (2 - 3 times per year recommended
- For physical reasons, gas ignition faults could occur starting from an altitude above sea level of approx. 3280 ft. / 1000 m (**No malfunction!**)
- On the initial refrigerator start-up or after a cylinder change, air may be trapped in the gas line. To purge the air from the lines, switch on the refrigerator and any other gas appliances (e.g. stove) for a short time. The gas ignites without delay.

WARNING!

As a basic rule, gas operation is prohibited in petrol stations

Prior to starting the refrigerator in gas mode :

- Open the gas cylinder valve.
- Open the shut-off valve for gas supply to the refrigerator.

MES Appliances

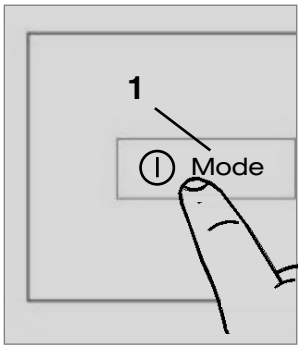

Fig. 12

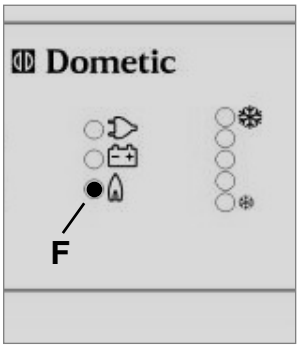

Fig. 13

1. Press button **"1"** several times until the indicator LED (F) illuminates.

2. The ignition process is activated automatically by means of an automatic igniter.

The ignition system will make 2 ignition attempts with 25 seconds interval when the burner fails to light. If repeated attempts fail to start the operation, a fault is indicated (*please refer to failure indication*).

AES Appliances

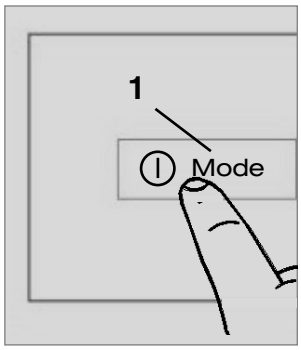

Fig. 14

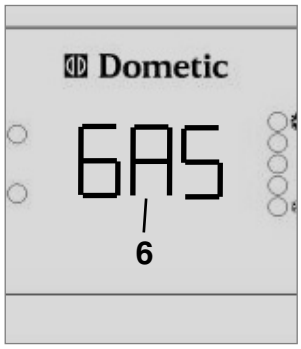

Fig. 15

Press button **"1"** several times until the indicator LED **"6" GAS** illuminates.

The device is now in manual gas mode. When you select the automatic mode (the display shows **AU**), **GAS** is only selected as energy option according to the sequence of priority when none of the two electrical types of power supply is available.

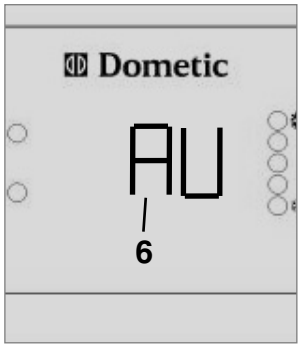

Fig. 16

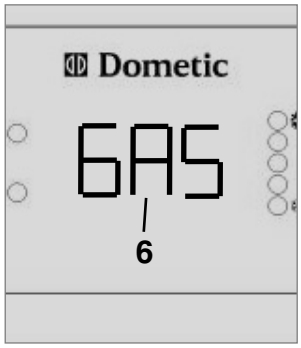

Fig. 17

In automatic mode, **AU** and the currently used type of power supply (e.g. **GAS**) are indicated alternately.

Switching over to a manual energy selection is possible at any time.

Refuelling while in AES mode operation

In order to prevent unintended switching to gas operation during refuelling, the electronic system starts gas operation of the refrigerator after the motor has been turned off for 15 minutes. During this period the appliance is ready for operation ("stand-by"). In automatic mode the "AU" indication only is illuminated.

WARNING!

The use of unshielded flames is prohibited in petrol station environments.

Should the refuelling stop last longer than 15 minutes, the refrigerator has to be switched off or switched over to another energy type.

4.3.3 Setting of cooling compartment temperature

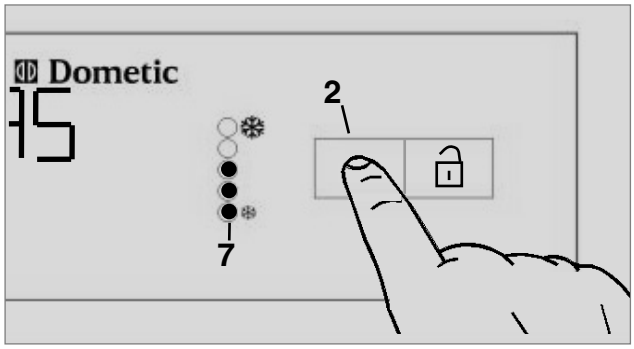

Fig. 18

Select the desired cooling compartment temperature by pressing button **"2"**.

The LED display "7" of the selected temperature setting is illuminated.

The scale starts with **MIN** position at the bottom LED position (small crystal = highest temperature) and climbs up to **MAX** position at the upper LED position (large crystal = lowest temperature). Note: The temperature levels do not relate to absolute temperature values.

The cooling unit's performance is influenced by ambient temperatures. Please select the medium setting for ambient temperatures between +15°C and +25°C (refer to Fig. 28, temperature level 3). The unit operates within its optimum performance range.
Dometic refrigerators work according to the absorption principle. For physical reasons, an absorption system responds slowly to changes made by the thermostat controller, by loss of cooling energy through opening the door or during storing food. The devices meet the cooling performance requirements of the Climatic Class SN acc. to EN/ISO 7371 in the temperature range of +10°C to +32°C ambient temperature.
For temperatures below +10°C, winter covers should be installed. For ambient temperatures exceeding +32°C for a longer period of time, it is recommended installing Dometic additional fan.
(*item no. 958 046 000)*

4.3.4 Additional features (MES and AES)

- The brightness of the display reduces after a few seconds if no other buttons are pressed.
- If the door is open, the interior lighting is switched off automatically after 2 minutes.
- Failures are indicated by flashing of the failure indicator LED.
- Should the door be kept open for too long (more than 2 minutes), an acoustic signal is initiated (pulsing whistle tone).
- Should the electronic control detect any failure, an acoustic signal will sound (pulsing whistle tone). At the same time the display starts flashing (for trouble-shooting, please refer to *section 4.12*).

4.4 Door locking

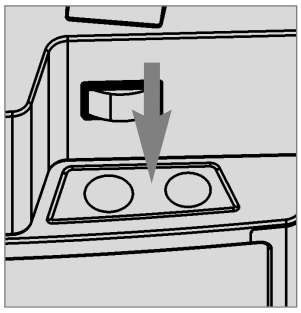

Fig. 19

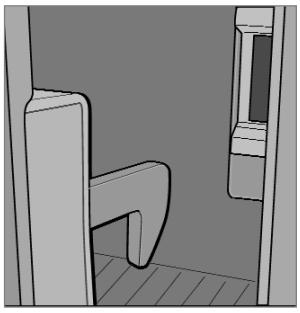

Fig. 20

Open the door by pressing the locking button and pull open (see Fig. 28).

Shut the door again by pushing it to close. The snapping into the lock can be heard.

While the vehicle is parked, the locking hook may be fixed to facilitate opening of the door (Fig. 32 - 35).

4.4.1 Electrical door lock (extra feature)

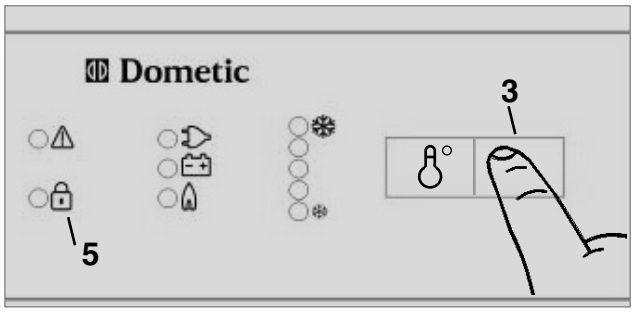

Fig. 21

The electrical door lock automatically locks the door upon starting the vehicle engine.

LED **"5"** indicates that the door is shut.

As long as the vehicle engine is running, the door may be opened by pressing button **"3"**.

4.4.2 Fastening and releasing the door lock hook when parking the vehicle

If the vehicle is parked for a longer period of time, the locking hook may be clamped by means of a lockbar. The door may now be opened by just pulling it without need of pressing the locking button.

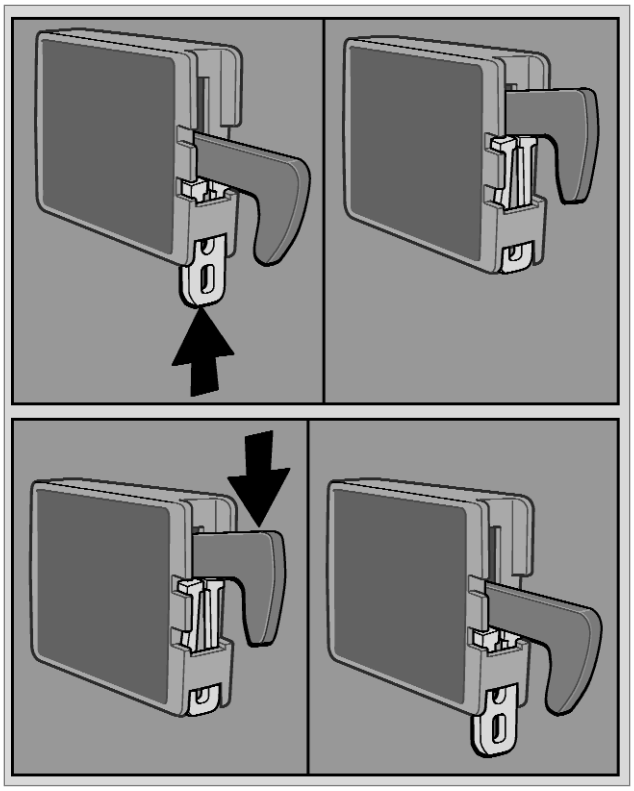

Fig. 22-25

CAUTION!

As a basic rule, shut and lock the refrigerator before you start your journey!

4.5 Positioning the storage racks

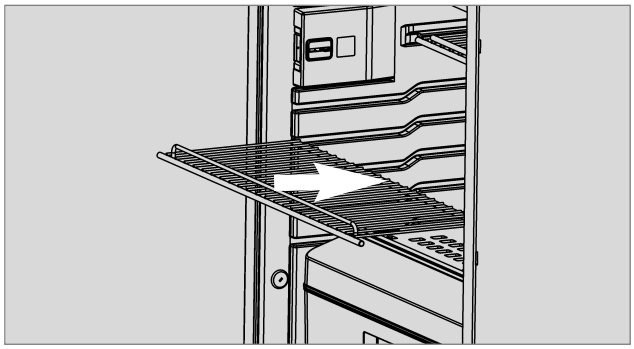

Fig. 26

The storage racks may be pulled out by smoothly lifting them and may be positioned as desired.

4.6 Removable freezer compartment

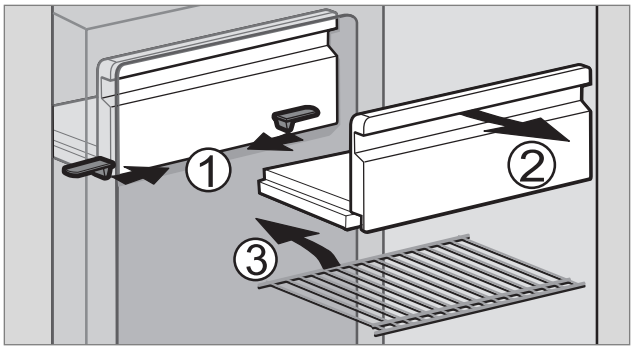

Fig. 27

To enlarge the cooling compartment, just remove the freezer compartment.

1. Unlock the freezer compartment on both sides.
2. Pull the freezer compartment out.

Store the freezer compartment safely in order to prevent damage

Once the freezer compartment is removed, an additional storage rack (3.) may be installed. The storage rack is a piece of extra equipment and may be obtained by **Dometic**.

4.7 Storing food and making ice cubes

4.7.1 Storing products in the cooling compartment

- Switch the refrigerator on approx. 12 hours before filling it.
- Always store pre-cooled foods in the refrigerator. Make sure that the food is well cooled when it is bought and also when transporting it. Use insulated cooling bags.
- Open the refrigerator door only for a short period of time when removing products.
- Products must be packed - best of all in closed containers, wrapped in aluminium foil or similar - and stored separately from each other, in order to prevent drying out or odours.
- Allow foods that have been warmed up to cool down before storing.
- Avoid storing products in the refrigerator that could emit volatile flammable gases.
- Do not expose the refrigerator to direct sun light. Please bear in mind that the temperature inside a closed vehicle increases sharply if exposed to sunlight and that this can reduce the efficiency of the refrigerator.
- Ensure that air circulation of the cooling unit is not obstructed. Keep the ventilation grilles free from obstructions.

4.7.2 Storing products in the freezer compartment

- Do not keep carbonated drinks in the freezer.
- The freezer compartment is suitable for making ice cubes and for short-term storage of frozen food. It is not suitable as a means of freezing foods.

When ambient temperatures are lower than +10°C and the refrigerator is exposed to these temperatures for extended periods of time, an even regulation of freezer temperature cannot be guaranteed for system-related reasons. This can cause the temperature in the freezer to rise and the stored goods to melt.

4.7.3 Making ice cubes

Ice cubes are best frozen overnight. At night, the refrigerator has less work to do and the unit has more reserves.

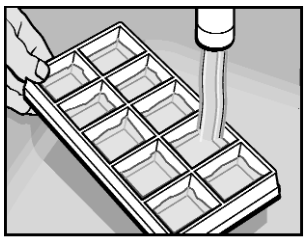

Fig. 28

1. Fill the ice cube tray with drinking water.

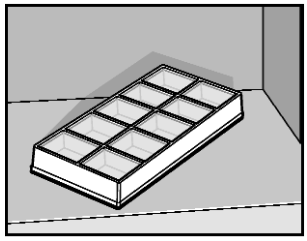

Fig. 29

2. Place the ice cube tray in the freezer compartment.

WARNING!

Only use drinking water!

4.8 Defrosting

As time goes by, frost builds up on the fins inside the refrigerator. A layer of frost thicker on one side may occur and does not represent a malfunction. When this layer of frost is about 3 mm thick, the refrigerator should be defrosted.

- Switch off the refrigerator, as described in section *4.9 Shutting of the refrigerator*.
- Remove all food and the ice cube tray.
- Leave the refrigerator door open to allow air to enter and to prevent formation of mildew.
- After defrosting (freezer compartment and fins free of frost), wipe both cooling compartments dry with a cloth.

Note: Water thawing in the main compartment of the refrigerator runs into an appropriate container at the back of the refrigerator. From there, the water evaporates.

CAUTION!

The layer of ice must never be removed forcibly, nor may defrosting be accelerated using a heat source!

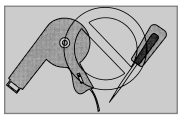

Fig.30

4.9 Shutting off the refrigerator

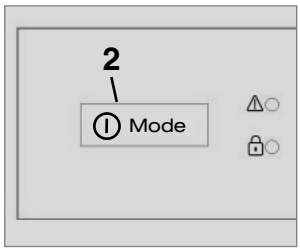

Fig. 31

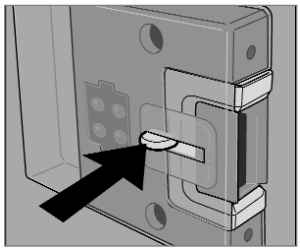

Fig. 32

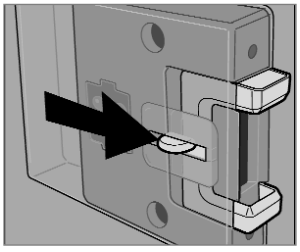

Fig. 33

- Press the **"MODE"** button to switch off MES and AES models. Keep button **"2"** pressed for 2 seconds. The display disappears and the appliance is fully switched off (Fig. 31).
- Release the locking mechanism of the door lock by pushing it and shift it to the front. If the door is shut in this position, a small gap is nevertheless kept open to prevent formation of mildew.
- If the refrigerator is to be taken out of service for an extended period of time, close the onboard shut-off valve and the cylinder valve .

4.10 Lighting

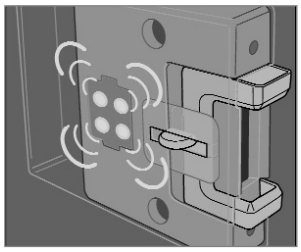

Fig. 34

If the door is open for more than 2 minutes, the sensor-controlled interior lighting is automatically cut off.

Fig. 35

4.11 Winter operation

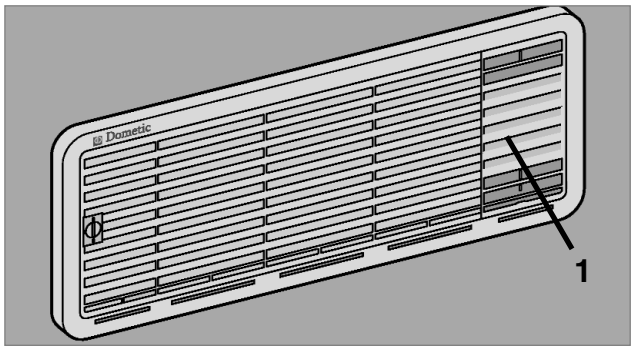

Fig. 35

In winter, check that the ventilation grilles and the exhaust duct system (1) have not been blokked by snow, leaves, etc.

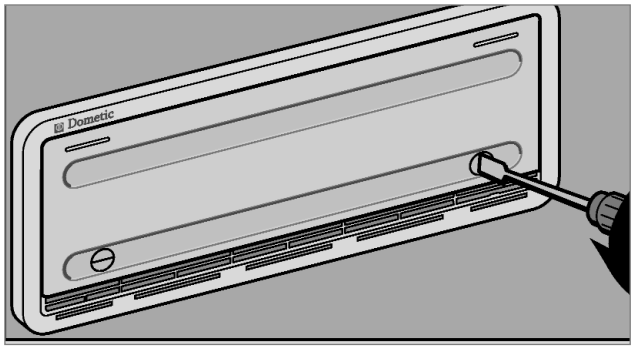

Fig. 36

When the outside temperature falls below **+8°C**, the **winter cover** should be fitted. This protects the unit from excessively cold air which could have adverse effects on the performance of the unit

You should also attach the winter cover if the vehicle is taken out of service for a longer period of time or while it is being cleaned from the outside

4.12 Changing the decor panel

Model RM 8xxx, RMS 8xxx

- Remove the lateral ledge **L** from the door (ledge is attached, not screwed).
- Shift decor panel **P** away from the door and insert the new decor panel.
  Re–attach ledge **L**.

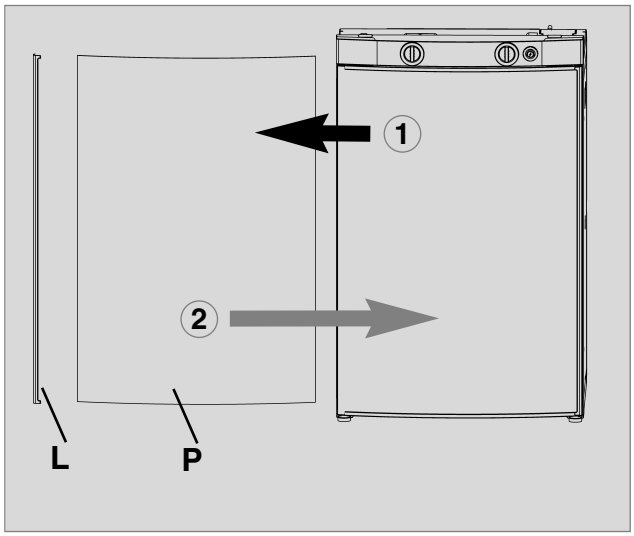

Fig. 37

Decor panel dimensions :

Casing width	19.13"	
Height	**Width**	**Thickness**
29.25"+/-0.02	18.58"+/-0.02	max. 0.09"

Casing width	20.59"	
Height	**Width**	**Thickness**
29.25"+/-0.02	20.00"+/-0.02	max. 0.09"

Model RML 8xxx

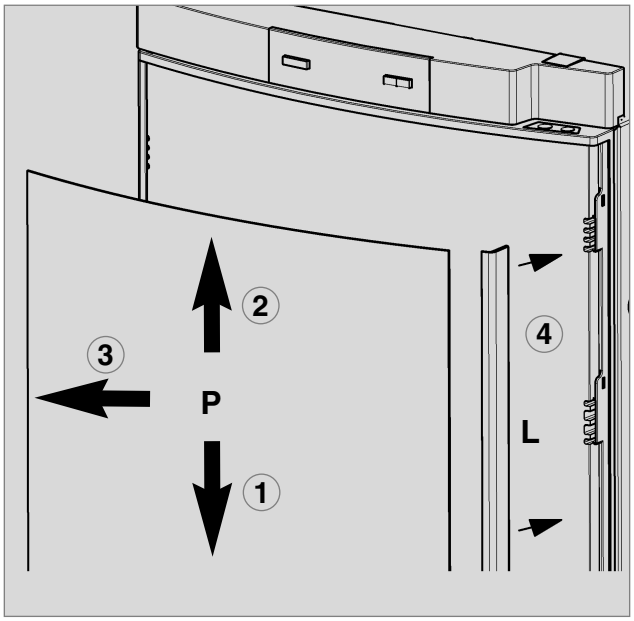

Fig. 38

CAUTION!

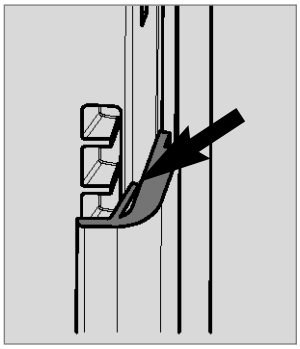

Fig. 39

wrong

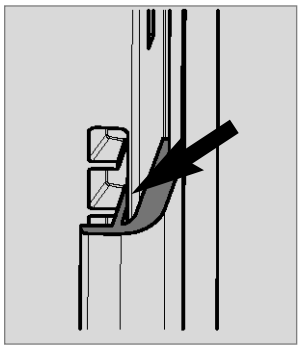

Fig. 40

right

Decor panel dimensions :

Casing width	20.67"	
Height	**Width**	**Thickness**
46.04"+/-0.02	19.98"+/-0.02	max. 0.06"

4.13 Information on failure display and trouble-shooting

- Refrigerators with an electronics system (MES, AES) indicate the occurence of a malfunction by the LED or display flashing.
- If a malfunction occurs, the indicator LED "Failure" (**1**) flashes simultaneously. In the case of AES models an acoustic alarm sounds.

4.13.1 Status messages on the display

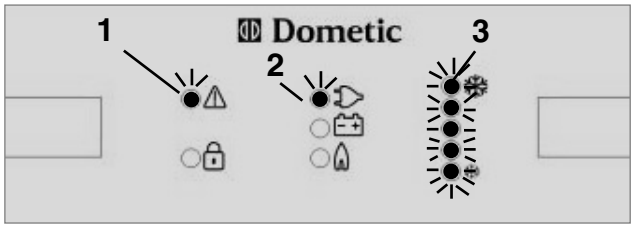

Fig. 41

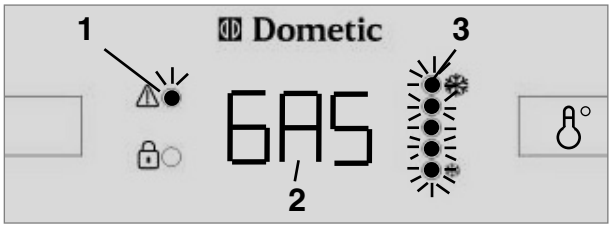

Fig. 42

1 = Indicator LED failure
2 = Operating mode display
3 = Temperature level display

Display :		**Failure :**
MES	**AES**	
LED is flashing	**"120"** is flashing	**120V mode:** "120V" not available or voltage too low
LED is flashing	**"12"** is flashing	**12V mode:** "12V" not available or voltage too low
LED is flashing	**"GAS"** is flashing	**GAS/Auto mode:** Flame not ignited
All temperature setting LEDs are flashing	All temperature setting LEDs are flashing	Temperature sensor defective, refrigerator works on mid temperature setting
LED + all temperature setting LEDs are flashing	**"HE1"** is flashing	120V - Heating element defective
LED + all temperature setting LEDs are flashing	**"HE2"** is flashing	12V - Heating element defective

4.13.2 Troubleshooting

Before notifying the authorised Service Center, please check whether:

- the instructions in section "Operating the refrigerator" have been observed.
- the refrigerator stands level.
- it is possible to operate the refrigerator with any available power source.

Failure: The refrigerator does not cool sufficiently.

Possible cause	Action you can take
Inadequate ventilation to the unit.	Check that the ventilation grilles are not covered.
Thermostat setting is too low.	Set thermostat to a higher level.
The condenser is heavily frosted.	Check that the refrigerator door closes properly.
Too much warm food has been stored inside within short period of time.	Allow warm food to cool down before storage.
The appliance has been running for only a short period of time.	Check whether the cooling compartment works after approx. 4 - 5 hours.
Ambient temperatures too high.	Regularly remove ventilation grilles.

Failure: The refrigerator does not cool in gas operation mode.

Possible cause	Action you can take
Gas cylinder empty.	Change gas cylinder.
Is the upstream shut-off device open ?	Open shut-off device.
Air in the gas pipe ?	Switch off the appliance and start again. Repeat this procedure 3 - 4 times, if necessary.

Failure: The refrigerator does not cool in 12V operation.

Possible cause	Action you can take
On-board fuse defective.	Fit new fuse.
On-board battery discharged.	Check battery, charge it.
Engine not running.	Start engine.
Heating element defective (please also refer to failure indication).	Please inform the Dometic Customer Services.

Failure: The refrigerator does not cool in 120V operation.

Possible cause	Action you can take
On-board fuse defective.	Fit new fuse.
Vehicle not connected to mains supply voltage.	Make a connection to a mains power supply.
AES: Gas operation despite connection to the mains supply voltage?	Appliance switches to gas operation due to insufficient mains supply voltage (automatically switches back to 120V operation).
Heating element defective (please also refer to failure indication).	Please inform the Dometic Customer Services.

Dometic ®

VEUILLEZ PRENDRE CETTE INFORMATION EN NOTE POUR RÉFÉRENCE ULTÉRIEURE
Numéro de modèle_____ Numéro de série_____
Numéro de produit _____
Date d'achat _____ Nom du détaillant_____

USA
SERVICE OFFICE
Dometic, LLC
2320 Indust. Parkway
Elkhart, IN 46516
Phone: 574-294-2511

CANADA
Dometic, LLC
46 Zatonski, Unit 3
Brantford, ON N3T 5L8
Canada
Phone: 519-720-9578

FOR SERVICE CENTER ASSISTANCE
CALL: 800-544-4881



RÉFRIGÉRATEUR DE MODÈLE

RM 8501 - RM 8505 - RM 8551 - RM 8555
RML 8551 - RML 8555

Installation dans une maison mobile ou un véhicule récréatif

Fonctionne au G.P.L., 12 V en c.c. ou 120 V en c.a.

! MISE EN GARDE

POUR LA SÉCURITÉ DES ENFANTS

DANGER : Les enfants risquent de se faire enfermer dans l'appareil. Avant de jeter un vieux réfrigérateur, retirer les portes et laisser les clayettes en place afin d'empêcher les enfants d'y pénétrer.

POUR VOTRE SÉCURITÉ

En cas d'odeur de gaz :

1. **Fermer la soupape principale pour arrêter l'alimentation en gaz.**
2. **Ouvrir les fenêtres.**
3. **Ne pas toucher aux interrupteurs électriques.**
4. **Éteindre toute flamme nue.**
5. **Appeler immédiatement le fournisseur local de gaz.**

POUR VOTRE SÉCURITÉ

Ne pas ranger ou utiliser de l'essence ou autres liquides ou vapeurs inflammables près de cet appareil ou de tout autre appareil.

! MISE EN GARDE

Toute installation, réglage, modification, réparation ou entretien inadéquat peut causer des blessures ou des dégâts matériels. Se référer à ce manuel. Pour toute assistance technique ou information supplémentaire, consulter un technicien qualifié, une entreprise de service après-vente ou le fournisseur de gaz.

! AVIS

Cet appareil doit être réparé uniquement par une entreprise de service après-vente agréée. Toute modification de l'appareil peut être extrêmement dangereuse et causer des blessures graves, voire mortelles.

CONSIGNES D'UTILISATION

RÉFRIGÉRATEUR MODÈLE

RM 8501 - RM 8505
RM 8551 - RM 8555
RML 8551 - RML 8555

Dometic, LLC
LaGrange, IN 46761
USA

822 6101-13 F 08/2008

FRANÇAIS

RENSEIGNEMENTS IMPORTANTS
LIRE ATTENTIVEMENT

!MISE EN GARDE

NE PAS utiliser de flamme pour vérifier la présence de fuites.



!MISE EN GARDE

La ventilation de la plupart des appareils au G.P.L. utilisés dans les véhicules récréatifs se fait vers l'extérieur. Lorsque le véhicule est stationné à proximité d'une pompe à essence, il est possible que les vapeurs d'essence pénètrent à l'intérieur de ce type d'appareil et prennent feu au contact de la flamme du brûleur, CAUSANT AINSI UN INCENDIE OU UNE EXPLOSION.

POUR VOTRE SÉCURITÉ, il est recommandé de fermer tous les appareils fonctionnant au G.P.L. et dont la ventilation se fait vers l'extérieur lorsque vous prenez de l'essence pour le véhicule.Le réfrigérateur doit être fermé pendant le remplissage.

Prière de conserver ce mode d'emploi soigneusement.
En cas d'utilisation de l'appareil par autrui, veuillez joindre le mode d'emploi.

© Dometic GmbH - 2007 - Sous réserves de modifications

Table des Matières

1.0 Généralités 4
1.1 Introduction 4
1.2 Indications concernant ce mode d'emploi 4
1.3 Droit de reproduction réservé 4
1.4 Explication des symboles utilisés 4
1.5 Garantie 5
1.6 Limitation de la responsabilité 5
1.7 Service après-vente 5
1.8 Pièces de rechange 6
1.9 Conseils relatifs à l'environnement 6

2.0 Consignes de sécurité 7
2.1 Utilisation conforme 7
2.2 Responsabilité de l'utilisateur 7
2.3 Protéger les enfants lors de la mise au rebut de l'appareil 7
2.4 Travaux et contrôles sur le réfrigérateur 7
2.5 Information sur le fluide réfrigérant 8
2.6 Utilisation du réfrigérateur au gaz 8
2.7 Consignes de sécurité pour le stockage des aliments 9

3.0 Description du modèle 10
3.1 Désignation de modèle 10
3.2 Plaque signalétique du réfrigérateur 10
3.3 Données techniques 11
3.4 Description du réfrigérateur 12

4.0 Utilisation du réfrigérateur 13
4.1 Nettoyage 13
4.2 Entretien 13
4.3 Description des éléments de commande 14
4.3.1 Fonctionnement à l'électricité 15
4.3.2 Fonctionnement au gaz 16
4.3.3 Réglage de la température de réfrigération 18
4.3.4 Fonctions additionnelles 18
4.4 Verrouillage de porte 19
4.4.1 Verrouillage de porte électrique 19
4.4.2 Attacher/détacher le verrou de porte à l'arrêt du véhicule 19
4.5 Positionnement des clayettes 20
4.6 Compartiment congélateur amovible 20
4.7 Stockage des aliments et préparation des glaçons 21
4.7.1 Stockage des aliments dans la chambre de réfrigération 21
4.7.2 Stockage des aliments dans le compartiment congélateur 21
4.7.3 Préparation des glaçons 21
4.8 Dégivrage 22
4.9 Mise hors-service 22
4.10 Éclairage 23
4.11 Ventilateurs supplémentaires 23
4.12 Fonctionnement en hiver 23
4.13 Changement de la plaque de décoration 24
4.14 Conseils en cas d'affichage de panne et dépannage 25
4.14.1 Messages d'état sur les affichages 25
4.14.2 Conseils en cas de panne 26

1.0 Généralités

1.1 Introduction

En achetant ce réfrigérateur à absorption **Dometic**, vous avez fait un choix judicieux. Nous sommes persuadés que votre nouveau réfrigérateur vous donnera entière satisfaction. Ce réfrigérateur, de marche silencieuse, satisfait aux exigences de qualité et garantit une utilisation optimale pendant toute sa durée de vie (fabrication, utilisation et mise au rebut).

1.2 Indications concernant ce mode d'emploi

Il convient de lire attentivement ce mode d'emploi avant de mettre le réfrigérateur en marche.

Cette notice vous donne les indications nécessaires pour une utilisation conforme et correcte de votre réfrigérateur. **Tenez compte en particulier des consignes de sécurité**. Il est important de respecter les indications et instructions de service pour votre propre sécurité et pour éviter tout dommage sur l'appareil. Il est important de comprendre ce que vous lisez avant d'effectuer toute manipulation.

Conservez soigneusement ce mode d'emploi à proximité du réfrigérateur afin de pouvoir le consulter à tout moment.

1.3 Droit de reproduction réservé

Les indications, textes et figures contenus dans cette notice sont soumis au droit de reproduction réservé et au droit de propriété industrielle. Aucun contenu de cette notice ne peut être reproduit, copié ou utilisé de quelconque manière sans l'accord par écrit de Dometic GmbH, Siegen.

1.4 Explication des symboles utilisés

Avertissements

Les avertissements sont caractérisés par des symboles. Un texte complémentaire vous indique le degré de danger.

Veuillez tenir compte de ces avertissements. Vous protégez ainsi les personnes contre les blessures et votre appareil contre les dégâts.



DANGER!

DANGER **caractérise une situation de danger immédiate qui peut causer la mort ou des blessures graves en cas de non-application des mesures de prévention.**



AVERTISSEMENT !

AVERTISSEMENT **caractérise une situation de danger possible qui peut causer la mort ou des blessures graves en cas de non-application des mesures de prévention.**



ATTENTION!

ATTENTION **caractérise une situation de danger possible qui peut causer des blessures légères ou sérieuses en cas de non-application des mesures de prévention.**

ATTENTION!

ATTENTION sans le symbole de sécurité caractérise une situation de danger possible qui peut endommager l'appareil en cas de non-application des mesures de prévention.

Information



INFORMATION vous donne des indications complémentaires utiles pour une manipulation correcte de votre réfrigérateur.

Environnement



ENVIRONMENT vous donne des conseils utiles pour économiser l'énergie et pour la mise au rebut de votre appareil.

1.5 Garantie

Les conditions de garantie sont conformes aux règlements en vigueur dans le pays concerné. Au cas où vous auriez besoin d'avoir recours à la garantie ou à un service, adressez-vous à notre service après-vente. Les pannes consécutives à une mauvaise utilisation de l'appareil ne sont pas couvertes par la garantie. Toute modification sur l'appareil ou utilisation de pièces de rechange qui ne sont pas des **pièces originales Dometic** ainsi que le non-respect des instructions de montage et d'utilisation, entraînent la suppression de la garantie et excluent la responsabilité du fabricant.

1.6 Limitation de la responsabilité

Toutes les instructions et indications contenues dans ce mode d'emploi ont été données en tenant compte des normes et prescription en vigueur et correspondent au niveau de la technique. **Dometic** se réserve le droit d'effectuer à tout moment des modifications sur le produit qu'il considère appropriées pour l'amélioration du produit et la sécurité..
Dometic n'endosse aucune responsabilité pour les dommages résultant de :

- non-observation du mode d'emploi
- utilisation non conforme
- utilisation de pièces de rechange non orig-i nales
- modifications incorrectes et interventions non appropriées sur l'appareil
- Effets dûs aux conditions ambiantes, tels que
  - changements de température
  - humidité

1.7 Service après-vente

Dometic dispose d'un réseau de services après-vente. Pour connaître les services après-vente autorisés, consultez les numéros sur la page de couverture de ce mode d'emploi. Sur Internet également, découvrez votre partenaire de service le plus proche à l'adresse **www.dometic.com**. Lorsque vous contactez nos services après-vente, indiquez toujours le modèle, le numéro du produit, le numéro de série et, le cas échéant, le code MLC ! Vous trouverez ces informations sur la plaque signalétique située à l'intérieur du réfrigérateur. Nous vous conseillons de reporter ces données dans la case prévue sur la page de couverture de ce mode d'emploi.

1.8 Pièces de rechange

Vous pouvez vous procurer les pièces détachées dans nos services après-vente.

Lorsque vous contactez le centre d'appels, indiquez toujours le modèle et le numéro du produit ! Vous trouverez ces informations sur la plaque signalétique située à l'intérieur du réfrigérateur.

1.9 Conseils relatifs à l'environnement



Les réfrigérateurs fabriqués par Dometic GmbH ne contiennent pas de HCF/HCFC ni d'hydrocarbures allogénés. Le fluide réfrigérant utilisé dans le groupe frigorifique est de l'ammoniaque (composé naturel d'hydrogène et d'azote). Le cyclopentane, produit qui n'attaque pas la couche d'ozone, est utilisé comme produit moussant dans la préparation de la mousse PU d'isolation.

Mise au rebut

Afin de s'assurer que le matériel d'emballage recyclable sera réutilisé, il doit être envoyé au centre de collecte habituel. L'appareil doit être cédé à une société de recyclage appropriée qui assure la récupération des parties recyclables et une mise au rebut conforme du reste de l'appareil. Pour des raisons écologiques, la vidange du liquide réfrigérant de tous les groupes frigorifiques à absorption doit être effectuée dans un établissement de retraitement approprié.

Conseils d'économie d'énergie

- Pour une température externe moyenne de 25°C, un réglage du thermostat sur une position moyenne est suffisant.
- Dans la mesure du possible, ne stocker que des aliments déjà refroidis.
- Ne pas exposer le réfrigérateur aux rayons directs du soleil.
- Veiller à ne pas obstruer la circulation d'air du groupe frigorifique.
- Le dégivrage régulier de l'appareil permet d'économiser l'énergie (*voir Section 4.8, " Dégivrage "*).
- Lors du retrait de denrées, veillez à refermer rapidement la porte du réfrigérateur.
- Mettre le réfrigérateur en service environ 12 heures avant de le remplir.

2.0 Consignes de sécurité

2.1 Utilisation conforme

Ce réfrigérateur est prévu pour être installé dans des véhicules de loisir tels que les camping-cars ou les caravanes. Il répond aux dispositions de la directive européenne en matière d'appareils fonctionnant sur gaz.

Utilisez le réfrigérateur uniquement pour le refroidissement et le stockage des aliments.

AVERTISSEMENT !

Le réfrigérateur n'a pas été conçu pour la conservation professionnelle de médicaments. Veuillez tenir compte des indications figurant sur la notice d'emballage du médicament.

2.2 Responsabilité de l'utilisateur

Les personnes utilisant le réfrigérateur doivent être familiarisées avec les consignes de sécurité et connaître les indications de ce mode d'emploi. Les enfants peuvent utiliser l'appareil sans surveillance seulement s'ils sont familiarisés avec les consignes de sécurité et si on leur a indiqué les dangers en cas de manipulation non correcte.

2.3 Protéger les enfants après la mise au rebut de l'appareil

AVERTISSEMENT !

Lors de la mise au rebut du réfrigérateur, démontez toutes les portes et laissez les clayettes dans l'appareil. Tout risque d'enfermement ou d'asphyxie pourra ainsi être évité.

2.4 Travaux et contrôles sur le réfrigérateur

AVERTISSEMENT !

Seule une personne habilitée est autorisée à effectuer des travaux sur les installations électriques et de gaz, ainsi que sur le système d'évacuation du gaz. Les mesures non appropriées peuvent causer des dommages aux personnes et des dégâts matériels considérables.

DANGER!



Ne contrôlez jamais les défauts d'étanchéité des pièces et conduites d'amenée du gaz à côté d'une flamme!
Danger d'incendie ou d'explosion !

AVERTISSEMENT !

Ne jamais ouvrir le groupe frigorifique à absorption! Il est sous haute pression.

Risque de blessures !

2.5 Information sur le fluide réfrigérant

L'ammoniaque est utilisée comme fluide réfrigérant.
C'est un composé naturel, également contenu dans les nettoyants ménagers (1 litre de nettoyant au sel ammoniac contient jusqu'à 200 g d'ammoniaque, c'est-à-dire environ deux fois plus que le réfrigérateur). Le chromate de sodium est utilisé comme agent anti-corrosion (dosé 1,8% du dissolvant).

En cas de fuite (facilement décelable en raison de la forte odeur) procédez ainsi :

- Débranchez l'appareil.
- Aérez la pièce à fond.
- Informez votre service après-vente agréé.

Les recherches confirment qu'en cas de fuite du fluide réfrigérant, il n'y a aucun risque pour la santé.

2.6 Utilisation du réfrigérateur au gaz

La pression de service doit absolument correspondre aux spécifications de la plaque signalétique du réfrigérateur. Comparez les données relatives à la pression de service de la plaque signalétique à celles du détendeur de la bouteille de gaz.

AVERTISSEMENT !

Il est interdit d'utiliser l'appareil avec du gaz

- **dans les stations–service**
- **sur les transbordeurs et ferry–boats**
- **lors du transport de la caravane/du camping–car avec un véhicule de trans port ou de dépannage.**

Risque d'incendie !

Laissez l'appareil éteint.

2.7 Consignes de sécurité pour le stockage des aliments

Instructions de stockage des aliments dans un réfrigérateur :

Les réfrigérateurs ne peuvent pas améliorer la qualité des aliments, mais conserver au plus leur qualité sur une courte période, au moment de leur stockage dans le réfrigérateur.

Tenez compte des conditions particulières suivantes lors de la conservation de denrées alimentaires dans un réfrigérateur installé dans un véhicule :

- Changement des conditions climatiques tel que les variations de température
- Température intérieure élevée lorsque le véhicule reste fermé alors qu'il est en stationnement et exposé directement au soleil (la température peut alors atteindre les 50°C).
- Utilisation du réfrigérateur pendant le trajet avec la source d'énergie 12V-CC
- Exposition directe au soleil du réfrigérateur placé derrière une vitre
- Stockage trop rapide des denrées, peu après la mise en service de l'appareil.

Dans ces conditions particulières, l'appareil ne peut garantir la température nécessaire à la conservation des denrées rapidement périssables.

Les denrées rapidement périssables sont tous les produits portant une date limite de consommation associée à une température de conservation inférieure ou égale à 4°C, en particulier, viandes, poissons, volaille, charcuterie, plats préparés.

- Emballer séparément les aliments crus et les aliments cuits (p. ex. boîtes de conservation, papier aluminium ou film alimentaire).
- Ôter le suremballage carton ou plastique, uniquement si les indications nécessaires (DLC, température, mode d'emploi) figurent sur l'emballage qui est au contact du pro duit.
- Ne pas laisser trop longtemps les produits réfrigérés hors du réfrigérateur.
- Placer à l'avant les produits dont les dates l imite de consommation sont les plus proches.
- Mettre les restes dans des emballages fer més et les consommer rapidement.
- Se laver les mains avant et après avoir touché les aliments.
- Nettoyer l'intérieur du réfrigérateur à des intervalles réguliers.

Tenez compte des indications de préparation et de date de consommation sur les emballages.

Tenez compte des instructions dans ce mode d'emploi, voir section *4.1, " Entretien ".*

3.0 Description du modèle

3.1 Désignation du modèle

Exemple :

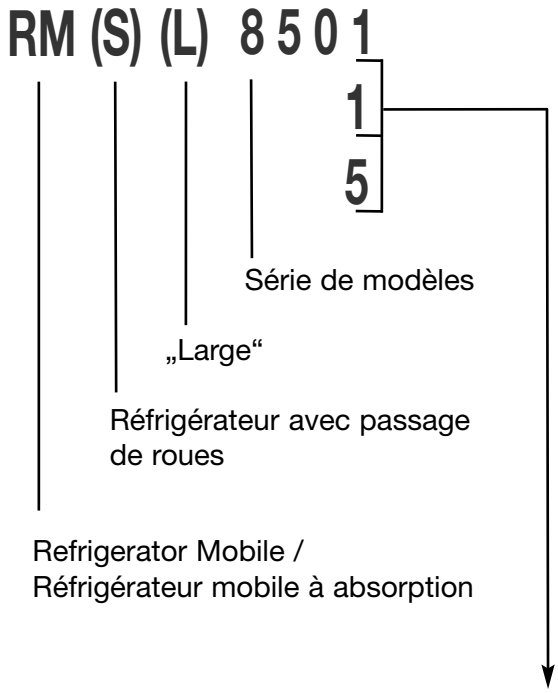

1 = Sélection manuelle de l'énergie, allumage automatique **(MES)**

5 = Sélection manuelle et automatique de l'énergie, allumage automatique **(AES)**

3.2 Plaque signalétique du réfrigérateur

La plaque signalétique se trouve à l'intérieur du réfrigérateur. Elle contient toutes les informations importantes sur le réfrigérateur. On peut y relever la désignation de modèle, le numéro de produit et le numéro de série. Vous aurez besoin de toutes ces informations en contactant le service après-vente ou en commandant des pièces de rechange.

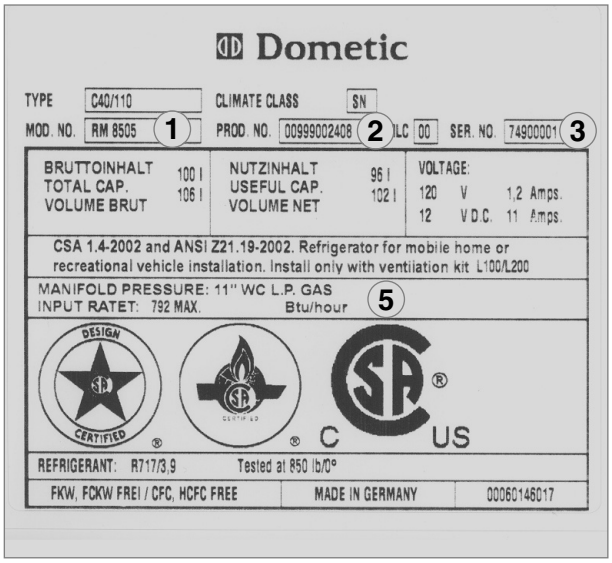

Fig. 1

1. Numéro du modèle
2. Numéro du produit
3. Numéro de série
4. Puissance de raccordement électrique
5. Pression de gaz

3.3 Données techniques

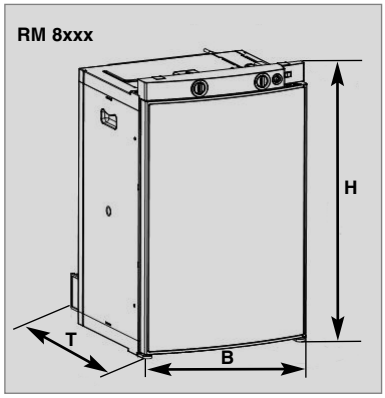

Fig. 2



Fig. 3

Modèle	Dimensions H x Lx P (mm) Profondeur porte comprise	Capacité brute compartiment congélateur compris	enlevé	Puissance de raccordement Secteur/Batt.	Consommation * d'électricité/gaz par 24h	Poids net	Allumage Piezo	automat.
RM 8501	32.32x20.6x22.36	100 / 9 lit.	106 lit.	1135 W / 130 W	ca.2,4 KWh / 9.5 oz	28 kg		•
RM 8505	32.32x20.6x22.36	100 / 9 lit.	106 lit.	135 W / 130 W	ca.2,4 KWh / 9.5 oz	28 kg		•
RM 8551	32.32x20.6x24.52	115 /12 lit.	122 lit.	135 W / 130 W	ca.2,6 KWh / 9.5 oz	30 kg		•
RM 8555	32.32x20.6x24.52	115 /12 lit.	122 lit.	135 W / 130 W	ca.2,6 KWh / 9.5 oz	30 kg		•
RML 8551	49.0x20.6x24.6	179 /33 lit.	189 lit.	190 W / 170 W	ca.3,2 KWh / 13.4 oz	45 kg		•
RML 8555	49.0x20.6x24.6	179 /33 lit.	189 lit.	190 W / 170 W	ca.3,2 KWh / 13.4 oz	45 kg		•

Subject to technical changes.

* Consommation moyenne pour une température ambiante moyenne de 25°C, en conformité avec les normes ISO.

i

Tous les réfrigérateurs Dometic sont équipés pour être raccordés à une pression de **30 mbar**. Pour un raccordement à une i**nstallation 50 mbar**, veuillez utiliser le **régulateur de pression d'alimentation Truma VDR 50/30**.

3.4 Description du réfrigérateur

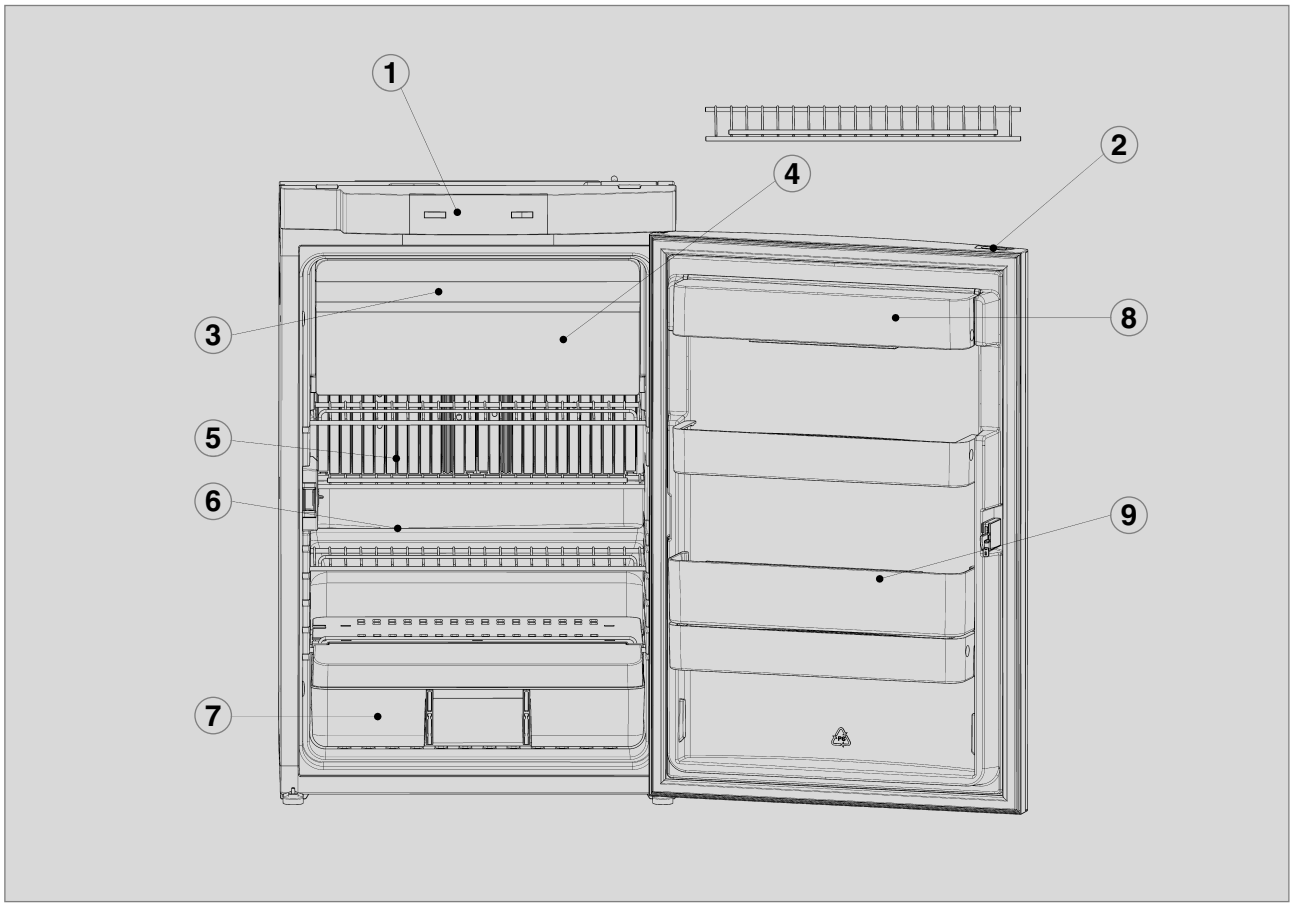

Fig. 4

1. Eléments de commande
2. Touche de verrouillage de porte
3. Congélateur (amovible)
4. Grille d'insertion (en option, peut être installée lorsque le compartiment congélateur est retiré)
5. Evaporateur pour chambre de réfrigération
6. Gouttière d'eau de dégivrage
7. Bac à légumes
8. Etagère du haut avec rabat, possibilité d'insérer un support à œufs (option)
9. Etagère du bas avec porte-bouteilles

4.0 Utilisation du réfrigérateur

Le réfrigérateur est conçu pour fonctionner selon trois sources d'énergie :

- **Tension secteur (120V CA)**
- **Tension continue (12V CC)**
- **Gaz (gaz liquéfié propane/butane)**

Vous pouvez sélectionner la source d'énergie souhaitée en utilisant le **commutateur de sélection de la source d'énergie** (modèles avec allumeur sur pile) ou bien le **bouton-poussoir de mode** (MES, AES). Les appareils à sélection automatique de l'énergie (AES) sont également équipés de la fonction " mode automatique ". L'électronique AES sélectionne automatiquement le type d'énergie selon un ordre de priorité.

4.1 Nettoyage

Avant de mettre en service votre réfrigérateur, nous vous recommandons de le nettoyer à l'intérieur et à l'extérieur et d'effectuer des nettoyages réguliers par la suite. Pour cela, utilisez un chiffon doux et de l'eau tiède, mélangée à un produit de nettoyage doux.

Rincez ensuite l'appareil à l'eau claire et séchez bien.



Fig. 5



Fig. 6

Pour éviter toute modification des matériaux n'utilisez pas de savon, ni de nettoyant corrosif, granuleux ou sodé. Ne pas mettre en contact le joint de la porte avec de l'huile ou de la graisse.

4.2 Entretien

- **Seule une personne habilitée est autorisée à effectuer des travaux sur les installations électriques et de gaz**.
- **Le brûleur à gaz doit être nettoyé en cas de besoin ou libéré d'impuretés au moins une fois par an. Si vous utilisez du gaz de pétro le liquéfié (réservoir ou bouteilles rechargeables), les intervalles d'entretien sont plus courts, à savoir tous les 3 à 6 mois.**

  Conservez les justificatifs de travaux d'entretien effectués sur votre réfrigérateur.

Nous conseillons de faire une inspection après une période prolongée de mise hors service du véhicule. Veuillez pour cela prendre contact avec notre service après-vente.

REMARQUE : Éviter der vaporiser de l'eau à travers les évents du réfrigérateur pendant le lavage du véhicule récréatif.

Il est important de garder la surface de ventilation du réfrigérateur libre de toute substance inflammable, essence et autres liquides ou vapeurs inflammables.

- Verifiez toutes les connexions avec du savon et de l'eau, s'il y a une fuite de gaz. Ne jamais utilisez une flamme nue pour vérifier l'étanchéité de l'appareil. Allumez le brûleur afin de s'assurer que la vanne du gaz, le brûleur et l'allumeur fonctionnent correctement. Au cas où l'appareil ne fonctionne pas correctement, après avoir fait tous les tests, informez le ser vice après-vente à proximité.

4.3 Description des éléments de commande

Sélection manuelle de l'énergie/allumage automatique (RM 8xx1) MES :

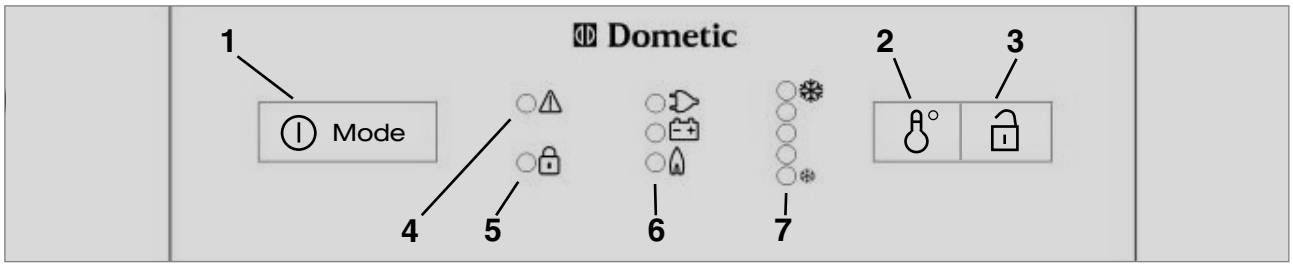

Fig. 7

Sélection automatique de l'énergie/allumage automatique (RM 8xx5) AES :

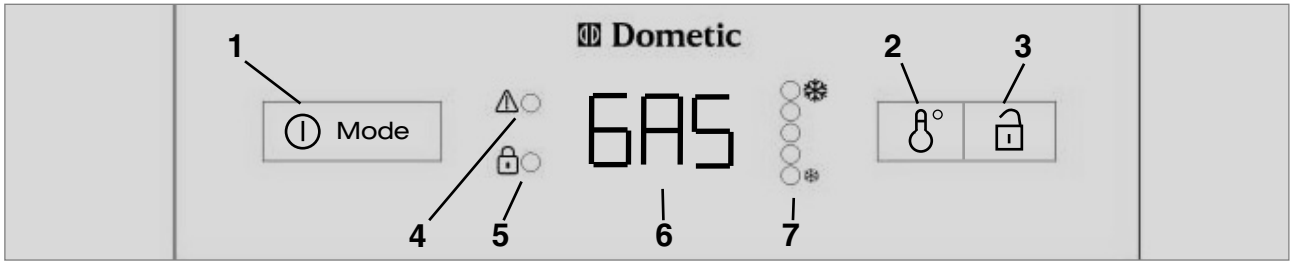

Fig. 8

1 = Commutateur de sélection de la source d'énergie (**MODE**)
2 = Sélection de seuil de température
3 = Ouverture de porte (seulement pour les serrures de porte électriques)
4 = voyant indicateur de panne
5 = voyant indicateur de verrouillage de porte (option)
6 = voyant indicateur/Affichage du mode de fonctionnement
7 = Affichage des seuils de température

Remarques:

Le réfrigérateur peut fonctionner soit sous tension secteur, soit sous tension 12V, soit au gaz liquéfié. Vous pouvez sélectionner la source d'énergie souhaitée en tournant le commutateur de sélection de la source d'énergie **"1"**. Ce commutateur **"1"** possède quatre positions:

- **Arrêt**
- **Tension secteur (120V CA)**
- **Tension continue (batterie,12V CC)**
- **Gaz (gaz liquéfié propane/butane)**

En appuyant sur la touche **"1"** pendant **2 secondes**, vous commutez le réfrigérateur sur **ALLUMÉ** ou **ÉTEINT**.

Au moyen de la touche **"1"**, vous pouvez également sélectionner la source d'énergie souhaitée et activer la fonction de variation d'intensité lumineuse du voyant. En appuyant une seule fois sur cette touche, les affichages s'allument pendant 10 s. La touche **"3"** et l'affichage **"5"** sont des options disponibles sur les réfrigérateurs équipés d'un verrouillage de porte **électrique**. (*voir Section 5.3, " Verrouillage de porte ")*.

4.3.1 Fonctionnement à l'électricité

Appareils MES (sélection manuelle de l'énergie)

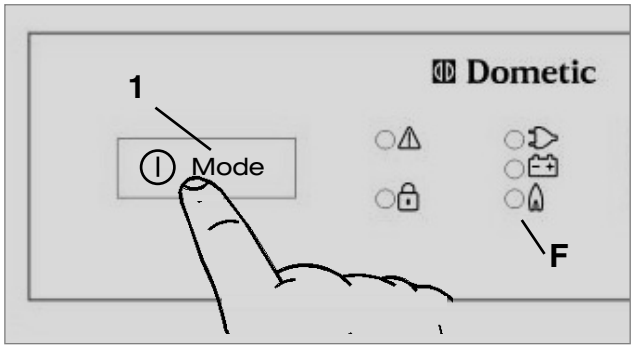

Fig. 12

Pour allumer l'appareil, appuyez sur la touche **"1"** pendant **2 secondes**.

Le **voyant** du mode opératoire sélectionné en dernier s'allume :



120V 12V GAZ

En appuyant à nouveau sur la touche **"1"**, vous pouvez changer de mode opératoire. Le voyant indicateur correspondant s'allume.

Appareils AES (sélection automatique de l'énergie)

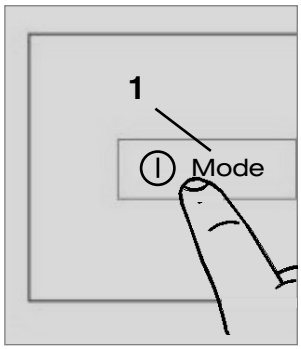

Fig. 13

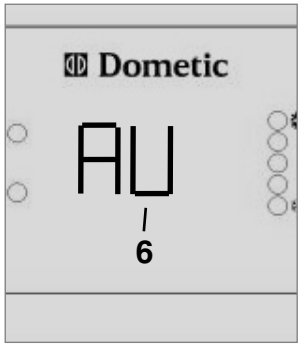

Fig. 14

Pour allumer l'appareil, appuyez sur la touche **"1"** pendant **2 secondes**.

L'affichage du mode opératoire sélectionné en dernier s'allume, par ex. **230** pour **120V**.

En appuyant à nouveau sur la touche "1", vous pouvez changer de mode opératoire. Le voyant indicateur correspondant s'allume:

- **AU** (sélection automatique de l'énergie)
- **120V**,**12**V, **GAS** (sélection manuelle)

Le système électronique sélectionne **automatiquement** l'un des trois types d'énergie après l'allumage : **120V - 12V - gaz liquéfié**. L'électronique de commande choisit automatiquement la source d'énergie optimale pour l'alimentation de votre réfrigérateur.

Ordre de priorité : 1.) solaire (12V/CC)
2.) 120V/CA
3.) 12V/CC
4.) Gaz liquéfié

Si la tension de secteur est suffisante (> 60V), cette source d'énergie est sélectionnée en priorité. Si une installation solaire est installée qui puisse alimenter le réfrigérateur, l'alimentation 12V provenant de l'installation solaire a alors priorité.
Le mode 12V n'est sinon actif que si le moteur est en marche. Le système électronique de l'appareil dispose d'une reconnaissance de sous-tension. Si la tension chute au-dessous de 10,5 V, l'appareil s'éteint (mode manuel) ou commute sur une autre source d'énergie (mode AU).

4.3.2 Fonctionnement au gaz liquéfié

- Le réfrigérateur doit être alimenté exclusivement avec du gaz liquéfié (**propane, butane**), en aucun cas avec du gaz de ville ou du gaz naturel. En cas d'utilisation de gaz de pétrole liquéfié, il faut savoir qu'en raison du type de combustion de ce gaz, le brûleur doit être nettoyé régulièrement (nettoyage recommandé 2 à 3 fois par an).
- A une altitude supérieure à 1 000 m au-dessus du niveau de la mer, des dérangements physiques conditionnels peuvent se produire lors de l'amorçage du gaz (**il ne s'agit pas d'un dysfonctionnement !**).
- Lors de la première mise en service ainsi qu'après changement de bouteille de gaz, les conduites de gaz peuvent contenir de l'air. En mettant brièvement le réfrigérateur en service ou éventuellement d'autres appareils à gaz (p. ex. réchaud), les conduites de gaz sont purgées. Le gaz s'allume sans délai

AVERTISSEMENT!

Il est formellement interdit d'utiliser du gaz sur ou en proximité d'une station-service !

Avant de mettre en service le réfrigérateur au mode GAS :

- Ouvrez la vanne de la bouteille de gaz.
- Ouvrez le robinet d'arrêt de gaz du réfrigérateur.

Appareils MES

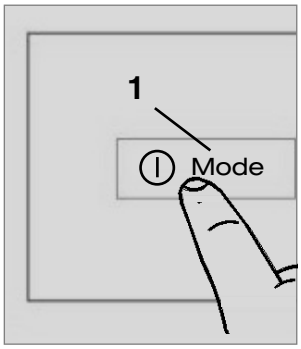

Fig. 12

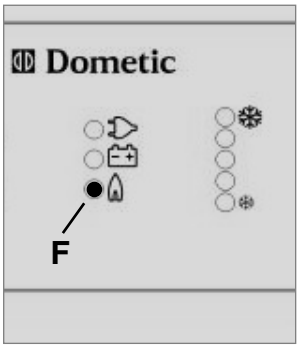

Fig. 13

1. Actionnez la touche "1" plusieurs fois, jusqu'à ce que le voyant indicateur (F) s'allume) .
2. L'allumage s'effectue automatiquement au moyen d'un allumeur automatique.

L'allumeur automatique répète l'allumage 2 fois en l'espace de 25 secondes, au cas où la flamme ne brûle pas. Ensuite, le dysfonctionnement est affiché (*voir Affichage de panne*).

Appareils AES

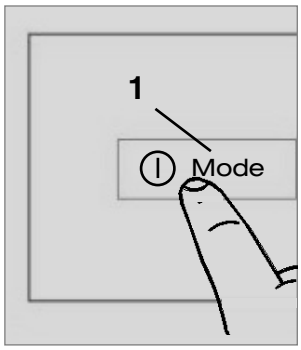

Fig. 14

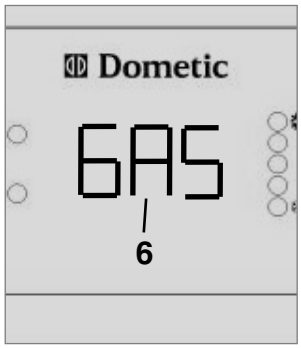

Fig. 15

Actionnez la touche "1" plusieurs fois, jusqu'à ce que le voyant indicateur **"6" GAS** s'allume.

L'appareil se trouve au mode manuel gaz. Si vous sélectionnez le mode automatique (**AU** apparaît sur l'affichage), l'électronique de commande sélectionne le mode **GAS** selon l'ordre de priorité seulement si aucune des deux sources d'énergie électrique ne sont disponibles.

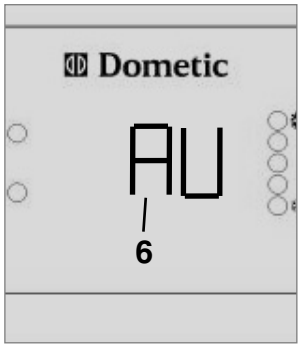

Fig. 16

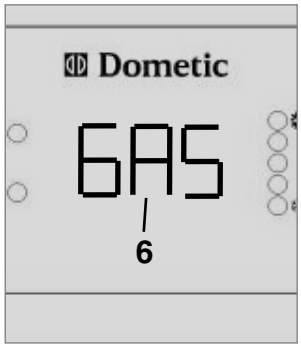

Fig. 17

Au mode automatique, l'indication **AU** et la source d'énergie actuellement utilisée (p. ex. **GAS**) s'affichent en alternance.

Un retour à la sélection manuelle de la source d'énergie est possible à tout moment.

Arrêt en station essence pendant l'utilisation au mode AES

Afin d'éviter un changement automatique vers l'alimentation au gaz lorsque le véhicule est arrêté en station essence, le système électronique ne passe à l'alimentation au gaz qu'après 15 minutes d'arrêt du moteur. Pendant ce temps, l'appareil est en mode attente (standby). Au mode automatique, seul l'affichage AU est allumé.

AVERTISSEMENT!

Dans les stations essence, l'utilisation d'appareils à flamme est interdite.

Si l'arrêt à la station essence dure plus de 15 min, le réfrigérateur doit être éteint ou réglé sur une autre source d'énergie.

4.3.3 Réglage de la température de réfrigération

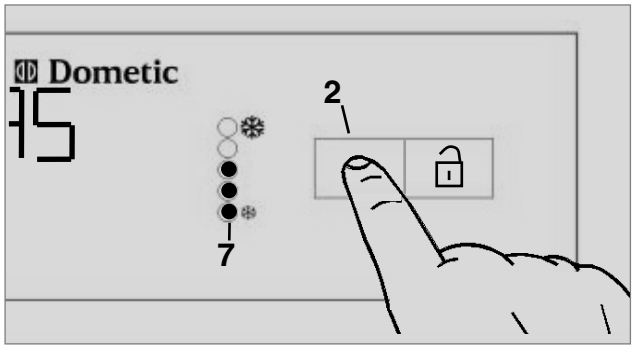

Fig. 18

À l'aide de la touche **"2"**, sélectionnez la température de la chambre de réfrigération.

Le voyant correspondant **"7"** de la température réglée s'allume.

L'échelle commence à la position **MIN** sur le voyant inférieur (petit cristal = température la plus chaude) et s'étend jusqu'à la position **MAX** sur le voyant supérieur (grand cristal = température la plus froide). Veuillez noter qu'aucune valeur de température absolue n'est affectée aux seuils de température.

Les conditions ambiantes influencent la performance du groupe frigorifique. Pour les températures ambiantes comprises entre +15°C et +25°C, choisissez la position moyenne (cf. Fig. 28, Seuil de température 3). L'appareil est alors en mesure de fournir une performance optimale.Les réfrigérateurs Dometic fonctionnent selon le principe de l'absorption. Selon les règles de la physique, un système d'absorption ne réagit que peu aux modifications du thermostat, aux pertes de froid dues à l'ouverture de la porte ou au stockage des denrées. Les appareils remplissent les exigences de performance de la classe climatique SN d'après EN/ISO 7371 dans la plage de température comprise entre +10°C et +32°C.

Si les températures passent au-dessous de +10°C, utilisez la protection d'hiver. Si la température ambiante dépasse +32°C sur une période prolongée, il convient d'installer le ventilateur additionnel Dometic (*article N° 958 046 000*).

4.3.4 Fonctions supplémentaires (MES et AES)

- La luminosité de l'affichage diminue après quelques secondes, si les touches ne sont plus actionnées.
- Lorsque la porte est ouverte, l'éclairage inté rieur s'éteint automatiquement après 2 minutes.
- Les dysfonctionnements sont indiqués par le clignotement du voyant panne.
- Si la porte reste trop longtemps ouverte (plus de 2 minutes), un signal acoustique se fait entendre (sifflement à pulsation)..
- Si la commande électronique détecte une panne, un signal acoustique d'avertissement (sifflement à pulsation) se fait entendre. En même temps, l'affichage clignote (*voir Section 4.12, " Détection des pannes "*).

4.4 Verrouillage de porte

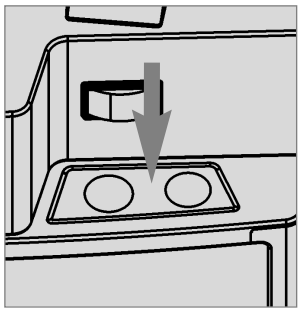

Fig. 19

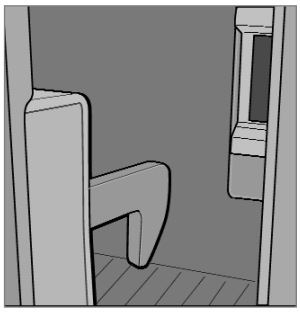

Fig. 20

Ouvrez la porte en appuyant sur la touche verrouillage et tirez-la vers le haut (voir Fig. 28).

Refermez la porte en appuyant dessus. L'enclenchement dans le dispositif de verrouillage est audible.

Lorsque le véhicule est à l'arrêt, le crochet de verrouillage peut être fixé pour faciliter l'ouverture de porte (voir Fig. 31 - 34).

4.4.1 Fermeture de porte électrique (équipement optionnel)

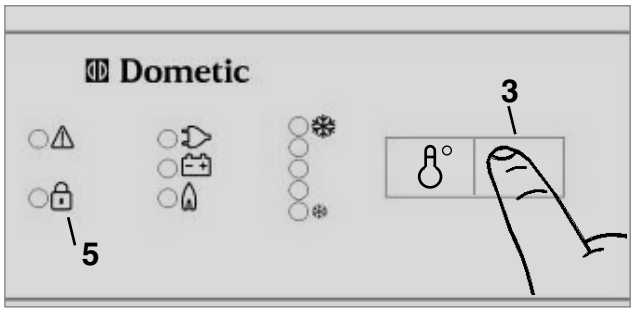

Fig. 21

Avec la fermeture de porte électrique, la porte se ferme automatiquement à l'allumage du moteur.

Le voyant **"5"** indique que la porte est fermée.

Aussi longtemps que le moteur du véhicule est en marche, la porte peut être ouverte à l'aide du bouton-poussoir **"3"**.

4.4.2 Attacher/détacher le verrou de porte à l'arrêt du véhicule

Si le véhicule est stationné pour une période prolongée, le crochet de verrouillage de la porte peut être bloqué au moyen d'un verrou. La porte peut alors être ouverte en tirant, sans avoir à actionner la touche verrouillage.

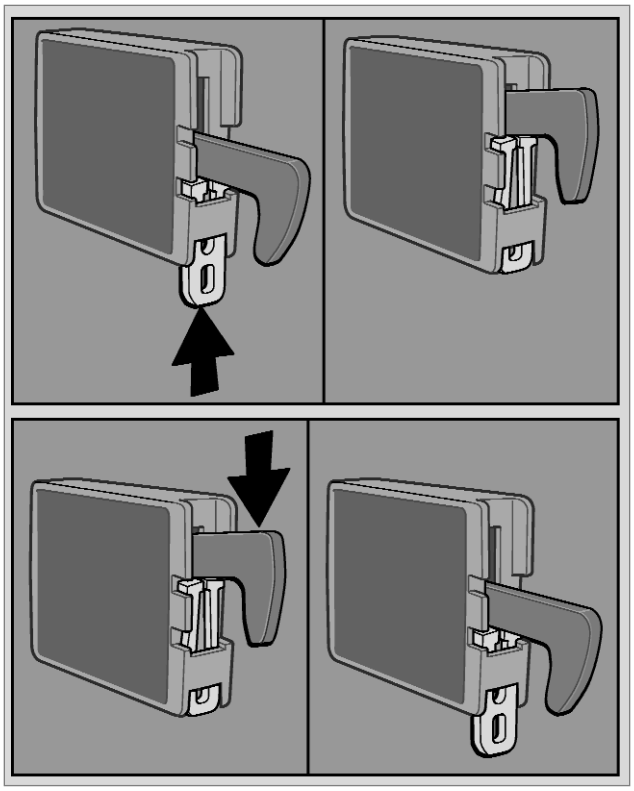

Fig. 22-25

ATTENTION!

Il est impératif de fermer et verrouiller la porte du réfrigérateur avant le démarrage du véhicule !

4.5 Positionnement des clayettes

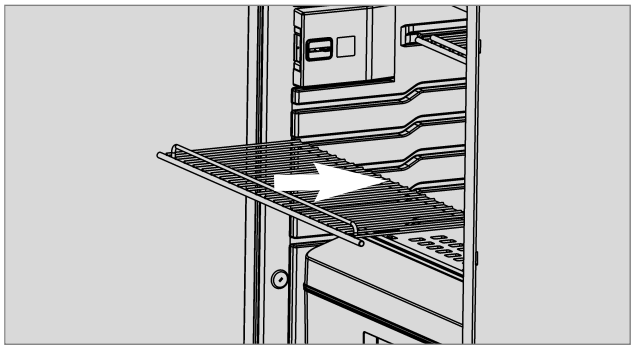

Fig. 26

Les clayettes sont facilement détachables en les soulevant légèrement de leur coulisse et peuvent être placées au choix.

4.6 Compartiment congélateur amovible

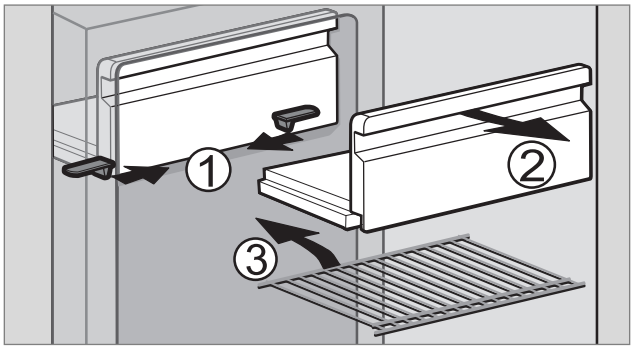

Fig. 27

Afin d'agrandir la chambre de refroidissement, le compartiment congélateur peut être enlevé

1. Déverrouillez le compartiment congélateur des deux côtés.
2. Retirez le compartiment congélateur.

Stockez le compartiment congélateur dans un endroit sûr pour éviter tout endommagement.

Si vous avez retiré le compartiment congélateur, vous pouvez ajouter une clayette supplémentaire (3.). Les clayettes sont disponibles comme équipement optionnel

4.7 Stockage des aliments et préparation des glaçons

4.7.1 Stockage des aliments dans la chambre de réfrigération

- Mettez votre réfrigérateur en marche environ 12 heures avant de le remplir.
- Ne stockez que des denrées refroidies à l'avance. Lors des achats et du transport, veillez à ce que les denrées soient bien fraîches et refroidies. Utilisez des sacs thermo.
- Lors du retrait de denrées, veillez à refermer rapidement la porte du réfrigérateur.
- Il convient d'emballer les denrées dans des boîtes de conservation, du papier alu ou du film transparent et de les stocker séparément afin d'éviter qu'elles ne se dessèchent ou ne dégagent des odeurs.
- Laissez d'abord refroidir les denrées avant de les placer au réfrigérateur.
- Ne pas stocker de denrées contenant des gaz volatiles et inflammables dans le réfrigérateur.
- Ne pas exposer le réfrigérateur aux rayons directs du soleil. Tenez compte que la température à l'intérieur d'un véhicule fermé et exposé au soleil augmente fortement et entrave la performance du réfrigérateur.
- Veiller à ne pas obstruer la circulation d'air du groupe frigorifique. Les grilles d'aération ne doivent pas être recouvertes.

4.7.2 Stockage des aliments dans le congélateur

- Ne conservez pas de boissons gazeuses dans le congélateur.
- Le congélateur est prévu pour la préparation des glaçons et la conservation à court terme des aliments congelés. Il n'est pas adapté à la congélation d'aliments.

Le système n'est pas conçu pour garantir une régulation uniforme de la température du congélateur si le réfrigérateur est soumis pendant une période prolongée à des températures ambiantes inférieures à +10°C. Ceci peut éventuellement entraîner une hausse de température dans le compartiment congélateur, ayant pour effet la décongélation des produits stockés à l'intérieur.

4.7.3 Préparation des glaçons

Nous vous conseillons de préparer vos glaçons la nuit. En effet, le réfrigérateur est moins chargé et le groupe frigorifique a plus de réserves.

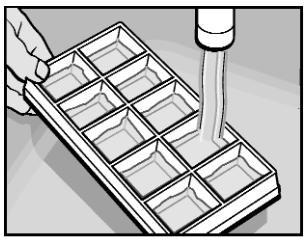

Fig. 28

1. Remplir le bac à glaçons avec de l'eau potable.

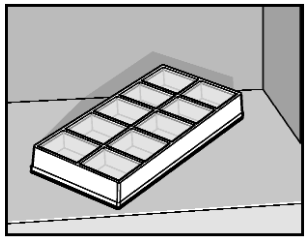

Fig. 29

2. Placer le bac à glaçons dans le congélateur

AVERTISSEMENT!

Utiliser uniquement de l'eau potable !

4.8 Dégivrage

Avec le temps, du givre se forme sur les ailettes de refroidissement à l'intérieur du réfrigérateur. Le dépôt de givre peut être plus épais sur un côté, ce qui ne signifie pas qu'il y a dysfonctionnement. Lorsque la couche de givre atteint environ 3 mm, il faut dégivrer le réfrigérateur.

- Déconnectez le réfrigérateur, comme indiqué à la section *4.9, " Mise hors service "*.
- Retirez tous les aliments et le bac à glaçons.
- Laissez la porte du réfrigérateur ouverte pour y laisser l'air circuler et éviter la formation de moisissures.
- Après le dégivrage, essuyez avec un chiffon sec les deux compartiments du réfrigérateur (le bac de congélation et les ailettes de refroidissement sont libérés du givre)..

Remarque: L'eau de dégivrage du compartiment réfrigérateur est recueillie dans un bac collecteur, situé à l'arrière de l'appareil, d'où elle s'évapore.

ATTENTION!

Ne jamais enlever la couche de givre en utilisant la force, ni accélérer le dégivrage en utilisant une source de chaleur !

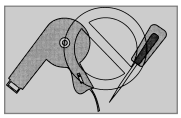

Fig.30

4.9 Mise hors-service

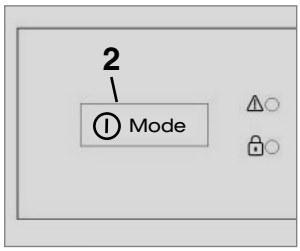

Fig. 31

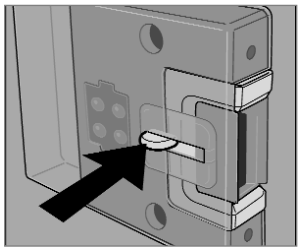

Fig. 32

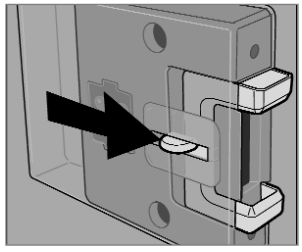

Fig. 33

- Les modèles MES et AES sont déconnectés au moyen de la touche **" MODE "**. Tenez la touche **"2"** enfoncée pendant 2 secondes. L'affichage disparaît et l'appareil est entièrement déconnecté (Fig. 31).
- Débloquez le dispositif de verrouillage de porte en appuyant et en le tirant vers l'avant. Si la porte est fermée, le réfrigérateur restera néanmoins entrouvert pour éviter la formation de moisissures.
- Si le réfrigérateur est mis hors service sur une période prolongée, fermez le robinet d'arrêt à bord et la valve de bouteille à gaz .

4.10 Éclairage

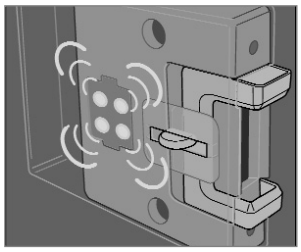

Fig. 34

Lorsque la porte est ouverte, l'éclairage intérieur à capteur s'éteint automatiquement après 2 minutes

4.11 Ventilateurs supplémentaires

Le réfrigérateur est équipé de deux ventilateurs pour une meilleure aération.
Les ventilateurs sont contrôlés par un thermostat afin que les ventilateurs allument et éteignent automatiquement.

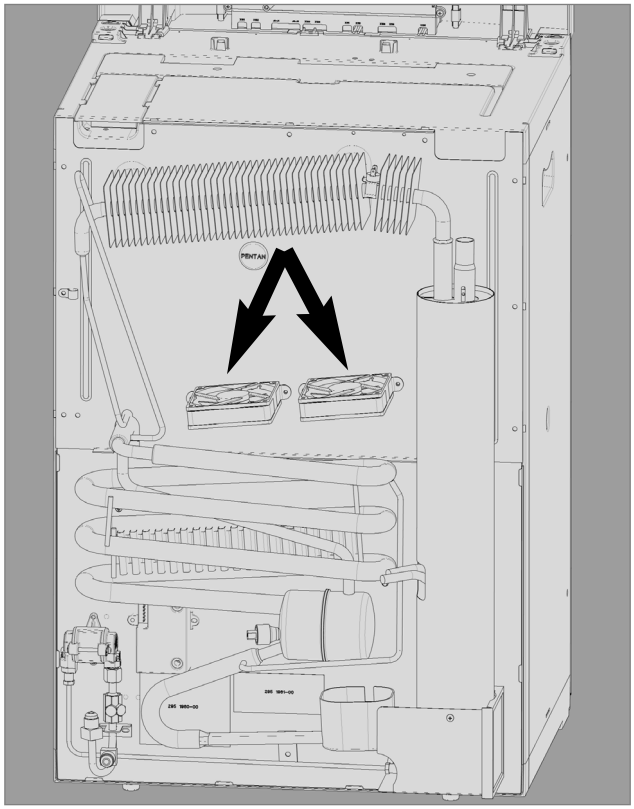

Fig. 35

4.12 Fonctionnement en hiver

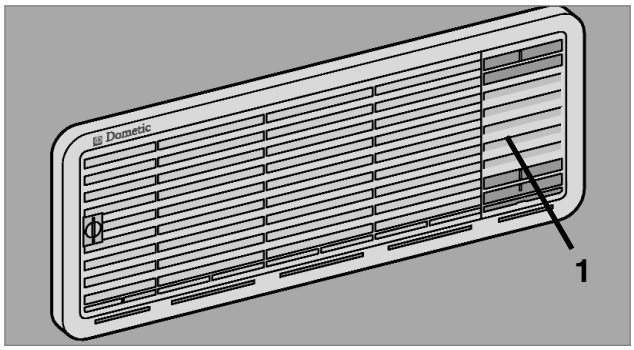

Fig. 36

En hiver, vérifiez régulièrement que les grilles d'aération et la conduite de gaz d'échappement (1) ne soient pas obturés par de la neige ou des feuilles, etc.

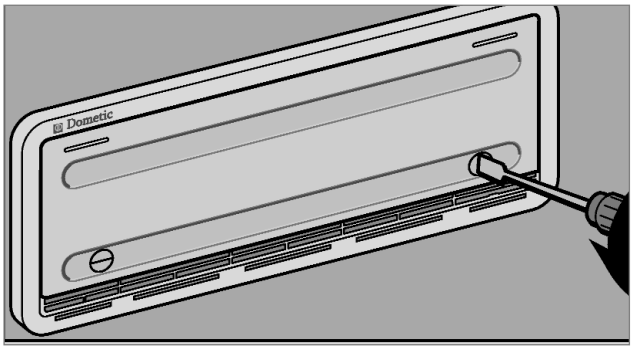

Fig. 37

Si la température extérieure passe en dessous de **+8°C**, il convient de monter la **protection d'hiver**. Le groupe frigorifique est ainsi protégé contre l'air trop froid qui pourrait diminuer la performance de l'appareil.

i

Utilisez la protection d'hiver également lorsque le véhicule est mis à l'arrêt sur une période prolongée ou s'il est nettoyé de l'extérieur.

4.13 Changement de la plaque de décoration

Modèle RM 8xxx, modèle RMS 8xxx

- Enlevez en tirant le listeau latéral **L** de la porte (le listeau est posé sans être vissé).
- Dégagez en poussant la plaque de décoration **P** de la porte, engagez la nouvelle plaque de décoration et remettez le listeau **L** en place.

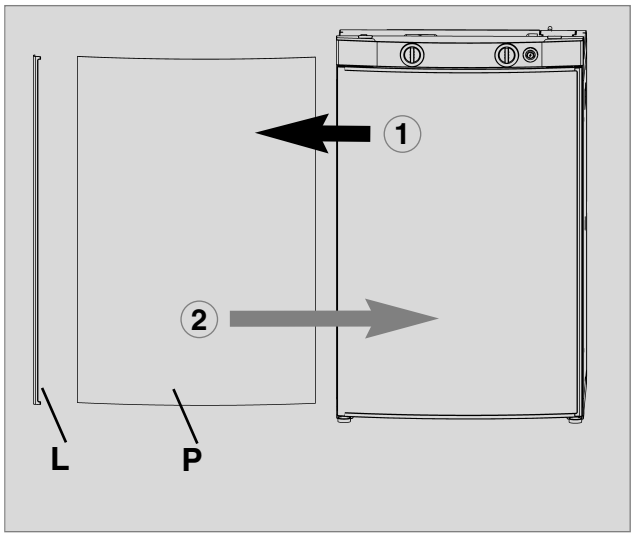

Fig. 38

Dimensions de la plaque de décoration :

Largeur de carcasse 19.13"

Hauteur	Largeur	Epaisseur
29.25"+/-0.02	18.58"+/-0.02	max. 0.09"

Largeur de carcasse 20.59"

Hauteur	Largeur	Epaisseur
29.25"+/-0.02	20.00"+/-0.02	max. 0.09"

Modèle RML 8xxx

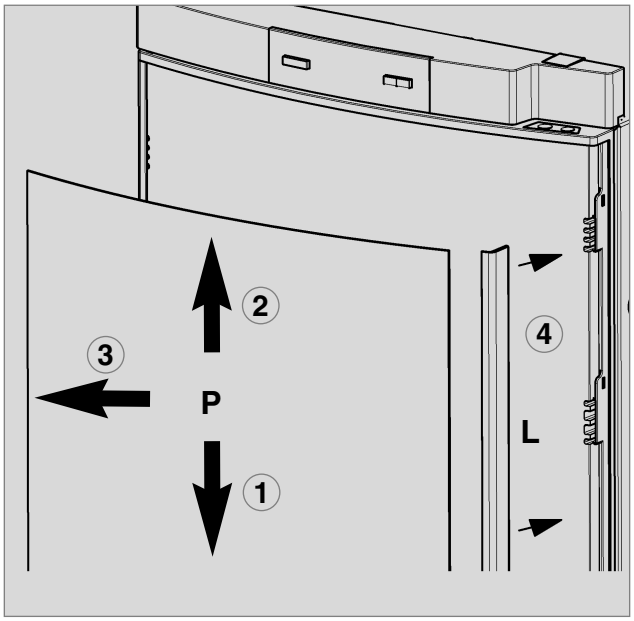

Fig. 39

ATTENTION!

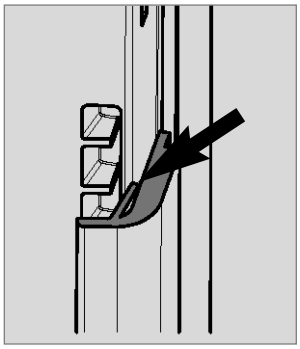

Fig. 40

incorrect

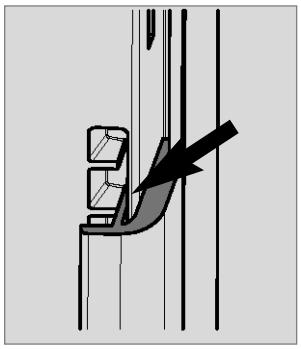

Fig. 41

correct

Dimensions de la plaque de décoration :

Largeur de carcasse 20.67"

Hauteur	Largeur	Epaisseur
46.04"+/-0.02	19.98"+/-0.02	max. 0.06"

4.14 Conseils en cas d'affichage de panne et dépannage

- Les réfrigérateurs électroniques MES et AES affichent les pannes par clignotement du voyant DEL ou par affichage.
- En cas de panne, le message DEL " Panne " (**1**) clignote en même temps. Sur les modèles AES, une alarme acoustique retentit.

4.14.1 Messages d'état sur les affichages

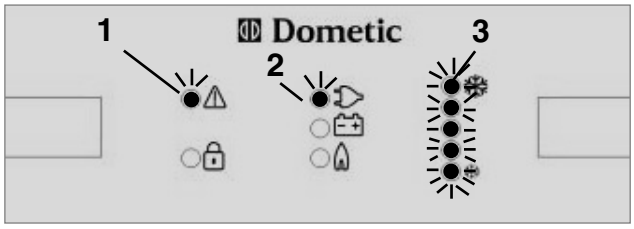

Fig. 42

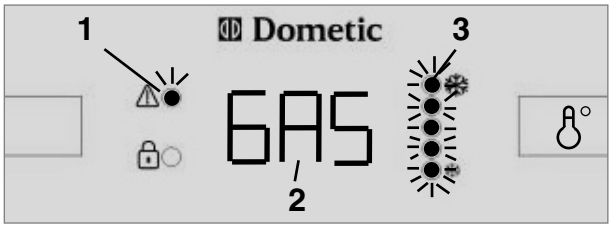

Fig. 43

1 = voyant indicateur de panne

2 = Affichage du mode opératoire

3 = Affichage Seuil de température

Affichage :		**Dysfonctionnement :**
MES	**AES**	
Voyant clignote	**"120"** clignote	**Mode 120V :** "120V" non disponible ou tension trop basse
Voyant clignote	**"12"** clignote	**Mode 12V :** "12V" non disponible ou tension trop basse
Voyant clignote	**"GAS"** clignote	**Mode GAS/Auto :** Flamme non allumée
Tous les voyants de seuil de température clignotent	Tous les voyants de seuil de température clignotent	Capteur de température défectueux, le réfrigérateur fonctionne sur le seuil de température moyen
Voyant + toutes les DEL de seuil de température clignotent	**"HE1"** clignote	120V - Elément chauffant défectueux
Voyant + toutes les DEL de seuil de température clignotent	**"HE2"** clignote	12V - Elément chauffant défectueux

4.14.2 Conseils en cas de panne

Avant d'appeler le service après-vente agréé, veuillez vérifier si :

- les instructions à la section " Utilisation du réfrigérateur " ont été suivies correctement ;
- le réfrigérateur est en position horizontale ;
- le réfrigérateur peut fonctionner avec n'im porte quelle source d'énergie disponible.

Dysfonctionnement : Le réfrigérateur ne refroidit pas suffisamment.

Causes possibles	Marche à suivre
Le groupe frigorifique n'est pas suffisamment ventilé.	Vérifiez si la grille d'aération n'est pas recouverte.
Le réglage du thermostat est trop bas.	Réglez le thermostat sur une position plus élevée.
L'évaporateur est recouvert d'une épaisse couche de glace.	Vérifiez si la porte du réfrigérateur ferme correctement.
Trop d'aliments chauds ont été stockés en peu de temps.	Laissez d'abord refroidir les aliments réchauffés avant de les mettre au réfrigérateur.
L'appareil n'est pas encore assez longtemps en ser vice.	Vérifiez si la chambre de réfrigération est suffisamment froide après 4 à 5 h.
La température ambiante est trop élevée.	Prélevez les grilles d'aération de temps en temps.

Dysfonctionnement : Le réfrigérateur ne fonctionne pas au mode gaz.

Causes possibles	Marche à suivre
La bouteille de gaz est vide.	Remplacer la bouteille.
Le dispositif d'arrêt placé en amont est-il ouvert ?	Ouvrir le dispositif d'arrêt.
La conduite contient-elle de l'air ?	Eteindre l'appareil et le rallumer. Répéter l'opération 3-4 fois si nécessaire.

Dysfonctionnement : Le réfrigérateur ne refroidit pas au mode 12V.

Causes possibles	Marche à suivre
Le fusible de bord est défectueux.	Remplacer le fusible.
Décharger la batterie.	Tester la batterie et la charger.
L'allumage n'est pas branché.	Démarrer le moteur.
Elément chauffant défectueux (voir " Affichage de panne ").	Veuillez informer votre service après-vente Dometic.

Dysfonctionnement : Le réfrigérateur ne refroidit pas au mode 120V.

Causes possibles	Marche à suivre
Le fusible de bord est défectueux.	Remplacer le fusible.
Le véhicule n'est pas connecté au réseau électrique.	Etablir la connexion au réseau électrique.
AES: Mode gaz malgré raccordement au réseau ?	L'appareil commute au mode gaz en raison d'une ten sion réseau insuffisante (retourne automatiquement au mode 230V).
Elément chauffant défectueux (voir " Affichage de panne ").	Veuillez informer votre service après-vente Dometic.