COSTWAY

SHOP EASY. SAVE MONEY.

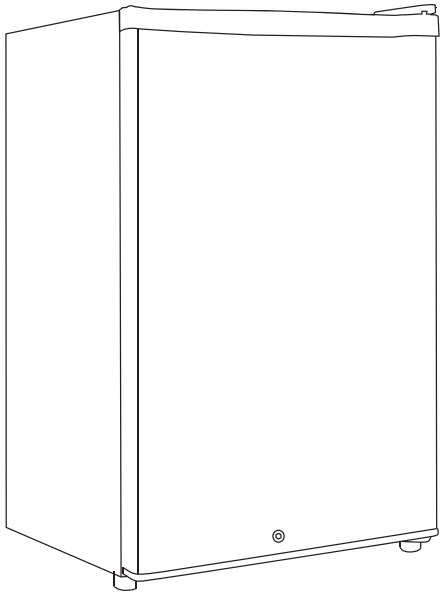

USER'S MANUAL/HANDBUCH/MANUEL DE L'UTILISATEUR /MANUAL DEL USUARIO/MANUALE UTENTE/INSTRUKCJA OBSŁUGI

Refrigerator/Kiihlschrank/ Réfrigérateur/ Refrigerador/Frigorifero/Lodówka

EP24753DE

EN | DE | FR | ES | IT | PL

SCHEMATISCHE DARSTELLUNG



1. Gefrierschrankkomponente
2. Thermostat
3. Glaseinschub
4. Gemüsefach
5. Türfach
6. Flaschentürfach
7. Justierbare Füße

TRANSPORT UND HANDHABUNG

Fassen Sie den Kühlschrank für den Transport am Boden und heben Sie ihn vorsichtig in einem Winkel von 45 Grad an. Heben Sie das Gerät niemals an den Griffen hoch. Sie dürfen das Gerät auf keinen Fall mit der Oberseite nach oben aufstellen oder aber flach auf den Boden legen. Schieben Sie das Gerät an seiner Basis mit Hilfe der Rollfüße an die gewünschte Stellen.

AUFSTELLUNG

Für eine ausreichende Standfestigkeit muss das Gerät auf einer flachen und stabilen Unterlage aufgestellt werden. Es darf keinesfalls auf eine aus weichem Material bestehenden Unterlage gestellt werden.

Wählen Sie einen gut belüfteten Standort aus. An den Geräteseiten muss jeweils ein Abstand von mindestens 5 cm und an der Geräterückwand ein Abstand von mindestens 10 cm gelassen werden. Die im Lieferumfang enthaltenen Abstandshalter sind als Schutz und für die Einhaltung des korrekten Abstands zur Wand anzubringen.

Wählen Sie Standort, der sich nicht in der Nähe einer Hitzequelle bestellt. Vermeiden Sie direkte Sonneneinstrahlung und halten Sie den Kühlschrank von hitzeerzeugenden Geräten fern.

Wählen Sie einen trockenen und gut belüfteten Ort mit geringer Luftfeuchtigkeit aus.

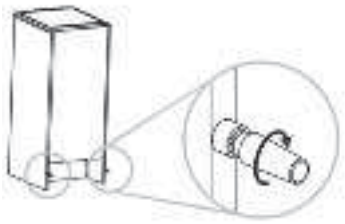

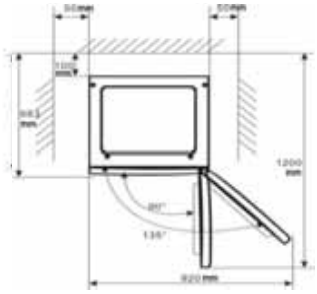

TEST

Reinigen Sie den Kühlschrank und derenTeile mit einem in lauwarmem Wasser angefeuchteten Tuch bzw. mit einem milden Reinigungsmittel und klarem Wasser, wischen Sie anschließend alles trocken. Hinweise: Alle elektrischen Teile dürfen nur mit einem trockenen Tuch abgewischt werden.
Drehen Sie den Thermostatregler auf die Position „3“ und schalten Sie den Strom ein. Der Kompressor und die Innenbeleuchtung schalten sich nun ein.
Schließen Sie die Tür und warten Sie 30 Minuten. Wenn in diesem Zeitraum die Temperatur im Gefrierfach deutlich zurückgegangen ist, ist das Zeichen, dass das Kühlsystem ordnungsgemäß funktioniert. Wenn der Kühlschrank eine längere Zeit gelaufen ist, reguliert die Temperaturkontrolle automatisch, sofern die Kühlschranktür nicht zu häufig geöffnet wird.
Wenn während der vorherigen Schritte keine Probleme aufgetreten sind, war die Testphase erfolgreich. Der Kühlschrank arbeitet ordnungsgemäß.

TEMPERATURKONTROLLE

Die Temperaturen im Kühlschrankfach bzw. im Gefrierfach werden durch die Temperaturkontrolle gesteuert, die an der rechten Seite des Kühlschrankfachs installiert ist.

Drehen Sie den Thermostatregler, um die Temperatur im Kühlschrankinnenraum zu regulieren.

Die Skala auf dem Regler zeigt keine genauen Temperaturwerte an, sondern hat eine Temperaturskala von „0-7“. Die erste Stufe entspricht einem erzwungenen ABBRUCH der Kühlung und die 7. Stufe steht für die niedrigste Temperatur, die der Kühlschrank erzeugen kann. Wenn Sie den Regler von „1“ in Richtung „7“ drehen, sinkt die Temperatur kontinuierlich.

Stellen Sie für den Normalbetrieb den Temperaturregler auf die Position „3-4“.

Bitte beachten Sie, dass das Gerät für den Einsatz bei Umgebungstemperaturen von 16°C bis 38°C vorgesehen ist. Das Gerät arbeitet möglicherweise nicht richtig, wenn es über einen längeren Zeitraum hinweg höheren oder niedrigeren Temperaturen ausgesetzt wird.

Die Innenraumtemperaturen werden durch die folgenden Faktoren beeinflusst:

- Umgebungstemperatur
- Häufigkeit der Türöffnungen
- Menge der gelagerten Lebensmittel
- Aufstellungsort des Geräts

LAGERUNG VON LEBENSMITTELN

Verwendung des Gefrierfachs

- Lagern Sie frische Lebensmittel wie Fisch oder Fleisch im Gefrierfach, um deren Geschmack und Nährstoffe zu konservieren.
- Lebensmittel müssen sich zum Einfrieren in Verpackungen aus Alufolie und gefrierfachtauglicher Kunststofffolie oder luftdichten Kunststoffbehältern befinden.
- Bringen Sie frische Lebensmittel nicht in direkten Kontakt mit solchem, die bereits gefroren sind.
- Tiefkühlprodukte müssen nach dem Einkauf so schnell wie möglich nach Hause gebracht und in das Gefrierfach gelegt werden.

- Frieren Sie niemals einmal aufgetaute Produkte noch einmal ein.
- Gießen Sie Flüssigkeiten, insbesondere solche mit Kohlensäure, (mit Ausnahme von hochprozentigen Alkohol) zum Einfrieren niemals in Flaschen oder Dosen, da diesen während des Einfrierens platzen können.
- Die jeweilige durch den Hersteller angegebene Haltbarkeitsfrist sollte (insbesondere bei industriell eingefrorenen Lebensmitteln) nicht überschritten werden. Nehmen Sie stets nur die gerade benötigte Menge aus dem Gefrierfach.
- Während des Abtauens bzw. bei Wartungs- und Pflegemaßnahmen kann sich das Gefriergut erwärmen, sodass sich dessen verbeibene zulässige Lagerdauer verkürzt.

Verwendung des Kühlschrankfachs

- Legen Sie die Eier in die vorgesehene Ablage, Flasche in das Flaschenregal usw.
- Obst und Gemüse sollten im Gemüsefach aufbewahrt werden.
- Gefäße mit Flüssigkeiten werden in den Seitenfächern der Kühlschranktür gelagert.
- Sonstige verderbliche Lebensmittel oder Produkte, die möglicherweise Gerüche absondern, müssen separat verpackt werden.

Lagerung von Lebensmitteln

- Bitte lagern Sie nicht zu viele Lebensmittel im Kühlschrank, da dies dessen Leistungsfähigkeit beeinträchtigt.
- Lebensmittel müssen sich in Verpackungen aus Alufolie und Kunststofffolie oder luftdichten Kunststoffbehältern befinden.
- Um übermäßigen Stromverbrauch zu vermeiden, dürfen heiße Speisen nicht in den Kühlschrank oder das Gefrierfach gelegt werden, bevor sie sich nicht auf die Umgebungstemperatur abgekühlt haben.
- Legen Sie niemals unverpacktes Obst oder Gemüse in das Gefrierfach, da es andernfalls nach dem Auftauen nicht mehr genießbar ist.

ABTAUEN

Wenn der Kühlschrank über einen längeren Zeitraum in Betrieb war, bilden sich an den Innenseiten des Gefrierfachs Vereisungen. Diese erhöhen den Stromverbrauch und vermindern die Gefrierleistung. Sie sollten das Gefrierfach daher einmal monatlich abtauen.

Ziehen Sie zum Abtauen das Netzkabel, öffnen Sie die Tür und lagern Sie das Gefriergut vorübergebend an einem kühlen Platz. Entfernen Sie die Vereisungen mit Hilfe eines Kunststoffsschabers. Nehmen Sie die so abgelösten Eisstücke heraus und wischen den Innenraum des Gefrierfachs mit einem sauberen Tuch trocken.
Hinweise: Verwenden Sie niemals Metallgegenstände zum Ablösen der Vereisungen, da diese das Gerät beschädigen könnten.

ALLGEMEINE HINWEISE ZUR PFLEGE UND WARTUNG

Der Kühlschrank sollte einmal monatlich gesäubert werden Vor der Reinigung muss der Netzstecker gezogen werden.
Wischen Sie den Innenraum sowie die Außenseiten mit einem weichen und feuchten Tuch ab.
Bei starken Verschmutzungen können Sie einen milden Haushaltsreiniger verwenden und anschließend die Feuchtigkeit mit einem trockenen Tuch entfernen.
Falls Sie den Kühlschrank für eine längere Zeit stilllegen wollen:

- Ziehen Sie den Gerätenetzstecker.

- Nehmen Sie sämtliche Lebensmittel aus dem Gerät heraus.
- Reinigen und trocknen Sie den Innenraum wie im Abschnitt oben zur Pflege und Wartung beschrieben.
- Lassen Sie die Tür geöffnet, um die Bildung von unangenehmen Gerüchen zu vermeiden.

Reinigung

Zur Reinigung des Kühlschranks muss der Netzstecker gezogen werden.

Säubern Sie das Gerät mit einem in Seifenwasser angefeuchteten Tuch und entfernen Sie die Feuchtigkeit anschließend mit einem trockenen Tuch. Denken Sie daran, den an der Rückwand direkt unter der Glasabdeckung befindlichen Abtauabfluss von Verschmutzungen zu säubern.

Austausch der Gerätelampe

Sollte die Lampe im Geräteinnenraum nicht mehr funktionieren, schalten Sie das Gerät versuchsweise einmal ab und anschließend wieder ein. Falls die Lampe weiterhin nicht funktioniert, prüfen Sie nach, ob das Gewinde richtig eingeschraubt wurde. Wenn trotz dieser Versuche es weiterhin kein Licht gibt, muss der Leuchtkörper der Kühlschranklampe ausgetauscht werden. Sie benötigen dazu eine 220-240V~, MAX 10W Glühlampe.

- Schalten Sie das Gerät aus;
- Öffnen Sie die Lampenabdeckung (1);
- Drehen Sie die Glühlampe gegen den Uhrzeigersinn heraus.
- Schrauben Sie die neue Glühlampe durch Drehungen im Uhrzeigersinn ein.

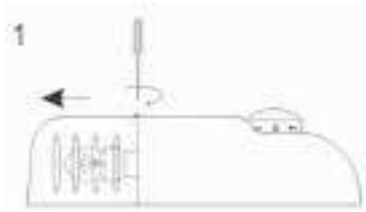

TÜRÖFFNUNGSRICHTUNG ÄNDERN

Der Kühlschrank wurde standardmäßig mit den Türscharnieren auf der rechten Seite montiert. Wenn Sie die Türöffnungsrichtung ändern wollen, verfahren Sie bitte folgendermaßen:

1. Entfernen Sie die vier Schrauben (1) (2), und nehmen Sie obere Abdeckung ab.
2. Entfernen Sie die beiden Schrauben (3), die das obere Scharnier befestigen, und nehmen Sie das obere Scharnier (4) ab.
3. Heben Sie die Tür an, und legen Sie diese auf eine gepolsterte Unterlage, um deren Zerkratzen zu vermeiden.
4. Entfernen Sie die drei Schrauben (5), die dass untere Scharnier (6) befestigen, und nehmen Sie auch das untere Scharnier (6) ab.
5. Entfernen Sie den einstellbaren Fuß (8), und montieren Sie diesen auf der rechten Seite.
6. Entfernen Sie den Bolzen (7) und wechseln Sie die Ausrichtung des unteren Scharniers (6). Installieren Sie das untere Scharnier (6) auf der linken Seite mit drei Schrauben (7).
7. Setzen Sie den Bolzen (7) in das untere Scharnier (5) ein.

8. Entfernen Sie den Scharnierstift (9) am Boden der Tür. Führen Sie den im Lieferumfang enthaltenen Ersatz-Scharnierstift auf der anderen Seite der Tür ein.
9. Setzen Sie die Tür an ein und achten Sie darauf, dass diese auf dem unteren Scharnier (6) aufsitzt.
10. Fixieren Sie das obere Scharnier (4) mit zwei Schrauben (3) und die Abdeckung mit vier Schrauben (1) (2).

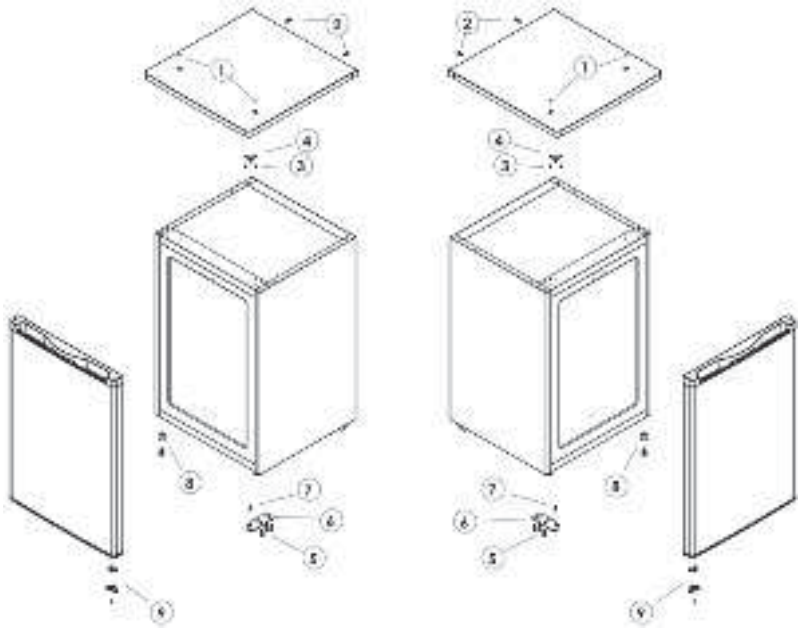

Abb. 1

Abb. 2

Abbildung 1: Zeigt die Position der Komponenten vor der Änderung der Türöffnungsrichtung.
Abbildung 2: Zeigt die Position der Komponenten nach der Änderung der Türöffnungsrichtung.

Wenn Sie auch die Öffnungsrichtung der Gefrierschranktür ändern wollen, verfahren Sie bitte folgendermaßen:

1. Entfernen Sie eine Schraube (1) und nehmen Sie die Verriegelungstaste ab (2).
2. Entfernen Sie die beiden Schrauben (3), die die Achsenabdeckung (4) festhalten, und nehmen Sie die Abdeckung (4) ab.
3. Heben Sie die Tür an, und legen Sie diese auf eine gepolsterte Unterlage, um deren Zerkratzen zu vermeiden.
4. Entfernen Sie die obere Achsenabdeckung (5), und montieren Sie diese auf der gegenüberliegenden Seite.
5. Drehen Sie die Tür um 180°, und setzen Sie diese zur Achsenabdeckung.
6. Befestigen Sie untere Achsenabdeckung (4) mit zwei Schrauben (4).
7. Befestigen Sie die Verriegelungstaste (2) mit der einen Schraube (1).

PROBLEMBEHANDLUNG

Wenn Ihr Gerät die anderen Symptome aufweist, die unten nicht beschrieben sind, kontaktieren Sie uns bitte.

Symptom	Ursache	Lösung
Das Gerät arbeitet nicht	Die Stromversorgung ist unterbrochen	Überprüfen Sie die Steckdose, indem Sie andere Geräte anschließen. Stellen Sie sicher, dass das Gerät ordnungsgemäß mit der Steckdose verbunden ist
	Die Sicherung ist ausgefallen	Tauschen Sie schadhafte Sicherungen aus
Das Gerät erzeugt laute Geräusche	Das Gerät steht zu nahe an der Wand bzw. steht nicht stabil, oder aber die Zubehörteile im Innenraum des Kühlschranks sind falsch angebracht.	Bringen Sie den Kühlschrank in eine standfeste Position, indem Sie die einstellbaren Füße nachjustieren, vergrößern Sie den Abstand zur Wand, befestigen Sie die Zubehörteile ordnungsgemäß
Das Gerät kühlt nicht richtig	Die Tür wird zu häufig geöffnet oder stand über längere Zeit offen.	Schließen Sie die Tür, und vermeiden Sie zu häufige Öffnungen.
	Das Gerät steht zu nahe an der Wand	Vergrößern Sie den Abstand zur Wand, um eine bessere Belüftung zu ermöglichen
	Das Gerät ist überfüllt	Nehmen Sie Lebensmittel aus dem Gerät heraus
	Die Temperatureinstellung ist ungeeignet	Stellen Sie den Temperaturregler auf „3“ oder höher
Der Geräteinnenraum riecht unangenehm	Es befinden sich verdorbene Lebensmittel im Gerät	Werfen Sie die verdorbenen Lebensmittel weg und lagern Sie die anderen Lebensmittel in geschlossenen Gefäßen oder gut eingepackt.
	Der Geräteinnenraum muss gereinigt werden	Reinigen Sie den Kühlschrankinnenraum

Folgende Symptome sind keine Anzeichen für eine Störung:

- Die Geräusche der Kühlflüssigkeit, die im Kühlkreislauf zirkuliert, sind normal.
- Kondensfeuchtigkeit an der Geräteaußenseite bei feuchtem Wetter ist kein Zeichen einer Gerätestörung; wischen diese einfach mit einem trockenem Tuch ab.
- Der Kompressor und der Kondensator erwärmen sich bei heißen Temperaturen stärker.
- Der Türrahmen ist leicht erwärmt; das ist ein Zeichen, dass der Kondensator arbeitet und die Feuchtigkeit ableitet.

Bei einem Stromausfall, bleiben die Lebensmittel in der Regel ca. 16 Stunden lang sicher gekühlt. Beachten Sie bei einem Stromausfall insbesondere im Sommer die folgenden Hinweise:

- Öffnen Sie die Türen und Schubladen so wenig wie möglich.
- Legen Sie während eines Stromausfalls keine weiteren Lebensmittel in das Gerät.
- Sofern es sich um einen angekündigten Stromausfall handelt und die vermutliche Dauer mehr als 16 Stunden betragen sollte, stellen Sie vorher Eis her und legen Sie das in ein Gefäß in der obersten Einlage im Kühlschrankfach.
- Überprüfen Sie die Lebensmittel unmittelbar nach dem Ende des Stromausfalls.
- Die gestiegenen Temperaturen im Kühlschrank während eines Stromausfalls bzw. einer anderen Störung können die Lagerdauer und die Qualität einzelner Lebensmittel beeinträchtigen. Um gesundheitliche Schäden zu vermeiden, sind sämtliche aufgetauten Lebensmittel entweder sofort zu verbrauchen oder müssen einmal erhitzt (sofern zulässig) werden, bevor diese wieder eingefroren werden können.

FDS GmbH
DE: Neuer Höltigbaum 36, 22143 Hamburg, Deutschland
FR: 26 RUE DU VERTUQUET, 59960 NEUVILLE EN FERRAIN

TECHNISCHE DATEN

Referenz		EP24753DE
Klimazone		N/ST
Schutz gegen Stromschläge		I
Spannung（v）		220-240V~
Frequenz（Hz）		50Hz
Temperatur	Kühlfach℃	0-10℃
	Gefrierfach℃	-3~-2℃
Gesamtnettovolumen（L）		91L
Schaumtreibmittel		Cyclopentane
Kältemittel		R600a/22g

ENTSORGUNG:

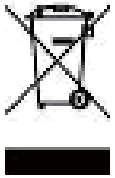

Tragen Sie zum Schutz der Umwelt und der menschlichen Gesundheit bei. Entsorgen Sie die Verpackung in den dafür vorgesehenen Müllcontainern, damit diese recycelt werden kann. Tragen Sie zum Recycling von Elektro- und Elektronikgeräten bei. Entsorgen Sie die mit diesem Symbol markierten Geräte nicht in den Hausmüll. Bringen Sie das Gerät entweder zur Ihrer örtlichen Sammelstelle oder wenden Sie sich an den zuständige Entsorgungsunternehmen.

WARNUNG!

Gefahr von Verletzungen oder Erstickung!

Die Kühlmittel und Gase müssen fachgerecht entsorgt werden. Achten Sie darauf, dass die Leitungen des Kühlkreislaufs nicht beschädigt werden, bevor das Gerät der Entsorgung zugeführt wird. Ziehen Sie den Gerätenetzstecker. Schneiden Sie das Gerätekabel ab und entsorgen Sie dieses. Nehmen Sie die Einschübe und Schubladen heraus und entfernen Sie die Schließvorrichtung sowie die Dichtung an der Tür, um zu verhindern, dass spielende Kinder oder Tiere in dem Gerät versehentlich eingeschlossen werden.

FR

Ce produit est conçu uniquement pour l'usage domestique !
Veuillez lire attentivement ces instructions avant la première utilisation de ce produit et conservez ce manuel pour la référence ultérieure.

CONSIGNES DE SÉCURITÉ IMPORTANTES

1. Cet appareil peut être utilisé par des enfants âgés de 8 ans et plus et par des personnes ayant des capacités physiques, sensorielles ou mentales réduites ou manquant d'expérience et de connaissances si elles ont été supervisées ou ont reçu des instructions concernant l'utilisation de l'appareil en toute sécurité et comprennent les risques encourus.
Les enfants ne doivent pas jouer avec l'appareil. Le nettoyage et l'entretien de l'appareil ne doivent pas être effectués par des enfants sans surveillance.
2. Cet appareil est destiné à être utilisé dans des applications domestiques et similaires telles que :
- les cuisines du personnel dans les magasins, les bureaux et autres environnements de travail
- Les maisons de ferme et les clients des hôtels, motels et autres environnements de type résidentiel
- Environnements de type chambre d'hôtes
- Restauration et applications similaires non liées à la vente au détail
3. Avertissement : N'utilisez pas de dispositifs mécaniques ou d'autres moyens pour accélérer le processus de dégivrage, autres que ceux recommandés par le fabricant.
4. Avertissement : À l'exception des éléments recommandés par le fabricant, n'utilisez aucun appareil électrique dans l'appareil.

5. AVERTISSEMENT : N'essayez jamais d'utiliser cet appareil pour des applications d'une manière non décrites dans les instructions, sinon vous risquez des dangers graves.
6. AVERTISSEMENT : Si le cordon d'alimentation est endommagé, ou bien l'appareil est en panne ou endommagé, il faut inspecter ou réparer ces problèmes par des personnes qualifiées afin d'éviter toute blessure accidentelle.
7. AVERTISSEMENT : Gardez des ouvertures du ventilateur exempt de obstacles qui se trouve dans l'enceinte de l'appareil ou dans la structure intégrée.
8. AVERTISSEMENT : N'endommagez pas le circuit de réfrigérant.
9. AVERTISSEMENT : N'utilisez pas d'appareils électriques dans les compartiments de stockage des aliments de l'appareil, sauf s'ils sont du type recommandé par le fabricant.
10. N'utilisez pas l'appareil dans un environnement poussiéreux ou dans une atmosphère explosible et inflammable (gaz inflammables, vapeurs, vapeurs de solvants organiques, etc.).
11. Ne stockez pas de substances explosives telles que des bombes aérosols contenant un propulseur inflammable dans cet appareil.
12. Ne versez pas d'eau directement sur le congélateur, ce qui pourrait entraîner une diminution de l'isolation et de la corrosivité.
13. Insérez la fiche dans une prise unique avec mise à la terre. Assurez-vous de placer la fiche à fond dans la prise lorsque vous branchez votre appareil.
14. Pour prévenir les éventuels dommages à l'environnement ou à la santé humaine dus à l'élimination incontrôlée des déchets, il faut les recycler de manière responsable afin de promouvoir la réutilisation durable des ressources matérielles. Et l'élimination ne doit se faire que par des points de collecte publics.
15. Les appareils doivent être placés sur un sol horizontal et la

ventilation doit être libre. N'essayez pas de remplacer ou de réparer des composants par vous-même.
16. Manipulez toujours l'appareil avec précaution pour éviter tout dommage.
17. Attention : Ne mettez pas le câble de mise à la terre en contact avec une conduite d'eau ou de gaz.
18. Il est strictement interdit de stocker une base forte, un acide fort, un solvant organique et des produits corrosifs en même temps que les aliments.
19. Veuillez vous référer aux références « Dépannage » lorsque l'unité est confrontée à des problèmes. N'essayez pas de résoudre le problème par vous-même, veuillez vous adresser uniquement à un technicien certifié.
20. En ce qui concerne les informations relatives à l'installation, au fonctionnement, à l'entretien et à l'élimination de l'appareil, veuillez vous référer aux parties suivantes du manuel.

CE Cet appareil a été testé conformément à toutes les directives CE actuelles pertinentes, telles que les directives sur la compatibilité électromagnétique et la basse tension, et a été fabriqué conformément aux dernières réglementations de sécurité.

ILLUSTRATION DE LA STRUCTURE



1. Composant de congélateur
2. Dispositif de thermostat
3. Étagère en verre
4. Bac à légumes
5. Balcon de la porte
6. Balcon de la bouteille
7. Pieds réglables

TRANSPORT ET MANUTENTION
Lors du transport, tenez la base et soulevez le réfrigérateur avec précaution en lui donnant un angle inférieur à 45 degrés. Ne tenez jamais la poignée de la porte comme support. Ne la placez jamais à l'envers ni à l'horizontale. Poussez le réfrigérateur sur son socle et placez-le grâce à ses pieds à roulettes.

INSTALLATION
Pour être fixé de manière stable, l'appareil doit être placé sur une surface plane et solide. Il ne doit pas être posé sur un matériau mou. Choisissez un endroit bien ventilé. Un espace d'au moins 5 cm doit être laissé sur les côtés et 10 cm à l'arrière du réfrigérateur. Les entretoises fournies avec l'appareil doivent être installées de manière à protéger et à contrôler la distance par

rapport au mur. Choisissez un endroit où il n'y a pas de source de chaleur. Tenez le réfrigérateur à l'écart de la lumière directe du soleil ou de tout autre appareil produisant de la chaleur. Choisissez un endroit sec et bien ventilé où il n'y a pas d'air corrosif.

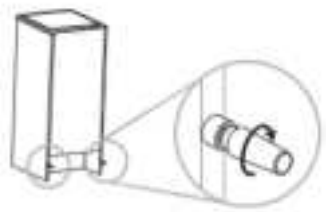

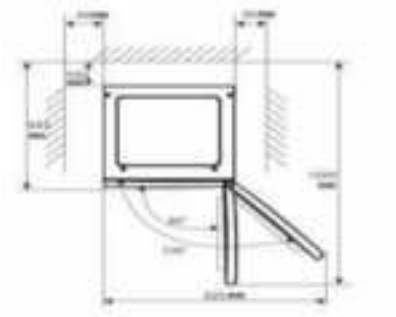

TEST

Nettoyez les pièces du réfrigérateur à l'aide d'un chiffon doux avec l'eau tiède ou d'un détergent neutre avec l'eau claire, puis essuyez-les.
Remarques : Les pièces électriques du réfrigérateur ne peuvent être essuyées qu'avec un chiffon sec. Tournez le bouton du thermostat sur la position « 3 » et branchez sur le secteur. Le compresseur et la lumière à l'intérieur du réfrigérateur commencent à fonctionner.
Fermez la porte et attendez 30 minutes. Si la température dans le compartiment de congélateur a diminué de manière évidente, cela indique que le système de réfrigérateur fonctionne bien.
Lorsque le réfrigérateur fonctionne pendant un certain temps, le contrôleur de température règle automatiquement la température en fonction du fait que la porte n'est pas ouverte trop souvent.
Si les étapes ci-dessus aboutissent, les opérations d'essai sont terminées. Le réfrigérateur fonctionne normalement.

CONTRÔLE DE LA TEMPÉRATURE

La température dans le compartiment de réfrigérateur et dans le compartiment de congélateur est contrôlée par le contrôleur de température installé sur le côté droit du compartiment de réfrigérateur.
Tournez le bouton du thermostat pour réguler la température à l'intérieur du réfrigérateur.
Les marques sur le bouton ne sont pas le nombre exact des degrés de température mais les niveaux de température de « 0 » à « 7 ». Le premier niveau correspond à un STOP forcé de la réfrigération et le 7ème niveau correspond à la température la plus basse que le réfrigérateur puisse produire. Tournez le bouton de la position « 1 » à la position « 7 », la température diminue continuellement.
Réglez le bouton du thermostat sur la position « 3-4 » pour une utilisation normale.

Notez que le produit est installé pour fonctionner dans une plage ambiante spécifique comprise entre 16 ℃ et 38 ℃. L'appareil peut ne pas fonctionner correctement s'il est laissé pendant une longue période à une température supérieure ou inférieure à la plage indiquée.
Les températures intérieures sont influencées par les facteurs suivants :

- Température ambiante
- Fréquence d'ouverture de la porte
- Quantité d' aliments stockés
- Installation de l'appareil

STOCKAGE DE NOURRITURE

Comment Utiliser le Compartiment de Congélateur?
● Placez les aliments frais, tels que le poisson ou la viande, dans le congélateur pour conserver leur goût et leur nutrition.
● Les aliments emballés doivent être congelés dans une feuille d'aluminium ou une feuille de cellophane ou bien dans des boîtes en plastique hermétiques.
● Ne mettez pas les aliments frais en contact avec des aliments déjà congelés directement.
● Si vous achetez des surgelés, rapportez-les à la maison et mettez-les au congélateur le plus vite possible.● Ne congelez jamais à nouveau les produits décongelés.
● Ne conservez pas de liquides dans des bouteilles ou des canettes (à part des spiritueux à pourcentage élevé), en particulier des boissons gazeuses au congélateur, car elles éclateraient pendant la congélation.
● La durée de stockage pour les aliments respectifs (en particulier pour les surgelés du commerce) recommandée par les fabricants d'aliments ne doit pas être dépassée. Ne retirez que la quantité requise de nourriture du congélateur.
● Pendant le dégivrage ou l'entretien et la soin, la température des aliments congelés pourrait monter et la durée de conservation peut être plus courte.

Comment Utiliser le Compartiment Réfrigérateur ?
● Les œufs doivent être placés dans les compartiments des œufs, les bouteilles dans les compartiments des bouteilles, etc.
● Les fruits et les légumes doivent être mis dans le bac à légumes.

● Les pots doivent être placés dans les cuves de la porte du réfrigérateur.
● Les autres aliments périssables qui pourraient exhaler les mauvaises odeurs du réfrigérateur doivent être emballés séparément.

Placement de la Nourriture
● Veuillez ne pas accumuler trop de nourriture dans le réfrigérateur car cela entraînerait une perte de l'efficacité pour rafraîchir des aliments.
● Les aliments doivent être emballés séparément dans une feuille d'aluminium ou dans une feuille de cellophane ou dans des boîtes en plastique hermétiques.
● Les aliments chauds ne peuvent pas être placés dans le réfrigérateur ou le congélateur tant qu'ils n'ont pas atteint la température ambiante, sinon cela augmenterait la consommation électrique.
● Ne placez jamais de fruits et légumes dans le congélateur, car ils seraient impropres à la consommation une fois décongelés.

DÉGIVRAGE

Lorsque le réfrigérateur fonctionne longtemps, la surface intérieure du congélateur sera couverte d'une couche de givre. Cela peut augmenter la consommation d'électricité et diminuer l'effet de la réfrigération. Ensuite, vous devez décongeler votre congélateur une fois par mois.

Lors du dégivrage, coupez le courant, ouvrez la porte et déplacez les aliments congelés dans un endroit frais. Utilisez une spatule en plastique pour enlever le givre. Enlevez ensuite le givre, c'est décollé, et essuyez l'intérieur de votre congélateur avec un chiffon doux et sec.
Remarques : N'utilisez jamais d'outils métalliques pour dégivrer votre congélateur, car cela pourrait l'endommager.

INSTRUCTIONS GÉNÉRALES POUR L'ENTRETIEN

Le réfrigérateur doit être nettoyé une fois par mois. Avant le nettoyage, il faut débrancher la prise électrique de la source d'alimentation.
Essuyez l'intérieur et l'extérieur du réfrigérateur avec un chiffon doux et humide.
S'il est trop sale, nettoyez-le avec un chiffon doux avec un détergent neutre, puis enlevez l'humidité avec un chiffon sec. Si vous laissez le réfrigérateur rester inutilisé pendant une longue période, procédez comme suit :
● Débranchez le réfrigérateur de l'alimentation électrique.
● Retirez tous les aliments.
● Nettoyez et séchez l'intérieur comme indiqué dans les instructions ci-dessus pour le nettoyage.
● Laissez les portes ouvertes pour éviter toute odeur

désagréable lorsque le réfrigérateur n'est pas utilisé.

Nettoyage
Débranchez le réfrigérateur de l'alimentation électrique.
Utilisez de l'eau ou un détergent non abrasif sur un chiffon doux et enlevez l'humidité à l'aide d'un chiffon doux et sec. N'oubliez pas de dégager le drain de dégivrage à l'arrière, juste au-dessus de la couvercle en verre.

Remplacement de l'ampoule
Si l'éclairage interne ne fonctionne plus, déconnectez puis reconnectez immédiatement le dispositif. Si la lampe ne fonctionne pas encore, vérifiez si l'ampoule est correctement vissée. Malgré ces tests, il n'y a pas encore de lumière, il est nécessaire de changer l'ampoule. Utilisez une ampoule 220-240V ~, 10W Max.
● Déconnecter l'appareil ;
● Ouvrez le couvercle de la lampe (1).
● Défaites l'ampoule défectueuse par une rotation antihoraire
● Vissez la nouvelle ampoule par une rotation dans le sens des aiguilles d'une montre.

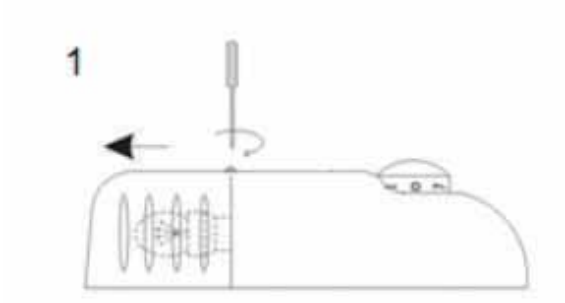

INVERSION DE LA PORTE

La charnière de la porte de ce réfrigérateur se trouve le côté droit. Si vous souhaitez changer le sens d'ouverture, veuillez suivre les instructions ci-dessous :

1. Retirez les quatre vis (1) (2) et enlevez le haut.
2. Retirez les deux vis (3) qui maintiennent la charnière supérieure (4) et enlevez la charnière supérieure (4).
3. Soulevez la porte et placez-la sur une surface rembourrée pour éviter de la rayer.
4. Retirez les trois vis (5) qui maintiennent la charnière inférieure (6) et assurez-vous de retirer la charnière inférieure (6).
5. Retirez le pied réglable (8) et transférez-le sur le côté droit.
6. Retirez la goupille de boulon (7) et inversez le sens de la charnière inférieure (6). Installez la charnière inférieure (6) dans le côté gauche avec trois vis (7).
7. Insérez la goupille de boulon (7) dans la charnière inférieure (5).
8. Retirez la goupille de charnière (9) qui se trouve au fond de la porte. Sur l'autre côté de la porte, insérez la goupille de charnière de remplacement fournie avec l'appareil.
9. Placez la porte à sa place et assurez-vous que le siège de la porte se trouve sur la charnière inférieure (6).
10. Fixez la charnière supérieure (4) avec les deux vis (3) et la partie supérieure avec quatre vis (1) (2).

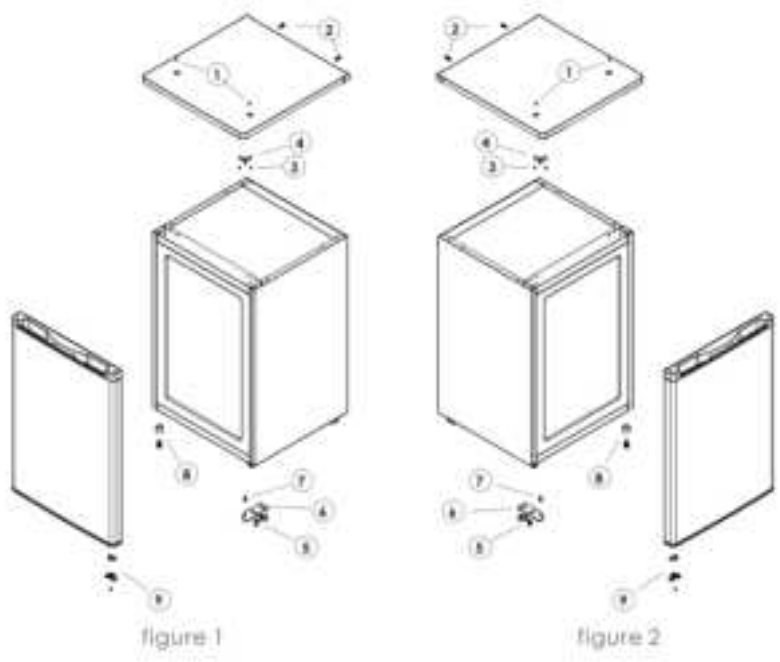

Figure 1 : Représente la position des composants avant l'inversion de la porte
Figure 2 : Représente la position des composants après l'inversion de la porte

Si vous souhaitez également changer le sens d'ouverture de la porte du congélateur à l'intérieur, veuillez suivre les instructions ci-dessous :

1. Retirez la vis (1) et retirez le bouton de verrouillage (2).
2. Retirez les deux vis (3) qui maintiennent la couverture d'axe inférieure et enlevez la couverture (4).
3. Retirez la porte et placez-la sur une surface rembourrée pour éviter de la rayer.

4. Retirez la couverture d'axe supérieure (5) et transférez-la dans la position opposée.
5. Tournez la porte à 180 ° et positionnez-la sur la couverture d'axe supérieure.
6. Fixez la couverture d'axe inférieure (4) à l'aide des deux vis (4).
7. Fixez le bouton de verrouillage (2) à l'aide d'une vis (1).

DÉPANNAGE

Si votre appareil présente des symptômes décrites ici, contactez-nous.

Symptôme	Cause	Solution
L'appareil ne fonctionne pas	Il n'y a pas de source d'alimentation	Vérifiez la prise de courant en connectant d'autres appareils, ou vérifiez si l'appareil est correctement connecté à la fiche
	Le fusible ne fonctionne pas	Remplacez le fusible
L'appareil fait beaucoup de bruit	L'appareil est trop près du mur, ou n'est pas stable, ou les accessoires à l'intérieur du réfrigérateur sont mal placés	Stabilisez la base du réfrigérateur en réglant la position des pieds, augmentez la distance entre l'appareil et le mur, placez correctement les accessoires à l'intérieur du réfrigérateur
L'appareil n'est pas assez refroidi	La porte est ouverte trop souvent ou laissée ouverte longtemps.	Fermez la porte et ne l'ouvrez pas trop souvent
	Le réfrigérateur est trop proche du mur	Augmentez la distance entre l'appareil et le mur pour favoriser la ventilation

	Le réfrigérateur est trop plein	Retirez les aliments de l'appareil
	Le réglage de la température est inapproprié	Tournez le bouton de réglage de la température sur « 3 » ou plus
Il y a des odeurs dans l'appareil	Aliments deviennent obsolètes à l'intérieur du réfrigérateur	Jetez la nourriture obsolète et enveloppez l'autre
	L'intérieur de l'appareil à besoin d'être nettoyé	Nettoyez l'intérieur du réfrigérateur

Les symptômes suivants ne sont pas des pannes :

● C'est normal qu'on entende le bruit du liquide de refroidissement qui circule dans les tuyaux.
● L'humidité à la surface à l'extérieur de l'appareil pendant la saison des pluies n'est pas un problème pour l'appareil. il vous suffit de l'essuyer avec un chiffon doux et sec.
● Le compresseur et le condenseur peuvent chauffer davantage pendant les périodes de grandes chaleurs.
● Le cadre de la porte est un peu chaud ; cela signifie que le condenseur évacue l'humidité de l'air.

En cas de coupure de courant, les aliments doivent rester froids pendant environ 16 heures. Suivez ces conseils lors d'une panne de courant prolongée, en particulier en été :
● Il faut ouvrir la porte / le tiroir le moins possible.
● Ne mettez pas d'aliments supplémentaires dans l'appareil pendant une panne de courant.
● Si une coupure de courant est annoncée à l'avance et que la

durée de la coupure est supérieure à 16 heures, faites de la glace et mettez-la dans un récipient dans le haut du compartiment du réfrigérateur.

● Une inspection des marchandises est requise immédiatement après l'interruption.

● Comme la température dans le réfrigérateur augmentera pendant une interruption de courant ou une autre panne, la durée de conservation et la qualité alimentaire des aliments seront réduites. Tout les aliments dégivrants doivent être consommés ou cuits et recongelés (le cas échéant) rapidement, afin de prévenir les risques pour la santé.

SPÉCIFICATIONS TECHNIQUES

Référence		EP24753DE
Type de climat		N/ST
Protection contre les chocs électriques		I
Tension nominale (V)		220-240 V~
Fréquence (Hz)		50 Hz
Température	Réfrigérateur ℃	0-10 ℃
	Congélateur ℃	-3~-2 ℃
Volume effectif （L）		91 L
Agent gonflant		Cyclopentane
Réfrigérant		R600a/23g

ÉLIMINATION



Contribuez à protéger l'environnement et la santé humaine. Placez l'emballage dans les conteneurs appropriés pour le recycler. Contribuez au recyclage des équipements électriques et électroniques. Ne jetez pas les appareils portant ce symbole avec les ordures ménagères. Renvoyez le produit à votre centre de recyclage local ou contactez votre bureau municipal.

AVERTISSEMENT !

Risque de blessure ou d'étouffement!

Les réfrigérants et les gaz doivent être éliminés de manière professionnelle. Assurez-vous que les tuyaux du circuit frigorifique ne sont pas endommagés avant de les éliminer correctement. Débranchez l'appareil de l'alimentation électrique. Coupez le câble secteur et éliminez-le. Retirez les plateaux et les tiroirs ainsi que le loquet et les joints de la porte, afin d'éviter que les enfants et les animaux domestiques ne soient enfermés dans l'appareil.

ES

¡Este producto solamente para uso doméstico!
Por favor, lea estas instrucciones cuidadosamente antes del primer uso de este producto y guarde este manual para su futura referencia.

INSTRUCCIONES IMPORTANGTES DE SEGURIDAD

1. Este aparato puede ser utilizado por niños a partir de 8 años y personas con capacidades físicas, sensoriales o mentales reducidas o falta de experiencia y conocimiento si se les ha dado supervisión o instrucciones sobre el uso del aparato de manera segura y entienden los peligros implicados. Los niños no pueden jugar con el aparato. La limpieza y el mantenimiento del usuario no debe ser realizado por niños sin supervisión.

2. Este aparato está diseñado para ser utilizado en aplicaciones domésticas y similares, como:
   - Zonas de cocina personal de tiendas, cafeterías y otros entornos de trabajo.
   - Casas rurales y por clientes en hoteles, moteles y otros entornos de tipo residencial.
   - Entornos de tipo de cama y desayuno.
   - Catering y aplicaciones similares no minoristas.

3. Adverdencia: Nunca use dispositivos mecánicos ni otros medios para acelerar el proceso de descongelación, además de los recomendados por el fabricante.
4. Adverdencia: Además de los artículos recomendados porel fabricante, NUNCA use cualquier aparato eléctrico en las unidades.

5. Adverdencia: Nunca intente a usar este aparato para aplicaciones o de una manera que no se describe en la instrucción, de lo contrario pueden ocurrir graves peligros.
6. Adverdencia: Si el cable de alimentación está dañado, o si el aparato tiene un funcionamiento defectuoso o ha sido dañado de alguna manera, por favor, haga que personal calificado repare el aparato para evitar peligros.
7. Adverdencia: Mantenga la ventilación abierta, en el gabinete del aparato o en la estructura incorporada, sin obstrucciones.
8. Adverdencia: No dañe el circuito de refrigerante.
9. Adverdencia: No utilice aparatos eléctricos dentro de los compartimentos de almacenamiento de alimentos del aparato, a menos que sean del tipo recomendado por el fabricante.
10. No use el aparato en un entorno sucio o en un ambiente explosivo e inflamable (gases inflamables, vapores, vapores de disolventes orgánicos, etc.)
11. NO almacene sustancias explosivas como latas de aerosol con un propelente inflamable en este aparato.
12. No vierta agua directamente en el congelador, ya que puede causar la disminución del aislamiento y la corrosión.
13. Inserte el enchufe macho en una sola toma de tierra. Asegúrese de colocar el enchufe macho completamente en el enchufe cuando conecte su electrodoméstico.

14. Para evitar posibles daños al medio ambiente o a la salud humana de la eliminación incontrolada de residuos, recíclelo de manera responsable para promover la reutilización sostenible de los recursos materiales. Y la disposición solo debe hacerse a través de puntos de recogida públicos.
15. El aparato debe colocarse en un piso horizontal y mantener la ventilación libremente. No intente reemplazar o reparar ningún componente por sí mismo; contáctenos para obtener ayuda si es necesario.
16. Siempre maneje el aparato para evitar cualquier daño.
17. Precaución: no conecte el cable de conexión a tierra a una tubería de agua o gas.
18. Estrictamente no almacene bases fuertes, ácidos fuertes, disolventes orgánicos y productos corrosivos junto con los alimentos.
19. Por favor consulte las referencias de "Solución de Problemas" cuando la unidad esté enfrentando algunos problemas. No intente resolver el problema por su cuenta, por favor consulte únicamente a un técnico certificado.
20. Con respecto a la información para la instalación, operación, mantenimiento y eliminación del dispositivo, consulte las siguientes partes del manual.

CE

Este dispositivo fue probado de acuerdo con todas las pertinentes directrices vigentes de la CE, tales como compatibilidad electromagnética y directivas de bajo voltaje, y fue fabricado de acuerdo con las últimas normas de seguridad.

ILUSTRACIÓN DE LA ESTRUCTURA



1. Componente congelador
2. Dispositivo termostato
3. Estante de vidrio
4. Crujiente
5. Balcón de la puerta
6. Balcón de botella
7. Pies ajustables

TRANSPORTE Y MANIPULACIÓN

Cuando transporta, sostenga la base y levante el refrigerador con cuidado con un ángulo inferior a 45 grados. Nunca sostenga la manija de la puerta como soporte.
Nunca lo coloque al revés ni en horizontal. Empuje el refrigerador sobre su base y colóquelo gracias a sus patas de rodillo.

INSTALACIÓN

Para fijarlo de manera estable, el aparato debe colocarse sobre una superficie plana y sólida.
No debería ser colocado sobre cualquier material blando.
Elija un lugar bien ventilado. Se debe dejar un espacio de al menos 5 cm a los lados y 10 cm en la parte posterior del refrigerador. **Los espaciadores de gabinete suministrados con el aparato deben instalarse para proteger y controlar la distancia desde la pared.**
Elija un lugar donde no haya fuente de calor. Mantenga el refrigerador alejado de la luz solar directa u otro aparato que produzca calor.
Elija un lugar seco y bien ventilado donde no haya aire corrosivo.

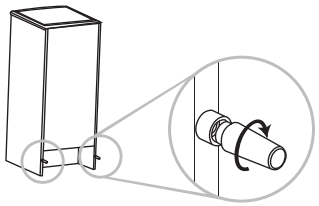

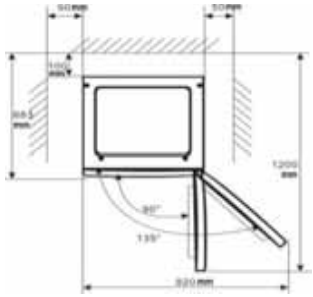

TEST

Limpie las partes del refrigerador usando un paño suave con agua tibia o un detergente neutro con agua limpia, luego séquelas.

Notas: Las partes eléctricas del refrigerador solo pueden limpiarse con un paño seco.

Gire la perilla del termostato en la posición "3" y encienda la electricidad. El compresor y la luz dentro del refrigerador comienza a funcionar.

Cierre la puerta y espere 30 minutos. Si la temperatura en el compartimento congelador disminuye obviamente, éste muestra que el sistema de refrigerador funciona bien. Cuando el refrigerador opera por un período de tiempo, el controlador de temperatura automáticamente fije la temperatura en condiciones que la puerta no se abra con demasiada frecuencia.

Si los pasos anteriores son exitosos, las operaciones de prueba han finalizado. El refrigerador funciona normalmente.

CONTROL DE LA TEMPERATURA

La temperatura en el compartimiento del refrigerador y en el congelador es controlado por el controlador de la temperatura instalado en el lado derecho del refrigerador compartimiento.

Gire la perilla del termostato para regular la temperatura dentro del refrigerador.

Las marcas en la perilla no son el número exacto de los grados de temperatura sino el grados de temperatura de “0” a “7”. El primer grado corresponde a una PARADA forzada de la refrigeración y el séptimo grado corresponde a la temperatura más baja que puede producir del refrigerador. Gire la perilla de la posición "1" a la posición "7", la temperatura disminuye continuamente.

Fije la perilla del termostato en la posición "3-4" para un uso normal.

Tenga en cuenta que el producto está configurado para operar en un rango ambiental específico entre 16 ° C y 38 ° C. El aparato no puede funcionar correctamente si se deja durante un largo período a una temperatura por encima o por debajo del rango **indicado.**

Las temperaturas interiores están influenciadas por los siguientes factores:

·Temperatura ambiente

·Frecuencia de apertura de la puerta

·Cantidad de alimentos almacenados

·Instalación del aparato

ALMACENAMIENTO DE ALIMENTOS

¿Cómo utilizar el Compartimento Congelador?

- Coloque alimentos frescos, como pescado o carne, en el congelador para guardar su sabor y nutritivo.
- Los alimentos envueltos deben congelarse en una lámina de aluminio o lámina de celofán o en unas cajas de plástico recipiente herméticas.
- No ponga alimentos frescos directamente en contacto con alimentos ya congelados.
- Si compra alimento congelado, llévelo a casa y colóquelo en el congelador lo más rápido posible.
- Nunca vuelva a congelar un producto descongelado.
- No almacene líquidos en botellas o latas (además de espíritus de alto porcentaje) especialmente bebidas carbonatadas en el congelador, ya que éstas explotarán durante la congelación.
- El tiempo de almacenamiento para los alimentos respectivos (especialmente para alimentos congelados comercialmente) recomendado por los fabricantes de alimentos no debe superarse. Solo toma el cantidad requerida de comida fuera del congelador.
- Durante el descongelamiento o, **el mantenimiento y cuidado, la temperatura de los** alimentos congelados podría subir y el tiempo de almacenamiento podría ser más corto.

¿Cómo usar el Compartimiento del Refrigerador?

- Los huevos deben colocarse en los bolsillos de los huevos, las botellas en el bolsillo de las botellas, etc.
- **Las frutas y verduras deben colocarse en el cajón para verduras.**
- **Los frascos deben colocarse en las tinas de la puerta del refrigerador.**
- **Otros alimentos perecederos, o que pueden desprender olores en el refrigerador, deben empacarse por separado.**

Colocación de los alimentos

- Por favor, no acumule demasiada comida en el refrigerador porque lo haría engendrar una pérdida de frío.
- Los alimentos deben envolverse por separado en lámina de aluminio o en lámina de celofán o en cajas de plástico herméticas.
- Los alimentos calientes no se pueden poner en el refrigerador o en el congelador hasta que se hayan alcanzado la temperatura ambiente, o aumentará el consumo eléctrico.
- Nunca coloque verduras y frutas en el congelador porque estarán no aptos para el consumo una vez descongelados.

ANTIHIELO

Cuando el refrigerador funcione durante mucho tiempo, la superficie interna del congelador se cubrirá con una capa de escarcha. Puede aumentar el consumo de electricidad y disminuir el efecto de la refrigeración. Entonces debe descongelar su congelador una vez al mes.

Al descongelar, corte la energía, abra la puerta y mueva los alimentos congelados a un lugar fresco. Use una espátula de plástico para eliminar la escarcha. A continuación, retire la escarcha para **despegar** y limpie el interior de su congelador con un paño **suave** y seco. Notas: Nunca utilice herramientas de metal para descongelar su congelador porque podría dañarlo.

INSTRUCCIONES GENERALES DE CUIDADO Y MANTENIMIENTO

El refrigerador debe limpiarse una vez al mes. Antes de limpiar, el enchufe eléctrico debe ser retirado de la fuente de alimentación.
Limpie el interior y el exterior del refrigerador con un paño suave y mojado.
Si está demasiado sucio, limpie con un paño suave con detergente neutro y luego retire el humedad con paño seco.
Si deja el refrigerador inactivo durante mucho tiempo, proceda de la siguiente manera:

- Desconecte el refrigerador de la fuente de alimentación eléctrica.
- Retire toda la comida.
- Limpie y seque el interior como se indica en la dirección ofrecida anteriormente para la limpieza.
- Deje las puertas abiertas para evitar olores desagradables mientras el refrigerador no esté usado.

Limpieza
Al limpiar el refrigerador, el enchufe eléctrico debe ser retirado de la alimentación suministrada.
Use agua o un detergente no abrasivo en un paño suave y elimine la humedad con un paño suave y seco. Recuerde limpiar el drenaje de descongelación en la parte de atrás justo encima de la cubierta de vidrio.

Sustitución de la bombilla.
Si la luz interna ya no funciona, desconéctela y vuelva a conectarla inmediatamente el dispositivo. Si la luz **todavía** no funciona, verifique si la bombilla está correctamente enroscada.

Si a pesar de estas pruebas, no hay luz, es necesario cambiar la bombilla. Utilice un 220 - 240V ~, MAX 10W bombilla.

- Desconecte el aparato;
- Abra la cubierta de la luz (1);
- Deshaga la bombilla defectuosa en sentido antihorario.
- Atornille la nueva bombilla en sentido horario.

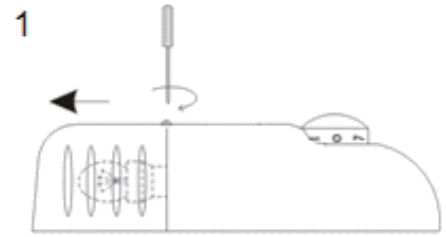

PARA CAMBIAR LA DIRECCIÓN DE APERTURA DE LA PUERTA

Este frigorífico ha sido construido con las bisagras de la puerta a la derecha. Si quiere cambiar

la dirección de apertura, por favor siga las instrucciones a continuación:

1. Retire los cuatro tornillos (1) (2) y retire la parte superior.
2. Retire los dos tornillos (3) que sujetan la bisagra superior (4) y retire la bisagra superior (4).
3. Levante la puerta y colóquela sobre una superficie acolchada para evitar que se raye.
4. Retire los tres tornillos (5) que sostienen la bisagra inferior (6) y asegúrese de quitar la bisagra inferior (6).
5. Retire la pata ajustable (8) y transfiérala al lado derecho.
6. Retire el perno de tornillo (7) e invierta la dirección de la bisagra inferior (6). Instale la bisagra inferior (6) en el lado izquierdo con tres tornillos (7).
7. Inserte el perno de tornillo (7) en la bisagra inferior (5).
8. Retire el pasador de la bisagra (9) que se encuentra en la parte inferior de la puerta. En el otro lado de la puerta, inserte el perno de bisagra de reemplazo que se suministra con el aparato.
9. Coloque la puerta en su lugar y asegúrese de que el asiento de la puerta esté en la bisagra inferior (6).
10. Fije la bisagra superior (4) con los dos tornillos (3) y la parte superior con cuatro tornillos (1) (2).

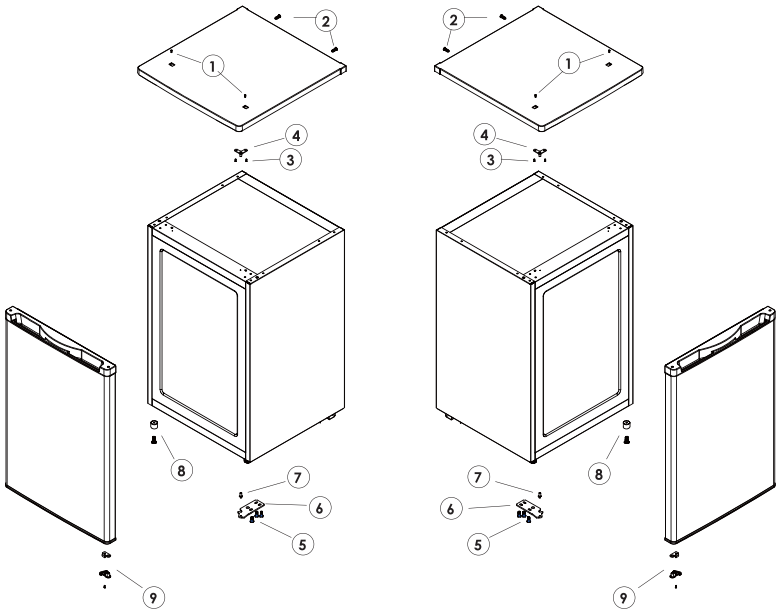

figura 1

figura 2

Figura 1: Representa la posición de los componentes antes de la inversión de la puerta
Figura 2: Representa la posición de los componentes después de la inversión de la puerta

Si también desea cambiar la dirección de apertura de la interior puerta del congelador, por favor siga las instrucciones a continuación:

1. Retire un tornillo (1) y retire el botón de bloqueo (2).
2. Retire dos tornillos (3) que sujetan la cubierta del eje hacia abajo (4) y retire la cubierta (4).
3. Retire la puerta y colóquela sobre una superficie acolchada para evitar que se raye.
4. Retire la cubierta del eje hacia arriba (5) y transfiérala a la posición opuesta.
5. Gire la puerta 180 ° y ajústela a la cubierta del eje superior.
6. Fije la cubierta del eje hacia abajo (4) con dos tornillos (4).
7. Fije el botón de bloqueo (2) con un tornillo (1)

SOLUCIÓN DE PROBLEMAS

Si su dispositivo muestra otros síntomas que no se describen a continuación, comuníquese con nosotros.

Síntoma	Causa	Solución
El aparato no funciona	No hay fuente de alimentación	**Compruebe el enchufe conectado con otro aparato o verifique que el aparato esté conectado al enchufe**
	El fusible no funciona	Reemplace el fusible
El aparato hace mucho ruido	El aparato está demasiado cerca de la pared o no es estable, o los accesorios dentro del refrigerador están colocados en una posición incorrecta	Estabilice la base del refrigerador ajustando la posición de los pies, **agrande la distancia del dispositivo a la pared,** coloque correctamente los accesorios dentro del refrigerador
El aparato no se enfría suficiente	**La puerta se abre con demasiada frecuencia o se dejó abierta durante mucho tiempo.**	**Cierre la puerta y no la abra con demasiada frecuencia.**
	El refrigerador está demasiado cerca de la pared.	**Agrande la distancia del dispositivo a** la pared para favorecer la ventilación
	El refrigerador está demasiado lleno.	Retire la comida del dispositivo
	La temperatura está mal ajustada.	**Gire la perilla de control de temperatura a "3" o más.**
Hay olores en el aparato	**Los alimentos se vuelven rancios dentro del refrigerador.**	Tire la comida obsoleta y envuelva la otra
	El interior del dispositivo necesita ser limpiado	Limpie el interior del refrigerador

Los siguientes síntomas no son **averías** :

- **Se puede escuchar el ruido del líquido refrigerante que circula en las tuberías, es normal.**
- La humedad en la superficie exterior del dispositivo durante las estaciones húmedas no es un problema del dispositivo; Solo necesita limpiarlo con un paño suave y seco.
- El compresor y el condensador pueden calentarse más durante los períodos de fuerte calor.
- El marco de la puerta es un poco caliente; lo que significa que el condensador trabaja para evacuar el humedad del aire.

En el caso de un corte de energía, los alimentos deben permanecer fríos de manera segura por aproximadamente 16 horas. Siga estos consejos durante una interrupción prolongada de la energía, especialmente en verano:

- Abra la puerta / cajón tan pocas veces como sea posible.
- No introduzca alimentos adicionales en el aparato durante una interrupción del suministro eléctrico.
- Si se da aviso previo de una interrupción del suministro eléctrico y la duración de la interrupción es mayor de 16 horas, haga un poco de hielo y póngalo en un recipiente en la parte superior del compartimiento del refrigerador.
- Se requiere una inspección de las mercancías inmediatamente después de la interrupción.
- A medida que la temperatura en el refrigerador suba durante una interrupción del suministro eléctrico u otra falla, se reducirá el período de almacenamiento y la calidad comestible de los alimentos. Cualquier alimento que descongela debe consumirse, o cocinarse y volver a congelarse (donde sea apropiado) pronto después para prevenir riesgos de salud.

FDS GmbH
DE: Neuer Höltigbaum 36, 22143 Hamburg, Deutschland
FR: 26 RUE DU VERTUQUET, 59960 NEUVILLE EN FERRAIN

ESPECIFICACIONES TÉCNICAS

Referencia		EP24753DE
Tipo de clima		N/ST
Protección contra descargas eléctricas		I
Voltaje nominal（v）		220-240V~
Frecuencia （Hz）		50Hz
Temperatura	Refrigerador ℃	0-10℃
	Congelador ℃	-3~-2℃
Volumen efectivo （L）		91L
Espuma		Ciclopentano
Refrigerante		R600a/22g

DISPOSICIÓN

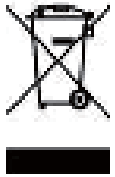

Ayude a proteger el medio ambiente y la salud humana. Coloque el embalaje en **los contenedores** aplicables para reciclarlo. Ayude para reciclar residuos de aparatos eléctricos y electrónicos. No **deseche** los aparatos marcados con este símbolo con la basura doméstica. Devuelva el producto a su centro de reciclaje local o contacte a su oficina municipal.

¡ADVERTENCIA!

¡Riesgo de lesión o asfixia!

Los refrigerantes y gases deben eliminarse de forma profesional. Asegúrese de que las tuberías del circuito de refrigerante no estén dañadas antes de desecharlas correctamente. Desconecte el dispositivo de la fuente de alimentación. Corte el cable de alimentación y deséchelo. Retire las bandejas y cajones, así como el pestillo y las juntas de la puerta para evitar que los niños y las mascotas queden atrapados en el aparato.

IT

Questo prodotto è solo per uso domestico!
Leggere attentamente queste istruzioni prima del primo utilizzo di questo prodotto e conservare questo manuale per riferimenti futuri.

IMPORTANTI ISTRUZIONI DI SICUREZZA

1. Questo apparecchio può essere utilizzato da bambini di età pari o superiore a 8 anni e da persone con capacità fisiche, sensoriali o mentali ridotte o con mancanza di esperienza e conoscenza se sono stati supervisionati o istruiti sull'uso dell'apparecchio in modo sicuro e comprendono i pericoli. I bambini non devono giocare con l'apparecchio. La pulizia e la manutenzione dell'utente non devono essere eseguite da bambini senza supervisione.
2. Questo apparecchio è destinato all'uso in applicazioni domestiche e simili, come:
- Aree cucina per il personale in negozi, uffici e altri ambienti di lavoro
- Agriturismi e da clienti in hotel, motel e altri ambienti di tipo residenziale
- Ambienti di tipo letto e colazione
- Ristorazione e applicazioni simili non al dettaglio
3. Avvertenza: Non utilizzare dispositivi meccanici o altri mezzi per accelerare il processo di sbrinamento, diversi da quelli consigliati dal produttore.
4. Avvertenza: ad eccezione degli articoli consigliati dal produttore, NON utilizzare alcun apparecchio elettrico nell'apparecchiatura.
5. Avvertenza: Non tentare mai di utilizzare questo apparecchio per applicazioni o in un modo non descritto nelle istruzioni, altrimenti potrebbero verificarsi gravi rischi.

6. Avvertenza: Se il cavo di alimentazione è danneggiato o l'apparecchiatura non funziona correttamente o è danneggiata in qualsiasi modo, rivolgersi a un professionista per l'ispezione, la riparazione o la regolazione per evitare pericoli.
7. Avvertenza: Mantenere le aperture di ventilazione, nell'involucro dell'apparecchio o nella struttura da incasso, libere da ostruzioni.
8. Avvertenza: Non danneggiare il circuito del refrigerante.
9. Avvertenza: Non utilizzare apparecchi elettrici all'interno degli scomparti per la conservazione degli alimenti dell'apparecchio, a meno che non siano del tipo consigliato dal produttore.
10. Non utilizzare l'apparecchio in un ambiente polveroso o in un'atmosfera esplosiva e infiammabile (gas infiammabili, vapori, vapori di solventi organici, ecc.)
11. Non conservare sostanze esplosive come bombolette aerosol con un propellente infiammabile in questo apparecchio.
12. Non versare acqua direttamente sul congelatore, poiché potrebbe diminuire l'isolamento e la corrosività.
13. Inserire la spina in un'unica presa con messa a terra. Assicurarsi di inserire completamente la spina nella presa quando si collega l'elettrodomestico.
14. Al fine di prevenire lo smaltimento improprio dei rifiuti che può causare danni all'ambiente o alla salute umana, riciclare in modo responsabile per promuovere il riutilizzo sostenibile delle risorse materiali. E può essere smaltito solo attraverso le stazioni di raccolta pubbliche.
15. L'apparecchio deve essere posizionato su un pavimento orizzontale e mantenere la ventilazione liberamente. Non cercare di sostituire o riparare alcun componente da solo. Contattaci per assistenza se necessario.
16. Maneggiare sempre l'apparecchio con cautela per evitare danni.
17. Attenzione: Evitare che il cavo di messa a terra entri in contatto

con tubi dell'acqua o tubi del gas.
18. È severamente vietato conservare alcali forti, acidi forti, solventi organici e materiali corrosivi insieme al cibo.
19. Quando questa macchina incontra dei problemi, fare riferimento al riferimento "Risoluzione dei problemi". Non tentare di risolvere il problema da soli, fare riferimento solo a un tecnico certificato.
20. Per quanto riguarda le informazioni per l'installazione, il funzionamento, la manutenzione e lo smaltimento del dispositivo, fare riferimento alle seguenti parti del manuale.

CE Questo dispositivo è stato testato in base a tutte le guide CE correnti pertinenti, come la compatibilità elettromagnetica e le direttive sulla bassa tensione, ed è stato prodotto in conformità con le più recenti normative di sicurezza.

ILLUSTRAZIONE DELLA STRUTTURA



1. Componente congelatore
2. Dispositivo termostato
3. Ripiano in vetro
4. Vaschetta alle verdure
5.Mensola per uova
6. Mensola per bottiglie
7. Piedini regolabili

TRASPORTO E MOVIMENTAZIONE
Durante il trasporto, tenere la base e sollevare il frigorifero con cautela con un angolo inferiore a 45 gradi. Non tenere mai la maniglia della porta come supporto. Non posizionarlo mai capovolto né in orizzontale. Spingere il frigorifero sulla base e posizionarlo grazie ai piedini a rullo.

INSTALLAZIONE
Per un fissaggio stabile, l'apparecchio deve essere posizionato su una superficie piana e solida. Non deve essere posato su alcun materiale morbido. Scegliere un luogo ben ventilato. Lasciare almeno 5 cm di spazio sul lato del frigorifero e almeno 10 cm sul retro del frigorifero. I distanziatori forniti con l'apparecchio devono essere installati in modo da proteggere e

controllare la distanza dalla parete. Scegliere un luogo in cui non sia presente una fonte di calore. Tenere il frigorifero lontano dalla luce solare diretta o da altri apparecchi che producono calore. Scegliere un luogo asciutto e ben ventilato dove non c'è aria corrosiva.

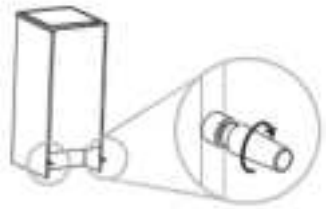

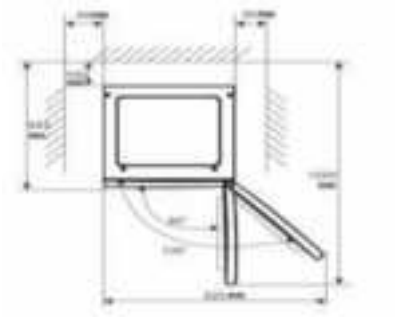

PROVA

Pulire le parti del frigorifero con acqua calda o detergente neutro e acqua su un panno morbido, quindi asciugarle.
Nota: Le parti elettriche del frigorifero possono essere pulite solo con un panno asciutto.
Ruotare la manopola del termostato sulla posizione "3" e accendere l'elettricità. Il compressore e la luce all'interno del frigorifero iniziano a funzionare.
Chiudere la porta e attendere 30 minuti. Se la temperatura nel comparto frigorifero scende in modo significativo, significa che il sistema di refrigerazione funziona bene.
Quando il frigorifero funziona per un periodo di tempo, il termoregolatore imposterà automaticamente la temperatura a condizione che la porta non venga aperta troppo spesso. Se i passaggi precedenti hanno esito positivo, le operazioni di prova sono terminate. Il frigorifero funziona normalmente.

CONTROLLO DELLA TEMPERATURA

La temperatura nel vano frigorifero e nel vano congelatore è controllata dal termoregolatore installato sul lato destro del vano frigorifero.
Ruotare la manopola del termostato per regolare la temperatura all'interno del frigorifero.
I segni sulla manopola non sono il numero esatto dei gradi di temperatura ma i gradi di temperatura da “0” a “7”.
Il primo grado corrisponde ad uno STOP forzato della refrigerazione e il settimo grado corrisponde alla temperatura più bassa che il frigorifero può produrre.
Ruotare la manopola dalla posizione "1" alla posizione "7", la temperatura diminuisce continuamente. Impostare la manopola del termostato in posizione "3-4" per un normale utilizzo.

Si noti che il prodotto è impostato per il funzionamento in un intervallo ambiente specifico compreso tra 16°C e 38°C.
L'apparecchio potrebbe non funzionare correttamente se viene lasciato a lungo a una temperatura superiore o inferiore all'intervallo indicato.

Le temperature interne sono influenzate dai seguenti fattori:
- Temperatura ambiente
- Frequenza di apertura della porta
- Quantità di alimenti conservati
- Installazione dell'apparecchio

CONSERVAZIONE DEGLI ALIMENTI

Come utilizzare il vano congelatore?
●Mettere gli alimenti freschi, come pesce o carne, nel congelatore per conservarne il gusto e le sostanze nutritive.
●Gli alimenti confezionati devono essere congelati in scatole di alluminio, vetro o plastica sigillate.
●Non mettere il cibo fresco direttamente a contatto con il cibo già congelato.
●Se acquisti cibo surgelato, portalo a casa e mettilo nel congelatore il più rapidamente possibile.
●Non ricongelare mai un prodotto scongelato.
●Non conservare liquidi (soprattutto alte percentuali di superalcolici) in bottiglie o lattine, soprattutto bevande gassate, poiché si rompono durante il processo di congelamento.
●Il tempo di conservazione per il rispettivo alimento (soprattutto per alimenti congelati in commercio) raccomandato dai produttori di alimenti non deve essere superato. Rimuovere solo la quantità necessaria di cibo dal frigorifero.
●Durante lo Sbrinamento o la manutenzione e la cura, la temperatura del cibo congelato potrebbe aumentare e il tempo di conservazione potrebbe essere più breve.

Come utilizzare il vano frigorifero?

●Le uova devono essere posizionate sulla mensola delle uova, le bottiglie devono essere posizionate sulla mensola delle bottiglie e così via.
●Frutta e verdura devono essere conservate in vaschetta fresca.
●Il vaso deve essere posizionato sulla mensola della porta del frigorifero.

●Gli alimenti deperibili, o gli alimenti che possono emanare un cattivo odore nel frigorifero, devono essere confezionati separatamente.

Posizionamento del cibo
●Si prega di non accumulare troppi cibi nel frigorifero, altrimenti si causerà una capacità di congelamento insufficiente.
●Il cibo deve essere confezionato singolarmente in scatole di alluminio o vetro o plastica sigillate.
●I cibi caldi non possono essere messi nel frigorifero o nel congelatore fino a quando non hanno raggiunto la temperatura ambiente, altrimenti il consumo elettrico aumenterà.
●Non mettere frutta e verdura nel congelatore, perché una volta scongelate, non saranno adatte al consumo.

SBRINAMENTO

Quando il frigorifero funzionerà a lungo, la superficie interna del congelatore sarà ricoperta da uno strato di brina. Può aumentare il consumo di elettricità e diminuire l'effetto della refrigerazione. Quindi dovresti sbrinare il congelatore una volta al mese.
Durante lo sbrinamento, spegnere l'alimentazione, aprire la porta e spostare il cibo congelato in un luogo fresco. Utilizzare una spatola di plastica per rimuovere la brina, quindi rimuovere la brina così staccata e pulire l'interno del congelatore con un panno morbido e asciutto.
Nota: Non utilizzare mai strumenti metallici per sbrinare il frigorifero, poiché potrebbe danneggiare il frigorifero.

ISTRUZIONI GENERALI DI CURA E MANUTENZIONE

Il frigorifero deve essere pulito una volta al mese. Prima della pulizia è necessario rimuovere la spina elettrica dalla rete di

alimentazione.
Pulire l'interno e l'esterno del frigorifero con un panno morbido umido.
Se è troppo sporco, pulire con un panno morbido con detergente neutro e, quindi rimuovere l'umidità con un panno asciutto.
Se si lascia il frigorifero inattivo per molto tempo, eseguire le seguenti operazioni:
●Scollegare l'alimentazione al frigorifero.
●Rimuovere tutti I cibi.
●Seguire le istruzioni di pulizia sopra per pulire e asciugare l'interno.
●Lasciare aperta la porta per evitare cattivi odori durante i periodi di inutilizzo del frigorifero.

Pulizia

Durante la pulizia del frigorifero è necessario rimuovere la spina elettrica.
Utilizzare acqua o un detergente non abrasivo su un panno morbido e rimuovere l'umidità con un panno morbido asciutto.
Ricordarsi di pulire lo scarico di sbrinamento sul retro appena sopra il coperchio di vetro.

Ricordarsi di pulire lo scarico di sbrinamento sul retro appena sopra il coperchio di vetro.

Sostituzione della lampadina

Se l'indicatore luminoso interno non funziona più, scollegare e ricollegare immediatamente il dispositivo. Se l'indicatore continua a non funzionare, controllare se la lampadina è serrata correttamente. Se, nonostante queste prove, non c'è luce, è necessario cambiare la lampadina. Utilizzare una lampadina da 220-240 V ~, MAX 10W.
●Scollegare l'apparecchiatura;

●Aprire la copertura della luce (1);
●Svitare la lampadina difettosa in senso antiorario.
●Avvitare la nuova lampadina in senso orario.

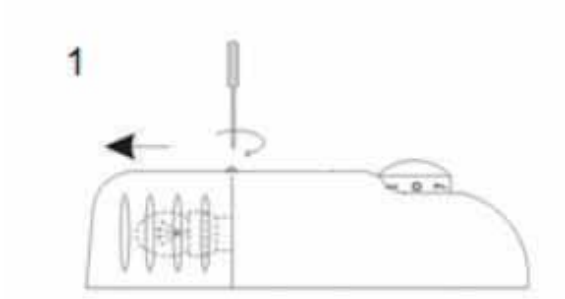

CAMBIARE LA DIREZIONE DI APERTURA DELLA PORTA

La cerniera della porta del frigorifero si trova sul lato destro. Se si desidera cambiare la direzione di apertura, seguire le istruzioni seguenti:
1. Rimuovere le quattro viti (1) (2) e rimuovere la parte superiore.
2. Rimuovere le due viti (3) che fissano il cardine superiore (4) e rimuovere il cardine superiore (4).
3. Sollevare la porta e posizionarla su una superficie imbottita per evitare di graffiarla.
4. Rimuovere le tre viti (5) che fissano la cerniera inferiore (6) e assicurarsi di rimuovere il cardine inferiore (6).
5. Rimuovere la gamba regolabile (8) e trasferirla sul lato destro.
6. Rimuovere il perno del bullone (7) e invertire la direzione del cardine inferiore (6). Installare il cardine inferiore (6) nel lato sinistro con tre viti (7).
7. Inserire il perno del bullone (7) nella cardine inferiore (5).
8. Rimuovere il perno del cardine (9) che si trova nella parte

inferiore della porta. Dall'altro lato della porta, inserire il perno del cardine sostitutivo fornito con l'apparecchiatura.
9. Posizionare la porta al suo posto e assicurarsi che la porta si trovi in corrispondenza del cardine inferiore (6).
10. Fissare il cardine superiore (4) con le due viti (3) e quella superiore con quattro viti (1) (2).

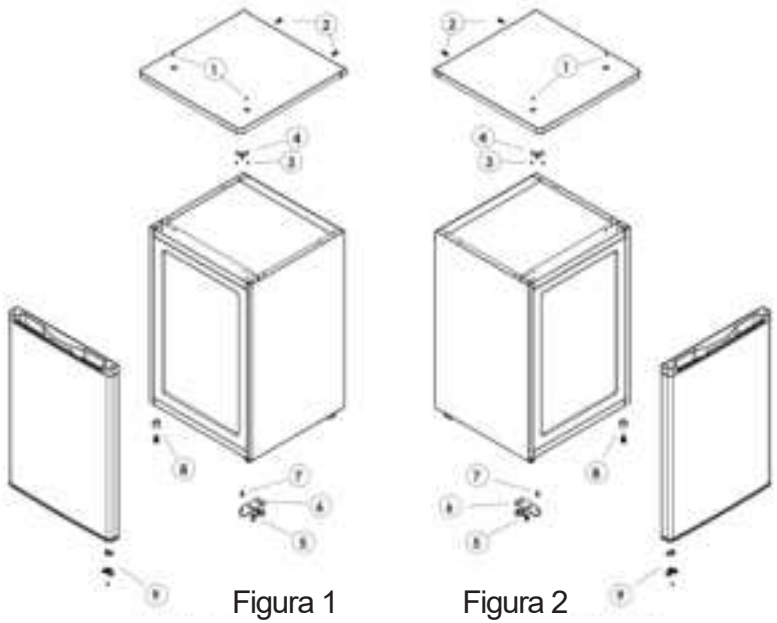

Figura 1 Figura 2

Figura 1: Rappresentare la posizione dei componenti prima dell'inversione della porta.

Figura 2: Rappresentare la posizione dei componenti dopo l'inversione della porta.
Se si desidera modificare anche la direzione di apertura della porta del congelatore all'interno, seguire le istruzioni seguenti:

1. Rimuovere una vite (1) e rimuovere il pulsante di blocco (2).
2. Rimuovere le due viti (3) che fissano il coperchio dell'asse inferiore (4) e rimuovere il coperchio (4).
3. Rimuovere la porta e posizionarla su una superficie imbottita per evitare di graffiarla.
4. Rimuovere il coperchio dell'asse superiore (5) e trasferirlo nella posizione opposta.
5. Ruotare la porta di 180 ° e posizionarla sul coperchio dell'asse superiore.
6. Fissare il coperchio dell'asse inferiore (4) con due viti (4).
7. Fissare il pulsante di blocco (2) con una vite (1).

RISOLUZIONE DEI PROBLEMI

Se il tuo dispositivo mostra altri problemi non descritti di seguito, contattaci.

Problema	Causa	Soluzione
L'apparecchio non funziona	Non c'è alimentazione	Controllare la spina collegata ad altri apparecchi o verificare che l'apparecchio sia collegata alla spina
	Il fusibile non funziona	Sostituire il fusibile
L'apparecchio fa molto rumore	L'apparecchio è troppo vicino al muro, o non è stabile, oppure gli accessori all'interno del frigorifero sono posizionati in modo errato.	Stabilizzare la base del frigorifero regolando la posizione dei piedini, aumentare la distanza tra il dispositivo e la parete o posizionare correttamente gli accessori nel frigorifero.

L'apparecchio non raffredda abbastanza	La porta viene aperta frequentemente o viene aperta a lungo.	Chiudere la porta e non aprirla frequentemente.
	Il frigorifero è troppo vicino al muro.	Aumentare la distanza tra il dispositivo e il muro per la ventilazione.
	Il frigorifero è troppo pieno.	Rimuovere il cibo dal frigorifero.
	La temperatura non è regolata correttamente.	Regolare la regolazione della temperatura su "3" o superiore.
Ci sono odori nell'apparecchio	Il cibo nel frigorifero è scaduto.	Buttare via il cibo scaduto.
	L'interno del dispositivo deve essere pulito.	Pulire l'interno del frigorifero.

I seguenti problemi non sono malfunzionamenti dell'apparecchiatura:

●Si sente il rumore del liquido di raffreddamento che circola nei tubi, è normale.

●L'umidità sulla superficie esterna del dispositivo durante le stagioni umide non è un problema del dispositivo; devi solo pulirlo con un panno morbido asciutto.

●Il compressore e il condensatore possono riscaldarsi di più durante i periodi di forte calore.

●Il telaio della porta è un po' caldo; significa che il condensatore lavora per evacuare l'umidità dell'aria.

In caso di interruzione di corrente, il cibo dovrebbe rimanere tranquillamente freddo per circa 16 ore. Seguire questi suggerimenti durante un'interruzione prolungata di corrente, soprattutto in estate:

●Non aprire spesso porte e cassetti.

●Non inserire cibo aggiuntivo nell'apparecchio durante un'interruzione di corrente.

●Se l'avviso di interruzione di corrente viene dato in anticipo e l'interruzione dura più di 16 ore, versare i cubetti di ghiaccio nel contenitore sulla parte superiore del comparto frigorifero.

●Il cibo deve essere controllato immediatamente dopo un'interruzione di corrente.

●Poiché la temperatura nel frigorifero aumenta durante un'interruzione di corrente o un altro guasto, il periodo di conservazione e la qualità commestibile del cibo saranno ridotti. Per evitare danni alla salute, tutti gli alimenti scongelati devono essere consumati immediatamente o riscaldati una volta (se consentito) prima di poter essere nuovamente congelati.

SPECIFICHE TECNICHE

Riferimento		EP24753DE
Tipo di clima		N/ST
Protezione contro le scosse elettriche		I
Tensione (V)		220-240V~
Frequenza (Hz)		50Hz
Temperatura	Vano di raffreddamento °C	0-10°C
	Congelatore °C	-3~-2°C
Volume effettivo (L)		91L
Agente schiumogeno		Ciclopentano
Refrigerante		R600a/22g

DISPOSIZIONE



Aiutare a proteggere l'ambiente e la salute umana. Mettere la confezione nel contenitore della spazzatura designato in modo che possa essere riciclata. Promuovere il riciclaggio di apparecchiature elettriche ed elettroniche. Si prega di non gettare l'attrezzatura contrassegnata da questo simbolo nei rifiuti domestici. Portare l'attrezzatura al punto di raccolta locale o contattare l'azienda responsabile dello smaltimento dei rifiuti.

AVVERTENZA!

Rischio di lesioni o soffocamento!
Liquido refrigerante e gas devono essere gestiti correttamente. Assicurarsi che i tubi del circuito del refrigerante non siano danneggiati prima di essere smaltiti correttamente. Scollegare l'apparecchio dalla rete elettrica. Tagliare il cavo di alimentazione e smaltirlo. Rimuovere vassoi e cassetti, serrature degli sportelli e strisce di tenuta per impedire l'ingresso di bambini e animali domestici nel dispositivo.

PL

Ten produkt jest przeznaczony wyłącznie do użytku domowego!
Prosimy o dokładne zapoznanie się z instrukcją przed pierwszym użyciem tego produktu i zachowanie instrukcji do wykorzystania w przyszłości.

WAŻNE INSTRUKCJE DOT. BEZPIECZEŃSTWA

1. To urządzenie może być używane przez dzieci w wieku 8 lat i starsze oraz przez osoby o ograniczonych zdolnościach fizycznych, sensorycznych lub umysłowych lub bez doświadczenia i wiedzy, jeżeli były one wcześniej nadzorowane lub otrzymały instrukcje dotyczące obsługi urządzenia tj. potrafią z niego korzystać w sposób bezpieczny i rozumieją ryzyko związane z korzystaniem z niego.
Dzieci nie mogą bawić się urządzeniem.
Dzieci nie mogą czyścić i konserwować urządzenia bez nadzoru.
2. To urządzenie jest przeznaczone do użytku domowego i podobnych zastosowań, takich jak:
- kuchnie dla personelu w sklepach, biurach i innych miejscach pracy
- gospodarstwa wiejskie i hotele, motele i inne środowiska mieszkalne
- środowiska typu pokoje gościnne
- catering i podobne zastosowania niezwiązane ze sprzedażą detaliczną
3. Ostrzeżenie: Nie używaj urządzeń mechanicznych ,ani innych środków przyspieszających proces rozmrażania, innych niż zalecane przez producenta.
4. Ostrzeżenie: Nie należy używać żadnych urządzeń elektrycznych w urządzeniu, z wyjątkiem elementów zalecanych przez producenta.

5. OSTRZEŻENIE: Nigdy nie próbuj używać tego urządzenia do celów nieopisanych w instrukcji, w przeciwnym razie zwiększasz ryzyko wystąpienia wypadku lub innego niebezpieczeństwa.
6. OSTRZEŻENIE: Jeśli przewód zasilający jest uszkodzony lub urządzenie jest wadliwe lub uszkodzone, problemy te powinny zostać sprawdzone lub naprawione przez fachowca, aby uniknąć przypadkowych obrażeń.
7. OSTRZEŻENIE: Otwory wentylacyjne nie powinny być zakrywane przez inne przedmioty. Pozostaw wolną przestrzeń wokół obudowy urządzenia.
8. OSTRZEŻENIE: Chroń obwód chłodniczy przed uszkodzeniami.
9. OSTRZEŻENIE: Nie używaj urządzeń elektrycznych w komorach do przechowywania żywności lodówki, chyba że są one typu zalecanego przez producenta.
10. Nie używaj urządzenia w zapylonym środowisku lub gdy w atmosferze znajdują się środki wybuchowe i łatwopalne (palne gazy, opary rozpuszczalników organicznych itp.).
11. Nie przechowuj w tym urządzeniu substancji wybuchowych, takich jak spreje zawierające łatwopalne propelenty.
12. Nie wylewaj wody bezpośrednio na zamrażarkę, może to spowodować uszkodzenie izolacji i zwiększenie korozyjności.
13. Włóż wtyczkę do pojedynczego, uziemionego gniazdka. Podczas podłączania urządzenia upewnij się, że wtyczka jest włożona do końca do gniazdka.
14. Aby zapobiec możliwym szkodom dla środowiska lub zdrowia ludzkiego w wyniku niekontrolowanego usuwania odpadów, należy je poddawać recyklingowi w sposób odpowiedzialny, aby promować zrównoważone ponowne wykorzystanie zasobów materialnych. Utylizacja powinna odbywać się wyłącznie w publicznych punktach zbiórki.

15. Urządzenia należy ustawić na równym podłożu i zapewnić swobodną wentylację. Nie próbuj samodzielnie wymieniać ani naprawiać żadnego elementu.
16. Zawsze obchodź się z urządzeniem ostrożnie, aby uniknąć uszkodzenia.
17. Ostrzeżenie: Nie należy stykać przewodu uziemiającego z rurą wodną lub gazową.
18. Surowo zabrania się przechowywania wraz z żywnością o silnej zasadowości/kwasowości, rozpuszczalnika organicznego i produktów powodujących korozję.
19. W przypadku problemów z urządzeniem zapoznaj się z rozdziałem „Rozwiązywanie problemów”. Nie próbuj samodzielnie rozwiązywać problemu, skontaktuj się z fachowcem.
20. Informacje dotyczące instalacji, obsługi, konserwacji i utylizacji urządzenia znajdują się w kolejnych częściach instrukcji.

CE To urządzenie zostało przetestowane zgodnie ze wszystkimi obowiązującymi dyrektywami WE, takimi jak dyrektywy kompatybilności elektromagnetycznej i dyrektywy niskonapięciowe. Produkt został wyprodukowany zgodnie z najnowszymi przepisami bezpieczeństwa.

OPIS CZĘŚCI



1.Element zamrażarki
2. Urządzenie termostatyczne
3. Szklana półka
4. Szuflada na warzywa
5. Balkonik
6. Półka na butelki
7. Regulowane nóżki

TRANSPORT I OBSŁUGA
Podczas transportu należy trzymać podstawę i ostrożnie podnosić lodówkę, ustawiając ją pod kątem mniejszym niż 45 stopni. Nigdy nie trzymaj za klamkę drzwi opierając się na niej. Nigdy nie stawiaj jej do góry nogami ani poziomo. Postaw lodówkę na podwyższeniu i ustaw ją za pomocą nóżek rolkowych.

INSTALACJA
Aby bezpiecznie zamocować urządzenie, należy je ustawić na stabilnej, równej powierzchni. Nie należy go kłaść na miękkim podłożu. Wybierz dobrze wentylowane miejsce. Należy zostawić co najmniej 5 cm wolnej przestrzeni po bokach i 10 cm z tyłu lodówki. Przekładki dostarczone wraz z urządzeniem należy

zamontować w taki sposób, aby chronić ścianę i kontrolować odległość produktu od niej. Wybierz miejsce, w którym nie ma innego źródła ciepła. Przechowuj lodówkę z dala od źródła bezpośredniego światła słonecznego lub innych urządzeń wytwarzających ciepło. Wybierz suche, dobrze wentylowane miejsce, w którym nie ma powietrza wilgotnego, powodującego korozję.

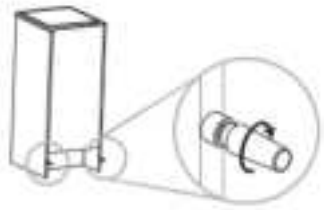

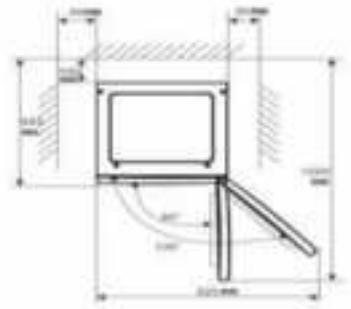

TEST DZIAŁANIA
Wyczyść części lodówki miękką szmatką z letnią wodą lub neutralnym detergentem z czystą wodą, a następnie wytrzyj lodówkę do sucha.
Uwagi: Części elektryczne lodówki można czyścić tylko suchą szmatką. Obróć pokrętło termostatu do pozycji „3” i podłącz do sieci. Wówczas zacznie działać kompresor i oświetlenie wewnątrz lodówki.
Zamknij drzwi i odczekaj 30 minut. Jeśli temperatura w komorze zamrażarki wyraźnie spadła, oznacza to że system chłodzenia działa dobrze. Gdy lodówka pracuje przez chwilę, regulator temperatury automatycznie dostosowuje temperaturę w zależności od tego, czy drzwi nie są otwierane zbyt często.
Jeśli powyższe kroki zakończą się sukcesem, operacje testowe zostały zakończone. Lodówka działa w sposób prawidłowy.

KONTROLA TEMPERATURY
Temperatura w komorze chłodziarki i zamrażarce jest kontrolowana przez regulator temperatury umieszczony po prawej stronie komory chłodziarki.
Obróć pokrętło termostatu, aby wyregulować temperaturę wewnątrz lodówki.
Oznaczenia na przycisku to nie dokładna liczba stopni, ale poziomy temperatury od „0" do „7". Pierwszy poziom odpowiada wymuszonemu ZATRZYMANIU chłodzenia, a 7 poziom odpowiada najniższej temperaturze, jaką może wytworzyć lodówka. Przekręć pokrętło z pozycji „1" do pozycji „7"- temperatura stale spada.
Ustaw pokrętło termostatu w pozycji „3-4" dla normalnego użytkowania.

Należy pamiętać, że produkt jest przeznaczony do pracy w określonym zakresie temp. otoczenia: od 16 ℃ do 38 ℃. Urządzenie może nie działać prawidłowo, jeśli zostanie pozostawione na długi czas w temperaturze powyżej lub poniżej określonego zakresu.

Na temperaturę wewnętrzną mają wpływ następujące czynniki:

- Temperatura otoczenia
- Częstotliwość otwierania drzwi
- Ilość przechowywanej żywności
- Instalacja urządzenia

PRZECHOWYWANIE ŻYWNOŚCI

Jak korzystać z komory zamrażarki?
- Umieść świeżą żywność, taką jak ryby lub mięso, w zamrażarce, aby zachować jej smak i wartości odżywcze.
- Żywność należy mrozić w folii aluminiowej lub celofanowej, lub w szczelnych, plastikowych pudełkach.
- Nie umieszczaj świeżej żywności w bezpośrednim kontakcie z już zamrożoną żywnością.
- Jeśli kupujesz mrożonki, zabierz je do domu i włóż do zamrażarki tak szybko, jak to możliwe.
- Nigdy nie zamrażaj ponownie rozmrożonych już produktów.
- Nie przechowuj płynów w butelkach lub puszkach (innych niż wysokoprocentowe napoje spirytusowe), zwłaszcza napojów gazowanych w zamrażarce, ponieważ podczas zamrażania opakowania mogą pękać.
- Nie należy przekraczać okresu przydatności do spożycia produktów spożywczych (zwłaszcza mrożonek kupowanych w sklepie), zalecanego przez producentów żywności. Wyjmij tylko wymaganą ilość żywności z zamrażarki.
- Podczas rozmrażania lub konserwacji i pielęgnacji, temperatura zamrożonej żywności może wzrosnąć, a okres przydatności do spożycia może być krótszy.

Jak korzystać z komory lodówki?
- Jaja należy umieszczać w komorach na jajka, butelki na półce przeznaczonej do układania butelek itp.
- Owoce i warzywa należy wkładać do szuflady na warzywa.
- Słoiki należy umieszczać w balkonikach na drzwiach lodówki.
- Inne łatwo psujące się produkty spożywcze, które mogą wydzielać nieprzyjemny zapach z lodówki; powinny być one pakowane oddzielnie.

Umieszczenie żywności

● Nie należy gromadzić zbyt dużej ilości żywności w lodówce, ponieważ spowoduje to utratę wydajności chłodzenia żywności.
● Żywność powinna być oddzielnie zapakowana w folię aluminiową lub celofanową albo w szczelne plastikowe pudełka.
● Gorącej żywności nie można wkładać do lodówki ani zamrażarki, dopóki nie osiągnie temperatury pokojowej, w przeciwnym razie zwiększy się zużycie energii.
● Nigdy nie umieszczaj owoców i warzyw w zamrażarce, ponieważ po rozmrożeniu nie nadają się do spożycia.

ROZMRAŻANIE
Gdy lodówka jest używana przez długi czas, wewnętrzna powierzchnia zamrażarki zostanie pokryta warstwą szronu. Może to zwiększyć zużycie energii elektrycznej i zmniejszyć efekt chłodzenia. Raz w miesiącu należy rozmrażać zamrażarkę.

Podczas rozmrażania wyłącz zasilanie, otwórz drzwiczki i przenieś mrożonki w chłodne miejsce. Użyj plastikowej szpatułki, aby usunąć szron. Następnie usuń szron, który już odpadł i przetrzyj wnętrze zamrażarki miękką, suchą szmatką.
Uwagi: Nigdy nie używaj metalowych narzędzi do rozmrażania zamrażarki, ponieważ może ona ulec uszkodzeniu.

OGÓLNE INSTRUKCJE DOTYCZĄCE KONSERWACJI
Lodówkę należy czyścić raz w miesiącu. Przed czyszczeniem należy odłączyć wtyczkę elektryczną od źródła zasilania. Przetrzyj lodówkę wewnątrz i na zewnątrz miękką, wilgotną szmatką.
Jeśli lodówka jest zbyt brudna, przetrzyj ją miękką szmatką z neutralnym detergentem, a następnie zetrzyj wilgoć suchą

szmatką. Jeśli nie będziesz używać lodówki przez dłuższy czas, wykonaj następujące czynności:
● Odłącz lodówkę od zasilania.

● Usuń całą żywność.
● Wyczyść i wysusz wnętrze zgodnie z powyższymi instrukcjami czyszczenia.
● Pozostaw drzwi otwarte, aby uniknąć nieprzyjemnych zapachów, gdy lodówka nie jest używana.

Czyszczenie
Odłącz lodówkę od zasilania.
Użyj wody lub nieściernego detergentu na miękkiej szmatce i usuń wilgoć miękką, suchą szmatką. Pamiętaj, aby wyczyścić odpływ odszraniania z tyłu, tuż nad szklaną pokrywą.

Wymiana żarówki
Jeśli oświetlenie wewnętrzne przestanie działać, natychmiast odłącz i podłącz ponownie urządzenie. Jeśli lampa wciąż nie działa, sprawdź czy żarówka jest prawidłowo wkręcona. W ostateczności, konieczna jest wymiana żarówki. Użyj żarówki 220-240V ~, 10W Max.
● Odłącz urządzenie;
● Otwórz osłonę lampy (1).
● Odkręć uszkodzoną żarówkę, obracając ją w kierunku przeciwnym do ruchu wskazówek zegara
● Wkręć nową żarówkę, obracając ją zgodnie z ruchem wskazówek zegara.

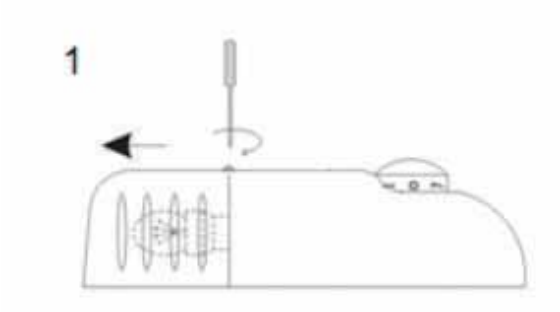

ODWRÓCENIE DRZWI

Zawias drzwi lodówki znajduje się po prawej stronie. Jeśli chcesz zmienić kierunek otwierania, postępuj zgodnie z poniższymi instrukcjami:
1. Odkręć cztery śruby (1) (2) i zdejmij górę.
2. Odkręć dwie śruby (3) mocujące górny zawias (4) i zdejmij górny zawias (4).
3. Podnieś drzwi i umieść je na wyścielanej powierzchni, aby uniknąć zarysowania.
4. Odkręć trzy śruby (5) mocujące dolny zawias (6) i zdejmij dolny zawias (6).
5. Zdejmij stopkę regulowaną (8) i przenieś ją na prawą stronę.
6. Wyjmij śrubę sworznia (7) i zmień kierunek dolnego zawiasu (6) poprzez odwrócenie. Zamontuj dolny zawias (6) po lewej stronie trzema śrubami (7).
7. Włóż sworzeń (7) do dolnego zawiasu (5).
8. Wyjmij sworzeń zawiasu (9) znajdujący się na dole drzwi. Po drugiej stronie drzwiczek włóż nowy kołek zawiasu dostarczony z urządzeniem.
9. Umieść drzwi na swoim miejscu i upewnij się, że siedzisko

drzwi znajduje się na dolnym zawiasie (6).
10. Zamocuj górny zawias (4) dwoma śrubami (3), a górną część czterema śrubami (1) (2).

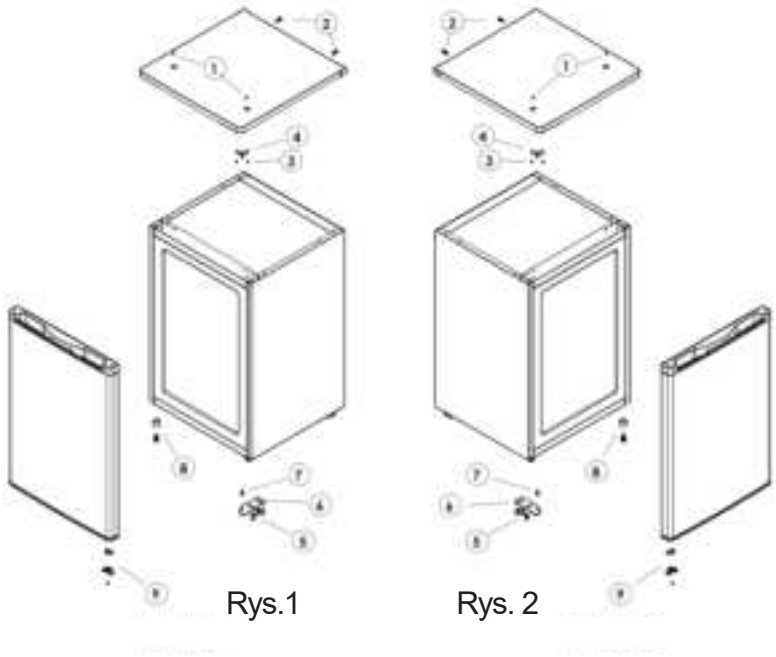

Rys.1 Rys. 2

Rysunek 1: Pokazuje rozmieszczenie komponentów przed odwróceniem drzwi
Rysunek 2: Pokazuje rozmieszczenie komponentów po odwróceniu drzwi

Jeśli chcesz również zmienić kierunek otwierania drzwi zamrażarki do wewnątrz, postępuj zgodnie z poniższymi

instrukcjami:

1. Wykręć śrubę (1) i zdejmij przycisk blokujący (2).
2. Odkręć dwie śruby (3) mocujące osłonę dolnej osi i zdejmij osłonę (4).
3. Zdejmij drzwi i umieść je na wyścielanej powierzchni, aby ich nie zarysować.
4. Zdejmij pokrywę górnej osi (5) i odwróć ją.
5. Obróć drzwi o 180 ° i umieść je na górnej pokrywie osi.
6. Przymocuj osłonę dolnej osi (4) za pomocą dwóch śrub (4).
7. Zabezpiecz przycisk blokujący (2) śrubą (1).

ROZWIĄZYWANIE PROBLEMÓW

Jeśli napotkasz problemy opisane poniżej, skontaktuj się z nami.

Problem	Przyczyna	Rozwiązanie
Urządzenie nie działa	Brak źródła zasilania	Sprawdź gniazdko podłączając inne urządzenia lub sprawdź, czy urządzenie jest prawidłowo podłączone do wtyczki
	Bezpiecznik nie działa	Wymień bezpiecznik
Urządzenie zbyt hałasuje	Urządzenie stoi zbyt blisko ściany, nie jest stabilne lub akcesoria wewnątrz lodówki są nieprawidłowo umieszczone	Ustabilizuj podstawę lodówki poprzez regulację pozycji nóżek, zwiększ odległość między urządzeniem a ścianą, umieść akcesoria prawidłowo wewnątrz lodówki

Urządzenie nie chłodzi wystarczająco mocno	Drzwi są otwierane zbyt często lub pozostawiane otwarte przez długi czas.	Zamknij drzwi i nie otwieraj ich zbyt często
	Lodówka jest zbyt blisko ściany	Zwiększ odległość między urządzeniem a ścianą, aby ułatwić wentylację
	Lodówka jest przepełniona	Wyjmij część żywności z urządzenia
	Ustawienia temperatury jest nieodpowiednie	Obróć pokrętło regulacji temperatury do pozycji „3" lub wyższej
Wydziela się nieprzyjemny zapach z urządzenia	W lodówce jest nieświeża żywność	Wyrzuć przeterminowane jedzenie i włóż nowe
	Lodówka w środku jest brudna	Wyczyść wnętrze lodówki

Następujące sytuacje nie są awariami:

- Dźwięk płynu chłodzącego krążącego w rurach jest zjawiskiem normalnym.
- Wilgoć na powierzchni poza urządzeniem w porze deszczowej nie stanowi problemu dla urządzenia. Wystarczy wytrzeć ją miękką, suchą szmatką.
- Sprężarka i skraplacz mogą się bardziej nagrzewać w okresach gorących.
- Ościeżnica wydziela trochę ciepła; oznacza to, że skraplacz usuwa wilgoć z powietrza.

Postępowanie w przypadku przerwy w dostawie prądu:

● Drzwiczki / szufladę należy otwierać jak najmniej.
● Nie wkładać dodatkowej żywności do urządzenia podczas awarii zasilania.
● Jeśli przerwa w dostawie prądu zostanie ogłoszona z wyprzedzeniem, a przerwa trwa dłużej niż 16 godzin, zrób lód i umieść go w pojemniku u góry komory lodówki.
● Kontrola urządzenia jest wymagana natychmiast po przerwie.
● Ponieważ temperatura w lodówce wzrośnie podczas przerwy w zasilaniu lub innej awarii, okres przydatności do spożycia i jakość żywności ulegną skróceniu. Wszystkie produkty przeznaczone do odmrażania powinny być niezwłocznie spożyte lub ugotowane i ponownie zamrożone (w razie potrzeby), aby zapobiec zagrożeniom dla zdrowia typu (zatrucia itp.)

Dane techniczne

Odnośnik		EP24753DE
Klasa klimatyczna		N/ST
Klasa ochrony przed porażeniem elektrycznym		I
Napięcie nominalne (V)		220-240 V~
Częstotliwość (Hz)		50 Hz
Temperatura	Lodówka °C	0-10 °C
	Zamrażarka°C	-6 --2 °C
Pojemność (L)		91 L
Środek porotwórczy		Cyklopentan
Chłodziwo		R600a/23g

Właściwa utylizacja



Pomóż chronić środowisko i zdrowie ludzkie. Umieść opakowanie w odpowiednich pojemnikach do recyklingu. Przyczyń się do recyklingu sprzętu elektrycznego i elektronicznego. Nie wyrzucaj urządzeń oznaczonych tym symbolem razem z odpadami domowymi. Zwróć produkt do lokalnego centrum recyklingu lub skontaktuj się z urzędem gminy.

UWAGA!

Ryzyko odniesienia obrażeń lub uduszenia!
Czynniki chłodnicze i gazy należy utylizować w sposób odpowiedzialny. Przed właściwą utylizacją upewnij się, że rury obiegu czynnika chłodniczego nie są uszkodzone. Odłącz urządzenie od zasilania. Odetnij przewód zasilający i wyrzuć go. Wyjmij tace i szuflady, a także zatrzask i uszczelki drzwi, aby zapobiec uwięzieniu dzieci i zwierząt w urządzeniu.