Amana
BUILT BETTER THAN IT HAS TO BE™

Owner's Manual

Covering Amana and Amana Distinctions™ Models

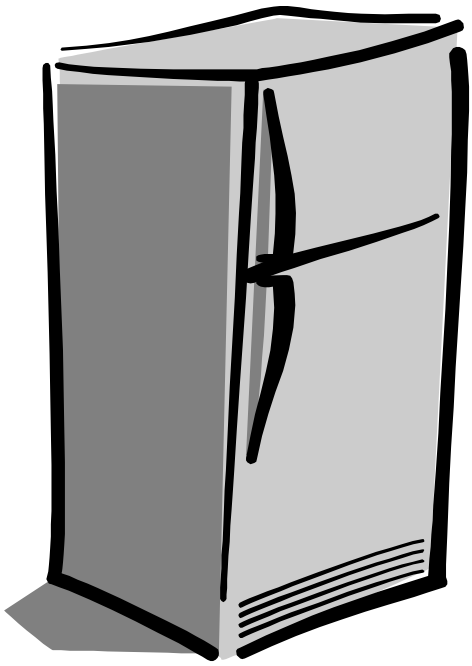

Top Freezer Refrigerator

Keep instructions for future reference.
Be sure manual stays with refrigerator.

Contents

Introduction 2
Important Safety Information 3
Features at a Glance 4
Installation 5
- Door Removal & Reversal Instructions 6
- Connecting Ice Maker to Water Supply 9

Temperature Controls 11
- Energy Saving Tips 11

Looking Inside 12
Looking Inside: Special Storage Areas 14
- Food Storage Tips 14

Ice Service 15
Normal Operation Sights & Sounds 16
Care & Cleaning 17
Hints & Care 19
Troubleshooting 20
Warranty 24

Español 25
Français 49

Part No. 240436802
(Reference 12594101)

Thank you for buying an Amana refrigerator!

When contacting Amana, provide product information. Product information is on the serial plate, located on the inner left side of the fresh food section. Record the following information:

Model Number _____

Manufacturing (P) Number _____

Serial Number (S/N) _____

Purchase Date _____

Dealer Name _____

Dealer Address _____

Dealer Phone _____

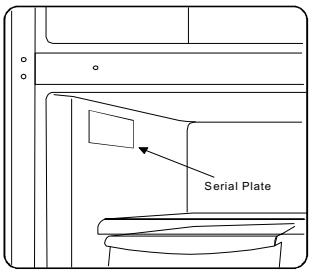

Please read this Owner's Manual thoroughly. This manual provides proper maintenance information. Any questions, call the Consumer Affairs Department at **1-800-843-0304** inside U.S.A. and **1-319-622-5511** outside U.S.A. You may also contact us on the web at **www.amana.com**.

Complete registration card and promptly return. If registration card is missing, call the Consumer Affairs Department. **Keep a copy of sales receipt** for future reference.

Keep this manual and your sales receipt together in a safe place for future reference or if warranty service is required.

If you have any questions, or to locate an authorized servicer inside the U.S.A. call **1-800-NAT-LSVC (1-800-628-5782)**, or if you are outside the U.S.A. call **1-319-622-5511**, or contact us through the web at **www.amana.com.** Warranty service must be performed by an authorized servicer. Amana also recommends contacting an authorized servicer if service is required after warranty expires.

As an Energy Star® Partner, Amana® has determined that this product* meets the Energy Star® guidelines for energy efficiency.

* Energy Star® applies to some models. Qualifying models are designated with the Energy Star® Logo located on the product.

Asure™ Extended Service Plan

Amana offers long-term service protection for this new refrigerator. Asure™ Extended Service Plan is specially designed to supplement Amana's strong warranty. This plan covers parts, labor, and travel charges. Call **1-800-528-2682**, or contact us at **www.amana.com** for information.

Parts and Accessories

Purchase replacement parts and additional accessories by phone. To order accessories for your Amana product, call **1-800-843-0304** inside USA or **1-319-622-5511** outside USA.

Save Time and Money

If something seems unusual, please check "Troubleshooting" section, which is designed to help you solve problems before calling service. If you have a question, write or call us at:

Consumer Affairs Department

Amana Appliances
2800 - 220th Trail
Amana, Iowa 52204
1-800-843-0304 (inside U.S.A.)
1-319-622-5511 (outside U.S.A.)
www.amana.com

For more information on this Amana product, visit our Web site

www.amana.com

or

call Consumer Affairs at

1-800-843-0304

IMPORTANT SAFETY INFORMATION

Recognize Safety Symbols, Words, Labels

DANGER

DANGER—Immediate hazards which **WILL** result in severe personal injury or death.

WARNING

WARNING—Hazards or unsafe practices which **COULD** result in severe personal injury or death.

CAUTION

CAUTION—Hazards or unsafe practices which **COULD** result in minor personal injury or product or property damage.

What You Need to Know about Safety Instructions

Warning and Important Safety Instructions appearing in this manual are not meant to cover all possible conditions and situations that may occur. Common sense, caution, and care must be exercised when installing, maintaining, or operating refrigerator.

Always contact your dealer, distributor, service agent, or manufacturer about problems or conditions you do not understand.

WARNING

To avoid risk of fire, electric shock, serious injury, or death when using your refrigerator, follow these basic precautions:

1. Read all instructions before using refrigerator.
2. Observe all local codes and ordinances.
3. Be sure to follow grounding instructions.
4. Check with a qualified electrician if you are not sure this appliance is properly polarized and grounded.
5. DO NOT ground to a gas line.
6. DO NOT ground to cold water pipe.
7. DO NOT modify plug on power cord. If plug does not fit electrical outlet, have proper outlet installed by a qualified electrician.
8. DO NOT remove warning tag from power cord.
9. Do not tamper with internal control components.
10. DO NOT repair or replace any part of refrigerator or attempt any service, unless specifically recommended in user maintenance instructions.
11. Always disconnect refrigerator from electrical supply before attempting any service. Disconnect power cord by grasping the plug, not the cord.
12. Install refrigerator according to Installation Instructions. All connections for water, electrical power, and grounding must comply with local codes and be made by licensed personnel when required.
13. Keep your refrigerator in good condition. Bumping or dropping refrigerator can damage unit or cause unit to malfunction or leak. If damage occurs, have refrigerator checked by qualified service technician.
14. Replace worn power cords and/or loose plugs.
15. Always read and follow manufacturer's storage and ideal environment instructions for items being stored in refrigerator.
16. 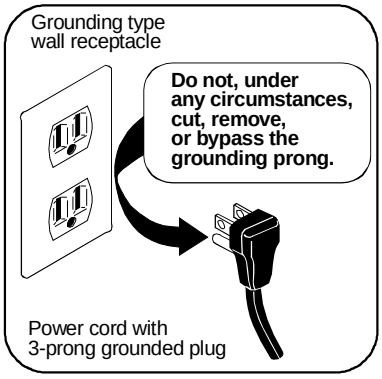

DANGER

To avoid risk of injury or death, follow basic disposal precautions below:

Proper Disposal of Your Refrigerator

IMPORTANT: Child entrapment and suffocation are not problems of the past. Junked or abandoned refrigerators are still dangerous–even if they sit out for “just a few days”. If you are getting rid of your old refrigerator, please follow the instructions below to help prevent accidents.

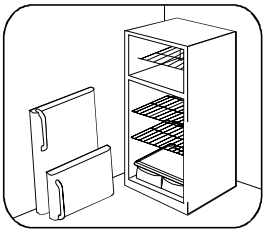

BEFORE YOU THROW AWAY YOUR OLD REFRIGERATOR OR FREEZER:

- Take off the doors.
- Leave the shelves in place so children may not easily climb inside.

SAVE THESE INSTRUCTIONS

Features at a Glance

If these features are different from yours

This illustration shows the variety of features that are available in the product line. Your refrigerator may not have all of the features listed. The illustration shows one possible arrangement of interior features. Some features, such as adjustable shelves may be repositioned where they will be most convenient for you. To determine if an item can be moved to a different location, see *Looking Inside.*

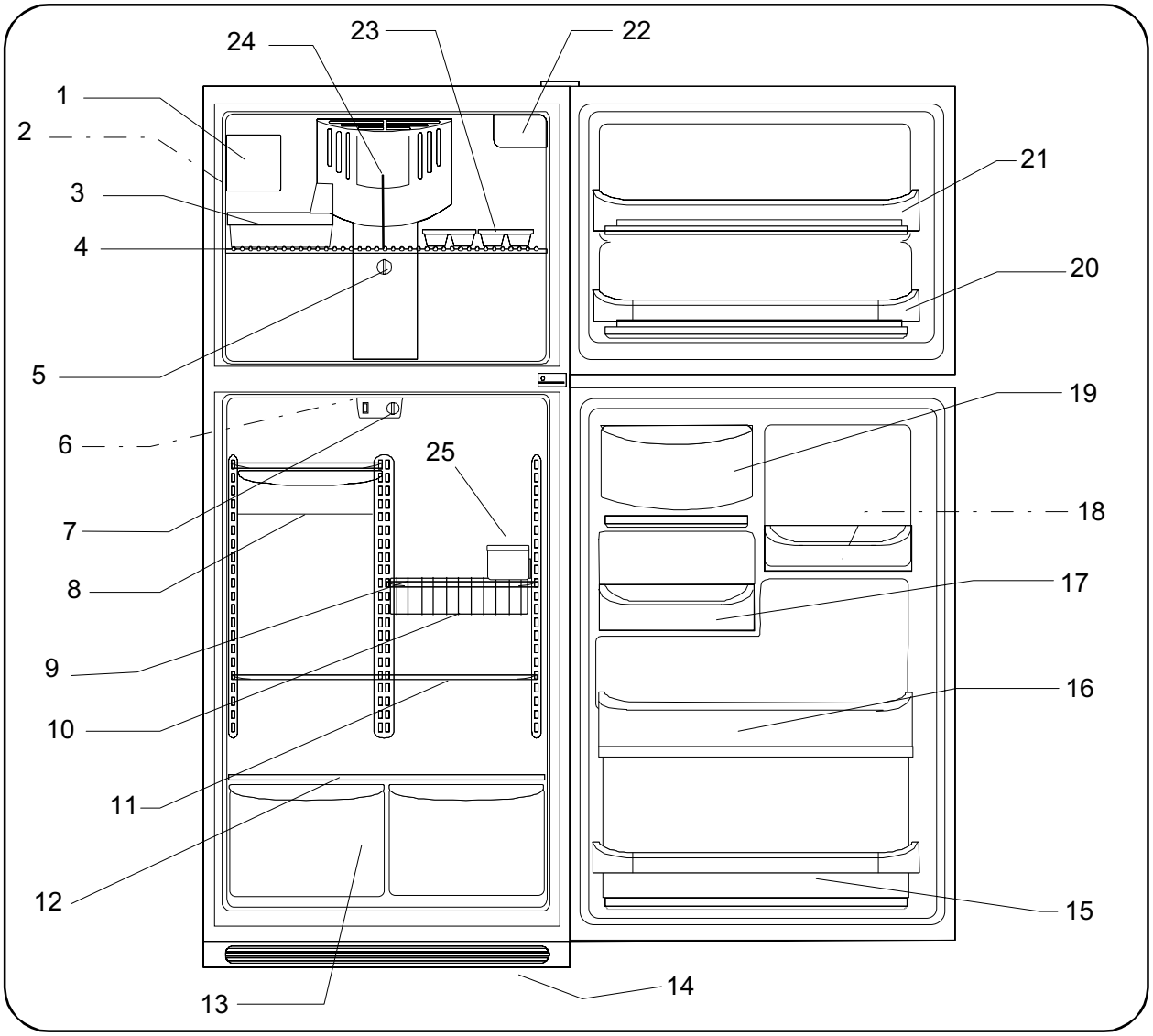

1. Ice Maker
2. Ice Service Rack (not shown)
3. Ice Bucket
4. Freezer Shelf
5. Freezer Control
6. Refrigerator Light (not shown)
7. Fresh Food Control
8. Deli Drawer
9. Half-Width Shelf
10. Beverage Organizer™
11. Full Width Shelf
12. Crisper Cover
13. Crisper Drawers
14. Toe Grille
15. Door Shelf
16. Enclosed Door Shelf
17. Adjustable Door Bucket
18. Bucket Gripper (not shown)
19. Dairy Center
20. Door Shelf
21. Enclosed Door Shelf
22. Freezer Light
23. Ice Tray
24. Vertical Shelf Divider
25. Utility Bucket

Installation

⚠ CAUTION

To avoid risk of property damage or product damage, follow the instructions below:

- **DO NOT** block the toe grille on the lower front of your refrigerator. Sufficient air circulation is essential for the proper operation of your refrigerator.
- Protect soft vinyl or other flooring with cardboard, rugs, or other protective material when moving refrigerator.

This *Owner's Manual* provides specific operating instructions for your model. Use the refrigerator only as instructed in this *Owner's Manual.* **Before starting the refrigerator, follow these important steps.**

Location

- Choose a place that is near a properly polarized and grounded electrical outlet. **DO NOT use an extension cord or an adapter plug.**
- If possible, place the refrigerator out of direct sunlight and away from the range, dishwasher or other heat sources.
- The refrigerator must be installed on a floor that is level and strong enough to support a fully-loaded refrigerator.
- Consider water supply availability for models equipped with an automatic ice maker.
- **DO NOT** install the refrigerator where the temperature will drop below 55°F (13°C) or rise above 110°F (43°C). The compressor will not be able to maintain proper temperatures inside the refrigerator.

Installation Clearances

- Your refrigerator should be positioned to allow easy access to a counter when removing food. To make this possible, the direction in which the doors open can be reversed. See *Door Removal & Reversal Instructions*.
- Allow the following clearances for ease of installation, proper air circulation, and plumbing and electrical connections:

Top	$^3/_8$"
Sides*	$^3/_8$"
Back	1"

* If your refrigerator is placed with the door hinge side against a wall, you may have to allow additional space so the door can be opened wider.

Your Literature Pack Contains:

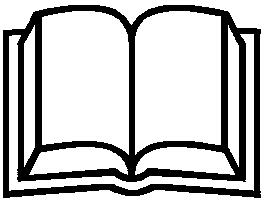

- Plug buttons
- Hinge cover (some models)
- Adhesive trim lock (some models)
- Owner's manual
- Water supply coupling (some models)

Installation (cont'd)

Door Removal and Reversal Instructions

IMPORTANT:
- Save all screws for reuse.
- For plug and/or fresh food handle trim removal use of a putty knife is required, **blade of tool must be covered with masking tape to avoid damage to refrigerator finish.** For plugs using a screwdriver or nut driver style head, use appropriate tool to avoid damage to plugs.

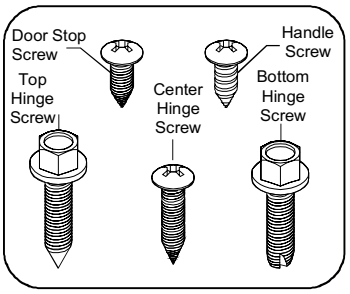

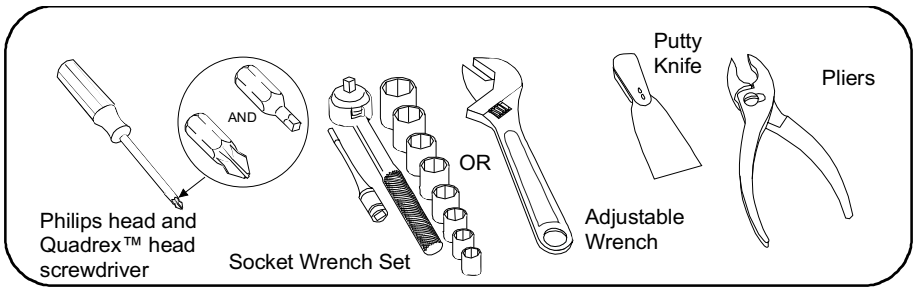

To Remove Doors

⚠ WARNING

To avoid risk of electrical shock which can cause severe personal injury or death, disconnect power to refrigerator before removing doors. After replacing doors, reconnect power.

IMPORTANT: To avoid damage to interior finish, remove buckets and shelves from freezer and refrigerator door before performing door reversal. Lay doors interior-side down on carpet, or a protected surface.

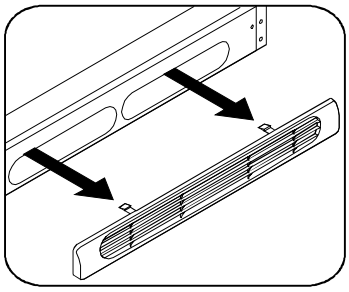

1. Remove toe grille by snapping out.

2. If attached, remove top hinge cover ***(A–some models)***. Top hinge cover snaps off. While supporting freezer door, remove top hinge ***(B)*** using $^{3}/_{8}$" hex nut driver to remove screws ***(C)***. **NOTE:** Some models contain hinge cover in literature packet.

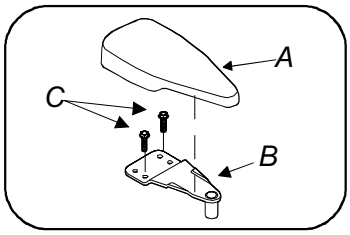

3. Lift freezer door off center hinge pin ***(D)***.

4. While supporting fresh food door, remove center hinge pin ***(D)*** from center hinge bracket ***(E)*** with adjustable wrench. Remove and retain all round washer shims, if present.

5. Remove fresh food door by lifting door off bottom hinge pin ***(I)***.

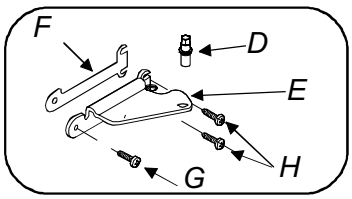

6. Remove center hinge bracket ***(E)*** and shim ***(F)*** by removing screw ***(G)*** and loosening two screws ***(H)*** using Quadrex™ head screwdriver.

7. Remove bottom hinge ***(J)*** with $^{3}/_{8}$" hex nut driver. Remove hinge pin ***(I)*** with adjustable wrench. Remove and retain all round washer shims, if present.

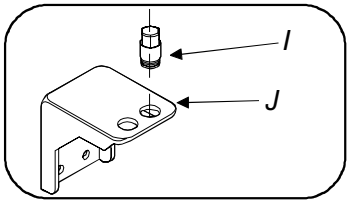

Door Removal and Reversal Instructions

Reverse Hinges

1. Transfer two hex head screws from top corner of cabinet to holes left from top hinge removal.
2. Transfer one Phillips screw opposite center hinge area to the hole left by center hinge removal.
3. Transfer all hinges and shims to opposite side of cabinet.
   - Replace bottom hinge pin ***(A)*** in bottom hinge bracket ***(B)*** in hole ***(C)*** toward outside of cabinet.
   - Install top hinge screws loosely to allow enough clearance to reinstall door.

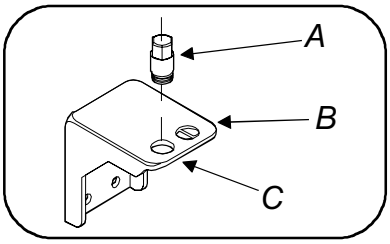

Remove Door Stops

1. Unscrew the Phillips screw and remove door stop ***(A)*** from bottom edge of fresh food and freezer doors. Retain all screws for door stop replacement.

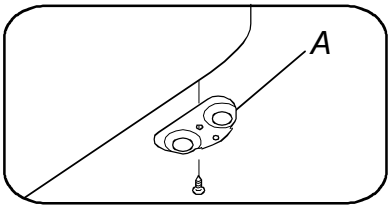

Reverse Handles

1. Remove plugs ***(A & B)*** from top side of freezer door.
2. To remove handle ***(C)***, remove 2 Phillips mounting screws ***(D)*** on top edge of freezer door. Remove 2 Phillips screws ***(E)*** from handle on underside of freezer door.
3. Install handle ***(C)*** on opposite side of door and secure with four screws from previous step.
4. Insert plugs ***(A)*** and hole plug ***(B)*** into holes on top of door.
5. Remove plugs ***(F & G)***, and 1 plug ***(H)*** from refrigerator door.
6. Using putty knife gently pry trim ***(I)*** away from fresh food handle until it snaps free.
7. For Extended Trim Models—Gently pull trim out and away from door in trim lock areas ***(N)*** until trim comes away from door.
8. Remove Phillips screw (K) from refrigerator handle ***(M)***. Remove 2 Phillips screws ***(L)*** from top of handle ***(M)***.
9. Install handle ***(M)*** to opposite side of door and secure with screws from previous step.
10. For Extended Trim Models—Slide both trim locks out of trim.
11. For Extended Trim Models—Insert new adhesive trim locks into trim (found in literature pack for some models).
12. Snap trim ***(I)*** on to fresh food handle. Carefully align trim and press down at trim lock locations ***(N)*** (Extended trim models)
13. Insert plugs ***(F, G & H)*** into holes on top and front of door.

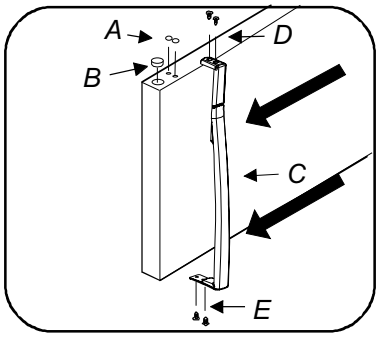

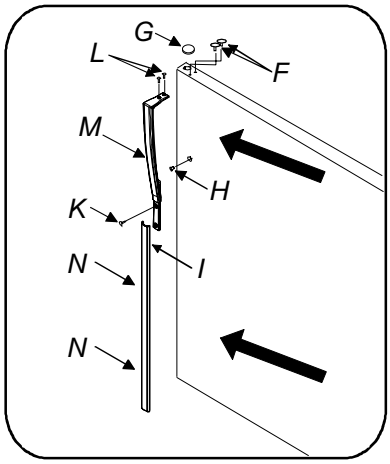

Installation (cont'd)

Door Removal and Reversal Instructions (cont'd)

Reverse Door Stops

1. Mount door stops ***(A)*** opposite handle side on underside of doors.

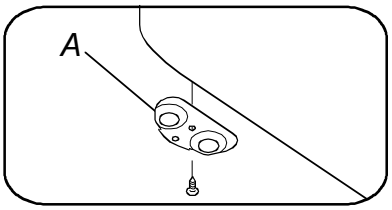

To Replace Doors

1. Place refrigerator door on bottom hinge pin. Install center hinge pin in center hinge bracket. Place round washer shims (if present) on center hinge pin.
2. Place freezer door on center hinge pin.
3. Replace top hinges.
4. Reinstall the toe grill by snapping it back into place.

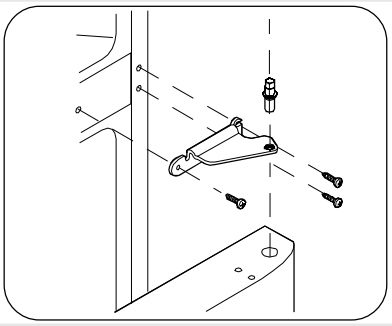

NOTE: If you have an automatic ice maker, go to the *Connecting Optional Ice Maker to Water Supply*. If you do not, go directly to the *Leveling Refrigerator* section.

Connecting Ice Maker to Water Supply (some models)

⚠ WARNING

To avoid risk of electric shock, severe personal injury or death, disconnect refrigerator from electrical power source before connecting water supply line to the refrigerator.

⚠ CAUTION

To avoid risk of property damage:

- Copper tubing is recommended for the water supply line. Water supply tubing made of ¼" plastic is NOT recommended since it greatly increases the potential for water leaks. Manufacturer will not be responsible for any damage if plastic tubing is used for supply line.
- DO NOT install water supply tubing in areas where temperatures fall below freezing.
- Chemicals from a malfunctioning softener can damage the ice maker. If the ice maker is connected to soft water, ensure that the softener is maintained and working properly.
- Ensure that your water supply line connections comply with all local plumbing codes.
- Protect soft vinyl or other flooring with cardboard, rugs, or other protective materials when moving refrigerator.
- Confirm water pressure to water valve is between 20 and 120 pounds per square inch.
- Copper supply tubing must be routed where the temperature is 55°F (13°C) or higher to prevent freeze-ups.
- Start adaptor fitting and nuts by hand to avoid cross threading. Tighten adaptor fitting and nuts with a wrench. Do not overtighten.
- Check for water leaks and correct if necessary before returning refrigerator to normal location, and 24 hours after connecting.

Connecting Ice Maker to Water Supply (some models)

IMPORTANT

- Before connecting water supply, contact a plumber to connect copper tubing to household plumbing in compliance with local codes and ordinances.
- **DO NOT use self-piercing type or $^{3}/_{16}$" saddle valves!** Both reduce water flow, develop sediment build up more rapidly, and may cause leaks if repair is attempted.
- The correct type of shut-off valve requires a ¼" hole to be drilled on top or side (not bottom of horizontal pipe) of water supply pipe prior to valve attachment.

Materials Required:

- ¼" O.D. (6.4 mm) flexible copper tubing
- Flat blade screwdriver
- ½" open end wrench
- Phillips screwdriver

Length of copper tubing must reach from water supply connection to water valve inlet port on back of refrigerator plus an additional 8 ft. (2 m) of tubing for a service loop. A service loop will allow refrigerator to be pulled away from the wall without disconnecting tubing.

Procedure

1. Disconnect refrigerator from electric power source.
2. Place end of water supply line ***(A)*** into sink or bucket. Turn ON water supply and flush supply line until water is clear. Turn OFF water supply.
3. Unscrew plastic cap from water valve inlet ***(B)*** and discard cap.
4. Slide brass compression nut ***(C)***, then brass ferrule (sleeve) ***(D)*** onto water supply line, as shown.
5. Push water supply line ***(A)*** into water valve inlet ***(B)*** as far as it will go (¼"). Slide brass ferrule ***(D)*** (sleeve) into valve inlet ***(B)*** and finger tighten compression nut ***(C)*** onto valve. Tighten another half turn with a wrench; **DO NOT** overtighten.
6. With steel clamp ***(E)*** and screw, secure water supply line to rear panel of refrigerator as shown.
7. Coil excess water supply line (about 2½ turns) behind refrigerator as shown and arrange coils ***(F)*** so they do not vibrate or wear against any other surface.
8. Turn ON water supply at shut off valve and tighten any connections that leak.
9. Reconnect refrigerator to electrical power source.
10. To turn ice maker ON, lower wire signal arm.

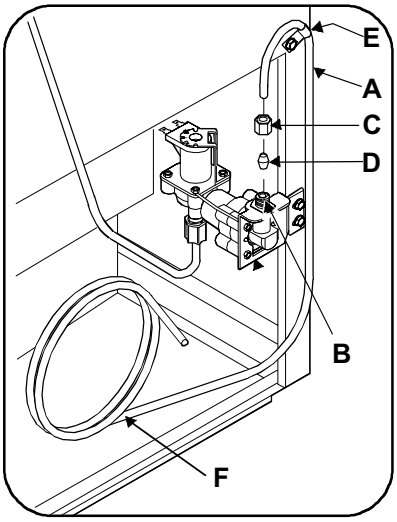

IMPORTANT: It takes approximately 24 hours for the ice maker to begin producing ice. Air in new plumbing lines may cause ice maker to cycle two or three times before making a full tray of ice. New plumbing may cause ice to be discolored or have poor flavor. Discard ice made during the first 24 hours.

Installation (cont'd)

Leveling Your Refrigerator

All four corners of your refrigerator must rest firmly on a solid floor. Your refrigerator is equipped with adjustable front rollers to help level your unit.

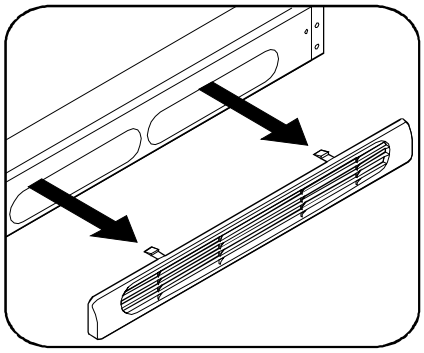

To Level Your Refrigerator

1. Remove toe grille to gain access to adjustment bolts.
2. Use flat-blade screwdriver or $^{3}/_{8}$" hex nut driver to adjust front rollers.
3. Raise the front of the refrigerator enough so that the doors close freely when opened halfway. The refrigerator should slope ¼" to ½" from front to back of unit.
4. Level the refrigerator from side to side by adjusting front rollers screws.
5. Replace toe grille by snapping back into place.

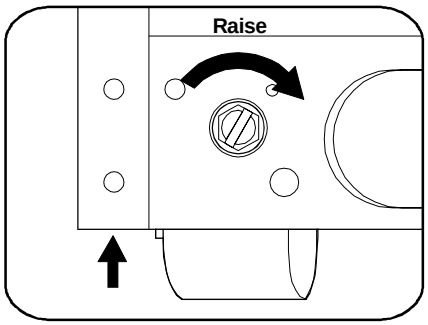

Temperature Controls

Cool Down Period

To ensure safe food storage, allow the refrigerator to operate with the doors closed for at least 8 to 12 hours before loading it with food.

Refrigerator & freezer controls

NOTE: When first setting the controls or when changing a setting, wait 24 hours for the temperature to stabilize before making additional changes.

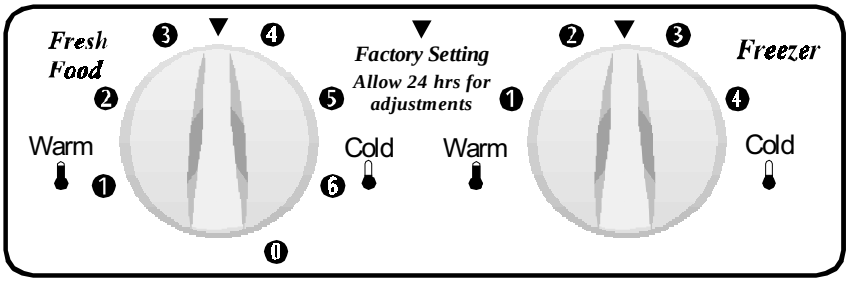

Controls mounted together in fresh food section (some models)

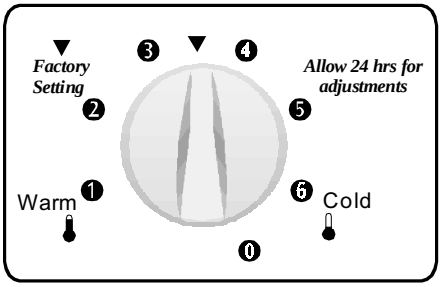

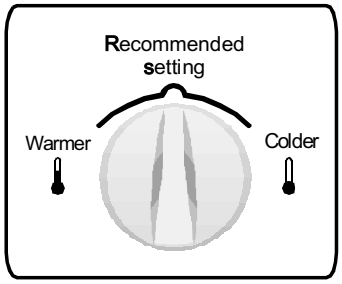

Controls mounted in individual compartments (some models)

Temperature adjustment

- Adjust fresh food first, then freezer control.
- After 24 hours, adjust the controls as needed. **Adjust temperature gradually by moving the knob in small increments.** Allow the temperature to stabilize between adjustments.
- For colder temperatures, turn the knob toward **Cold/Colder**.
- For warmer temperatures, turn the knob toward **Warm/Warmer**.

NOTE: Turning the fresh food control will change temperatures in both compartments. For example, if the fresh food control is turned to a colder setting, the freezer control may have to be adjusted to a warmer setting. Turning the freezer control will change only the freezer temperature.

To maintain temperatures, a fan circulates air in the fresh food and freezer compartments. For efficient circulation, do not block cold air vents with food items.

TEMPERATURE ADJUSTMENT GUIDE

If refrigerator compartment is too warm	Turn fresh food control slightly toward Cold
If refrigerator compartment is too cold	Turn fresh food control slightly toward Warm
If freezer compartment is too warm	Turn freezer control slightly toward Cold/Colder.
If freezer compartment is too cold	Turn freezer control slightly toward Warm/Warmer.
To turn refrigerator off	Turn fresh food control to 0 (zero) and unplug power cord.

WARNING

To avoid risk of electric shock, serious injury or death, remove plug from outlet to disconnect power to the refrigerator. Turning the fresh food temperature control to 0 (zero) turns off the compressor, but does not disconnect the power to the light bulb and other electrical components.

Energy saving tips

- Locate the refrigerator in the coolest part of the room, out of direct sunlight, and away from heating ducts or registers. Do not place the refrigerator next to heat-producing appliances such as a range, oven, or dishwasher. If this is not possible, a section of cabinetry or an added layer of insulation between the two appliances will help the refrigerator operate more efficiently.
- Level the refrigerator to tilt to the back so that the doors close tightly.
- Periodic cleaning of the condenser will help the refrigerator run more efficiently.
- Cover foods and wipe containers dry before placing them in the refrigerator. This cuts down on moisture build up inside the unit.
- Organize the refrigerator to reduce door openings. Remove as many items as needed at one time and close the door as soon as possible.

Looking Inside

⚠ CAUTION

To avoid risk of personal injury or property damage, observe the following:

- Verify shelf is secure before placing items on shelf.
- Handle tempered glass shelves carefully. Shelves may break suddenly if nicked, scratched or exposed to sudden temperature change.

Shelf Adjustment

Fresh food shelves are easily adjusted to suit individual needs.
Before adjusting the shelves, remove all food.

To adjust side-rail shelves (some models):

NOTE: Side-rail shelves are supported on side of unit.

- Remove shelf by pulling forward to stop position.
- Lift front edge up and pull out.

Replace the shelf on any pair of rails by reversing this procedure.

NOTE: Some shelves may be either wire or glass side-rail.

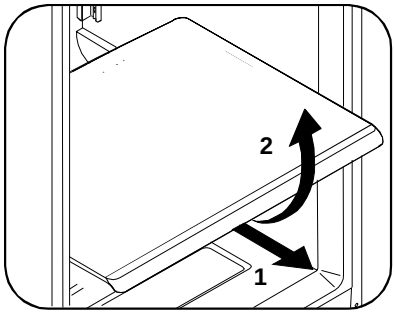

Side-rail Glass Shelf

To adjust cantilever shelves (some models):

NOTE: Cantilever shelves are supported at the back of the refrigerator.

- Lift front edge up.
- Pull shelf out.

Replace the shelf by inserting the hooks at rear of the desired shelf into the wall bracket. Lower the shelf into the slots and lock into position.

Spillsaver™ glass shelves (some models) catch and hold accidental spills. Some models have Easy Glide™ shelves that slide forward for easy access to food and for fast cleaning. Easy Glide™ shelves slide independently of the cantilever brackets by pulling the shelf forward. The shelf can be extended as far as the stop will allow but it is **not** removable from the cantilever bracket.

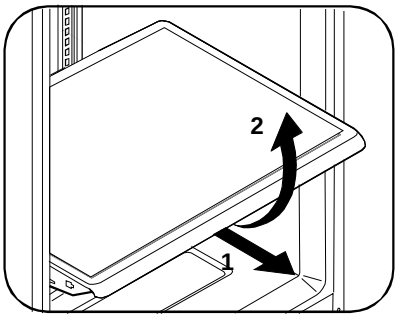

Full Width Cantilever Glass Shelf

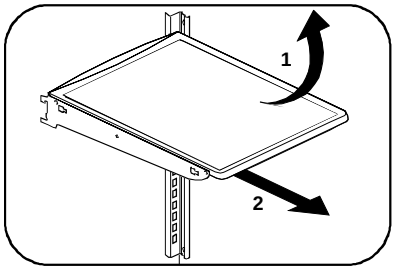

Cantilever Glass Shelf

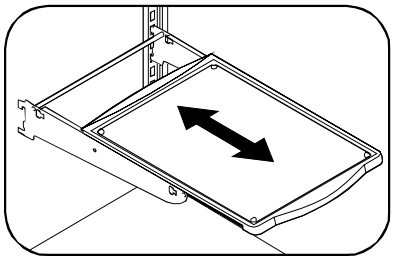
Cantilever Glass Shelf - Easy Glide™

Door storage

Door buckets and door shelves are provided for convenient storage of jars, bottles, and cans. Frequently used items can be quickly selected.

Some models have door shelves or buckets that can accommodate gallon-sized plastic drinking containers and economy-sized jars and containers. Buckets are adjustable for convenient storage.

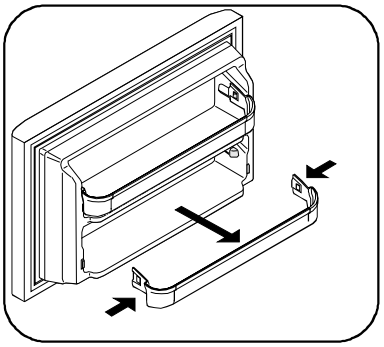

Dairy center

The dairy center, which is warmer than the general food storage section, is intended for short term storage of cheese, spreads or butter.

Adjustable door buckets

Some models have adjustable door buckets that can be moved to suit individual needs.

To move door buckets

1. Lift bucket straight up.
2. Remove bucket.
3. Place bucket in desired position.
4. Lower bucket onto supports until locked in place.

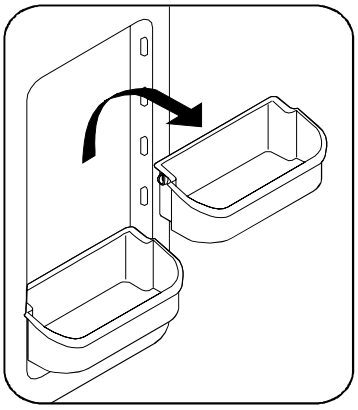

Bucket gripper

Some models have a bucket gripper that lines the inside of the door buckets. The gripper helps prevent objects from sliding in the door bucket. Bucket grippers are removable and are top rack dishwasher safe for easy cleaning.

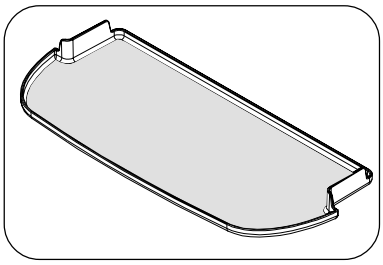

Crispers

The crispers, located under the bottom fresh food shelf, are designed for storing:

- fruits
- vegetables
- other fresh produce

Wash produce in clear water and remove excess water before placing them in the crispers. Items with strong odors or high moisture content should be wrapped before storing.

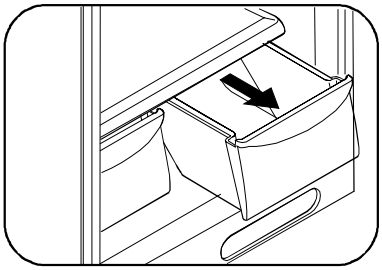

Looking Inside: Special Storage Areas

Food storage tips

Fresh Food Storage

- The fresh food compartment should be kept between 34°F-40°F, with an optimum temperature of 37° F.

Fruits and Vegetables

- The crisper drawers retain moisture to help preserve fruits and vegetables quality longer.

Meat

- Raw meat and poultry should be wrapped securely so leakage and contamination of other foods or surfaces does not occur.

Frozen Food Storage

- The freezer compartment should be kept between 0° and 2° F
- A freezer operates most efficiently when it is at least two thirds full.

Packaging Foods for Freezing

- To minimize dehydration and quality deterioration, use aluminum foil, freezer wrap, freezer bags or airtight containers. Force as much air out of the packages as possible and seal them tightly. Trapped air can cause food to dry out, change color, and develop an off-flavor (freezer burn).
- Wrap fresh meats and poultry with suitable freezer wrap before freezing.
- Do not refreeze meat that has completely thawed.

Loading the Freezer

- Avoid adding too much warm food to the freezer at one time. This overloads the freezer, slows the rate of freezing, and can raise the temperature of frozen foods.
- When freezing fresh food, leave space between the packages, so cold air can circulate freely, allowing food to freeze as quickly as possible.
- Avoid storing hard-to-freeze foods such as ice cream and orange juice on the freezer door shelves. These foods are best stored in the freezer interior where the temperature varies less.

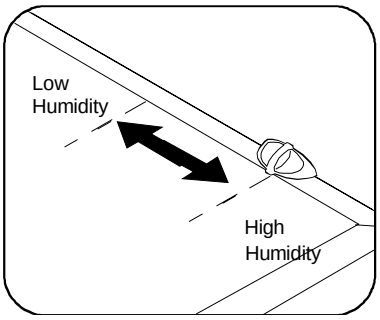

Garden Fresh™ Humidity Control (some models)

The Garden Fresh™ Humidity Control (some models) allows you to adjust the humidity within the crisper. This can extend the life of fresh vegetables that keep best in high humidity.

NOTE: Leafy vegetables keep best when stored with the Humidity Control set on **High Humidity**, or in a drawer without a Humidity Control. This keeps incoming air to a minimum and maintains maximum moisture content. Slide control to **Low Humidity** for produce with skins such as apples or oranges.

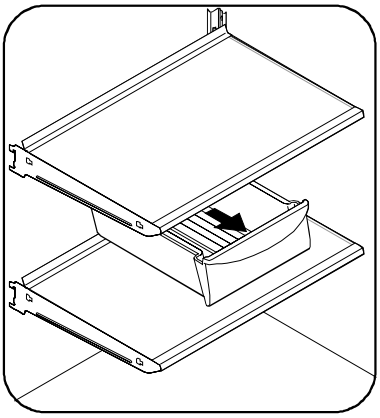

Deli Drawer™ (some models)

Some models are equipped with a Deli Drawer™ for storage of

- luncheon meats
- spreads
- cheeses
- other deli items

Beverage Organizer™ (some models)

The Beverage Organizer™ slides out from underneath the glide-out shelf. This holds up to 12 cans of desired beverages.

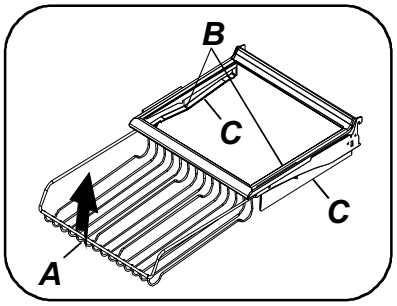

To remove and replace organizer:

- Before removing organizer, empty contents.
- Remove organizer ***(A)*** by pulling organizer forward until it catches on grooves ***(B)*** in shelf rail ***(C)***. Lift organizer front and pull out.
- To replace, guide organizer ***(A)*** into shelf rails ***(C)*** until forward movement is stopped by groove ***(B)***. Lift organizer front and ease organizer toward back of unit.

Ice Service

If your refrigerator has a factory installed automatic ice maker, during the initial start-up of your refrigerator ice will not be produced during the first 24 hours of operation.

Automatic ice makers are optional accessories that may be installed at any time. If you'd like to add an ice maker, contact your local Amana dealer for information.

⚠ CAUTION

To avoid risk of damage to ice maker, observe the following:

- DO NOT place or store anything in ice storage bucket.
- Remember, water quality determines your ice quality. It is best to connect the ice maker to water that is not softened. Chemicals from a malfunctioning softener can damage the ice maker. If the ice maker is connected to soft water, ensure that the softener is maintained and working properly.
- DO NOT place the ice bucket in your dishwasher.

Turning your ice maker on

After the plumbing connections have been completed, the water supply valve must be opened. Place the ice container under the ice maker, pushing it as far back as possible. Lower the wire signal arm to its “down” or ON position. New plumbing connections may cause the first production of ice cubes to be discolored or have an odd flavor. These first cubes should be discarded until the cubes produced are free of discoloration and taste.

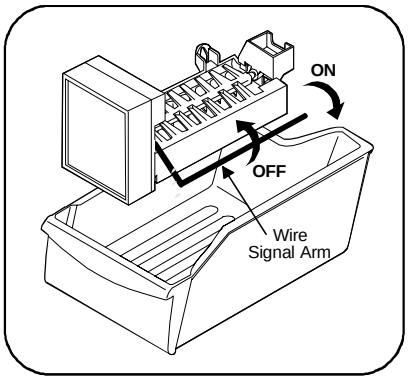

Turning your ice maker off

To stop the ice maker, lift the wire signal arm until it clicks and locks in the “up” or OFF position. The ice maker also turns off automatically when the ice container is full. If your model has an adjustable freezer shelf, place the shelf in the lower position, so that the wire signal arm will hit the ice when the container is full.

Ice maker tips

- Ice cubes stored too long may develop an odd flavor. Empty the ice container and ensure that the wire signal arm is in its “down” or ON position. The ice maker will then produce more ice.
- Occasionally shake the ice container to keep ice separated.
- Keep the wire signal arm in its “up” or OFF position until the refrigerator is connected to the water supply or whenever the water supply is turned off.
- Wash the ice container in warm water with mild detergent. Rinse well and dry. DO NOT put in dishwasher.
- Stop the ice maker when cleaning the freezer and during vacations.
- If the ice maker will be turned off for a long period of time, turn the water supply valve to the closed position.

The following sounds are normal when the ice maker is operating:

- Motor running
- Ice loosening from tray
- Ice dropping into ice container
- Running water
- Water valve opening or closing

NOTE: For more information on these operations, see *Normal Operating Sights and Sounds.*

Normal Operating Sights & Sounds

Understanding The Sounds You May Hear

Your new high-efficiency refrigerator may make unfamiliar sounds. Don't be alarmed, these are all normal sounds. Hard surfaces, such as vinyl or wood floors, walls, and kitchen cabinets may make sounds more noticeable. Listed below are descriptions of some of the most common sounds you may hear, and what is causing them.

A. Evaporator
The flow of refrigerant through the evaporator may create a boiling or gurgling sound.

B. Evaporator Fan
You may hear air being forced through the refrigerator by the evaporator fan.

C. Defrost Heater
During defrost cycles, water dripping onto the defrost heater may cause a hissing or sizzling sound. After defrosting, a popping sound may occur.

D. Automatic Ice Maker
If your refrigerator is equipped with an automatic ice maker, you will hear ice cubes falling into the ice bin.

E. Cold Control & Defrost Timer
These parts can produce a snapping or clicking sound when turning the refrigerator on and off. The timer also produces sounds similar to an electric clock.

F. Condenser Fan
If condenser coils are located underneath your refrigerator as shown in the drawing at the right, you have a condenser fan. You may hear air being forced through the condenser by the condenser fan.

G. Compressor
Modern, high-efficiency compressors operate much faster than older models. The compressor may have a high-pitched hum or pulsating sound.

H. Water Valve
If your refrigerator is equipped with an automatic ice maker, you will hear a buzzing sound as the water valve opens to fill the ice maker during each cycle.

I. Drain Pan
You may hear water running into the drain pan during the defrost cycle.

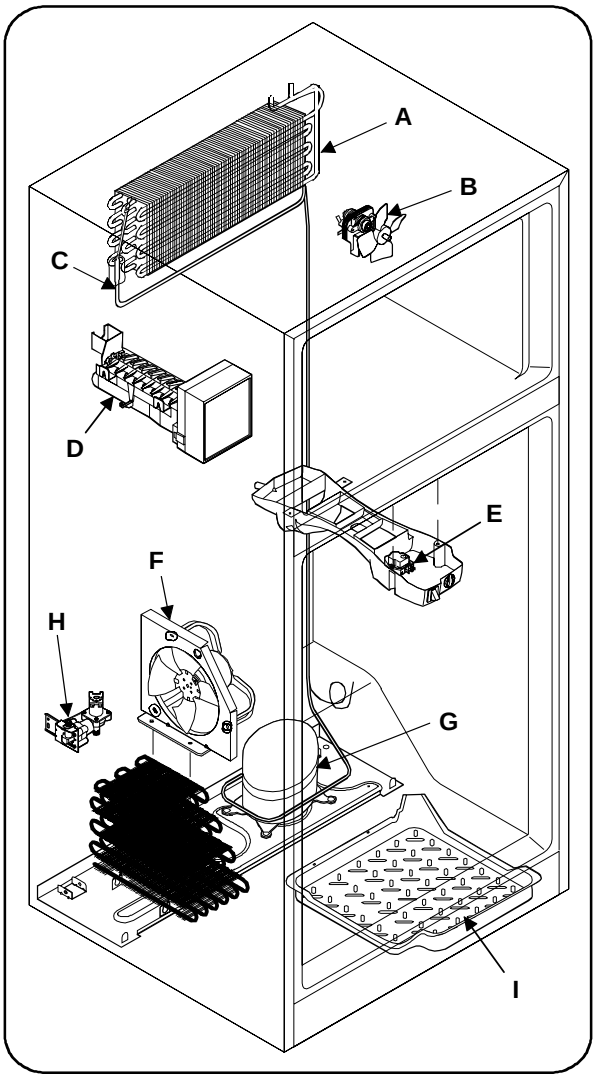

NOTE: Rigid foam insulation in modern refrigerators is very energy efficient, but is not a sound insulator.

IMPORTANT: During the automatic defrost cycle, you may notice a red glow in the vents on the back wall of your freezer compartment. This is normal during the defrost cycle.

Care & Cleaning

CAUTION

To avoid risk of property damage or minor personal injury:

- When moving the refrigerator, pull straight out. Do not shift the refrigerator from side to side as this may tear or gouge the floor covering. If the refrigerator has an automatic ice maker, be careful not to move the refrigerator beyond the plumbing connections.
- Protect soft vinyl or other flooring with cardboard, rugs, or other protective material when moving refrigerator.
- Damp objects stick to cold metal surfaces. Do not touch refrigerated surfaces with wet or damp hands.
- To avoid damage and help the refrigerator run as efficiently as possible, clean the condenser periodically.
- Handle tempered glass shelves carefully. Shelves may break suddenly if nicked, scratched, or exposed to sudden temperature change.
- Always unplug the electrical power cord from the wall outlet before cleaning refrigerator.
- To avoid cracking or warping, DO NOT place buckets, shelves or accessories in dishwasher.

PRECAUTIONS

- Turning the refrigerator temperature control to 0 (zero) turns off the compressor, but does not disconnect electrical power to the light bulb or other electrical components.
- DO NOT use razor blades or other sharp instruments which can scratch the appliance surface when removing adhesive labels. Any glue left from tape or labels can be removed with a mixture of warm water and mild detergent or touch the glue residue with the sticky side of tape you have already removed.
- **DO NOT** remove the serial plate.
- **Never** use metallic scouring pads, brushes, abrasive cleaners or strong alkaline solutions on any surface.
- Keep your refrigerator and freezer clean to prevent odor build up.
- Wipe up any spills immediately and clean both sections at least twice a year.
- **DO NOT** wash any removable parts in a dishwasher.

Care & Cleaning Chart

Part	Cleaning Agent	Tips and Precautions
Interior and Door Liner	Soap and water Baking soda and water	Use 2 tablespoons of baking soda in 1 quart of warm water. Be sure to wring excess water out of sponge or cloth before cleaning around controls, light bulb or any electrical parts.
Door Gaskets	Soap and water	Wipe gaskets with a clean cloth.
Drawers and Door Buckets	Soap and water	Do not wash any removable items (door buckets, drawers, etc.) in dishwasher.
Glass Shelves	Soap and water Glass cleaner Mild liquid sprays	Allow glass to warm to room temperature before immersing in water.
Toe Grille	Soap and water	Vacuum dust from front of toe grille. Remove toe grille. Vacuum backside and wipe with wet cloth or sponge. Rinse and dry.
Exterior and Handles	Soap and water	Do not use commercial household cleaners, ammonia or alcohol to clean handles.
Condenser Coils	Vacuum attachment	A vacuum may be used to clean the condenser mounted underneath fan cooled refrigerators (see illustration on page 16).

Care and Cleaning (cont'd)

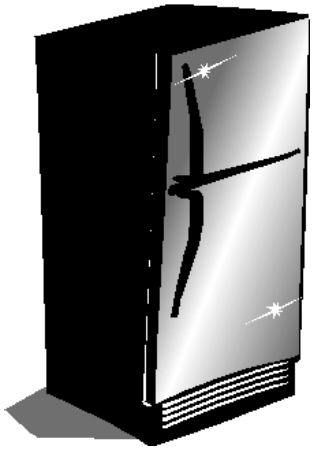

Cleaning Stainless Steel (some models)

Damage to stainless steel finish due to improper use of cleaning products, or using non-recommended cleaning products, is not covered under warranty. For Amana recommended products, call Consumer Affairs at **1(800) 843-0304** or online at **www.amana.com**.

Our stainless steel appliances have been factory finished for high shine and luster. To maintain this quality appearance:

DO NOT USE

- Abrasive powders or liquids
- Citrus based cleaners
- Ammonia
- Steel wool pads
- Abrasive cloths
- Oven cleansers
- Acidic or vinegar based cleaners

USE

- Warm soapy water for routine cleaning
- Soft clean cloths to dry or polish
- Stainless steel cleaner designed for appliances such as ***Amana Cleaning Polish and Conditioner for Stainless Steel (#31960801)***

Can I use liquid cleaners on my stainless steel?

Just because a cleaner is a liquid does not mean it is non-abrasive. Many liquid cleansers designed to be gentle on tile and smooth surfaces still damage stainless steel. Cosmetic damage from using non-recommended products is not covered under warranty.



Citric Acid

Citric acid permanently discolors stainless steel. To prevent damage to the finish of your stainless steel appliance, do not allow these substances to remain on the steel finish:

- mustard
- tomato juice
- marinara sauce
- citrus based sauces
- citrus based products



For best cleaning results

1. Wash surfaces with warm soapy water and a soft, clean cloth or sponge.
2. Rinse surfaces with warm water. Dry surfaces with a soft, clean cloth. **DO NOT** use the following harsh cleaners:
   - abrasive or acidic cleaners (ammonia, chlorine bleach, vinegar-based product, etc.)
   - citrus-based cleaners
   - scouring pads (metal, textured plastic, etc.)

   These items can scratch, discolor, or permanently tarnish surfaces.
3. Follow up rinsing by immediately drying with a soft, clean cloth. This will avoid water spotting on stainless steel finish.

Questions? Comments? Concerns? Contact us!

www.amana.com

or call Consumer Affairs at

1-800-843-0304

Replacing the Freezer or Fresh Food Light Bulbs (some models)

⚠ WARNING

To avoid risk of electrical shock severe personal injury or death, disconnect power to refrigerator before replacing light bulb. After replacing light bulb, reconnect power.

⚠ CAUTION

To avoid the risk of personal injury or property damage, observe the following:

- Allow light bulb to cool.
- To avoid cuts, wear gloves when replacing light bulb.

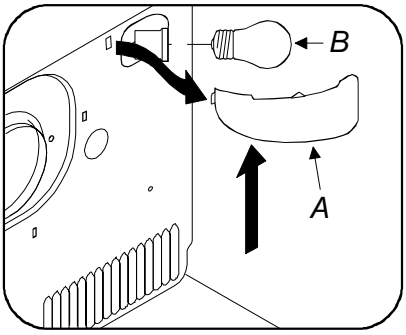

Freezer Light Bulb:

1. Unplug refrigerator
2. Wear gloves as protection against possible broken glass.
3. Unsnap light shield ***(A)*** as shown.
4. Unscrew and replace old bulb ***(B)*** with an appliance bulb of wattage as indicated adjacent to bulb.
5. Replace light shield.
6. Plug the refrigerator back in.

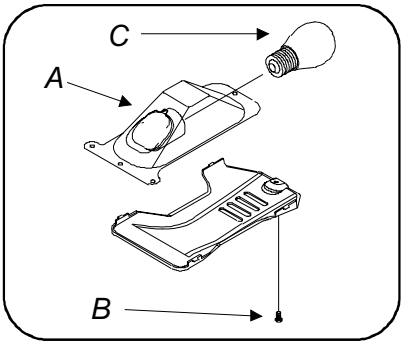

Fresh Food Light Bulb:

1. Unplug refrigerator
2. Remove light bulb cover ***(A)*** by removing screw ***(B)*** at back center. Pull cover down. Replace bulb ***(C)*** with an appliance bulb of wattage as indicated adjacent to bulb.
3. Replace light bulb cover ***(A)*** (by placing cover over light bulb. Insert and tighten screw ***(B)***.
4. Plug the refrigerator back in

Vacation and Moving Tips

Short Vacations	Remove all perishable items from fresh food section. Turn automatic ice maker off, even if you will be gone only a few days.
Long Vacations	Remove all food and ice if you will be gone one month or more. Turn controls to 0 (zero) and disconnect power. Turn off automatic ice maker and turn water supply valve to CLOSED position. Clean interior thoroughly. Leave both doors open to prevent odor and mold build up. Block doors open if necessary.
Moving	Remove all food and ice. If using handcart, load from side. Adjust rollers all the way up to protect them during sliding and moving. Protect cabinet to avoid scratching surface.

Troubleshooting

You may save time and money by checking items below before calling for service. List includes common concerns that are not the result of defective workmanship or materials. If your question is not explained below, contact Amana Consumer Affairs Department at **1(800) 843-0304.**

NOISE

Topic	Possible Cause	Solution
Clicking	Fresh food control clicks when starting or stopping compressor.	Normal operation
Air rushing or whirring	Freezer fan and condenser fan make this noise while operating.	Normal operation
	Defrost timer is advancing in and out of defrost.	Normal operation
Gurgling or boiling sound	Evaporator and heat exchanger refrigerant make this noise when flowing.	Normal operation
Thumping sound	Ice cubes from ice maker (some models) dropping into ice bucket.	Normal operation
Vibrating noise	Compressor makes a pulsating sound while running.	Normal operation
Buzzing noise	Ice maker valve hookup (some models) buzzes when ice maker fills with water.	Normal operation
	Ice maker is in the 'ON' position without water connection.	Stop sound by raising ice maker arm to 'OFF' position. See *Automatic Ice Maker*.
Humming sound	Compressor can make a high pitched hum while operating. See *Normal Operating Sights and Sounds.*	Normal operation.

OPERATION

Topic	Possible Cause	Solution
Refrigerator does not operate	Fresh food control may not be on.	Confirm control is not set to 0 (zero).
	Refrigerator is not plugged in.	Confirm refrigerator is plugged in.
	Fuse is blown, or circuit breaker needs to be reset.	Replace any blown fuses. Check circuit breakers for any tripped circuits. DO NOT change fuse capacity. Plug in another item at that wall outlet to verify operation.
	Unit may be in defrost cycle.	Wait 30 minutes for unit to complete defrost cycle.
	Unit is malfunctioning	Unplug refrigerator. Transfer food to another unit or place dry ice in freezer section to preserve food. Warranty does not cover food loss. Check warranty certificate for specific coverage.
		Phone **1-800-628-5782 inside U.S.A. and 1-319-622-5511 outside U.S.A.** to locate an authorized Amana technician.

OPERATION (cont'd)

Topic	Possible Cause	Solution
Refrigerator runs too frequently	It may be normal to maintain constant temperature.	Normal operation
	Doors may have been opened for an extended period of time.	Allow time for recently added warm food to reach fresh food or freezer temperature
	Fresh food control needs adjusting.	Adjust fresh food control
	Gaskets may not be sealing properly.	Check gaskets for proper seal
Water droplets form on refrigerator	Outside air is humid.	It is normal during high humidity periods or if doors have been opened frequently
	Door gaskets are not sealing properly.	Check door gaskets for proper seal
Garden Fresh™ crispers or Chiller Fresh™ system does not close freely	Package may be blocking drawer.	Check for a package that prevents drawer from closing properly
	Drawer are improperly positioned.	Confirm drawer is in proper position
	Drawer channels are dirty.	Clean drawer channels with warm soapy water. Rinse and dry thoroughly
	Drawer channels need lubrication.	Apply a thin layer of petroleum jelly to drawer channels
	Refrigerator is not level.	Confirm that refrigerator is level
Refrigerator has an odor	Interior is dirty or has odor causing food.	See *Odor Removal* instruction in *Care & Cleaning*
Refrigerator or ice maker makes unfamiliar sounds or seems too loud	It may be normal.	See *Normal Operating Sights and Sounds*

TEMPERATURE

Topic	Possible Cause	Solution
Food temperature appears too warm	See previous sections.	See previous sections
	Warm or hot food has recently been added.	Allow time for recently added warm food to reach fresh food or freezer temperature
	Door is not closing properly.	Check gaskets for proper seal
	Fresh food control needs adjusting.	Adjust fresh food control
	Freezer control temperature is set too warm.	Adjust freezer control to colder setting
Food temperature appears too cold	Fresh food control needs adjusting.	Adjust fresh food control
	Freezer control temperature is set too cold.	Adjust freezer control to warmer setting. Allow several hours for temperature to adjust

Troubleshooting (cont'd)

ICE MAKER

Topic	Possible Cause	Solution
Ice maker is not producing ice	Ice maker arm is not in correct position.	Confirm ice maker arm is down. See *Automatic Ice Maker*
	Ice maker wiring harness may not be completely inserted into proper holes.	Confirm ice maker wiring harness is completely inserted into proper holes
	Household water supply may not be reaching water supply.	Confirm household water supply is reaching water valve. Check water connection procedure in *Installation Instructions*
	Water pressure is too low.	Low water pressure can cause valve to leak. Water pressure must be between 20 to 120 p.s.i. to function properly. Minimum pressure of 35 p.s.i. is recommended for units with water filters: Amana Clean *'n clear*® I #12382901 Amana Clean *'n clear*® II #R0185034
	Copper or plastic tubing may be kinked.	Check for kinks in copper or plastic tubing. Remove kinks or replace tubing
	Improper water valve was installed.	Check water connection procedure in *Installation Instructions.* Self-piercing and 3/16" saddle valves cause low water pressure and may clog the line over time. **Amana is not responsible for property damage due to improper installation or water connection**
	Electrical connections to water valve coil and connector block may not be connected.	Check electrical connections to water valve coil and connector block on refrigerator cabinet
	Freezer section is not working at proper temperature.	Confirm freezer section is operating at proper temperature
Ice cubes have an odor	Freezer compartment is dirty or has odor causing food.	See *Odor Removal* instructions in *Care & Cleaning*
	Ice trays and ice bucket need more frequent cleaning.	Discard ice and clean ice bucket or trays more frequently. Ice cubes are porous and absorb odors easily
Ice cubes stick together or 'shrink'	Ice used infrequently.	Empty ice cube bucket or trays more frequently. If used infrequently, ice cubes may stick together or shrink
Ice forms in inlet tube to icemaker	Household water pressure is low.	Check water pressure. Low water pressure will cause valve to leak. Self-piercing valves cause low water pressure. A minimum of 20 p.s.i. is needed for ice maker to work correctly. **Amana recommends using a saddle valve. Contact 1-800-843-0304 for an Amana dealer for availability. Do not use self-piercing valve. Amana Appliances is not responsible for property damage due to improper installation or water connection**
	Freezer temperature is too high.	See the controls section in this manual for assistance on how to adjust your controls. Freezer is recommended to be between 0° to 2°F (-18° to –17°C)

ICE MAKER (cont'd)

Topic	Possible Cause	Solution
Ice maker is not producing enough ice or ice is malformed or hollow	Ice maker has just recently been installed or a large amount of ice has been used.	Wait 24 hours for ice production to begin and for ice maker to restock after emptied.
	Water pressure is too low.	Low water pressure can cause valve to leak. Water pressure must be between 20 to 120 p.s.i. to function properly. Minimum pressure of 35 p.s.i. is recommended for units with water filters: Amana Clean *'n clear*® I #12382901 Amana Clean *'n clear*® II #rR0185034
	Freezer temperature is too low.	See the controls section in this manual for assistance on how to adjust your controls. Freezer is recommended to be between 0° to 2°F (-18° to –17°C)
Unit is leaking water	Plastic tubing was used to complete water connection.	Amana recommends using copper tubing for installation. Plastic is less durable and can cause leakage. Amana is not responsible for property damage due to improper installation or water connection
	Water pressure is too low.	Low water pressure can cause valve to leak. Water pressure must be between 20 to 120 p.s.i. to function properly. Minimum pressure of 35 p.s.i. is recommended for units with water filters: Amana Clean *'n clear*® I #12382901 Amana Clean *'n clear*® II #rR0185034
	Improper water valve was installed.	Check water connection procedure in *Installation Instructions.* Self-piercing and 3/16" saddle valves cause low water pressure and may clog the line over time. **Amana is not responsible for property damage due to improper installation or water connection**

Amana Refrigerator Warranty

Full One Year Warranty
Full Five Year Warranty on Sealed System Components and Food Compartment Liner

First Year
Amana Appliances will repair or replace, including related labor and travel, any part (f.o.b. Amana Iowa) which proves defective as to workmanship or materials.

Second through Fifth Year
Amana Appliances will repair or replace, including related labor and travel, any sealed system component (compressor, condenser, evaporator, and interconnecting tubing) and repair any food compartment liner (exclusive of door liner) which is defective due to workmanship or materials.

What is not covered by these warranties

- Replacement of household fuses, resetting of circuit breakers, or correction to household wiring or plumbing.
- Normal product maintenance and cleaning, including light bulbs.
- Products with original serial numbers removed, altered, or not readily determined.
- Products purchased for commercial, industrial, rental, or leased use.
- Products located outside of the United States or Canada.
- Premium service charges, if the servicer is requested to perform service in addition to normal service or outside normal service hours or area.
- Adjustments after the first year.
- Repairs resulting from the following:
  - Improper installation, exhaust system, or maintenance.
  - Any modification, alteration, or adjustment not authorized by Amana.
  - Accident, misuse, abuse, fire, flood, or acts of nature.
  - Connections to improper electrical current, voltage supply, or gas supply.
  - Use of improper pans, containers, or accessories that cause damage to the product.

To Receive Warranty Service

Service must be performed by an authorized Amana service representative. Product must be reasonably accessible for service. To schedule service, contact the Amana dealer where you purchased your appliance or contact Amana Appliances Factory Service.

Amana Appliances Factory Service
1-800-628-5782 inside USA

For more information,
Amana Appliances Consumer Services
Amana Appliances
2800 220th Trail
Amana, Iowa 52204
1-800-843-0304 inside USA
(319) 622-5511 worldwide

When contacting Amana Appliances please include the following information:

- Your name, address, and telephone number.
- Model number and serial number of your appliance.
- The name and address of your dealer and the date of purchase.
- A clear description of the problem.
- Proof of purchase (sales receipt).

IN NO EVENT SHALL AMANA BE LIABLE FOR INCIDENTAL OR CONSEQUENTIAL DAMAGES INCLUDING FOOD LOSS.
This warranty gives you specific legal rights, and you may have others which vary from state to state. For example, some states do not allow the exclusion or limitation of incidental or consequential damages, so this exclusion may not apply to you.

Part No 12594101
Printed in U.S.A. 02/01

©2001 Amana Appliances
Amana, Iowa 52204

Amana
BUILT BETTER THAN IT HAS TO BE™

Manual del Propietario

Cubriendo a Amana y a los modelos Amana Distinctions™

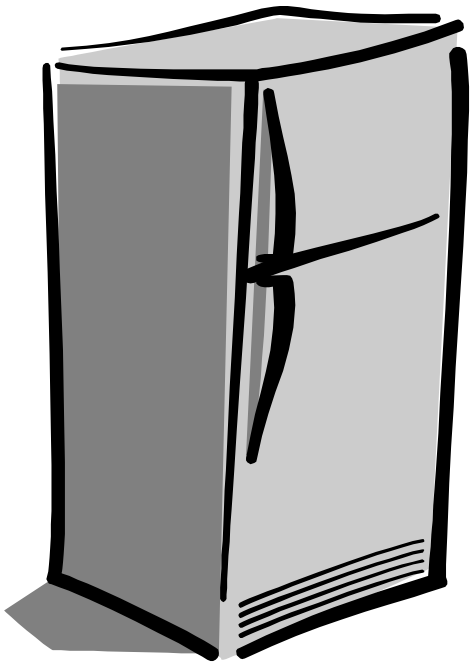

Refrigerador con congelador superior

Conserve las instrucciones para usarlas como referencia futura. Asegúrese de que el manual permanezca con el refrigerador.

Contenido

Introducción 26
Información importante de seguridad 27
Un vistazo a las características 28
Instalación 29
Instrucciones de remoción e inversión de la puerta 30
Conexión de la máquina de hielo al suministro de agua 33
Controles de temperatura 35
Consejos para ahorrar energía 35
Un vistazo al interior 36
Un vistazo al interior: Áreas especiales de almacenamiento 38
Consejos para almacenar alimentos 38
Servicio de hielo 39
Observaciones y sonidos normales de operación 40
Cuidado y limpieza 41
Consejos y cuidado 43
Diagnóstico de averías 44
Garantía 48

Pieza No. 240436802
Referencia 12594101

¡Gracias por adquirir un refrigerador Amana!

Cuando se comunique con Amana, proporcione la información del producto. Ésta se encuentra en la placa de serie, ubicada en la parte interior del lado izquierdo de la sección del refrigerador.

Número de modelo _____

Número de fabricación (P) _____

Número de serie (N/S) _____

Fecha de compra _____

Nombre del distribuidor _____

Dirección del distribuidor _____

Teléfono del distribuidor _____

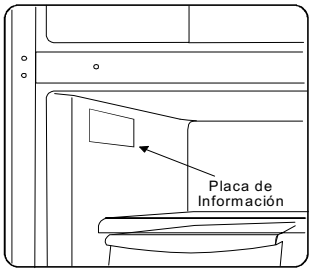

Lea minuciosamente este manual del propietario. Éste le proporcionará la información de instalación apropiada. Si tiene preguntas, llame al Departamento de Asuntos del Cliente al **1-800-843-0304** dentro de los EE.UU. y al **1-319-622-5511** fuera de los EE.UU. También puede comunicarse con nosotros en: **www.amana.com**.

Llene la tarjeta de registro y devuélvala enseguida. Si la tarjeta no está, llame al departamento de asuntos del cliente. **Mantenga una copia del recibo de compra para** uso futuro.

Conserve este manual y el recibo de compra juntos en un lugar seguro para uso futuro o si se requiere servicio bajo la garantía.

Si tiene alguna pregunta, o si necesita localizar un técnico de servicio autorizado dentro de los EE.UU. llame al **1-800-NAT-LSVC (1-800-628-5782),** o si está fuera de los EE.UU. llame al **1-319-622-5511**, o comuníquese con nosotros mediante nuestro sitio web: **www.amana.com**. El servicio bajo garantía debe realizarlo un técnico autorizado de servicio si requiere servicio después de que la garantía se venza.

Como socio de Energy Star®, Amana® ha determinado que este producto* cumple con las normas de Energy Star® de eficiencia de energía.

* Energy Star® corresponde a algunos modelos. Los modelos que califiquen están designados con el logotipo Energy Star® ubicado en el producto.

Plan de servicio extendido Asure™

Amana Appliances ofrece un servicio de protección a largo plazo para este nuevo refrigerador. El Plan de servicio extendido Asure® cubre piezas funcionales, mano de obra y cargos de transporte, está diseñado especialmente para complementar la excelente garantía de Amana. Llame al **1-800-528-2682** o comuníquese con nosotros en **www.amana.com** para obtener información.

Piezas y accesorios

Compre piezas de repuesto y accesorios adicionales por teléfono. Para pedir accesorios de su producto Amana, llame al **1-800-843-0304** dentro de los EE.UU., o al **319-622-5511** fuera de los EE.UU.

Ahorre tiempo y dinero

Si algo le parece inusual, revise la sección "Diagnóstico de averías", la cual está diseñada para ayudarle a resolver problemas antes de tener que llamar para solicitar servicio. Si tiene preguntas, llame al o escríbanos a:

Consumer Affairs Department

Amana Appliance
2800 - 220th Trail
Amana, Iowa 52204
1-800-843-0304 (dentro de EE.UU.)
1-319-622-5511 (fuera de EE.UU.)
www.amana.com

Para obtener más información acerca de este producto Amana, Visite nuestro sitio Web

www.amana.com

o bien llame al Departamento de Asuntos del Cliente al

1-800-843-0304

INFORMACIÓN IMPORTANTE DE SEGURIDAD

Reconozca los símbolos, las palabras y las etiquetas de seguridad

⚠ PELIGRO

PELIGRO —Riesgos inminentes que **CAUSARÁN** lesiones personales graves o la muerte.

⚠ ADVERTENCIA

ADVERTENCIA — Riesgos o prácticas inseguras que **PODRÍAN** causar lesiones personales graves o la muerte.

⚠ PRECAUCIÓN

PRECAUCIÓN —Riesgos o prácticas inseguras que **PODRÍAN** causar lesiones personales menores o daños materiales o del producto.

Lo que necesita saber acerca de las instrucciones de seguridad

Las advertencias y las instrucciones importantes de seguridad que aparecen en este manual no tienen el propósito de cubrir todas las condiciones posibles que podrían ocurrir. Debe usarse sentido común, precaución y cuidado cuando se instale, se realice mantenimiento o se opere el congelador.

Siempre comuníquese con el distribuidor, concesionario, agente de servicio o fabricante para los asuntos relacionados con problemas o condiciones que no entienda.

⚠ ADVERTENCIA

Para evitar el riesgo de incendio, descarga eléctrica, lesiones graves o la muerte cuando use el refrigerador, siga estas precauciones básicas:

1. Lea todas las instrucciones antes de usar el refrigerador.
2. Observe todos los códigos y reglamentos locales.
3. Asegúrese de seguir las instrucciones de conexión a tierra.
4. Consulte a un electricista calificado si no está seguro que el aparato está bien polarizado o conectado a tierra.
5. NO lo conecte a tierra en una tubería de gas.
6. NO lo conecte a tierra en una tubería de agua fría.
7. NO modifique la clavija del cordón eléctrico. Si la clavija no cabe en el tomacorriente, haga que un electricista calificado instale uno apropiado.
8. NO quite la etiqueta de advertencia del cordón eléctrico.
9. No altere los componentes internos de control.
10. NO repare ni reemplace ninguna pieza del refrigerador ni trate realizar ningún tipo de servicio, a menos que se recomiende específicamente en las instrucciones de mantenimiento del usuario.
11. Siempre desconecte el refrigerador del suministro eléctrico antes de realizar algún servicio. Desconecte el cordón eléctrico sujetando la clavija, no el cordón.
12. Instale el refrigerador de acuerdo con las instrucciones de instalación. Todas las conexiones de agua, energía eléctrica y conexión a tierra deben cumplir con los códigos locales y debe realizarlas personal con licencia cuando se requiera.
13. Mantenga el refrigerador en buenas condiciones. Golpear o dejar caer el refrigerador puede dañar la unidad o causar un mal funcionamiento o goteras. Si se daña, haga que un técnico calificado de servicio lo revise.
14. Reemplace las clavijas y los cordones eléctricos desgastados.
15. Siempre lea y siga las instrucciones del fabricante de almacenamiento y ambiente ideal para los artículos que se almacenarán en el refrigerador.
16.



⚠ PELIGRO

Para evitar el riesgo de lesiones o la muerte, siga las precauciones básicas de desecho que aparecen a continuación:

Forma apropiada de desechar el refrigerador

IMPORTANTE: Los niños atrapados y asfixiados en refrigeradores no es cosa del pasado. Los refrigeradores que se arrumban o abandonan; aun cuando sea "sólo por unos cuantos días", continúan siendo un peligro. Si desecha un refrigerador viejo, sírvase seguir las siguientes instrucciones para ayudar a prevenir un accidente.

ANTES DE TIRAR SU REFRIGERADOR O CONGELADOR VIEJO:

- Quítele las puertas.
- Déjele las repisas puestas para que los niños no puedan meterse con facilidad.

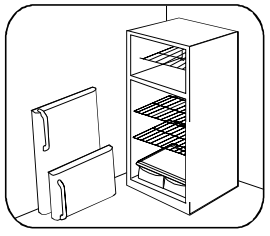

CONSERVE ESTAS INSTRUCCIONES

Un vistazo a las características

Si estas características son diferentes a las suyas

Esta ilustración muestra la variedad de características que están disponibles en la línea de productos. Su refrigerador podría no tener todas las características que se indican. La ilustración muestra un solo arreglo posible de las características interiores. Algunas características, tales como las repisas ajustables pueden acomodarse en donde sean más convenientes para usted. Para determinar si un artículo puede moverse a un lugar distinto, vea *Un vistazo al interior.*

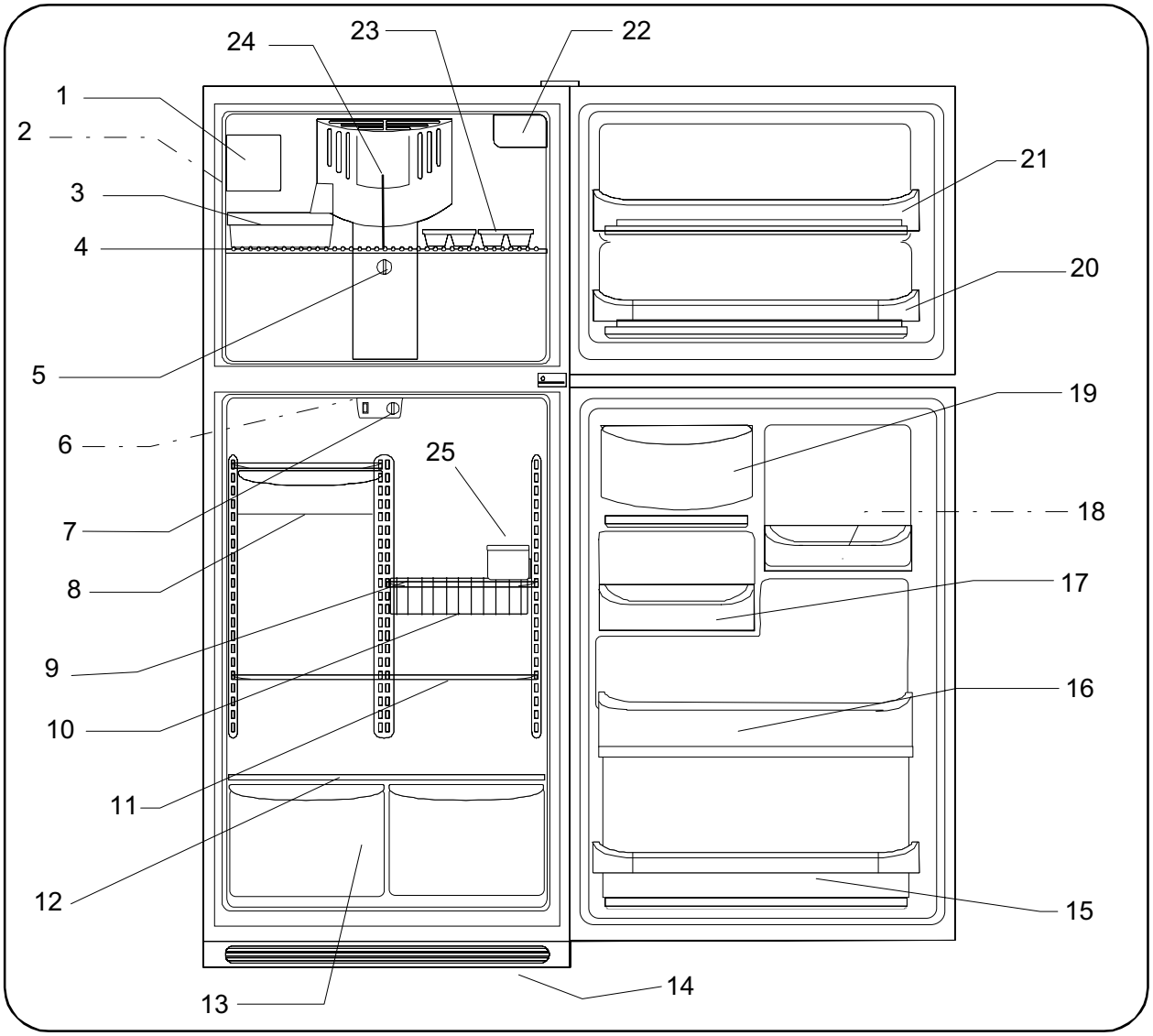

1. Máquina de hielo
2. Parrilla de servicio de hielo (no se muestra)
3. Recipiente para hielo
4. Repisa del congelador
5. Control del congelador
6. Foco del refrigerador (no se muestra)
7. Control de los alimentos frescos
8. Cajón de carnes frías y quesos
9. Repisa de medio ancho
10. Organizador de bebidas (Beverage Organizer®)
11. Repisa de ancho completo
12. Cubierta del cajón de frutas y verduras
13. Cajones de frutas y verduras
14. Parrilla inferior
15. Repisa de la puerta
16. Repisa cerrada de la puerta
17. Recipiente ajustable de la puerta
18. Sujetador del recipiente (no se muestra)
19. Centro para productos lácteos
20. Repisa de la puerta
21. Repisa cerrada de la puerta
22. Foco del congelador
23. Bandeja de hielos
24. Divisor vertical de repisa
25. Recipiente de uso general

Instalación

⚠ PRECAUCIÓN

Para evitar el riesgo de daños materiales, siga las siguientes instrucciones:
- **NO** obstruya la parrilla inferior en la parte inferior del refrigerador. Es esencial que tenga suficiente circulación de aire para que funcione apropiadamente el refrigerador.
- Proteja los pisos de vinilo suave u otros tipos de piso con cartones, alfombras u otros materiales protectores cuando mueva el refrigerador.

Este *Manual del propietario* ofrece instrucciones de operación específicas para su modelo. Use el refrigerador tal como se indica en este manual solamente. **Antes de encender el refrigerador, siga estos importantes pasos**.

Ubicación

- Elija un lugar que esté cerca de un tomacorriente eléctrico polarizado y conectado apropiadamente a tierra. **NO use una extensión eléctrica ni una adaptador de clavija**.
- Si es posible, coloque el refrigerador en donde no reciba los rayos solares directamente y alejado de la estufa, la lavaplatos u otras fuentes de calor.
- El refrigerador debe instalarse en un piso que esté bien nivelado y lo suficientemente resistente para el refrigerador completamente cargado.
- Considere la disponibilidad del suministro de agua para los modelos equipados con máquina de hielo.
- **NO** instale el refrigerador en donde la temperatura baje a más de 55°F (13°C) o suba a más de 110°F (43°C). El compresor no podrá mantener la temperatura apropiada adentro del refrigerador.

Espacios libres de instalación

- El refrigerador debe colocarse de manera que permita un acceso fácil al mostrador cuando se saquen los alimentos. Para lograr esto, la dirección en la que se abren las puertas puede invertirse. Vea la sección *Instrucciones de remoción e inversión de la puerta*.
- Deje los espacios libres que se indican a continuación para facilitar la instalación, para la circulación apropiada de aire y para las conexiones de plomería y eléctricas:

  Parte superior ..... $^3/_8$" (0,95 cm)

  Lados* ..... $^3/_8$" (0,95 cm)

  Parte posterior ..... 1" (2,54 cm)

  ***** Si su refrigeradora está ubicada de manera que el lado de la bisagra de la puerta se encuentra contra una parred, debreá dejar un espacio adicional para que la puerta pueda abrirse más.

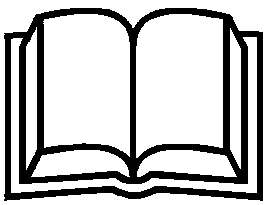

El paquete de materiales impresos contiene:

- Botones de clavija
- Cubierta de bisagras (en algunos modelos)
- Traba adhesiva de adorno (en algunos modelos)
- Manual del propietario
- Cople del suministro de agua (en algunos modelos)

Instalación (continuación)

Instrucciones de remoción e inversión de la puerta

IMPORTANTE:
- Conserve todos los tornillos para volver a usarlos.
- Para la remoción del adorno del asa y el tapón de los alimentos frescos use una espátula si es necesario, **la hoja de la herramienta debe estar recubierta con cinta protectora *masking* para no dañar el acabado del refrigerador**. Para los tapones en los que usará un destornillador o un saca tuercas, use la herramienta apropiada para evitar dañar los tapones.

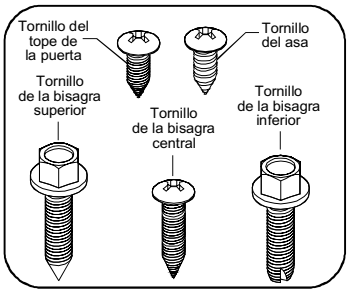

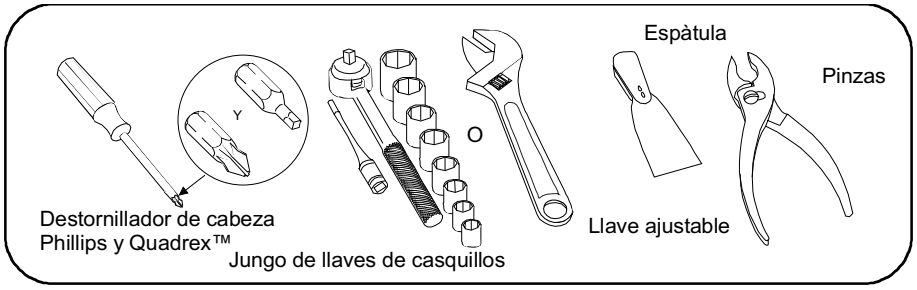

Para quitar las puertas

⚠ ADVERTENCIA

Para evitar el riesgo de descargas eléctricas que puedan producir lesiones personales graves o la muerte, desconecte el suministro eléctrico al refrigerador antes de quitar las puertas. Después de volver a colocarlas, conecte nuevamente el suministro eléctrico.

IMPORTANTE: Para evitar dañar el acabado interior, quite los recipientes y las repisas de la puerta del congelador y del refrigerador antes de realizar la inversión de la puerta. Coloque las puertas con el lado interior hacia abajo sobre la alfombra o en una superficie protegida.

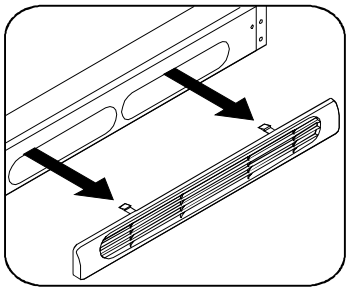

1. Quite la rejilla inferior sacándola a presión.

2. Si está sujeta, quite la cubierta de la bisagra ***(A–en algunos modelos).*** La cubierta de la bisagra superior se saca a presión. Mientras sostiene la puerta del congelador, quite la bisagra superior ***(B)*** usando un destornillador hexagonal de 3/8" (0,95 cm) para quitar los tornillos ***(C).*** **NOTA:** Algunos modelos contienen la cubierta de la bisagra en el paquete de materiales impresos.

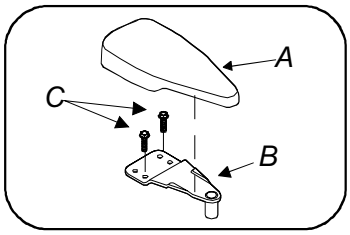

3. Levante la puerta del congelador para sacarla del pasador de la bisagra central ***(D)***.

4. Mientras sostiene la puerta de la sección de alimentos frescos, quite el pasador de la bisagra central ***(D)*** del soporte de la bisagra central ***(E)*** con la llave ajustable. Quite y conserve todas las cuñas redondas de arandela, si hay alguna.

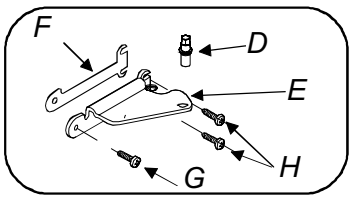

5. Quite la puerta de la sección de alimentos frescos levantándola para sacarla del pasador de la bisagra inferior ***(I).***

6. Quite el soporte de la bisagra central ***(E)*** y la cuña ***(F)*** sacando el tornillo ***(G)*** y aflojando los dos tornillos ***(H)*** con el destornillador Quadrex®.

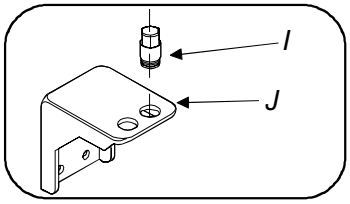

7. Quite la bisagra inferior ***(J)*** con el destornillador hexagonal de 3/8" (0,95 cm). Quite el pasador ***(I)*** con una llave ajustable. Quite y conserve todas las cuñas redondas de arandela, si existe alguna.

Instrucciones de remoción e inversión de la puerta

Invierta las bisagras

1. Transfiera dos tornillos hexagonales de la esquina superior del gabinete a los orificios que quedaron al quitar la bisagra superior.
2. Transfiera un tornillo Phillips del área opuesta a la bisagra del centro al orificio que quedó al quitar la bisagra central.
3. Transfiera todas las bisagras y las cuñas al lado opuesto del gabinete.
   - Coloque de nuevo el pasador ***(A)*** de la bisagra inferior en el soporte ***(B)*** de la bisagra inferior en el orificio ***(C)*** hacia afuera del gabinete.
   - Instale los tornillos de la bisagra superior sin apretarlos para dejar espacio suficiente para volver a instalar la puerta.

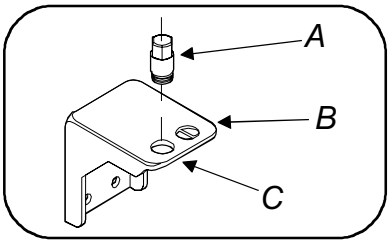

Retire los topes de la puerta

1. Destornille el tornillo Phillips y quite el tope de la puerta ***(A)*** del borde inferior de las puertas del refrigerador y del congelador. Conserve todos los tornillos para volver a colocar el tope de la puerta.

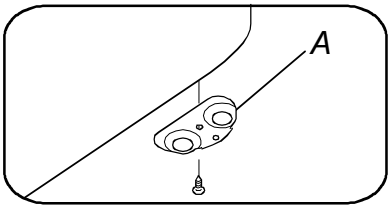

Invierta de las asas

1. Quite los tapones ***(A y B)*** del lado superior de la puerta del congelador.
2. Para quitar el asa ***(C),*** quite dos tornillos de montaje Phillips ***(D)*** en el borde superior de la puerta del congelador. Quite dos tornillos Phillips ***(E)*** del asa en la parte inferior de la puerta del congelador.
3. Instale el asa ***(C)*** en el lado opuesto de la puerta y asegúrela con cuatro tornillos del paso anterior.
4. Inserte los tapones ***(A)*** y el tapón del orificio ***(B)*** dentro de los orificios en la parte superior de la puerta.
5. Quite los tapones ***(F y G)*** y un tapón ***(H)*** de la puerta del refrigerador.
6. Con una espátula saque a presión con cuidado el adorno ***(I)*** del asa del lado del refrigerador hasta que salga.
7. Para los modelos de adorno extendido – Con cuidado saque el adorno de la puerta en las áreas de trabado del adorno ***(N)*** hasta que el adorno se salga de la puerta.
8. Quite el tornillo Phillips ***(K)*** del asa del refrigerador ***(M).*** Quite dos tornillos Phillips ***(L)*** de la parte superior del asa ***(M).***
9. Instale el asa ***(M)*** en el lado opuesto del refrigerador y asegúrela con los tornillos del paso anterior.
10. Para los modelos de adorno extendido – Deslice ambas trabas del adorno fuera del adorno.
11. Para los modelos de adorno extendido – Inserte la nueva traba adhesiva del adorno dentro de éste (se encuentra en el paquete de materiales impresos en algunos modelos).
12. Coloque a presión el adorno ***(I)*** en el asa de la sección de alimentos frescos. Alinee cuidadosamente el adorno y presiónela en los lugares de trabado del adorno ***(N)*** (Modelos de adorno extendido).
13. Inserte los tapones ***(F, G y H)*** dentro de los orificios en la parte superior y delantera de la puerta.

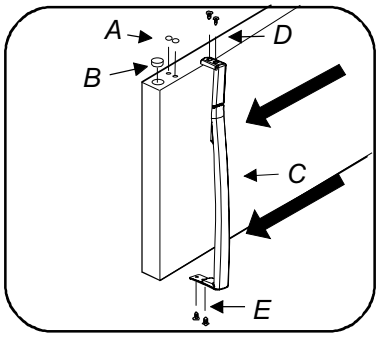

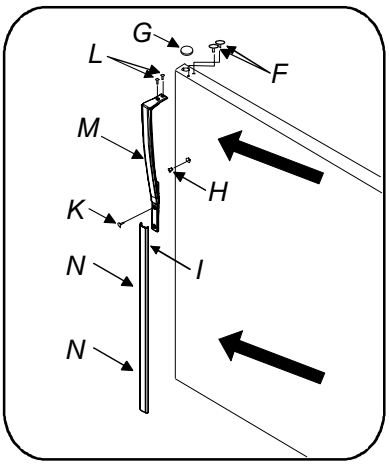

Instalación (continuación)

Instrucciones de remoción e inversión de la puerta (continuación)

Invierta los topes de la puerta

1. Monte los topes de la puerta ***(A)*** en el lado opuesto del asa en la parte inferior de las puertas.

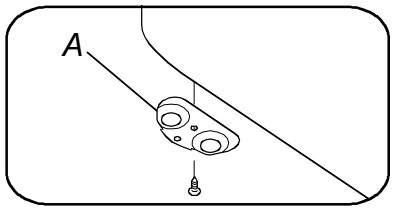

Para volver a colocar las puertas

1. Coloque la puerta del refrigerador en el pasador de la bisagra inferior. Instale el pasador de la bisagra central en el soporte de la bisagra central. Coloque las cuñas redondas de arandela (si se encuentra alguna) en el pasador de la bisagra central.
2. Coloque la puerta del congelador en el pasador de la bisagra central.
3. Coloque de nuevo las bisagras superiores.
4. Vuelva a instalar la rejilla inferior colocándola a presión en su lugar.

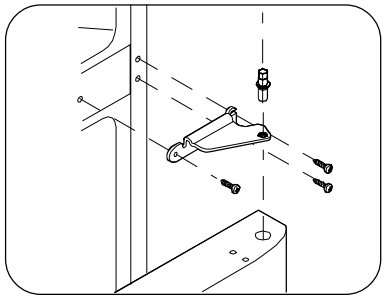

NOTA: Si tiene una máquina automática de hielos, vaya a la sección *Conexión del suministro de agua a la máquina opcional de hielos*. Si no es así, vaya directamente a la sección *Nivelación del refrigerador.*

Conexión del suministro de agua a la Máquina de hielos (en algunos modelos)

⚠ ADVERTENCIA

Para evitar el riesgo de descarga eléctrica, lesiones personales graves o la muerte, desconecte el refrigerador de la fuente de energía eléctrica antes de conectarlo a la tubería del suministro de agua al refrigerador.

⚠ PRECAUCIÓN

Para evitar el riesgo de daños materiales:

- Se recomienda usar tubería de cobre para el suministro de agua. Las tuberías de suministro de agua de plástico de ¼" (0,64 cm) NO se recomiendan ya que incrementan substancialmente el potencial de que aparezcan fugas de agua. Los fabricantes no serán responsables por los daños si se usa tubería de plástico para la línea de agua.
- NO instale la tubería de agua en áreas en donde la temperatura sobrepase el punto de congelación.
- Las sustancias químicas de un suavizante de agua que funcione mal pueden dañar la máquina de hielos. Si la máquina de hielos está conectada a un suavizante de agua, asegúrese de que el suavizador reciba mantenimiento regular y que funcione correctamente.
- Asegúrese de que las conexiones de la línea de suministro de agua cumplan con todos los códigos locales de plomería.
- Proteja el piso suave de vinilo u otros tipos de pisos con cartones, alfombras u otros materiales protectores cuando mueva el refrigerador.
- Verifique que la presión del agua a la válvula de agua esté entre 20 y 120 libras por pulgada cuadrada.
- La tubería de cobre debe usarse donde la temperatura sea de 55°F (13°C) o más alta para evitar que se congele.
- Comience el ajuste de los adaptadores y las tuercas a mano para evitar que se barran las roscas. Apriete el adaptador y las tuercas con una llave. No apriete de más.
- Revise si hay fugas de agua y corrija si es necesario antes de volver a colocar el refrigerador en su lugar normal, y 24 horas después de la conexión.

Conexión de la máquina de hielo al suministro de agua

IMPORTANTE

- Antes de conectar el suministro del agua, comuníquese con un plomero para conectar la tubería de cobre a la plomería en conformidad con los códigos y los reglamentos locales.
- **NO use válvulas de sillín ni de perforación de 3/16" (0,48 cm).** Ambas reducen el flujo de agua, desarrollan sedimentos más rápidamente y pueden causar fugas si se trata de repararlos.
- El tipo correcto de válvula de cierre requiere que se taladre un orificio de ¼" (0,64 cm) encima o por un lado (no en la parte inferior de la tubería horizontal) de la tubería de suministro de agua antes de realizar la instalación de la válvula.

Materiales requeridos:

- Tubería flexible de cobre de ¼" (0,64 cm) de diámetro exterior
- Destornillador de hoja plana
- Llave de extremo abierto de ½" (1,27 cm)
- Destornillador Phillips

El largo de la tubería de cobre debe llegar de la conexión de suministro de agua hasta el puerto de entrada de la válvula de agua en la parte posterior del refrigerador más 8 pies (2 m) adicionales para el anillo de servicio. Un anillo de servicio permitirá que el refrigerador pueda separarse de la pared sin tener que desconectar la tubería.

Procedimiento

1. Desconecte el refrigerador de la fuente de energía eléctrica.
2. Coloque el extremo de la tubería del suministro de agua ***(A)*** dentro de un lavadero o una tina. ABRA el suministro de agua y enjuague la línea de agua hasta que salga limpia. CIERRE el suministro de agua.
3. Destornille la tapa de plástico de la entrada de la válvula de agua ***(B)*** y deséchela.
4. Deslice la tuerca de compresión de cobre ***(C),*** luego la férula de cobre (manguito) ***(D)*** dentro de la tubería de suministro de agua, como se muestra.
5. Empuje la tubería de suministro de agua ***(A)*** dentro de la entrada de la válvula de agua ***(B)*** tanto como sea posible ¼" (0,64 cm). Deslice la férula de cobre ***(D)*** (manguito) dentro de la entrada de la válvula ***(B)*** y apriete a mano la tuerca de compresión ***(C)*** dentro de la válvula. Apriete otra media vuelta con una llave; **NO** apriete de más.
6. Con la abrazadera de acero ***(E)*** y el tornillo, asegure la tubería de suministro de agua al panel posterior del refrigerador como se indica.
7. Enrede el exceso de tubería de suministro de agua (como 2 ½ vueltas) detrás del refrigerador como se muestra y acomode la parte enredada ***(F)*** de manera que no vibre ni se desgaste contra alguna superficie.
8. ABRA el suministro de agua en la válvula de cierre y apriete las conexiones que goteen.
9. Vuelva a conectar el refrigerador a la fuente de energía eléctrica.
10. Para ENCENDER la máquina de hielos, baje el brazo de alambre de señal.

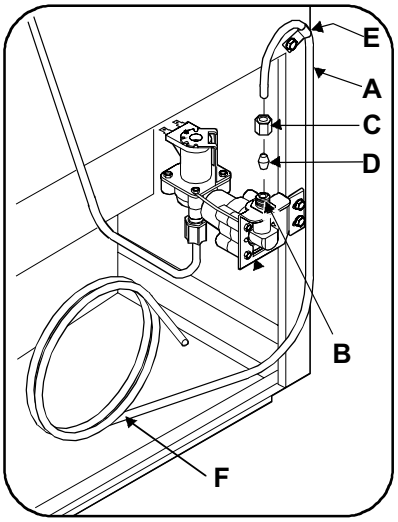

IMPORTANTE: La máquina de hielos se tarda aproximadamente 24 horas para comenzar a producir hielo. El aire en la nueva tubería de plomería puede hacer que la máquina se cicle dos o tres veces antes de producir una bandeja completa de hielos. La plomería nueva puede hacer que los hielos estén decolorados o tengan mal sabor. Deseche los hielos que se produzcan durante las primeras 24 horas.

Instalación (continuación)

Nivelación del refrigerador

Las cuatro esquinas del refrigerador deben estar firmemente apoyadas en un piso sólido. Su refrigerador está equipado con rodillos delanteros ajustables para ayudar a nivelar la unidad.

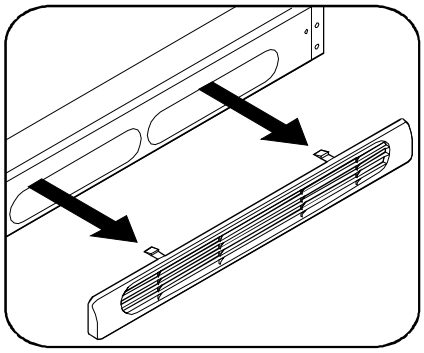

Para nivelar el refrigerador

1. Quite la rejilla inferior para obtener acceso a los pernos de ajuste.
2. Use un destornillador plano hexagonal de 3/8" (0,95 cm) para ajustar los rodillos del frente.
3. Levante la parte delantera del refrigerador lo suficiente para que las puertas se cierren con libertad cuando las abra a la mitad. El refrigerador debe estar inclinado de ¼" (0,64 cm) a ½" (1,27 cm) de la parte delantera a la posterior de la unidad.
4. Nivele el refrigerador de lado a lado ajustando los tornillos de los rodillos delanteros.
5. Vuelva a instalar la rejilla inferior colocándola a presión en su lugar.

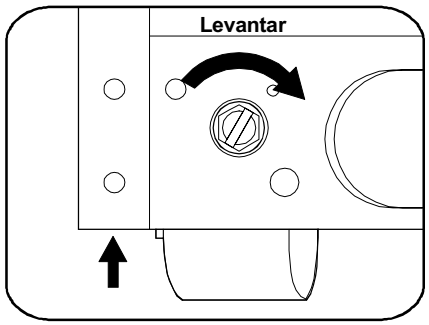

Controles de temperatura

Período de enfriamiento

Para garantizar la seguridad del almacenamiento de alimentos, permita que el refrigerador funcione con las puertas cerradas durante cuando menos 8 a 12 horas antes de colocar los alimentos.

Controles del refrigerador y del congelador

NOTA: Cuando ajuste los controles por primera vez o cuando cambie un ajuste, espere 24 horas para que la temperatura se estabilice antes de hacer cambios adicionales. changes.

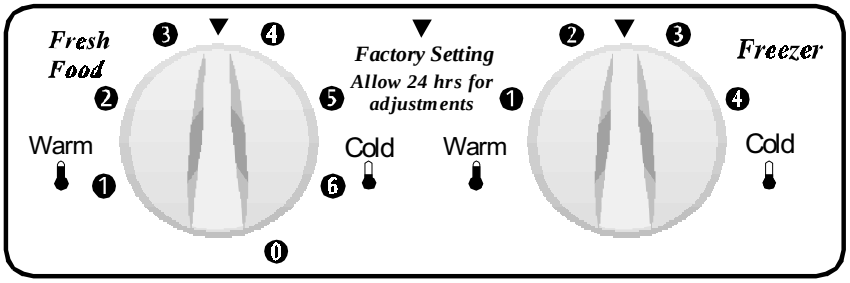

Controles montados juntos en la sección de alimentos frescos (en algunos modelos)

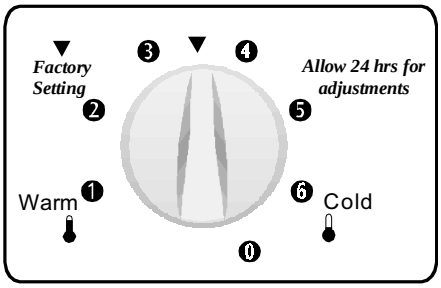

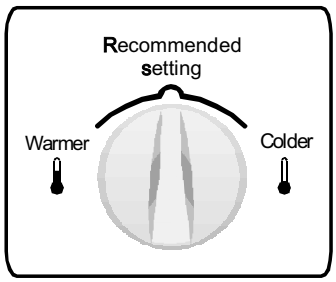

Controles montados en compartimientos individuales (en algunos modelos)

Ajuste de la temperatura

- Ajuste primero la sección de alimentos frescos, después el control del congelador.
- Después de 24 horas, ajuste los controles según sea necesario. **Ajuste la temperatura gradualmente moviendo la perilla en incrementos pequeños.** Permita que la temperatura se estabilice entre los ajustes.
- Para temperaturas más frías, gire la perilla hacia **Cold** (fría).
- Para temperaturas menos frías, gire la perilla hacia **Warm** (menos fría).

NOTA: Al girar el control de alimentos frescos, se cambiarán las temperaturas de los dos compartimientos. Por ejemplo, si el control de los alimentos frescos está colocado en un ajuste más frío, el control del congelador podría tener que ajustarse a un ajuste menos frío. Al girar el control del congelador se cambiará solamente la temperatura del congelador.

Para mantener las temperaturas, un ventilador de aire circula aire en los compartimientos de alimentos frescos y del congelador. Para obtener una circulación eficiente, no obstruya las ventilas de aire frío con artículos alimenticios.

GUÍA DE LOS AJUSTES DE TEMPERATURA

Si el compartimiento del refrigerador está demasiado tibio	Gire el control de alimentos frescos hacia *cold* (frío)
Si el compartimiento del refrigerador está demasiado frío	Gire el control de alimentos frescos levemente hacia *warm* (menos frío)
Si el compartimiento del congelador está demasiado tibio	Gire el control del congelador levemente hacia *cold* (frío)
Si el compartimiento del congelador está demasiado frío	Gire el control del congelador levemente hacia *warm* (menos frío)
Para apagar el refrigerador	Gire el control de alimentos frescos a 0 (cero) y desconecte el cordón eléctrico.

⚠ ADVERTENCIA

Para evitar el riesgo de descargas eléctricas, lesiones graves o la muerte, saque la clavija del tomacorriente para desconectar el suministro eléctrico del refrigerador. Al girar el control de temperatura de alimentos frescos a 0 (cero) se apaga el compresor, pero no desconecta el suministro eléctrico al foco ni a los otros componentes eléctricos.

Consejos para ahorrar energía

- Coloque el refrigerador en la parte más fresca de la habitación, alejado de los rayos directos del sol y de los ductos o registros de la calefacción. No coloque el refrigerador junto a electrodomésticos que produzcan calor tales como estufas, hornos o lavaplatos. Si esto no es posible, una sección del gabinete o una capa de aislante añadida entre los dos electrodomésticos ayudará al refrigerador a funcionar más eficientemente.
- Nivele el refrigerador para inclinarlo hacia atrás de tal manera que las puertas cierren firmemente.
- La limpieza periódica del condensador ayudará a que el refrigerador funcione más eficientemente.
- Cubra los alimentos y limpie los recipientes para secarlos antes de colocarlos en el refrigerador. Esto reduce la acumulación de humedad adentro del refrigerador.
- Organice el refrigerador para reducir la cantidad de veces que se abre la puerta. Saque tantos artículos como necesite a la vez y cierre la puerta tan pronto como sea posible.

Un vistazo al interior

⚠ PRECAUCIÓN

Para evitar el riesgo de lesiones personales o daños materiales, observe lo siguiente:
- Verifique que la repisa esté segura antes de colocar artículos sobre ella.
- Maneje cuidadosamente las repisas de vidrio templado. Éstas pueden quebrarse repentinamente si están desportilladas, raspadas o si se exponen a un cambio de temperatura repentino.

Ajuste de las repisas

Las repisas de alimentos frescos pueden ajustarse con facilidad para satisfacer las necesidades individuales. Antes de ajustar las repisas, saque los alimentos.

Para ajustar las repisas con rieles laterales (en algunos modelos):

NOTA: Las repisas con rieles laterales están apoyadas a los lados de la unidad.

- Saque la repisa tirando de ella hacia adelante hasta la posición de tope.
- Levante el borde delantero hacia arriba y jale la repisa hacia afuera.

Coloque la repisa de nuevo en cualquier par de rieles invirtiendo el procedimiento.

NOTA: Algunas repisas pueden tener rieles laterales de alambre o de vidrio.

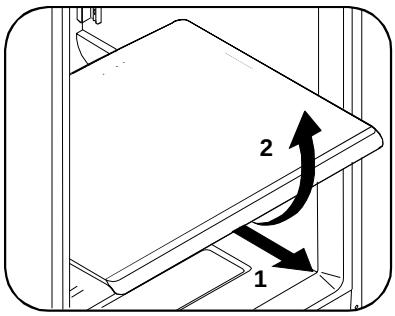

Repisa con rieles laterales de vidrio

Para ajustar las repisas en cantiliver

NOTA: Las repisas en cantiliver están sostenidas en la parte posterior del refrigerador.

- Levante el borde delantero.
- Jale la repisa hacia afuera.

Coloque de nuevo la repisa insertando los ganchos en la parte posterior a la altura deseada para la repisa en el soporte de pared. Baje la repisa dentro de las ranuras y trábela en su lugar.

Las repisas de vidrio **Spillsaver**™ (en algunos modelos) recogen y mantienen los derrames accidentales. Algunos modelos tienen repisas Easy Glideä que se deslizan hacia adelante para ofrecer un acceso fácil a los alimentos y una limpieza más rápida. Las repisas Easy Glideä se deslizan independientemente de los soportes cantiliver tirando de la repisa hacia adelante. Esta repisa puede extenderse tanto como el tope lo permita pero **no** puede quitarse del soporte cantiliver.

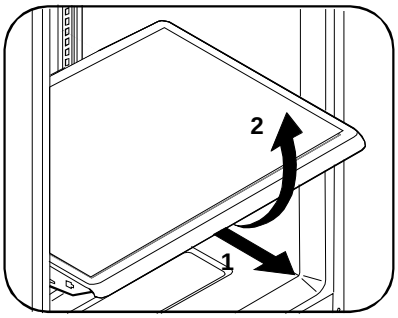

Repisa de vidrio de cantiliver de ancho completo

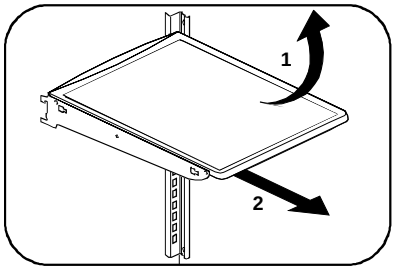

Repisa de vidrio de cantiliver

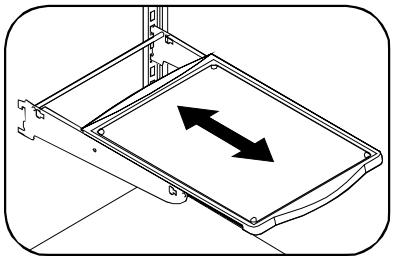
Repisa de vidrio de cantiliver – Easy Glideä

Un vistazo al interior (continuación)

Almacenamiento de la puerta

Los recipientes y las repisas de la puerta se proporcionan para facilitar el almacenaje de frascos, botellas y latas. Los artículos que se usan más frecuentemente pueden escogerse rápidamente.

Algunos modelos tienen repisas y recipientes en la puerta que pueden contener recipientes plásticos de bebidas de un galón y botellas y frascos de tamaño económico. Los recipientes son ajustables para ofrecer comodidad de almacenamiento.

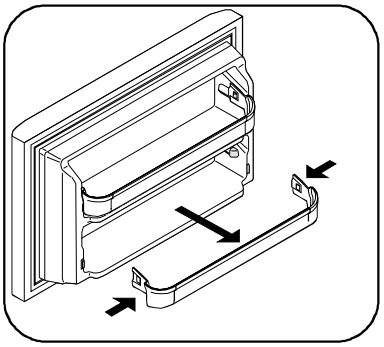

Centro para productos lácteos

El centro de lácteos, el cual es menos frío que la sección de almacenamiento general de alimentos, tiene la finalidad de almacenar durante poco tiempo queso, cremas y mantequillas.

Recipientes ajustables de la puerta

Algunos modelos tienen recipientes ajustables que pueden moverse para ajustarse según las necesidades individuales.

Para mover los recipientes de la puerta

1. Levante el recipiente derecho.
2. Quite el recipiente.
3. Coloque el recipiente dentro de los soportes hasta que se trabe en su lugar.

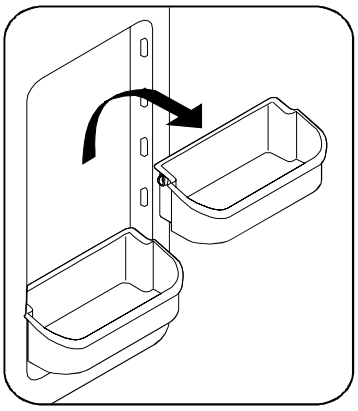

Sujetador de recipientes

Algunos modelos tienen un sujetador que recubre el interior de los recipientes de la puerta. El sujetador ayuda a impedir que los objetos se deslicen en el recipiente de la puerta. Los sujetadores pueden quitarse y se pueden colocar de manera segura en la parrilla superior de la lavaplatos para limpiarlos con facilidad.

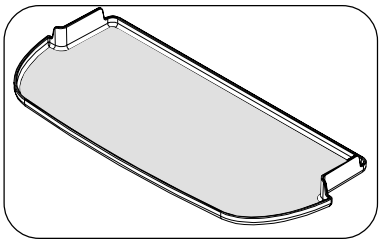

Cajones de frutas y verduras (Crispers)

Los cajones de frutas y verduras, ubicados debajo de la repisa inferior de alimentos frescos, están diseñados para almacenar:

- Frutas
- Vegetales
- Otros productos frescos

Lave las frutas y verduras en agua limpia y quite el exceso de agua antes de colocarlos en los cajones para frutas y verduras. Los artículos que tengan un fuerte aroma o que contengan un alto nivel de humedad deben envolverse antes de guardarse.

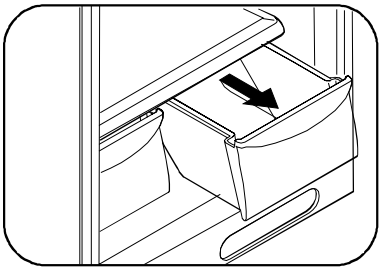

Un vistazo al interior: Áreas especiales de almacenamiento

Consejos para almacenar alimentos

Almacenamiento para alimentos frescos

- El compartimiento de alimentos frescos debe mantenerse entre 34°F (1°C) a 40°F (5°C) , con una temperatura óptima de 37°F (3°C) .

Frutas y verduras

- Los cajones de frutas y verduras retienen humedad para ayudar a conservar la calidad de las frutas y las verduras durante más tiempo.

Carnes

- La carne y las aves crudas deben envolverse bien selladas para evitar que contaminen a otros alimentos si hay filtración.

Almacenaje de alimentos congelados

- El compartimiento del congelador debe mantenerse a 0°F (0°C) o a una temperatura más baja.
- Un congelador opera más eficientemente cuando está al menos dos tercios lleno.

Empacado de alimentos para congelar

- Para reducir la deshidratación y el deterioro de la calidad, use papel aluminio, plástico para congelador, bolsas para congelador o recipientes herméticos. Saque tanto aire como sea posible y séllelos herméticamente. El aire atrapado puede hacer que los alimentos se sequen, cambien de color y desarrollen mal sabor (se quemen con el congelador).
- Envuelva las carnes y las aves frescas con envoltura apropiada antes de congelarlas.
- No vuelva a congelar carne que se ha descongelado completamente.

Cargado del congelador

- Evite añadir muchos alimentos tibios al congelador a la vez. Esto sobrecarga el congelador, retrasa la velocidad de congelación y puede elevar la temperatura de los alimentos congelados.
- Cuando congele alimentos frescos, deje espacio entre los paquetes, para que el aire pueda circular con libertad, permitiendo que los alimentos se congelen lo más rápido posible.
- Evite almacenar alimentos que sean difíciles de congelar tales como los helados y el jugo de naranja en las repisas de la puerta del congelador. Es mejor que estos alimentos se almacenen en el interior del congelador en donde la temperatura varía menos.

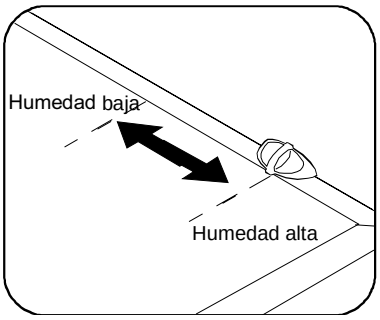

Control de humedad del cajón Garden Fresh™ (en algunos modelos)

El control de humedad del Garden Fresh™, en algunos modelos, le permite ajustar la humedad dentro del cajón. Esto puede extender la vida de los vegetales frescos que se mantienen mejor en humedad alta.

NOTA: Los vegetales con hojas se mantienen mejor cuando se almacenan con el Control de humedad ajustado en **High Humidity** (humedad alta), o en el cajón sin control de humedad. Esto mantiene el aire entrando al mínimo y mantiene un contenido de humedad al máximo. Deslice el control a **Low Humidity** (humedad baja) para los vegetales y las frutas con las cáscara tales como manzanas o naranjas.

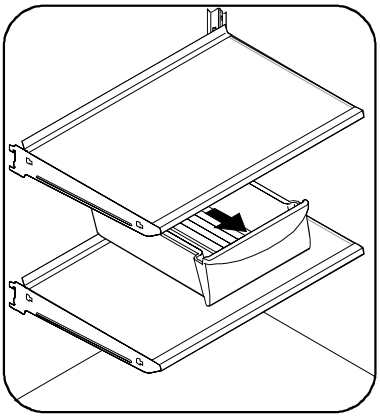

Deli Drawer™ (cajón para embutidos)

(en algunos modelos)

Algunos modelos están equipados con un cajón para embutidos para almacenar

- Carnes frías
- Cremas
- Quesos
- Otros alimentos embutidos

Organizadores de bebidas (en algunos modelos)

El organizador de bebidas se desliza hacia afuera por debajo de la repisa deslizable. Tiene capacidad para 12 latas de bebidas.

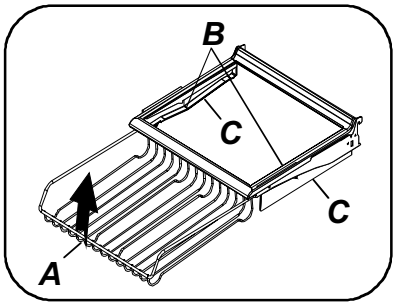

Para quitar o colocar el organizador:

- Antes de quitar el organizador, vacíe el contenido.
- Quite el organizador ***(A)*** tirando de él hacia adelante hasta que se trabe en las ranuras ***(B)*** en el riel de la repisa ***(C).*** Levante la parte delantera del organizador y sáquelo.
- Para volver a colocarlo, guíe el organizador ***(A)*** dentro de los rieles de la repisa ***(C)*** hasta que se detenga en la ranura ***(B).*** Levante la parte delantera del organizador y deslícelo hacia atrás de la unidad.

Servicio de hielo

El refrigerador tiene una máquina automática de hielos instalada de fábrica. Durante el arranque inicial del refrigerador no se producirá hielo durante las primeras 24 horas de operación.

Las máquinas de hielo automáticas son accesorios opcionales que pueden instalarse en cualquier momento. Si desea añadir una máquina de hielos, comuníquese con el distribuidor local de Amana para obtener información.

⚠ PRECAUCIÓN

Para evitar los daños a la máquina de hielo, observe lo siguiente:

- NO coloque ni almacene nada en el recipiente de hielo.
- Recuerde, la calidad del agua determina la calidad del hielo. Es mejor conectar la máquina de hielo a agua que no está suavizada. Las sustancias químicas de un suavizante que funciona mal pueden dañar la máquina de hielos. Si la máquina está conectada a agua dulce, verifique que se le dé mantenimiento al suavizante y que esté siempre funcionando bien.
- NO coloque el recipiente de hielo en la lavaplatos.

Para encender la máquina de hielos

Después de terminar las conexiones de tubería, debe abrirse la válvula de suministro de agua. Coloque el recipiente de la máquina de hielo debajo de la máquina de hielo, empujándola tan atrás como sea posible. Baje el brazo de señal de alambre a la posición “down” (baja) o en ON (ENCENDIDO). Las nuevas conexiones de plomería pueden hacer que la primera ración de hielos estén decolorados o que tengan mal sabor. Estos primeros hielos deben desecharse hasta que los hielos estén sin color y sin mal sabor.

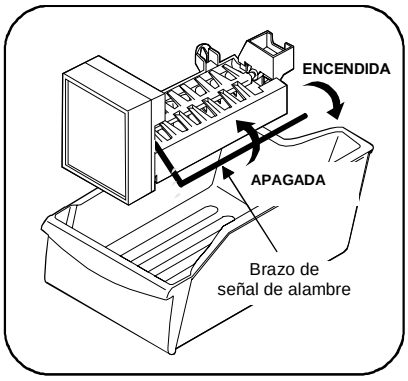

Para apagar la máquina de hielos

Para detener la máquina de hielos, levante el brazo de señal de alambre hasta que haga clic y se trabe en la posición “up” (arriba) u OFF (apagada). La máquina de hielos también se apaga automáticamente cuando el recipiente de hielo está lleno. Si su modelo tiene una repisa ajustable del congelador, coloque la repisa en la posición baja, de tal manera que el brazo de señal le pegue al hielo cuando el recipiente esté lleno.

Consejos para la máquina de hielos

- Los cubos de hielo almacenados durante demasiado tiempo desarrollan mal sabor. Vacíe el recipiente de hielos y verifique que el brazo de señal de alambre esté en la posición “down” (baja) u ON (encendida). La máquina de hielos producirá entonces más hielos.
- De vez en cuando agite el recipiente de hielo para mantenerlos separados.
- Mantenga el brazo de señal de alambre en la posición “up” (arriba) u OFF (apagado) hasta que el refrigerador esté conectado al suministro del agua o cuando el suministro de agua esté apagado.
- Lave el recipiente de hielos en agua tibia con detergente suave. NO lo coloque en la lavaplatos.
- Detenga la producción de la máquina de hielos cuando esté lavando el congelador y durante vacaciones.
- Si va a apagar la máquina de hielos durante un largo período, gire la válvula de suministro de hielo a la posición cerrada.

Los ruidos siguientes son normales cuando la máquina de hielo está funcionando:

- Motor funcionando
- Los hielos soltándose de la bandeja
- Los hielos cayendo al recipiente de hielos
- Agua corriente
- Válvula de agua cerrando y abriendo

NOTA: Para obtener más información sobre estos funcionamientos, vea la sección *Observaciones y sonidos normales de operación.*

Observaciones y sonidos normales de operación

Entendiendo los ruidos que podría escuchar

Su nuevo refrigerador de alta eficiencia puede hacer ruidos extraños. No se alarme, estos ruidos son normales. Las superficies duras, tal como los pisos, las paredes y los gabinetes de cocina de vinilo o de madera hacen ruidos más notorios. A continuación se indican las descripciones de algunos de los ruidos más comunes que escuchará, y lo que los causa.

A. Evaporador

El flujo de refrigerante a través del evaporador podría crear un sonido de hervido o burbujeo.

B. Ventilador del evaporador

Podría escuchar aire que se fuerza a través del refrigerador mediante el ventilador del evaporador.

C. Calentador de descongelación

Durante los ciclos de descongelación, el agua cayendo al calentador de descongelado podría causar un ruido de siseo o fritura. Después de descongelar, podría escucharse un sonido de tronido.

D. Máquina automática de hielos

Si el refrigerador está equipado con una máquina automática de hielos, escuchará los cubos de hielo caer en el recipiente de hielos.

E. Control de frío y cronómetro de descongelación

Estas piezas pueden producir un ruido de golpeo o cacareo cuando se enciende o apaga el refrigerador. El cronómetro también produce ruidos similares a los de un reloj eléctrico.

F. Ventilador del condensador

Si los serpentines del condensador se encuentran debajo del refrigerador como se muestra en el dibujo de la derecha, significa que tiene un ventilador del condensador. Podría escuchar aire a través del condensador mediante el ventilador del condensador.

G. Compresor

Los compresores modernos, de alta eficiencia operan mucho más rápido que los modelos antiguos. El compresor podría tener un ruido pulsante o de murmullo agudo.

H. Válvula de agua

Si el refrigerador está equipado con una máquina automática de hielos, escuchará un ruido de zumbido conforme se abre la válvula del agua para llenar la máquina de hielos durante cada ciclo.

I. Bandeja de drenaje

Podría escuchar agua corriente a la bandeja de drenaje durante el ciclo de descongelación.

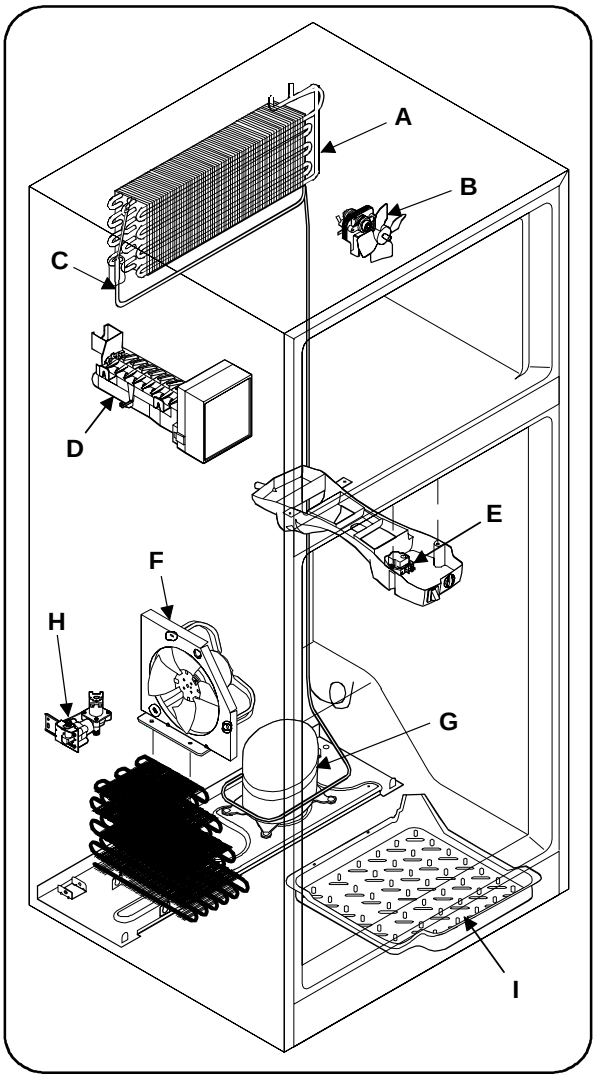

NOTA: El aislante de espuma rígida en los refrigeradores modernos es muy eficiente, pero no es aislante de sonido.

IMPORTANTE: Durante el ciclo automático de descongelación es posible que se note un resplandor rojo en las salidas de aire en la pared posterior del compartimiento del congelador. Esta caracteristica es normal durante el ciclo de descongelactión.

Cuidado y limpieza

⚠ PRECAUCIÓN

Para evitar el riesgo de daños materiales o lesiones personales menores:

- Cuando quite el refrigerador, tire de él en forma recta hacia afuera. No mueva el refrigerador de lado a lado porque esto puede romper o cortar el piso. Si el refrigerador tiene una máquina automática de hielos, tenga cuidado de no mover el refrigerador más allá de la longitud de las conexiones.
- Los objetos mojados se pegan a las superficies metálicas frías. No toque las superficies refrigeradas con las manos húmedas ni mojadas.
- Para evitar daños y ayudar a que el refrigerador funcione lo más eficientemente posible, limpie el condensador con regularidad.
- Maneje con cuidado las repisas de vidrio templado. Las repisas pueden romperse repentinamente si se golpean, raspan o exponen a cambios repentinos de temperatura.
- Siempre desconecte el cordón de suministro eléctrico del tomacorriente de la pared antes de limpiar el refrigerador.
- Para evitar quebraduras o combaduras, NO coloque los recipientes, las repisas ni los accesorios en la lavaplatos.



Precauciones:

- El girar el control de temperatura del refrigerador a 0 (cero) apaga el compresor, pero no desconecta el suministro eléctrico del foco ni otros componentes eléctricos.
- NO use navajas ni otros instrumentos filosos que puedan rayar la superficie del electrodoméstico cuando quite etiquetas adhesivas. La pegadura que quede de la cinta o las etiquetas puede quitarse con agua tibia y un detergente suave o tocando los residuos de goma con el lado pegajoso de la cinta que ya quitó.
- **NO** quite la placa del número de serie.
- **Nunca** use almohadillas metálicas para tallar, cepillos, limpiadores abrasivos ni soluciones alcalinas fuertes en ninguna superficie.
- Mantenga su refrigerador y congelador limpios para evitar que huelan mal.
- Limpie los derrames inmediatamente y limpie ambas secciones cuando menos dos veces al año.
- **NO** lave en la lavaplatos ninguna pieza que se quite.

Tabla de cuidado y limpieza

Pieza	Agente limpiador	Consejos y precauciones
Recubrimiento de la puerta y del interior	Jabón y agua Bicarbonato de sodio y agua	Use 2 cucharadas de bicarbonato de sodio en un cuarto de agua tibia. Asegúrese de exprimir el exceso de agua de la esponja o paño antes de limpiar alrededor de los controles, el foco o cualquier pieza eléctrica.
Empaques de la puerta	Jabón y agua	Limpie los empaques con un paño limpio.
Cajones y recipientes de la puerta	Jabón y agua	No lave ninguna pieza que se quite (recipientes de la puerta, cajones, etc.) en la lavaplatos.
Repisas de vidrio	Jabón y agua Limpiador de vidrio Rociadores líquidos suaves	Permita que el vidrio se tibie a la temperatura de la habitación antes de sumergirlo en agua.
Rejilla inferior	Jabón y agua	Aspire el polvo de la rejilla inferior. Quite la rejilla inferior. Aspire la parte posterior y limpie con un paño o esponja limpios. Enjuague y seque.
Exterior y asas	Jabón y agua	No use limpiadores domésticos comerciales, amoniaco ni alcohol para limpiar las asas.
Serpentines del condensador	Accesorio de aspiradora	También se puede utilizar la aspiradora para limpiar el condensador montado en la parte inferior en los refrigeradores enfriados por ventilador (consulte el dibujo en la página 42).

Cuidado y limpieza (continuación)

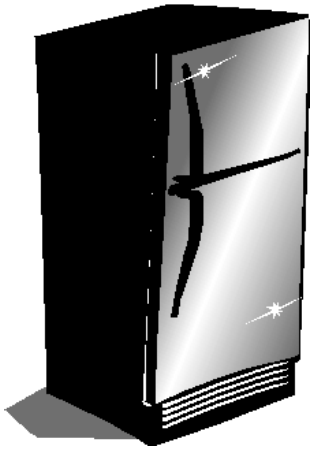

Limpieza de acero inoxidable

El daño al acabado de acero inoxidable debido al uso incorrecto de productos de limpieza, o por usar productos limpiadores no recomendados, no está cubierto bajo la garantía. Para conocer los productos recomendados por Amana, llame al Departamento de Asuntos del Cliente al **1(800) 843-0304** o visite nuestro sitio Web en: **www.amana.com**.

Nuestros electrodomésticos de acero inoxidable tienen un acabado de fábrica para tener brillo y pulido. Para mantener esta calidad en la apariencia nunca utilice los siguientes productos:

NO USÉ

- Polvos o líquidos abrasivos
- Limpiadores con base cítrica
- Amoníaco
- Almohadillas de acero
- Paños abrasivos
- Limpiadores de horno
- Limpiadores con base ácida o de vinagre

USÉ

- Agua jabonosa tibia para limpieza de rutina
- Paños limpios suaves para secar o pulir
- Limpiador para acero inoxidable diseñado para electrodomésticos tales como ***Amana Cleaning Polish and Conditioner for Stainless Steel (#31960801)***

¿Puedo usar limpiadores líquidos en acero inoxidable?

Sólo porque un limpiador sea líquido no significa que no sea abrasivo. Muchos limpiadores líquidos diseñados para ser suaves en mosaico y superficies lisas como quiera dañan el acabado de acero inoxidable. Los daños cosméticos por usar productos no recomendados no están cubiertos bajo la garantía.



Ácido cítrico

El ácido cítrico decolora permanentemente el acero inoxidable. Para evitar daños al acabado de su electrodoméstico de acero inoxidable, no permita que las siguientes substancias permanezcan en el acabado de acero inoxidable:

- Mostaza
- Jugo de tomate
- Salsa marinara
- Salsas con base de cítricos
- Productos con base de cítricos



Para obtener los mejores resultados de limpieza

1. Lave las superficies con agua jabonosa tibia y un paño o una esponja limpia.
2. Enjuague las superficies con agua tibia. Seque las superficies con un paño limpio y seco.
   NO use los siguientes limpiadores ásperos:
   - Limpiadores abrasivos o cítricos (amoníaco, blanqueador de cloro, productos con base de vinagre, etc.)
   - Limpiadores con base cítrica
   - Almohadillas para tallar (metálicas, plástico texturizado, etc.)

   Estos artículos pueden rayar, decolorar o manchar permanentemente las superficies.
3. Después de enjuagar seque de inmediato con un paño limpio y seco. Esto evitará las manchas de gotas de agua en el acabado de acero inoxidable.

¿Tiene preguntas? ¿Comentarios? ¿Problemas? ¡Comuníquese con nosotros! En www.amana.com o llame a Asuntos del Cliente al *1-800-843-0304*

Reemplazo de los focos del congelador o de la sección de alimentos frescos (en algunos modelos)

⚠ ADVERTENCIA

Para evitar el riesgo de descargas eléctricas, lesiones personales graves o la muerte, desconecte el suministro eléctrico del refrigerador antes de cambiar el foco. Después de colocar el foco nuevo, vuelva a conectar el suministro eléctrico.

⚠ PRECAUCIÓN

Para evitar el riesgo de lesiones personales o daños materiales, observe lo siguiente:
- Permita que el foco se enfríe.
- Para evitar cortaduras, use guantes cuando cambie el foco.

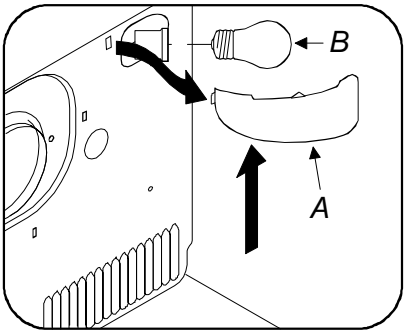

Foco del congelador:
1. Desconecte el refrigerador.
2. Use guantes como protección contra la posible quebradura de vidrio.
3. Saque a presión la protección del foco ***(A)*** como se indica.
4. Desenrosque y cambie el foco viejo ***(B)*** por uno para electrodomésticos de la capacidad que se indica en el foco.
5. Coloque de nuevo la protección del foco.
6. Vuelva a conectar el refrigerador.

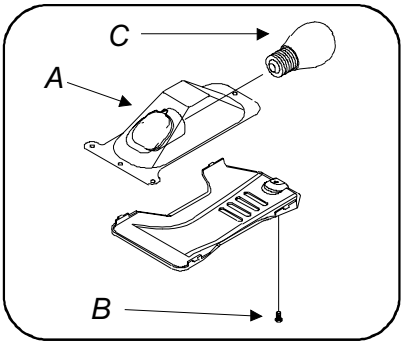

Foco de la sección de alimentos frescos:
1. Desconecte el refrigerador.
2. Quite la cubierta del foco ***(A)*** quitando el tornillo ***(B)*** que se encuentra atrás en el centro. Tire de la cubierta hacia abajo. Cambie el foco ***(C)*** con un foco para electrodomésticos de la capacidad que se indica en el foco.
3. Coloque de nuevo la cubierta ***(A)*** (colocando la cubierta sobre el foco). Inserte el tornillo y apriételo ***(B).***
4. Vuelva a conectar el refrigerador.

Consejos para cuando se muda de casa o sale de vacaciones

Vacaciones cortas	Saque todos los artículos perecederos de la sección de alimentos frescos. Apague la máquina automática de hielos, incluso si saldrá solamente por unos días.
Vacaciones largas	Saque todos los alimentos y el hielo si se irá durante un mes o más. Gire los controles a 0 (cero) y desconecte el suministro eléctrico. Apague la máquina automática de hielos y gire la válvula del suministro de agua a la posición CERRADA. Limpie el interior minuciosamente Deja ambas puertas abiertas para evitar los malos olores y la acumulación de moho. Si es necesario, bloquee las puertas para que se mantengan abiertas.
Mudanza	Saque todos los alimentos y el hielo. Si va a usar una carretilla manual, cargue por un lado. Ajuste los rodillos hasta arriba para protegerlos durante el deslizamiento y la transportación. Proteja el gabinete para evitar rayar la superficie.

Diagnóstico de averías

Puede ahorrar tiempo y dinero si revisa algunas cosas antes de llamar para solicitar servicio. La lista incluye problema comunes que no son causados por defectos de mano de obra ni de los materiales. Si no se explica su problema a continuación, comuníquese con Amana al Departamento de Asuntos del Cliente al **1 (800) 843-0304.**

RUIDOS

Problema	Causa posible	Solución
Chasqueos	El control de alimentos frescos chasquea al arrancar o detener el compresor.	Funcionamiento normal
Aire silbando o soplando	El ventilador del congelador y del condensador hacen este ruido mientras están funcionando.	Funcionamiento normal
	El cronómetro de descongelación está entrando y saliendo del ciclo de descongelación.	Funcionamiento normal
Sonido de hervido o burbujeo	El evaporador y el refrigerante de intercambio de calor hacen este ruido mientras fluyen.	Funcionamiento normal
Sonido de golpeteo	Los cubos de hielo de la máquina de hielos (en algunos modelos) hacen este ruido al caer en el recipiente del hielo.	Funcionamiento normal
Ruido de vibración	El compresor hace un ruido pulsante mientras funciona.	Funcionamiento normal
Ruido de zumbido	La válvula de conexión de la máquina de hielos (en algunos modelos) zumba cuando la máquina se llena de agua.	Funcionamiento normal
	La máquina de hielo está en la posición “on” (encendida) sin la conexión del agua.	El ruido se detiene al levantar el brazo de la máquina de hielos a la posición “off” (apagada). Vea *Máquina automática de hielos*.
Sonido de tarareo	El compresor puede hacer un ruido de alta frecuencia mientras funciona. Vea *Observaciones y sonidos normales de operación*.	Funcionamiento normal.

OPERATION

Problema	Causa posible	Solución
El refrigerador no funciona	El control de los alimentos frescos podría no estar encendido.	Verifique que el control no esté en 0 (cero).
	El refrigerador no está conectado.	Verifique que el refrigerador esté conectado.
	Se fundió un fusible, o el cortacircuitos necesita reajustarse.	Cambie los fusibles fundidos. Revise los cortacircuitos para ver si no están desactivados. NO cambie la capacidad del fusible. Conecte otro aparato en el tomacorriente de pared para verificar que esté funcionando.
	La unidad puede estar en la función de descongelación.	Espere 30 minutos para que la unidad termine el ciclo de descongelación.
	La unidad está fallando.	Desconecte el refrigerador. Transfiera los alimentos a otra unidad o colóquelos en la sección del congelador con hielo seco para conservar los alimentos.
		La garantía no cubre la pérdida de alimentos.
		Revise el certificado de garantía para ver la cobertura específica.
		Llame al **1-800-628-5782 dentro de EE.UU**. **y al 1-319-622-5511 fuera de EE.UU**., para localizar un técnico autorizado de servicio Amana.

Diagnóstico de averías (continuación)

FUNCIONAMIENTO (continuación)

Problema	Causa posible	Solución
El refrigerador funciona demasiado frecuentemente	Puede ser normal para mantener la temperatura constante.	Funcionamiento normal
	Las puertas pueden haberse abierto por períodos prolongados.	Deje que pase un tiempo para que los alimentos tibios recién guardados alcancen la temperatura de refrigeración o congelación
	El control de alimentos frescos necesita ajustarse.	Ajuste el control de alimentos frescos
	Los empaques pueden no estar sellando apropiadamente.	Revise los empaques de la puerta para ver si sellan correctamente
Se forman gotas de agua en el refrigerador	El aire exterior está húmedo.	Es normal durante períodos de humedad alta o si las puertas se han abierto frecuentemente
	Los empaques de la puerta no sella correctamente	Revise los empaques de la puerta para ver si sellan correctamente
Los sistemas de cajones Garden Fresh™ o Chiller Fresh™ no cierran con libertad	Un paquete puede estar obstruyendo el cajón.	Revise que no haya algún paquete que impida que se cierre el cajón apropiadamente
	El cajón está mal puesto.	Verifique que el cajón esté en la posición apropiada
	Los canales del cajón están sucios.	Limpie los canales del cajón con agua jabonosa tibia. Enjuague y seque completamente.
	Los canales del cajón necesitan lubricación.	Aplique una capa fina de jalea de petróleo a los canales de los cajones.
	El refrigerador no está bien nivelado.	Verifique que el refrigerador esté bien nivelado
El refrigerador tiene mal olor	El interior está sucio o tiene alimentos que causan el mal olor.	Vea las instrucciones de *Eliminación de olores* en la sección *Cuidado y limpieza*
El refrigerador o la máquina de hielos hacen ruidos extraños o que parecen demasiado fuertes	Puede ser normal.	Vea la *sección Observaciones y sonidos normales de operación*

TEMPERATURA

Problema	Causa posible	Solución
La temperatura de los alimentos parece estar demasiado tibia	Vea las secciones anteriores.	Vea las secciones anteriores
	Se han guardado alimentos calientes o tibios recientemente.	Deje que pase un tiempo para que los alimentos tibios recién guardados alcancen la temperatura de los alimentos frescos o de congelación
	La puerta no cierra apropiadamente.	Revise que los empaques sellen apropiadamente
	El control de alimentos frescos necesita ajustarse.	Ajuste el control de alimentos frescos
	La temperatura del control del congelador está en un ajuste muy tibio.	Ajuste el control del congelador en un ajuste más frío
La temperatura de los alimentos parece estar demasiado fría	El control de alimentos frescos necesita ajustarse.	Ajuste el control de alimentos frescos
	La temperatura del control del congelador está ajustada muy fría.	Ajuste el control del congelador a un ajuste menos frío. Deje que pasen varias horas para que la temperatura se ajuste

Diagnóstico de averías (continuación)

MÁQUINA DE HIELOS

Problema	Causa posible	Solución
La máquina de hielo no está haciendo hielos	El brazo de la máquina de hielos no está en la posición correcta.	Verifique que el brazo de la máquina de hielo esté bajado. Vea *Máquina automática de hielo*
	El arnés de cableado de la máquina de hielos puede no estar completamente insertado en los orificios correspondientes.	Verifique que el arnés del cableado de la máquina de hielos esté completamente insertado en los orificios correspondientes
	El suministro de agua doméstica puede no estar llegando al suministro de agua.	Verifique que el suministro de agua doméstica esté llegando a la válvula de agua. Revise el procedimiento de la conexión del agua en la sección *Instrucciones de instalación*
	La presión del agua es demasiado baja.	La presión baja del agua puede causar que la válvula gotee. La presión debe estar entre 20 y 120 psi para que funcione apropiadamente. Se recomienda una presión mínima de 35 psi para las unidades con filtros de agua: Amana Clean *'n clear*® I #12382901 Amana Clean *'n clear*® II #0185034
	La tubería de plástico o cobre puede estar doblada.	Revise si hay dobleces en la tubería plástica o de cobre. Deshagas los dobleces o cambie la tubería
	Se instaló la válvula de agua incorrecta.	Revise el procedimiento de las conexiones de agua en la sección *Instrucciones de instalación*. Las válvulas de perforación y de sillín de 3/16" causan presiones bajas de agua y pueden obstruir la línea con el tiempo. **Amana no se hace responsable de los daños materiales debidos a la instalación o la conexión de agua incorrectas**.
	Las conexiones eléctricas al serpentín de la válvula de agua y al bloque conector pueden no estar conectadas.	Revise las conexiones eléctricas al serpentín de la válvula de agua y al bloque conector del gabinete del refrigerador.
	La sección del congelador no está funcionando a la temperatura correcta.	Verifique que la sección del congelador esté funcionando a la temperatura correcta
Los cubos de hielo tienen mal sabor	El compartimiento del congelador está sucio o tiene alimentos que causan el mal olor.	Vea las instrucciones el tema *Eliminación de olores* en la sección *Cuidado y mantenimiento*
	Las bandejas y los recipientes de hielo necesitan limpiarse más frecuentemente.	Deseche los hielos y lave el recipiente de los cubos de hielo o las bandejas más frecuentemente. Los cubos son porosos y absorben los olores fácilmente.
Los cubos de hielo se pegan o "encogen"	No se usan los hielos con frecuencia.	Vacíe el recipiente o las bandejas de hielos más frecuentemente. Si no se usan seguido, los hielos pueden pegarse o encogerse
Se forma hielo en el tubo interior que va a la máquina de hielos	La presión del agua doméstica está baja.	Revise la presión del agua. La presión baja del agua causará que la válvula gotee. Las válvulas de perforación causan presión baja del agua. Se necesitan cuando menos 20 psi para que la máquina de hielo funcione correctamente. **Amana recomienda usar una válvula de sillín. Comuníquese al 1-800-843-0304 para localizar un distribuidor de Amana. No use válvulas de perforación. Amana Appliances no se hace responsable de los daños materiales debidos a la instalación o conexión incorrectas del agua.**
	La temperatura del congelador está muy alta.	Vea la sección de los controles en este manual para enterarse de cómo ajustar los controles. Se recomienda que el congelador esté en una temperatura entre 0° a 2°F (-18° a -17° C)

Diagnóstico de averías (continuación)

MÁQUINA DE HIELOS (continuación)

Problema	Causa posible	Solución
La máquina de hielo no produce suficientes hielos o están deformes o huecos	Acaban de instalar la máquina de hielos o se ha usado una gran cantidad de hielos.	Espere 24 horas para que comience la producción de hielos o para que el recipiente de hielos vuelva a cargarse después de vaciarla.
	La presión del agua está demasiado baja.	La presión baja del agua puede hacer que la válvula gotee. La presión del agua debe estar entre 20 a 120 psi para que funcione correctamente. Se recomienda una presión mínima de 35 psi para las unidades con filtros de agua: Amana Clean *'n clear*® I #12382901 Amana Clean *'n clear*® II #0185034
	La temperatura del congelador está demasiado baja.	Vea la sección de los controles en este manual para enterarse de cómo ajustar los controles Se recomienda que el congelador esté ajustado en una temperatura entre 0° a 2°F (-18° a -17° C)
La unidad está goteando agua	Se usó tubería de plástico para terminar la conexión del agua.	Amana recomienda usar tubería de cobre para la instalación. El plástico es menos durable y puede causar goteras. Amana no se hace responsable de los daños materiales debidos a la instalación o conexión incorrectas del agua.
	La presión del agua está demasiado baja.	La presión baja del agua puede hacer que la válvula gotee. La presión del agua debe estar entre 20 a 120 psi para que funcione correctamente. Se recomienda una presión mínima de 35 psi para las unidades con filtros de agua: Amana Clean *'n clear*® I #12382901 Amana Clean *'n clear*® II #0185034
	Se instaló la válvula de agua incorrecta.	Revise el procedimiento de la conexión del agua en la sección Instrucciones de instalación. Las válvulas de perforación y de sillín de 3/16” (0,48 cm) causan una presión baja del agua y podrían obstruir la tubería con el tiempo. **Amana no se hace responsable de los daños materiales debidos a la instalación o conexión incorrectas del agua.**

Garantía del refrigerador Amana

Garantía completa de un año
Garantía completa de cinco años de los componentes del sistema sellado y del recubrimiento del compartimiento de alimentos

Primer año
Amana Appliances reparará o reemplazará, incluyendo la mano de obra y el transporte correspondiente (l.a.b. Amana, Iowa) cualquier pieza que se compruebe defectuosa debido a la mano de obra o los materiales.

Segundo al quinto año
Amana Appliances reparará o reemplazará, incluyendo la mano de obra y el transporte, cualquier componente del sistema sellado (compresor, condensador, evaporador y tubería de conexión interna) y reparará cualquier recubrimiento del compartimiento de alimentos (excluyendo el recubrimiento de la puerta) que se compruebe defectuosa debido a la mano de obra o los materiales.

Lo que no está cubierto bajo esta garantía

- Reemplazo de fusibles domésticos, reajuste del cortacircuitos ni la corrección del cableado o plomería domésticos.
- Mantenimiento y limpieza normales del producto, incluso los focos.
- Productos que no tengan los números originales de serie, o que los tengan alterados o que no se puedan determinar con facilidad.
- Productos comprados con fines de uso comercial, industrial, para alquiler o renta.
- Productos que se encuentren fuera de los Estados Unidos o Canadá.
- Cargos por servicio postal, si al técnico se le pide que realice servicios adicionales al servicio normal o fuera de horas hábiles o del área.
- Ajustes después del primer año.
- Las reparaciones causadas por:
  - La instalación, el sistema de escape o el mantenimiento incorrectos.
  - Las modificaciones, alteraciones o ajustes no autorizados por Amana.
  - Accidentes, mal uso, maltrato, incendios, inundaciones o actos de la naturaleza.
  - Las conexiones a la corriente eléctrica, el suministro de voltaje o el suministro de gas realizados incorrectamente.
  - El uso de las bandejas, los recipientes o los accesorios incorrectos que haya causado daños al producto.

Para recibir servicio bajo la garantía

El servicio debe realizarlo un representante de servicio autorizado de Amana. Para programar algún servicio, comuníquese con el distribuidor de Amana en donde compró el aparato o comuníquese con Amana Appliances Factory Service (Servicio de fábrica para los aparatos Amana).

Amana Appliances Factory Service
1-800-628-5782 dentro de EE.UU.

Para obtener más información, comuníquese con:
Amana Appliances Consumer Services
Amana Appliances
2800 220th Trail
Amana, Iowa 52204
1-800-843-0304 dentro de EE.UU.
(319) 622-5511 mundialmente

Cuando se comunique con Amana Appliances incluya la siguiente información:

- Su nombre, dirección y número telefónico.
- Número de modelo y de serie del aparato.
- El nombre y la dirección del distribuidor y la fecha de compra.
- Una descripción clara del problema.
- Prueba de compra (recibo de venta).

EN NINGÚN CASO AMANA APPLIANCES SE HARÁ RESPONSABLE DE DAÑOS EMERGENTES NI INCIDENTALES INCLUSO LA PÉRDIDA DE ALIMENTOS.

Esta garantía le otorga derechos legales específicos y usted podría tener otros que varían de un estado a otro. Por ejemplo, algunos estados no permiten la exclusión o la limitación de los daños emergentes ni incidentales, de modo que esta exclusión podría no corresponder a su caso.

Pieza No. 12594101
Impreso en EE. UU. 02/01

©2001 Amana Appliances
Amana, Iowa 52204

Amana
BUILT BETTER THAN IT HAS TO BE™

Manuel du Propriétaire

Pour les modèles Amana *et* Amana Distinctions™

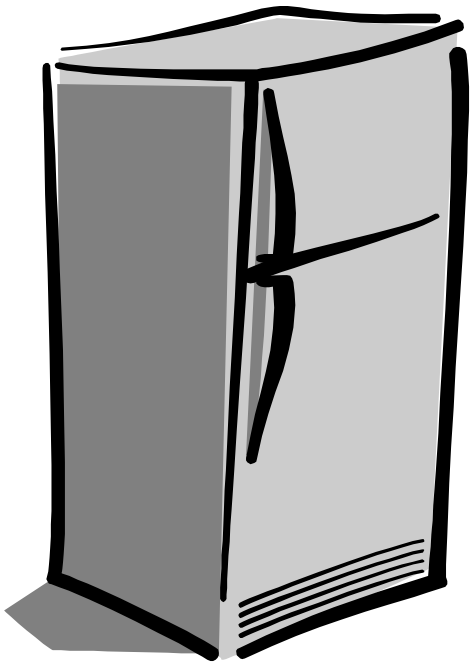

Réfrigérateur avec congélateur supérieur

Conserver ces instructions pour référence ultérieure. S'assurer que le manuel accompagne toujours le réfrigérateur.

Table des matières

Introduction 50
Importantes consignes de sécurité 51
Caractéristiques en un coup d'œil 52
Mise en service 53
  Retrait et inversion des portes 54
  Raccordement de la machine à glace à l'alimentation en eau 57
Commandes de température 59
  Conseils pour économiser l'énergie 59
Intérieur du réfrigérateur 60
  Zones de rangement particulières ... 62
  Conseils pour ranger la nourriture 62
Production de glaçons 63
Bruits et signaux de fonctionnement normaux 64
Entretien et nettoyage 65
Conseils et entretien 67
Dépannage 68
Garantie 72

© 2001 Amana Appliances
Amana, Iowa 52204

Brochure nº 240436802
Référence 12594101

Merci d'avoir acheté un réfrigérateur Amana !

Lorsque vous appelez Amana, veuillez nous indiquer les renseignements apparaissant sur la plaque signalétique qui se trouve dans le coin intérieur gauche du réfrigérateur. Prenez note des renseignements suivants :

Numéro de modèle _____

Numéro de fabrication (P) _____

Numéro de série (S/N) _____

Date d'achat _____

Nom du détaillant _____

Adresse du détaillant _____

Numéro de téléphone du détaillant _____

Veuillez lire attentivement ce manuel du propriétaire car il renferme des renseignements importants concernant l'entretien. Pour toutes questions, veuillez appeler le service à la clientèle d'Amana au **1-800-843-0304** des États-Unis ou le **1-319-622-5511** de l'extérieur des États-Unis. Vous pouvez également communiquer avec nous par Internet au **www.amana.com**.

Veuillez remplir la carte d'enregistrement et nous la retourner sans tarder. Si vous ne trouvez pas la carte d'enregistrement, veuillez appeler le service à la clientèle d'Amana. **Veuillez conserver le coupon de caisse** pour référence ultérieure.

Veuillez conserver le coupon de caisse et ce manuel en lieu sûr pour référence ultérieure ou si des prestations de garantie s'avèrent nécessaires.

Pour toutes questions ou pour connaître l'adresse d'un prestataire de service après-vente agréé, veuillez appeler le **1-800-NAT-LSVC (1-800-628-5782)** des États-Unis ou le **1-319-622-5511** de l'extérieur des États-Unis, ou par Internet au **www.amana.com**. Les prestations de garantie doivent être assurées par un prestataire de service après-vente agréé. Amana Appliances vous recommande également de communiquer avec un prestataire de service après-vente agréé pour toute réparation qui s'avère nécessaire après l'expiration de la garantie.

En tant que partenaire Energy Star[MD], Amana[MD] a déterminé que cet appareil* satisfait aux normes Energy Star[MD] en matière d'économie d'énergie.

* Energy Star[MD] s'applique à certains modèles désignés par le logo Energy Star[MD] se trouvant sur l'appareil.

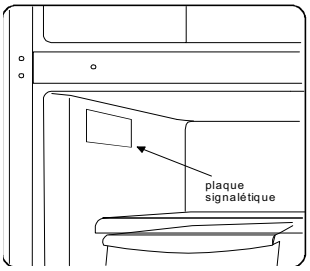

Programme de garantie prolongée Asure[MD]

Amana Appliances offre une protection à long terme pour ce nouveau réfrigérateur. Le programme de garantie prolongée Asure[MD], qui couvre les pièces fonctionnelles, la main-d'œuvre et les frais de transport, est spécialement conçu pour compléter notre solide garantie.

Pour de plus amples renseignements, veuillez appeler le **1-800-528-2682**, ou communiquer avec nous par Internet au **www.amana.com**.

Pièces et accessoires

Des pièces de rechange et des accessoires supplémentaires peuvent être achetés par téléphone. Pour commander des accessoires pour votre produit Amana, veuillez appeler le **1-800-843-0304** des États-Unis ou le **1-319-622-5511** de l'extérieur des États-Unis.

Épargnez temps et argent

Si quelque chose vous semble inhabituel, consultez la rubrique « Dépannage » avant d'appeler le service après-vente. Pour toutes questions, veuillez nous écrire ou nous appeler :

Consumer Affairs Department

Amana Appliances
2800 - 220th Trail
Amana, Iowa 52204
États-Unis
1-800-843-0304 (des États-Unis)
1-319-622-5511 (de l'extérieur des États-Unis)
www.amana.com

Pour de plus amples renseignements sur ce produit et sur les autres produits Amana, visitez notre site Web au

www.amana.com

ou appelez le service à la clientèle au

1-800-843-0304

IMPORTANTES CONSIGNES DE SÉCURITÉ

Apprenez à reconnaître ces symboles, mots et étiquettes relatifs à la sécurité

⚠ DANGER

DANGER—Dangers immédiats qui **RÉSULTERONT** en de graves blessures, voire le décès.

⚠ ATTENTION

ATTENTION—Dangers ou pratiques non-sécuritaires qui **POURRAIENT** résulter en de graves blessures, voire le décès.

⚠ PRUDENCE

PRUDENCE—Dangers ou pratiques non sécuritaires qui **POURRAIENT** résulter en des blessures mineures ou des dégâts matériels.

Avis concernant les consignes de sécurité

Les mises en garde et les consignes de sécurité importantes énoncées dans ce manuel ne couvrent pas toutes les situations susceptibles de se présenter. Il faut donc faire preuve de bon sens, de prudence et d'attention lors de la mise en service, l'entretien ou la mise en marche du réfrigérateur.

En cas de problème difficile à résoudre, toujours communiquer avec le détaillant, le distributeur, le prestataire de service après-vente ou le fabricant.

⚠ ATTENTION

Pour éviter tout risque d'incendie, d'électrocution, de blessures graves ou de décès lors de l'utilisation du réfrigérateur, prendre les précautions suivantes :

1. Lire toutes les consignes avant d'utiliser le réfrigérateur.
2. Respecter tous les codes et règlements locaux.
3. Suivre les consignes de mise à la terre.
4. Demander à un électricien qualifié de vérifier si cet appareil a été correctement mis à la terre et polarisé.
5. NE PAS raccorder à un tuyau d'alimentation en gaz.
6. NE PAS raccorder à un tuyau d'eau froide.
7. NE PAS modifier la fiche du cordon d'alimentation. Si la fiche ne convient pas à la prise de courant, faire installer une prise adéquate par un électricien qualifié.
8. NE PAS enlever l'étiquette de mise en garde du cordon d'alimentation.
9. Ne pas modifier les pièces de commande internes de l'appareil.
10. NE PAS réparer ou remplacer toute pièce du réfrigérateur à moins que cela ne soit spécifiquement recommandé sous la rubrique « Entretien ».
11. Toujours débrancher le réfrigérateur avant de procéder à une réparation. Débrancher le cordon d'alimentation en saisissant la fiche et non le cordon.
12. Installer le réfrigérateur conformément aux consignes de mise en service. Tous les raccordements d'eau, d'électricité et de mise à la terre doivent être conformes aux codes locaux et effectués par du personnel qualifié si nécessaire.
13. Garder le réfrigérateur en bon état de fonctionnement. Lorsqu'il a été échappé ou heurté, le réfrigérateur peut être endommagé, ou il peut s'ensuivre une fuite ou un mauvais fonctionnement. En cas de dommages, demander à un technicien qualifié de vérifier l'état du réfrigérateur.
14. Remplacer les cordons d'alimentation usés et/ou les fiches desserrées.
15. Toujours lire et suivre les consignes idéales de rangement du fabricant pour les articles à ranger dans le réfrigérateur.
16.

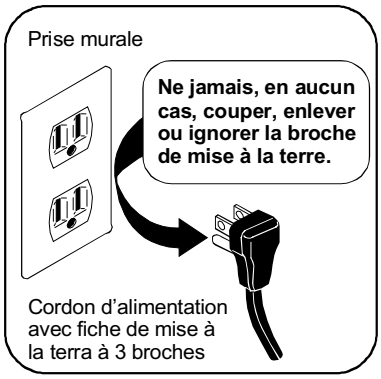

⚠ DANGER

Pour éviter tout risque de blessure ou de décès, prendre les précautions suivantes pour mettre au rebut l'ancien réfrigérateur :

Mise au rebut de l'ancien réfrigérateur

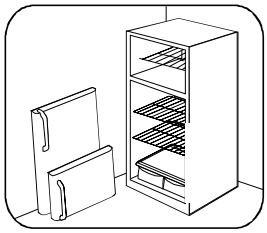

IMPORTANT : Les risques d'emprisonnement et de suffocation chez les enfants ne sont pas phénomènes du passé. Les vieux réfrigérateurs abandonnés sont encore dangereux, même s'ils sont entreposés pour « quelques jours seulement ». Pour se défaire d'un vieux réfrigérateur, lire les instructions ci-dessous afin d'éviter les accidents.

AVANT DE JETER UN VIEUX REFRIGERATEUR OU CONGÉLATEUR :

- Démonter les portes.
- Laisser les tablettes en place pour que les enfants ne puissent pas facilement entrer à l'intérieur.

CONSERVER CES CONSIGNES

Caractéristiques en un coup d'œil

Si ces caractéristiques diffèrent de celles de votre appareil

Cette figure illustre toutes les caractéristiques disponibles dans la gamme de produits. Ce réfrigérateur ne comporte peut-être pas toutes les caractéristiques énumérées. La figure indique un seul ensemble de caractéristiques à l'intérieur du réfrigérateur. Certaines caractéristiques, telles que les clayettes réglables, peuvent être repositionnées
à l'endroit le plus pratique. Pour déterminer si une pièce peut être déplacée ailleurs, voir la rubrique *Intérieur du réfrigérateur*.

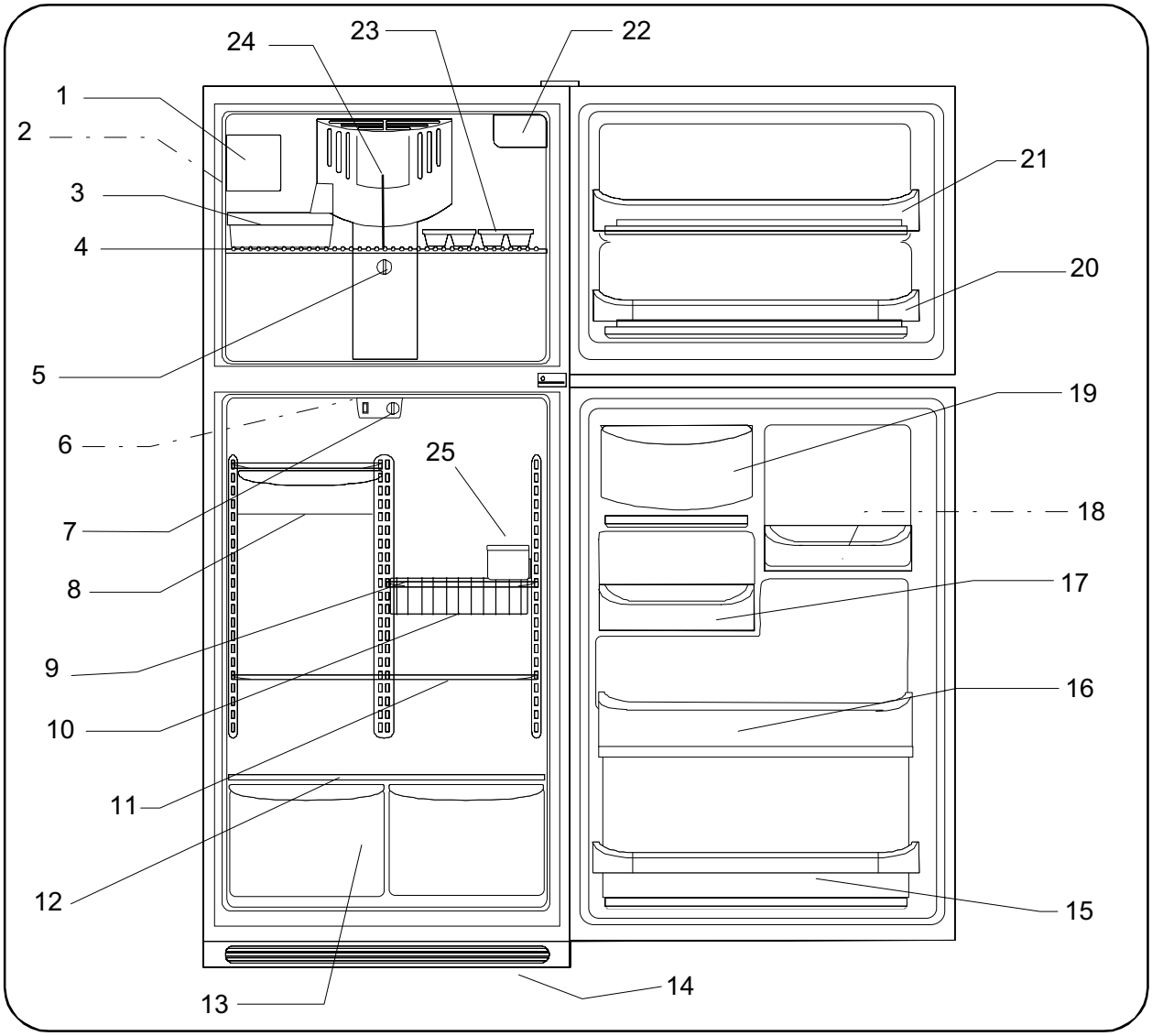

1. Machine à glace
2. Plateau à glaçons (non illustré)
3. Seau à glace
4. Tablette du congélateur
5. Thermostat du congélateur
6. Lumière du réfrigérateur (non illustrée)
7. Thermostat du réfrigérateur
8. Tiroir à charcuterie Deli Drawer™
9. Tablette demi-largeur
10. Porte-bouteilles Beverage Organizer™
11. Tablette pleine largeur
12. Couvercle des bacs à légumes
13. Bacs à légumes
14. Grille
15. Balconnet de porte
16. Balconnet de porte encastré
17. Casier de porte réglable
18. Poignée de casier (non illustrée)
19. Casier laitier
20. Balconnet de porte
21. Balconnet de porte encastré
22. Lumière du congélateur
23. Bac à glaçons
24. Séparateur vertical de clayettes
25. Seau utilitaire

Mise en service

⚠ PRUDENCE

Pour éviter tous risques de dégâts matériels ou d'endommagement de l'appareil, respecter ces consignes :
- **NE PAS** obstruer la grille dans la partie inférieure avant du réfrigérateur. Une circulation d'air suffisante est essentielle pour assurer le bon fonctionnement du réfrigérateur.
- Protéger le vinyle ou autre type de plancher avec du carton, un tapis ou autre matériel de protection lors du déplacement du réfrigérateur.

Ce *Manuel du propriétaire* présente des consignes particulières relativement au fonctionnement de ce modèle. Utiliser le réfrigérateur uniquement selon les consignes du *Manuel du propriétaire*. **Avant de mettre le réfrigérateur en marche, procéder comme suit.**

Emplacement

- Choisir un emplacement à proximité d'une prise de courant correctement mise à la terre et polarisée. **NE PAS utiliser une rallonge ou un adaptateur.**
- Si possible, placer le réfrigérateur loin des rayons du soleil et de la cuisinière, du lave-vaisselle ou autres sources de chaleur.
- Le réfrigérateur doit être installé sur un plancher de niveau et assez solide pour soutenir un réfrigérateur plein.
- Vérifier la disponibilité de l'eau pour les modèles équipés d'une machine à glace automatique.
- **NE PAS** installer le réfrigérateur dans un endroit où la température peut être inférieure à 55 °F (13 °C) ou supérieure à 110 °F (43 °C). Le compresseur ne pourra pas maintenir les températures adéquates à l'intérieur du réfrigérateur.

Espaces de dégagement pour l'installation

- Le réfrigérateur doit être placé de façon à faciliter l'accès à un comptoir lorsque la nourriture est retirée. Pour ce faire, la direction dans laquelle les portes s'ouvrent peut être inversée. Voir la rubrique *Retrait et inversion des portes*.
- Laisser les espaces de dégagement suivants pour faciliter l'installation, la circulation d'air et les raccords de plomberie et d'électricité :

Dessus	(3/8" (0,95 cm)
Côtés*	(3/8" (0,95 cm)
Arrière	(1" (2.54 cm)

* Si votre Réfrigérateur est positionneé contre un mur sur le côté des pentures, vous devrez peut-être le distancer du mur pour permettre une plus grande ouverture de la porte.

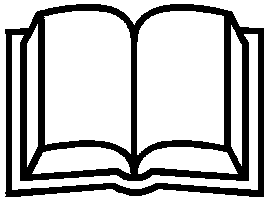

Cette trousse comprend :

- Bouchons
- Couvre-charnière (certains modèles)
- Verrouillage de moulure adhésive (certains modèles)
- Manuel du propriétaire
- Raccord d'alimentation en eau (certains modèles)

Mise en service (suite)

Retrait et inversion des portes

IMPORTANT :
- Conserver toutes les vis pour les réutiliser.
- Pour retirer la moulure de la poignée du réfrigérateur et/ou le bouchon, utiliser un couteau à mastic, **en recouvrant la lame de ruban-cache pour ne pas endommager le fini du réfrigérateur.** Pour les bouchons nécessitant l'utilisation d'un tournevis ou d'un tourne-écrou, utiliser un outil approprié pour ne pas endommager les bouchons.

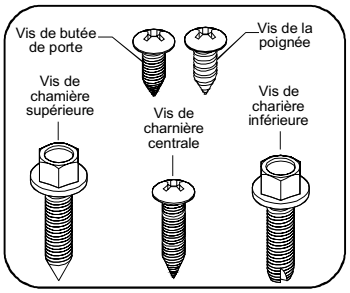

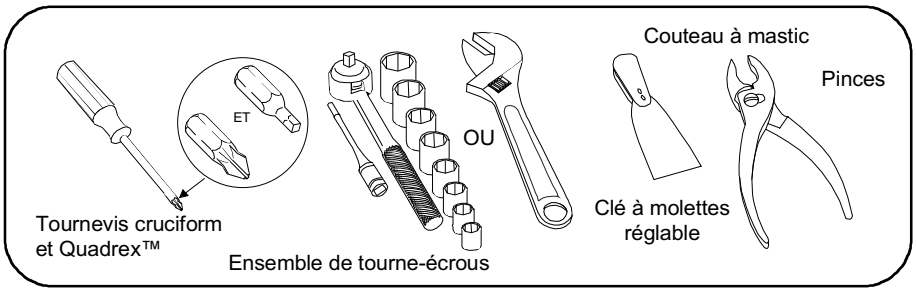

Retrait des portes

⚠ ATTENTION

Pour éviter tout risque d'électrocution susceptible de causer des blessures ou le décès, débrancher l'appareil avant de retirer les portes. Après avoir remis les portes en place, rebrancher l'appareil.

IMPORTANT : Pour ne pas endommager le fini intérieur, retirer les casiers et les balconnets de porte du réfrigérateur et du congélateur avant de procéder au retrait des portes. Étendre les portes, côté intérieur à l'envers, sur un tapis ou une surface protégée.

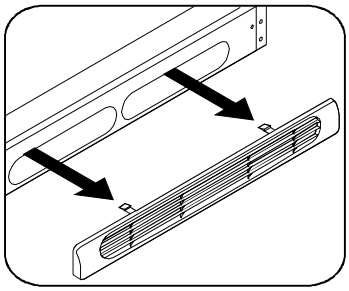

1. Retirer la grille en la désenclenchant.

2. S'il est fixe, retirer le couvre-charnière supérieur ***(A-certains modèles)***. Le couvre-charnière supérieur se désenclenche. Tout en soutenant la porte du congélateur, retirer la charnière supérieure ***(B)*** à l'aide d'un tourne-écrou de 3/8" (0,95 cm) pour enlever les vis ***(C)***. ***REMARQUE :*** Un couvre-charnière est compris dans la trousse de certains modèles.

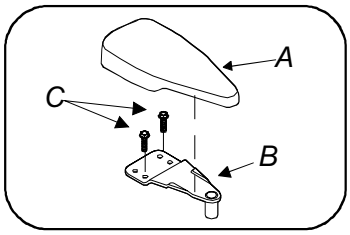

3. Soulever la porte du congélateur hors de la broche de la charnière centrale ***(D)***.

4. Tout en soutenant la porte du réfrigérateur, retirer la broche de la charnière centrale ***(D)*** du support de la charnière centrale ***(E)*** avec une clé à molettes réglable. Retirer et conserver toutes les rondelles de calage s'il y a lieu.

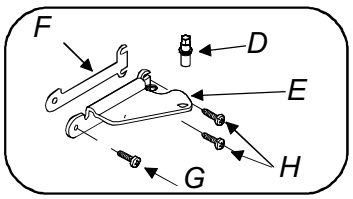

5. Retirer la porte du réfrigérateur en la soulevant hors de la broche de la charnière inférieure ***(I)***.

6. Retirer le support de la charnière centrale ***(E)*** et la cale ***(F)*** en enlevant la vis ***(G)*** et en desserrant les deux vis ***(H)*** à l'aide d'un tournevis Quadrex™.

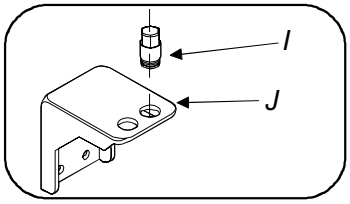

7. Retirer la charnière inférieure ***(J)*** à l'aide d'un tourne-écrou hexagonal de 3/8" (0,95 cm). Retirer la broche de la charnière ***(I)*** avec une clé à molettes réglable. Retirer et conserver toutes les rondelles de calage s'il y a lieu.

Retrait et inversion des portes

Inversion des charnières

1. Transférer les deux vis hexagonales du coin supérieur de l'appareil dans les trous situés à gauche du retrait de la charnière supérieure.
2. Transférer une vis cruciforme située du côté opposé de la charnière centrale dans le trou situé à gauche du retrait de la charnière centrale.
3. Transférer toutes les cales et les charnières de l'autre côté de l'appareil.
   - Remettre en place la broche de charnière inférieure ***(A)*** dans le support de charnière inférieure ***(B)*** situé dans le trou ***(C)*** vers l'extérieur de l'appareil.
   - Poser les vis de charnière supérieure sans les serrer pour laisser un espace de dégagement suffisant pour réinstaller la porte.

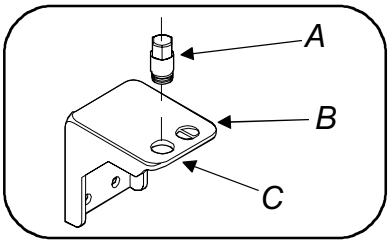

Retrait des butées de porte

1. Dévisser la vis cruciforme et retirer la butée de porte ***(A)*** du rebord inférieur des portes du réfrigérateur et du congélateur. Conserver toutes les vis pour remettre la butée de porte en place.

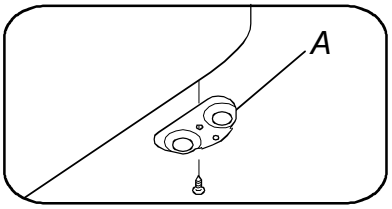

Inversion des poignées

1. Retirer les bouchons ***(A et B)*** du côté supérieur de la porte du congélateur.
2. Pour retirer la poignée ***(C)***, retirer 2 vis de montage cruciformes ***(D)*** sur le rebord supérieur de la porte du congélateur. Retirer 2 vis cruciformes ***(E)*** de la poignée sur le dessous de la porte du congélateur.
3. Poser la poignée ***(C)*** sur le côté opposé de la porte et la fixer avec quatre vis retirées lors de l'étape précédente.
4. Insérer les bouchons ***(A)*** et le bouchon du trou ***(B)*** dans les trous situés sur le dessus de la porte.
5. Retirer les bouchons ***(F et G)*** et 1 bouchon ***(H)*** de la porte du réfrigérateur.
6. À l'aide d'un couteau à mastic, soulever délicatement la moulure ***(I)*** de la poignée du réfrigérateur jusqu'à ce qu'elle se désenclenche.
7. Modèles avec moulure prolongée — Soulever délicatement la moulure de la porte des surfaces de verrouillage de la moulure ***(N)*** jusqu'à ce que la moulure se détache de la porte.
8. Retirer la vis cruciforme ***(K)*** de la poignée du réfrigérateur ***(M)***. Retirer 2 vis cruciformes ***(L)*** de la partie supérieure de la poignée.
9. Poser la poignée ***(M)*** du côté opposé de la porte et la fixer avec les vis retirées à l'étape précédente.
10. Modèles avec moulure prolongée — Faire glisser les deux verrouillages de moulure hors de la moulure.
11. Modèles avec moulure prolongée — Insérer les nouveaux verrouillages de moulure adhésifs dans la moulure (qui se trouvent dans la trousse pour certains modèles).
12. Enclencher la moulure ***(I)*** sur la poignée du réfrigérateur. Aligner soigneusement la moulure et appuyer sur les emplacements des verrouillages de moulure ***(N)*** (modèles avec moulure prolongée).
13. Insérer les bouchons ***(F, G et H)*** dans les trous sur le dessus et l'avant de la porte.

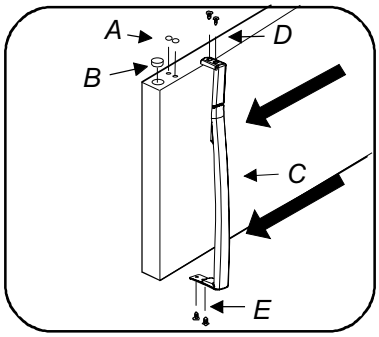

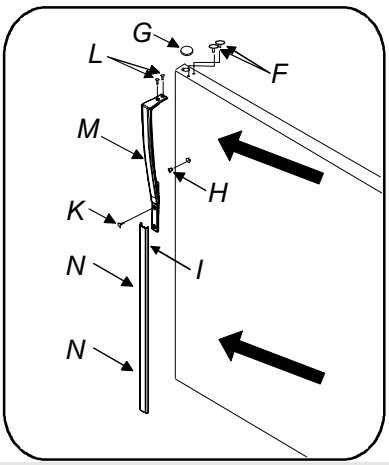

Mise en service (suite)

Retrait et inversion des portes (suite)

Inversion des butées de porte

1. Monter les butées de porte ***(A)*** du côté opposé sur le dessous des portes.

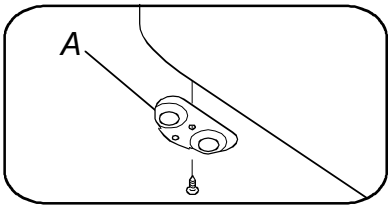

Remise en place des portes

1. Placer la porte du réfrigérateur sur la broche de charnière inférieure. Poser la broche de charnière centrale dans le support de charnière centrale. Placer les rondelles de calage (s'il y a lieu) sur la broche de charnière centrale.
2. Placer la porte du congélateur sur la broche de charnière centrale.
3. Remettre les charnières supérieures en place.
4. Enclencher la grille pour la remettre en place.

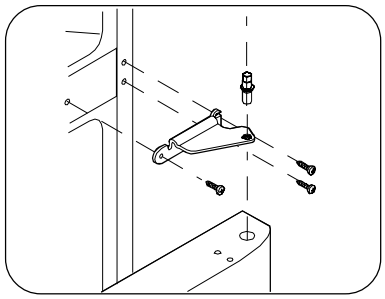

REMARQUE : Si l'appareil est équipé d'une machine à glace automatique, se référer à la rubrique *Raccordement de la machine à glace optionnelle à l'alimentation.* Dans le cas contraire, aller directement à la rubrique *Mise à niveau du réfrigérateur*.

Raccordement de la machine à glace à l'alimentation (certains modèles)

⚠ ATTENTION

Pour éviter tout risque d'électrocution, de blessures graves voire de décès, débrancher le réfrigérateur de la source électrique avant de brancher le tuyau d'alimentation en eau au réfrigérateur.

⚠ PRUDENCE

Pour éviter tout risque de dégâts matériels :

- Il est recommandé d'utiliser un tuyau en cuivre pour l'alimentation en eau. Il N'EST PAS recommandé d'utiliser un tuyau en plastique de ¼" (0,64 cm) po car cela augmente le risque de fuite. Le fabricant ne peut être tenu responsable en cas de dégâts matériels si un tuyau en plastique est utilisé pour le tuyau d'alimentation.
- NE PAS installer de tuyau d'alimentation dans les zones où les températures tombent en dessous du point de congélation.
- Les produits chimiques provenant d'un assouplisseur en mauvais état peuvent endommager la machine à glace. Si la machine à glace est raccordée à de l'eau douce, s'assurer que l'assouplisseur est bien entretenu et fonctionne correctement.
- S'assurer que les raccords d'alimentation en eau sont conformes à tous les codes de plomberie locaux.
- Protéger le vinyle ou autre type de plancher avec du carton, un tapis ou autre matériel de protection lors du déplacement du réfrigérateur.
- Vérifier que la pression d'eau vers la soupape se situe entre 20 et 120 lb/po^2.
- Le tuyau d'alimentation en cuivre doit être acheminé dans un endroit où la température est de 55 °F (13 °C) ou plus afin qu'il ne gèle pas.
- Poser le raccord de l'adaptateur et les écrous à la main pour éviter de fausser le filetage. Serrer le raccord de l'adaptateur et les écrous avec une clé . Ne pas trop serrer.
- Vérifier la présence de fuites d'eau et rectifier le problème si nécessaire avant de remettre le réfrigérateur à son emplacement habituel, et 24 heures après l'avoir branché.

Raccordement de la machine à glace à l'alimentation en eau (certains modèles)

IMPORTANT

- Avant de raccorder l'alimentation en eau, appeler un plombier pour raccorder le tuyau en cuivre à la plomberie de la maison afin de respecter les codes et règlements locaux.
- **NE PAS utiliser de soupapes autoperçantes ou de 3/16" (0,48 cm)** car elles peuvent réduire le débit d'eau, développer l'accumulation de sédiments plus rapidement et causer des fuites si une réparation est tentée.
- Le type adéquat de robinet d'arrêt nécessite un trou de ¼" (0,64 cm) po sur le dessus ou le côté (et non le dessous du tuyau horizontal) du tuyau d'alimentation en eau avant de fixer le robinet.

Matériel nécessaire

- Tuyau en cuivre flexible de 1/4 po O.D. (6,4 mm)
- Tournevis à lame plate
- Clé à fourche de ½" (1,27 cm)
- Tournevis cruciform

La longueur du tuyau en cuivre doit rejoindre le raccord de l'alimentation en eau au port d'entrée de la soupape d'eau à l'arrière du réfrigérateur plus 8 pi (2 m) de tuyau pour une boucle de service. Une boucle de service doit permettre au réfrigérateur d'être dégagé du mur sans débrancher le tuyau.

Procédure

1. Débrancher le réfrigérateur.
2. Placer l'extrémité du tuyau d'alimentation en eau ***(A)*** dans un seau ou dans l'évier. Faire couler l'eau et vider le tuyau d'alimentation en eau jusqu'à ce qu'il soit vide. Fermer l'alimentation en eau.
3. Dévisser le capuchon en plastique du robinet d'eau ***(B)*** et le jeter.
4. Faire glisser l'écrou de compression en cuivre ***(C)***, puis la férule en cuivre (gaine) ***(D)*** sur le tuyau d'alimentation en eau, tel qu'indiqué.
5. Pousser le tuyau d'alimentation en eau ***(A)*** dans le robinet d'eau ***(B)*** aussi loin que possible ¼" (0,64 cm). Faire glisser la férule en cuivre ***(D)*** (gaine) dans le robinet d'eau ***(B)*** et serrer avec les doigts l'écrou de compression ***(C)*** sur le robinet. Serrer l'autre moitié d'un demi-tour avec une clé ; ***NE PAS*** trop serrer.
6. Avec une pince en acier ***(E)*** et une vis, fixer le tuyau d'alimentation en eau au panneau arrière du réfrigérateur tel qu'indiqué.
7. Enrouler l'excédent de tuyau d'alimentation en eau (environ 2 ½ tours) derrière le réfrigérateur tel qu'illustré et disposer les bobines ***(F)*** de façon à ce qu'elles ne vibrent pas ou ne s'usent pas contre toute autre surface.
8. Ouvrir le robinet et serrer tous les raccords qui fuient.
9. Brancher de nouveau le réfrigérateur.
10. Pour mettre la machine à glace en marche, abaisser le levier.

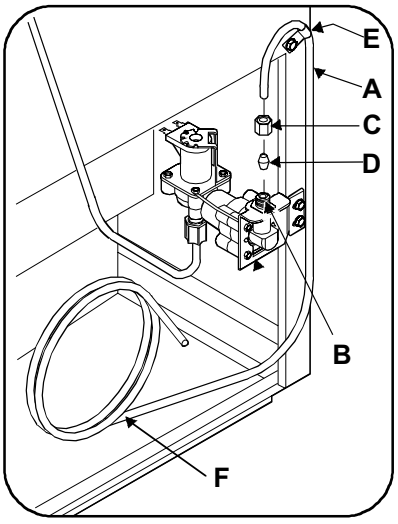

IMPORTANT : Il faut environ 24 heures à la machine à glace pour produire des glaçons. L'air se trouvant dans les nouveaux tuyaux peut faire fonctionner la machine à glace deux à trois fois avant de produire un bac à glaçons complet. Les nouveaux tuyaux peuvent faire en sorte que les glaçons se décolorent ou goûtent mauvais. Jeter les glaçons produits durant les 24 premières heures.

Mise en service (suite)

Mise de niveau du réfrigérateur

Les quatre coins du réfrigérateur doivent reposer fermement sur un plancher solide. Le réfrigérateur est doté de roulettes avant réglables pour faciliter la mise de niveau.

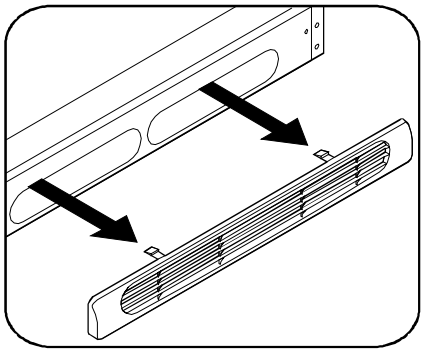

Mise de niveau du réfrigérateur

1. Retirer la grille pour accéder aux boulons de réglage.
2. Utiliser un tournevis à lame plate ou un tourne-écrou hexagonal de 3/8" (0,95 cm) pour régler les roulettes avant.
3. Soulever l'avant du réfrigérateur suffisamment de façon à ce que les portes se ferment librement lorsque le réfrigérateur est entrouvert. Le réfrigérateur doit être incliné de ¼" à ½" (0,64 à 1,27 cm) de l'avant vers l'arrière.
4. Mettre le réfrigérateur de niveau d'un côté à l'autre en réglant les vis des roulettes avant.
5. Enclencher la grille pour la remettre en place.

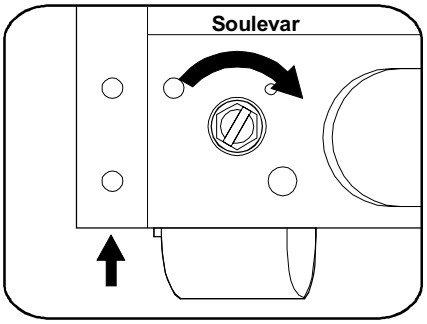

Commandes de température

Période de refroidissement

Pour assurer la conservation des aliments, laisser le réfrigérateur fonctionner avec les portes fermées pendant au moins 8 à 12 heures avant de le remplir de nourriture.

Thermostats du réfrigérateur et du congélateur

REMARQUE : Lorsque les commandes sont réglées ou modifiées, attendre 24 heures que la température se stabilise avant d'effectuer d'autres changements.

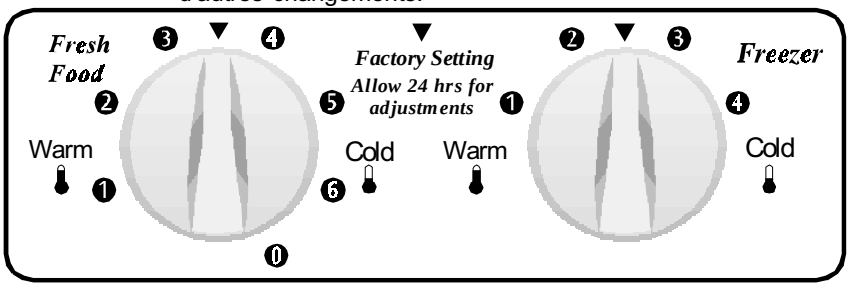

Les commandes sont jumelées dans le réfrigérateur (certains modèles)

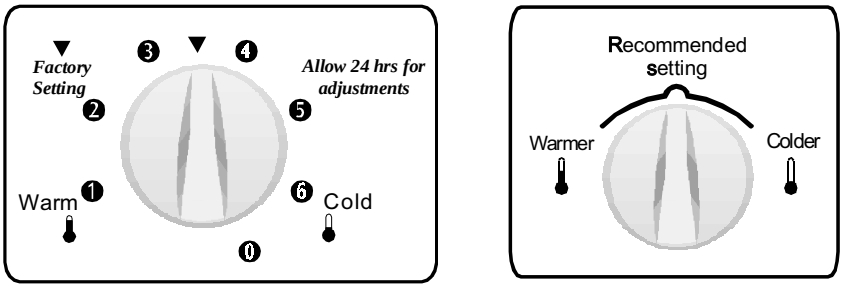

Les commandes sont séparées dans des compartiments individuels (certains modèles)

Réglage de la température

- Régler d'abord le réfrigérateur, puis le congélateur.
- Après 24 heures, régler les commandes au besoin. **Régler la température graduellement en déplaçant le bouton un cran à la fois.** Laisser la température se stabiliser entre les réglages.
- Pour des températures plus froides, tourner le bouton à **Cold** (froid).
- Pour des températures plus chaudes, tourner le bouton à **Warm** (chaud).

REMARQUE : lorsque la température est modifiée dans le réfrigérateur, la température du congélateur l'est également. Par exemple, si la température du réfrigérateur est abaissée, il est possible que la température du congélateur doive être augmentée. Le thermostat du congélateur ne modifie que la température du congélateur.

Pour maintenir les températures, un ventilateur fait circuler l'air dans le réfrigérateur et le congélateur. Pour une circulation efficace, ne pas obstruer les conduits d'air froid avec de la nourriture.

GUIDE DE RÉGLAGE DE LA TEMPÉRATURE

Si le réfrigérateur est trop chaud	Tourner le thermostat du réfrigérateur à un réglage un peu plus froid.
Si le réfrigérateur est trop froid	Tourner le thermostat du réfrigérateur à un réglage un peu plus chaud.
Si le congélateur est trop chaud	Tourner le thermostat du congélateur à un réglage un peu plus froid.
Si le congélateur est trop froid	Tourner le thermostat du congélateur à un réglage un peu plus chaud.
Pour éteindre le réfrigérateur	Tourner le thermostat du congélateur à 0 (zéro) et débrancher le cordon d'alimentation.

⚠ ATTENTION

Pour éviter tout risque d'électrocution, de blessures graves ou de décès, débrancher la fiche de la prise de courant. Tourner le thermostat du réfrigérateur à 0 (zéro) pour arrêter le compresseur, mais cela ne permet pas de couper l'alimentation vers l'ampoule et les autres composantes électriques.

Conseils pour économiser l'énergie

- Placer le réfrigérateur dans la partie la plus froide de la pièce, loin du soleil et des conduits de chauffage. Ne pas placer le réfrigérateur près d'appareils dégageant de la chaleur tels que la cuisinière, le four ou le lave-vaisselle. Si cela est impossible, une partie de l'appareil ou une couche d'isolant supplémentaire entre les deux appareils peut aider le réfrigérateur à mieux fonctionner.
- Mettre le réfrigérateur de niveau pour l'incliner vers l'arrière afin que les portes soient bien fermées.
- Le nettoyage périodique du condensateur aidera le réfrigérateur à mieux fonctionner.
- Couvrir les aliments et essuyer les récipients avant de les placer dans le réfrigérateur. Cela permet de réduire l'humidité accumulée dans l'appareil.
- Ranger les aliments de façon à réduire le nombre de fois que la porte s'ouvre. Prendre plus d'articles à la fois et fermer la porte aussitôt que possible.

Intérieur du réfrigérateur

⚠ PRUDENCE

Pour éviter tout risque de blessures ou de dégâts matériels, prendre les précautions suivantes :
- Vérifier que la tablette est bien fixée avant de placer des articles dessus.
- Manipuler les tablettes en verre avec soin car elles peuvent se briser si elles sont fendues, égratignées ou exposées à un changement soudain de température.

Réglage des tablettes

Les tablettes du réfrigérateur se règlent facilement pour convenir aux besoins individuels. Avant d'ajuster les tablettes, enlever toute la nourriture.

Régler les tablettes coulissantes (certains modèles) :

REMARQUE : Les supports des tablettes coulissantes se trouvent sur le côté.

- Pour retirer la tablette, la tirer vers soi jusqu'à ce qu'elle s'arrête.
- Soulever le rebord avant et tirer.

Procéder à l'inverse pour remettre la tablette sur la crémaillère.

REMARQUE : Les tablettes peuvent être en verre ou en métal.

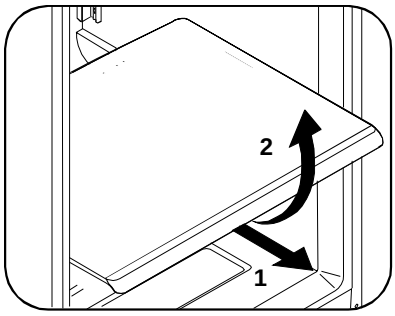

Tablette coulissante en verre

Réglage des tablettes en porte-à-faux (certains modèles) :

REMARQUE : Les tablettes en porte-à-faux sont soutenues à l'arrière du réfrigérateur.

- Soulever le rebord avant.
- Tirer la tablette pour la retirer.

Remettre la tablette en place en insérant les crochets à l'arrière de la tablette désirée dans le support mural. Abaisser la tablette dans les ouvertures et les verrouiller.

Les tablettes en verre Spillsaver™ (certains modèles) retiennent les débordements accidentels. Certains modèles sont dotés de tablettes Easy Glide™ qui glissent vers l'avant pour faciliter l'accès à la nourriture et le nettoyage rapide. Les tablettes Easy Glide™ glissent indépendamment des supports en porte-à-faux en tirant la tablette vers l'avant. La tablette peut être prolongée aussi loin que la butée le permet, mais elle **ne** peut être retirée du support en porte-à-faux.

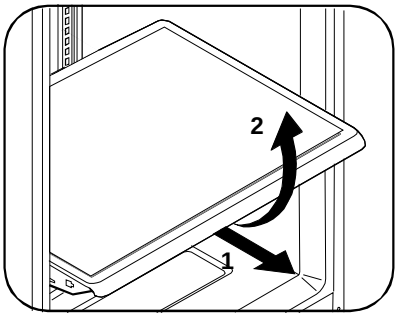

Tablette en verre en porte-à-faux pleine grandeur

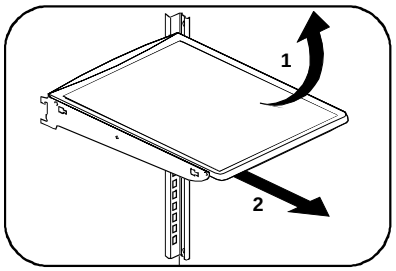

Tablette en verre en porte-à-faux

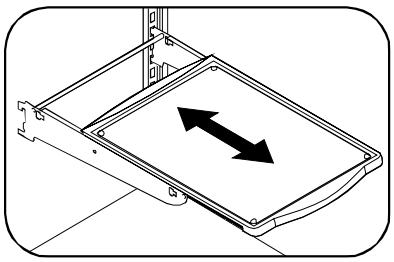
Tablette en verre en porte-à-faux – Easy Glide™

Intérieur du réfrigérateur (suite)

Rangement dans la porte

Les balconnets et les casiers de porte servent à ranger les pots, les bouteilles et les canettes. Les articles fréquemment utilisés peuvent être rapidement sélectionnés.

Certains modèles sont dotés de balconnets ou de casiers de porte servant à ranger les récipients en plastique d'un gallon et les pots et récipients de format économique. Les casiers sont réglables pour faciliter le rangement.

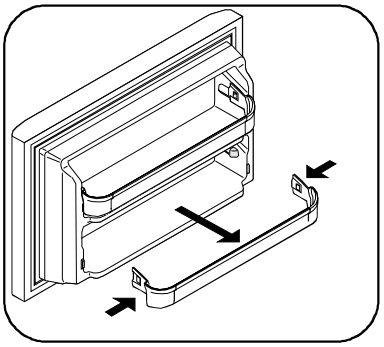

Casier laitier

Le casier laitier, moins froid que le reste du réfrigérateur, sert à ranger le fromage, les produits à tartiner et le beurre.

Casiers de porte réglables

Certains modèles sont équipés de casiers de porte réglables pouvant être déplacés pour convenir aux besoins individuels.

Pour déplacer les casiers de porte

1. Soulever le casier.
2. Retirer le casier.
3. Placer le casier à la position désirée.
4. Abaisser le casier sur les supports jusqu'à ce qu'il soit verrouillé en place.

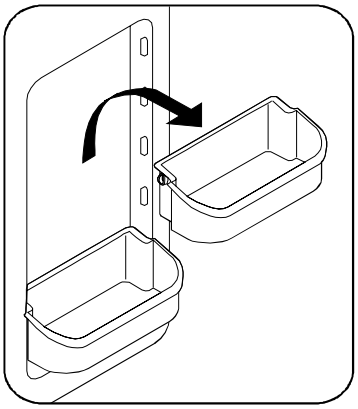

Poignée du casier

Certains modèles sont équipés d'une poignée de casier recouvrant l'intérieur des casiers de porte. La poignée empêche les objets de glisser hors du casier de porte. Les poignées de casier sont amovibles et peuvent être lavées au lave-vaisselle dans la partie supérieure.

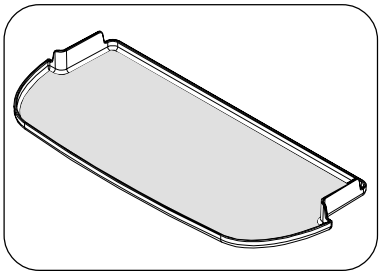

Bacs à légumes

Les bacs à légumes, situés sous la tablette inférieure du réfrigérateur, sont conçus pour ranger :

- les fruits
- les légumes
- les autres aliments frais

Laver les aliments dans l'eau fraîche et retirer l'excédent d'eau avant de les insérer dans les bacs à légumes. Les aliments qui sentent forts ou dont la teneur en humidité est très élevée doivent être emballés avant d'être rangés.

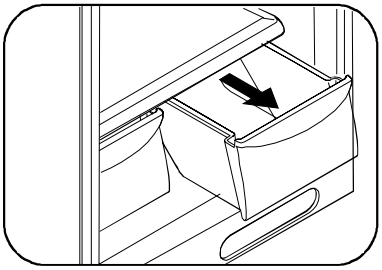

Intérieur du réfrigérateur : zones de rangements particulières

Conseils pour le rangement de la nourriture

Rangement des aliments frais

- La température du réfrigérateur doit être maintenue entre 34 et 40 °F (2 et 4 °C), avec une température optimum de 37 °F (3 °C).

Fruits et légumes

- Les bacs à légumes retiennent l'humidité pour aider à préserver les fruits et légumes plus longtemps.

Viande

- La viande et la volaille crues doivent être bien emballées pour éviter toute fuite et contamination d'autres aliments ou surfaces.

Rangement des aliments congelés

- La température du congélateur doit être maintenue à 0 °F (–18 °C) ou moins.
- Le congélateur fonctionne mieux lorsqu'il est rempli au moins aux deux tiers.

Emballage des aliments à congeler

- Pour réduire au minimum la déshydratation et la détérioration de la qualité, utiliser du papier d'aluminium, du papier d'emballage pour le congélateur, des sacs pour le congélateur ou des récipients scellés hermétiquement. Faire sortir le plus d'air possible des emballages et les sceller hermétiquement. L'air retenu peut faire sécher la nourriture, modifier sa couleur et changer le goût (brûlure de congélation).
- Emballer les viandes fraîches et la volaille avec du papier à congeler avant de les congeler.
- Ne pas recongeler la viande qui a complètement décongelé.

Chargement du congélateur

- Éviter de placer trop d'aliments chauds à la fois dans le congélateur car cela surcharge le congélateur, ralentit la congélation et augmente la température des aliments congelés.
- Lors de la congélation des aliments frais, laisser de l'espace entre les emballages de façon à ce que l'air froid circule librement, ce qui permet à la nourriture de se congeler aussi rapidement que possible.
- Éviter de ranger des aliments difficiles à congeler tels que la crème glacée et le jus d'orange sur les balconnets de porte du congélateur. Ces aliments doivent être rangés à l'intérieur du congélateur où la température varie moins.

Commande d'humidité Garden Fresh™ (certains modèles)

La commande d'humidité Garden Fresh™, disponible sur certains modèles, permet de régler le taux d'humidité dans le bac à légumes. Ceci permet de prolonger la vie des légumes frais qui se conservent mieux lorsque le taux d'humidité est élevé.

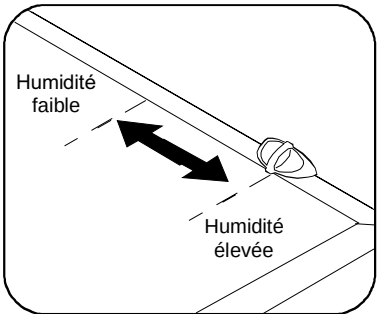

REMARQUE : Les légumes à feuilles se conservent mieux lorsque le taux d'humidité est **élevé** (commande à « high humidity ») ou dans un tiroir sans commande de taux d'humidité. Ceci permet de réduire au minimum la quantité d'air qui pénètre et maintient la teneur en humidité au maximum. Régler la commande à **« low humidity »** (taux d'humidité faible) pour les aliments à pelure tels que les pommes ou les oranges.

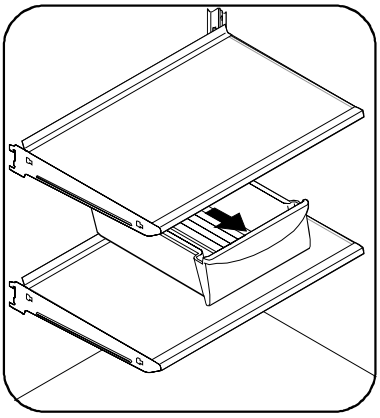

Tiroir Deli Drawer™ (certains modèles)

Certains modèles sont équipés d'un tiroir Deli Drawer™ pour ranger

- les viandes froides
- les produits à tartiner
- les fromages
- les autres produits deli

Porte-bouteilles (certains modèles)

Le porte-bouteilles glisse à partir du dessous de la tablette coulissante et peut contenir jusqu'à 12 canettes.

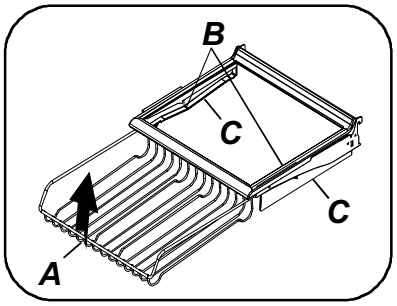

Pour retirer et remettre en place le porte-bouteilles :

- Avant de retirer le porte-bouteilles, vider le contenu.
- Retirer le porte-bouteilles ***(A)*** en le tirant vers soi jusqu'à ce qu'il s'enclenche dans les rainures ***(B)*** de la crémaillère ***(C)***. Soulever le devant du porte-bouteilles et tirer.
- Pour le remettre en place, guider le porte-bouteilles ***(A)*** dans la crémaillère des tablettes ***(C)*** jusqu'à ce que le mouvement avant soit arrêté par la rainure ***(B)***. Soulever le devant du porte-bouteilles et le pousser vers l'arrière.

Production de glaçons

Le réfrigérateur est doté d'une machine à glace installée en usine. Durant la mise en service du réfrigérateur, aucun glaçon ne sera produit durant les 24 premières heures de fonctionnement.

Les machines à glace automatiques sont des accessoires en option pouvant être installés en tout temps. Pour ajouter une machine à glace, communiquer avec un détaillant Amana.

⚠ PRUDENCE

Pour éviter tout risque d'endommagement de la machine à glace, prendre les précautions suivantes :

- NE RIEN placer ou ranger dans le seau à glace.
- Ne jamais oublier que la qualité de l'eau détermine la qualité des glaçons. Il est préférable de raccorder la machine à glace à de l'eau ne contenant pas d'assouplisseur. Les produits chimiques provenant d'un assouplisseur qui ne fonctionne pas adéquatement peuvent endommager la machine à glace. Si la machine à glace est raccordée à de l'eau douce, s'assurer que l'assouplisseur est bien entretenu et qu'il fonctionne adéquatement.
- NE PAS placer le seau à glace dans le lave-vaisselle.

Mise en marche de la machine à glace

Après que les raccords de plomberie ont été effectués, le robinet d'eau peut être ouvert. Placer le seau à glaçons sous la machine à glace en le poussant aussi loin que possible. Abaisser le levier à la position « ON » (marche). Les nouveaux tuyaux peuvent faire en sorte que le premier lot de glaçons sera décoloré ou sentira mauvais. Ces premiers glaçons doivent être jetés jusqu'à ce que les glaçons produits soient exempts de toute décoloration ou mauvais goût.

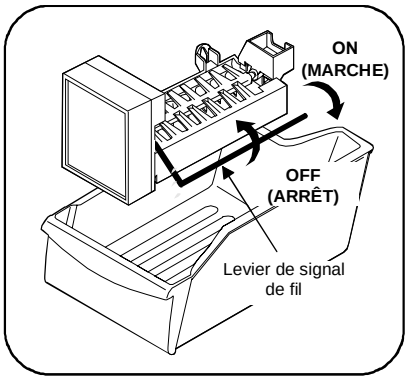

Arrêt de la machine à glace

Pour arrêter la machine à glace, soulever le levier jusqu'à ce qu'il clique et se verrouille à la position « OFF » (arrêt). La machine à glace s'arrête automatiquement lorsque le bac à glaçons est plein. Si ce modèle est équipé d'une tablette de congélateur réglable, placer la tablette à la position inférieure, afin que le levier touche à la glace lorsque le bac est plein.

Conseils relatifs à la machine à glace

- Les glaçons qui demeurent trop longtemps dans le congélateur peuvent goûter mauvais. Vider le bac à glaçons et s'assurer que le levier est à la position « ON ». La machine à glace produira ensuite plus de glaçons.
- Secouer le bac à glaçons de temps à autre pour séparer les glaçons.
- Garder le levier à la position « OFF » jusqu'à ce que le réfrigérateur soit branché à l'alimentation en eau ou lorsque le robinet est fermé.
- Laver le bac à glaçons avec de l'eau chaude et un détergent doux. Bien rincer et sécher. NE PAS mettre dans le lave-vaisselle.
- Arrêter la machine à glace pendant le nettoyage du congélateur et durant les vacances.
- Si la machine à glace ne fonctionne pas pendant une longue période de temps, fermer le robinet.

Ces bruits sont normaux lorsque la machine à glace fonctionne :

- Le moteur fonctionne
- Les glaçons se détachent du bac
- Les glaçons tombent dans le récipient
- L'eau coule
- Le robinet s'ouvre ou se ferme

REMARQUE : Pour de plus amples renseignements sur ces bruits, lire la rubrique *Bruits et signaux de fonctionnement normaux*.

Bruits et signaux de fonctionnement normaux

Signification des bruits entendus

Ce nouveau réfrigérateur hautement efficace peut émettre des bruits non familiers. Il n'y a pas lieu de s'inquiéter. Les surfaces dures, comme les planchers en vinyle ou en bois, les murs et les armoires de cuisine peuvent émettre des bruits plus remarquables. Voici la description de certains bruits courants ainsi que leur cause.

A. Évaporateur
La circulation du réfrigérant dans l'évaporateur peut créer un bouillonnement ou un gargouillement.

B. Ventilateur de l'évaporateur
L'air est propulsé dans le réfrigérateur par le ventilateur de l'évaporateur.

C. Résistance de dégivrage
Pendant les cycles de dégivrage, l'eau qui coule dans la résistance de dégivrage peut causer un sifflement. Après le dégivrage, un bruit d'éclatement peut se faire entendre.

D. Machine à glace automatique
Si le réfrigérateur est doté d'une machine à glace automatique, le bruit des glaçons qui tombent dans le bac se fait entendre.

E. Minuterie de dégivrage et thermostat
Ces pièces peuvent produire un claquement lorsque le réfrigérateur se met en marche ou s'arrête. La minuterie produit également des sons semblables à une horloge électrique.

F. Ventilateur du condensateur
Si les bobines du condensateur se trouvent sous le réfrigérateur tel qu'indiqué sur l'illustration à droite, le réfrigérateur est équipé d'un ventilateur de condensateur. L'air peut être propulsé à travers le condensateur par le ventilateur du condensateur.

G. Compresseur
Les compresseurs modernes hautement efficaces fonctionnent plus rapidement que les anciens modèles. Le compresseur peut émettre une vibration ou un bruit de pulsation.

H. Robinet d'eau
Si le réfrigérateur est équipé d'une machine à glace automatique, un bourdonnement se fera entendre lorsque le robinet s'ouvre pour remplir la machine à glace pendant chaque cycle.

I. Bac d'écoulement
L'eau qui coule dans le bac d'écoulement pendant le cycle de dégivrage émet un bruit.

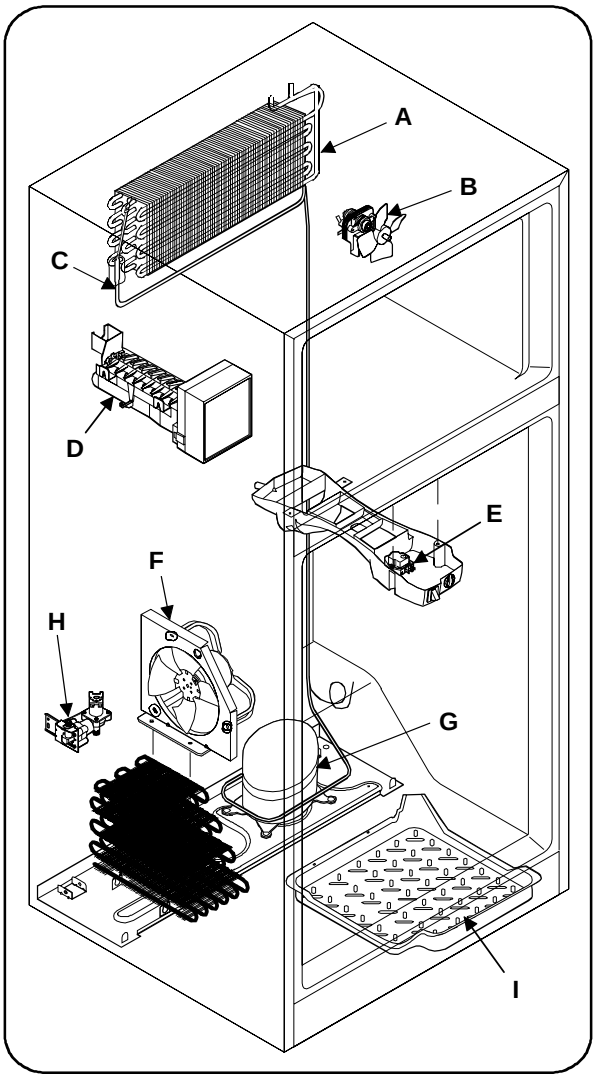

REMARQUE : L'isolant mousse rigide se trouvant dans les réfrigérateurs modernes permet d'économiser l'énergie, mais ne permet pas d'isoler le son.

IMPORTANT: Pendant le cycle de décongélation automatique, vous pourrez remarquer une lueur rouge dans le volets sur la paroi au fond du compartiment de votre congélateur. Ceci est normal pendant le cycle de décongelation.

Entretien et nettoyage

⚠ PRUDENCE

Pour éviter le risque de dégâts matériels ou de blessures mineures :

- Pour déplacer le réfrigérateur, le tirer directement. Ne pas déplacer le réfrigérateur horizontalement car cela risque de déchirer le recouvrement du plancher. Si le réfrigérateur est équipé d'une machine à glace automatique, prendre garde de ne pas déplacer le réfrigérateur au-delà des tuyaux.
- Les objets humides adhèrent aux surfaces en métal froides. Ne pas toucher aux surfaces réfrigérées avec les mains humides.
- Pour ne pas endommager le réfrigérateur et faire en sorte que celui-ci fonctionne le mieux possible, nettoyer périodiquement le condensateur.
- Manipuler les tablettes en verre avec soin. Les tablettes peuvent se briser si elles sont craquelées, égratignées ou exposées à des changements soudains de température.
- Toujours débrancher le cordon d'alimentation de la prise de courant avant de nettoyer le réfrigérateur.
- Pour ne pas les craquer ou les tordre, NE PAS placer les seaux, les tablettes ou les accessoires dans le lave-vaisselle.

Précautions :

- Tourner le thermostat du réfrigérateur à 0 (zéro) permet d'arrêter le compresseur, mais
  cela ne permet pas de débrancher l'alimentation vers l'ampoule ou autres composantes électriques.
- NE PAS utiliser de lames de rasoir ou autres instruments tranchants susceptibles d'égratigner la surface de l'appareil lorsque les étiquettes sont retirées. Toute colle laissée par le ruban ou les étiquettes peut être enlevée avec un mélange d'eau chaude et de détergent doux ou toucher aux résidus de colle avec le côté collant du ruban enlevé.
- **NE PAS** retirer la plaque signalétique.
- **Ne jamais** utiliser de tampons métalliques, brosses, produits nettoyants abrasifs ou solutions alcalines sur toute surface.
- Garder le réfrigérateur et le congélateur propres pour empêcher que les odeurs s'accumulent.
- Essuyer immédiatement tous débordements et nettoyer les deux sections au moins deux fois par année.
- **NE PAS** laver de pièces amovibles dans le lave-vaisselle.

Tableau de nettoyage et d'entretien

Pièce	Produit nettoyant	Conseils et précautions
Intérieur et revêtement de porte	Eau et savon Bicarbonate de soude et eau	Utiliser 2 cuillerées à table de bicarbonate de soude dans 1 litre d'eau chaude. Éliminer l'excédent d'eau de l'éponge ou du linge avant de nettoyer le contour des commandes, de l'ampoule électrique ou de toutes pièces électriques.
Joints d'étanchéité de porte	Savon et eau	Essuyer les joints d'étanchéité avec un linge propre.
Tiroirs et balconnets de porte	Savon et eau	Ne pas laver d'accessoires amovibles (balconnets de porte, tiroirs, etc.) dans le lave-vaisselle.
Tablettes en verre	Savon et eau	Produit nettoyant pour les vitres Vaporisateurs de liquide doux Laisser le verre réchauffer à la température ambiante avant de le plonger dans l'eau.
Grille	Savon et eau	Passer l'aspirateur sur l'avant de la grille. Retirer la grille. Passer l'aspirateur à l'arrière et essuyer avec un linge ou une éponge humide. Rincer et sécher.
Extérieur et poignées	Savon et eau	Ne pas utiliser de produits de nettoyage domestiques, d'ammoniaque ou d'alcool pour nettoyer les poignées.
Serpentins du condenseur	Embouts d'aspirateur	Utiliser un aspirateur pour nettoyer le condenseur monté en dessous des réfrigérateurs refroidis par ventilateur (Voir l'illustration à la page 68).

Entretien et nettoyage (suite)

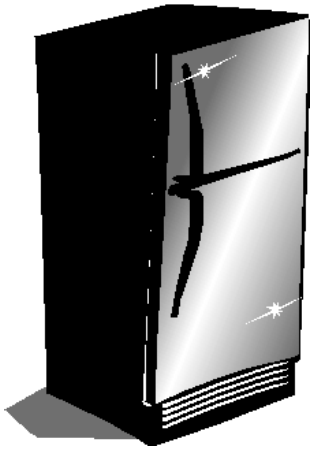

Nettoyage de l'acier inoxydable

Les dommages à l'acier inoxydable causés par l'utilisation impropre de produits de nettoyage ou par l'utilisation de produits de nettoyage non recommandés ne sont pas couverts par la garantie. Pour connaître les produits recommandés par Amana, appeler le service à la clientèle au **1-800-843-0304** ou visiter le **www.amana.com**.

Nos appareils en acier inoxydable possèdent un fini éclatant appliqué en usine. Pour maintenir cette apparence de qualité :

NE PAS UTILISER :

- Poudres ou liquides abrasifs
- Produits de nettoyage à base d'agrumes
- Ammoniaque
- Tampons métalliques
- Linges abrasifs
- Produits de nettoyage pour le four
- Produits de nettoyage acides ou à base de vinaigre

UTILISER:

- Eau chaude savonneuse pour nettoyage de routine
- Linges propres doux pour sécher ou polir
- Produit de nettoyage pour acier inoxydable conçu pour les appareils ménagers comme le ***poli et conditionneur pour acier inoxydable Amana (no. 31960801)***

Peut-on utiliser des produits de nettoyage liquides sur l'acier inoxydable ?

Un produit de nettoyage liquide n'est pas nécessairement non-abrasif. Un grand nombre de produits de nettoyage liquides conçus pour la tuile et les surfaces lisses peuvent endommager l'acier inoxydable. Les dommages cosmétiques causés par l'utilisation de produits non recommandés ne sont pas couverts par la garantie.



Acide citrique

L'acide citrique décolore en permanence l'acier inoxydable. Pour ne pas endommager le fini en acier inoxydable de l'appareil, ne pas laisser ces substances demeurer sur le fini en acier :

- moutarde
- jus de tomates
- sauce marinara
- sauces à base d'agrumes
- produits à base d'agrumes



Pour des résultats optimums

1. Nettoyer les surfaces avec de l'eau chaude savonneuse et une éponge ou un linge propre et doux.
2. Rincer les surfaces avec de l'eau chaude. Sécher les surfaces avec un linge doux et propre. **NE PAS** utiliser de produits nettoyants robustes :
   - produits de nettoyage acides ou abrasifs (ammoniaque, javellisant, produit à base de vinaigre, etc.)
   - produits de nettoyage à base d'agrumes
   - tampons à récurer (métal, plastique texturé, etc.)

   Ces produits peuvent égratigner, décolorer ou ternir les surfaces en permanence.
3. Sécher avec un linge propre et doux immédiatement après avoir rincé la surface. Cela évitera les taches d'eau sur le fini en acier inoxydable.

Questions ? Commentaires ? Préoccupations ? Communiquez avec nous ! www.amana.com ou appeler le service à la clientèle au *1-800-843-0304*

Remplacement des ampoules électriques du réfrigérateur ou du congélateur (certains modèles)

⚠ ATTENTION

Pour éviter tout risque d'électrocution, de blessures graves voire de décès, débrancher l'alimentation du réfrigérateur avant de remplacer l'ampoule. Après avoir remis l'ampoule en place, rebrancher l'appareil.

⚠ PRUDENCE

Pour éviter le risque de blessures ou de dégâts matériels, procéder comme suit :
- Laisser l'ampoule refroidir.
- Pour éviter les coupures, porter des gants lors du remplacement de l'ampoule.

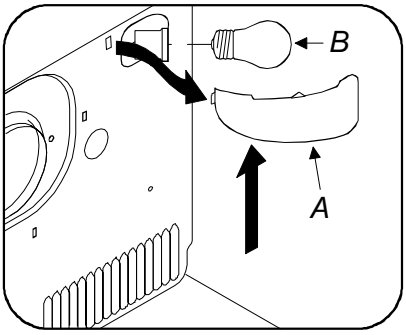

Ampoule du réfrigérateur :
1. Débrancher le réfrigérateur.
2. Porter des gants de protection contre les éclats de verre brisé.
3. Désenclencher le couvre-ampoule ***(A)*** tel qu'illustré.
4. Dévisser et remplacer la vieille ampoule ***(B)*** par une ampoule d'une intensité identique à celle indiquée à côté de l'ampoule.
5. Remettre le couvre-ampoule en place.
6. Brancher de nouveau le réfrigérateur.

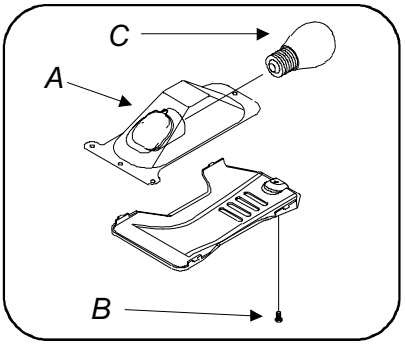

Ampoule du congélateur :
1. Débrancher le réfrigérateur.
2. Retirer le couvre-ampoule ***(A)*** en enlevant la vis ***(B)*** à l'arrière. Tirer le couvercle vers le bas. Remplacer la vieille ampoule **(C)** par une ampoule d'une intensité identique à celle indiquée à côté de l'ampoule.
3. Remettre le couvre-ampoule ***(A)*** en le plaçant sur l'ampoule. Insérer et serrer les vis ***(B)***.
4. Brancher de nouveau le réfrigérateur.

Conseils pour les départs en vacances et le déménagement

Vacances de courte durée	Retirer tous les aliments périssables du réfrigérateur. Arrêter la machine à glace, même si les vacances ne durent que quelques jours.
Vacances de longue durée	Retirer tous les aliments et les glaçons si les vacances durent plus d'un mois. Tourner les commandes à zéro (0) et débrancher l'appareil. Arrêter la machine à glace automatique et tourner le robinet d'eau à la position CLOSED (fermé). Bien nettoyer l'intérieur. Laisser les deux portes ouvertes pour empêcher les odeurs et la moisissure de s'accumuler. Bloquer les portes si nécessaire.
Déménagement	Retirer tous les aliments et les glaçons. Si un chariot à main est utilisé, charger par le côté. Régler les roulettes complètement vers le haut pour les protéger durant le déménagement. Protéger l'appareil pour ne pas égratigner la surface.

Dépannage

Pour épargner temps et argent, vérifier la liste qui suit avant d'appeler le service après-vente. Cette liste comporte des questions courantes qui ne résultent pas de défauts de pièces ou de main-d'œuvre. Si la question n'apparaît pas ci-dessous, communiquer avec le service à la clientèle d'Amana au **1-800-843-0304**.

BRUIT

Type	Cause probable	Solution
Clic	La commande du réfrigérateur émet un clic lorsque le compresseur s'arrête ou se met en marche.	Fonctionnement normal.
L'air est propulsé	Le ventilateur du congélateur et le ventilateur du compresseur émettent ce bruit pendant le fonctionnement.	Fonctionnement normal.
	Activation et désactivation de la minuterie du dégivreur	Fonctionnement normal.
Bouillonnement ou gargouillement	Le réfrigérant de l'évaporateur et de l'échangeur de chaleur émet ce bruit lorsqu'il s'écoule.	Fonctionnement normal.
Bruit sourd	Les glaçons tombent de la machine à glace (certains modèles) dans le seau à glaçons.	Fonctionnement normal.
Vibration	Le compresseur émet un bruit de pulsation pendant le fonctionnement.	Fonctionnement normal.
Bourdonnement	Le raccord du robinet de la machine à glace (certains modèles) émet un bourdonnement lorsque la machine à glace se remplit d'eau.	Fonctionnement normal.
	La machine à glace est à la position « on » (marche) sans le raccord d'eau.	Pour arrêter ce bruit, soulever le levier à la position « off » (arrêt). Voir la rubrique *Machine à glace automatique.*
Murmure	Le compresseur émet un murmure pendant le fonctionnement. Voir la rubrique Bruits et signaux de fonctionnement normaux.	Fonctionnement normal.

FONCTIONNMENT

Type	Cause probable	Solution
Le réfrigérateur ne fonctionne pas	La commande du réfrigérateur n'est pas à « on » (marche).	S'assurer que la commande n'est pas réglée à zéro (0).
	Le réfrigérateur n'est pas branché.	S'assurer que le réfrigérateur est branché.
	Le fusible a sauté ou le disjoncteur doit être réenclenché.	Remplacer les fusibles qui ont sauté. Vérifier les disjoncteurs pour détecter la présence de courts-circuits. NE PAS modifier la capacité du fusible. Brancher un autre appareil dans cette prise murale pour en vérifier le fonctionnement.
	L'appareil est en cycle de dégivrage.	Attendre 30 minutes que l'appareil ait terminé le cycle de dégivrage.
	L'appareil fonctionne mal.	Débrancher le réfrigérateur. Transférer la nourriture dans un autre réfrigérateur ou placer de la neige carbonique dans le congélateur pour conserver la nourriture. La garantie ne couvre pas la perte de nourriture. Lire le certificat de garantie pour connaître la couverture.
		Appeler le **1-800-628-5782 des États-Unis et le 1-319-622-5511 de l'extérieur des États-Unis** pour connaître le technicien agréé par Amana le plus proche.

FONCTIONNEMENT (suite)

Type	Cause possible	Solution
Le réfrigérateur se met en marche trop fréquemment	Ceci peut être normal pour maintenir une température constante.	Fonctionnement normal.
	Les portes ont peut-être été ouvertes trop longtemps.	Laisser les aliments chauds récemment ajoutés atteindre la température du réfrigérateur ou du congélateur.
	Le thermostat du réfrigérateur doit être réglé.	Régler le thermostat du réfrigérateur.
	Les joints d'étanchéité ne sont pas scellés hermétiquement.	Vérifier si les joints d'étanchéité sont scellés hermétiquement.
Des gouttelettes d'eau se forment sur le réfrigérateur	L'air ambiant est humide.	Ceci est normal lorsqu'il fait très humide ou si les portes ont été ouvertes fréquemment.
	Les joints d'étanchéité de la porte ne ferment pas hermétiquement.	Vérifier si les joints d'étanchéité sont scellés hermétiquement.
Les bacs à légumes Garden Fresh^{MD} ou le système Chiller Fresh^{MD} ne ferment pas librement	Un emballage obstrue le tiroir.	Vérifier si un emballage empêche le tiroir de fermer librement.
	Le tiroir est mal positionné..	Vérifier que le tiroir est bien positionné.
	Les rainures du tiroir sont sales.	Nettoyer les rainures du tiroir avec de l'eau chaude savonneuse. Bine rincer et sécher.
	Les rainures du tiroir doivent être lubrifiées.	Appliquer une mince couche de vaseline sur les rainures du tiroir.
	Le réfrigérateur n'est pas de niveau.	Vérifier que le réfrigérateur est de niveau.
Une odeur se dégage du réfrigérateur	L'intérieur est sale ou la nourriture dégage une odeur.	Voir la rubrique *Suppression des odeurs* sous *Entretien et nettoyage*.
Le réfrigérateur ou la machine à glace émet des sons non familiers ou trop bruyants	Ceci est normal.	Voir la rubrique *Bruits et signaux de fonctionnement normaux*.

TEMPÉRATURE

Type	Cause possible	Solution
La nourriture semble trop chaude	Voir les rubriques precedents.	Voir les rubriques précédentes.
	De la nourriture chaude ou tiède vient d'être ajoutée.	Laisser les aliments chauds récemment ajoutés atteindre la température du réfrigérateur ou du congélateur.
	La porte ne ferme pas correctement.	Vérifier si les joints d'étanchéité sont scellés hermétiquement.
	Le thermostat du réfrigérateur doit être réglé.	Régler le thermostat du réfrigérateur.
	La température du congélateur est trop chaude.	Régler le thermostat du congélateur à un réglage plus froid.
La nourriture semble trop froide	Le thermostat du réfrigérateur doit être réglé.	Régler le thermostat du réfrigérateur.
	La température du congélateur est trop froide.	Régler le thermostat du congélateur à un réglage plus chaud. Attendre plusieurs heures avant que la température ne change.

Dépannage (suite)

MACHINE À GLACE

Type	Cause possible	Solution
La machine à glace ne produit pas de glace	Le levier de la machine à glace n'est pas en bonne position.	Vérifier que le levier de la machine à glace est tiré vers le bas. Voir la rubrique *Machine à glace automatique*.
	Le harnais de câblage de la machine à glace n'est pas complètement inséré dans les trous appropriés.	Vérifier que le harnais de câblage est complètement inséré dans les trous appropriés.
	L'alimentation en eau domestique ne rejoint pas le robinet.	Vérifier que l'alimentation en eau domestique rejoint le robinet. Lire la procédure de raccordement de l'eau dans les *Consignes d'installation*.
	La pression d'eau est trop faible.	Une pression d'eau trop faible peut causer une fuite d'eau. La pression d'eau doit se situer entre 20 et 120 lb/po^2 pour assurer le bon fonctionnement. Une pression minimum de 35 lb/po^2 est recommandée pour les appareils avec filtres d'eau : Amana Clean *'n clear*® I N° 12382901 Amana Clean *'n clear*® II N°0185034
	Le tuyau en plastique ou en cuivre est tordu.	Vérifier si le tuyau en plastique ou en cuivre est tordu. Éliminer les pliures ou remplacer le tuyau.
	Un robinet impropre a été installé.	Vérifier la procédure de raccordement d'eau dans les *Consignes d'installation*. Les soupapes autoperçantes ou de 3/16" (0,48 cm) peuvent diminuer la pression d'eau et obstruer le tuyau après un certain temps. Amana n'est pas responsable des dégâts matériels causés par une mise en service ou un raccordement incorrect.
	Les connexions électriques à la bobine du robinet et au bloc de connexion ne sont pas raccordées.	Vérifier les connexions électriques à la bobine du robinet et au bloc de connexion sur le réfrigérateur.
	Le congélateur ne fonctionne pas à la température appropriée.	Vérifier que le congélateur fonctionne à la température réglée.
Les glaçons dégagent une odeur	Le congélateur est sale ou la nourriture dégage une odeur.	Voir la rubrique *Suppression des odeurs* sous *Entretien et nettoyage*.
	Les bacs à glaçons et le seau à glaçons doivent être nettoyés plus fréquemment.	Jeter les glaçons et nettoyer le seau ou les bacs à glaçons plus fréquemment. Les glaçons sont poreux et absorbent les odeurs facilement.
Les glaçons rétrécissent ou collent les uns aux autres	Les glaçons ne sont pas utilisés fréquemment.	Vider les bacs ou le seau à glaçons plus fréquemment. S'ils ne sont pas utilisés souvent, les glaçons rétrécissent ou collent les uns aux autres.
De la glace se forme dans le tuyau d'arrivée de la machine à glaçons	La pression d'eau domestique est faible.	Vérifier la pression d'eau. Une pression d'eau trop faible peut causer une fuite d'eau. Les soupapes autoperçantes peuvent diminuer la pression d'eau. Une pression minimum de 20 lb/po^2 est recommandée pour faire fonctionner la machine à glace adéquatement. **Amana recommande l'utilisation d'une soupape de 3/16" (0,48 cm). Appeler le 1-800-843-0304 pour connaître le nom du détaillant Amana qui vend cet accessoire. Ne pas utiliser de soupape autoperçante. Amana n'est pas responsable des dégâts matériels causés par une mise en service ou un raccordement incorrect.**
	La température du congélateur est trop élevée.	Voir la rubrique sur les thermostats dans ce manuel pour savoir comment régler la température. La température du congélateur doit se situer entre 0 ° et 2° F (–18° et –17°C).

MACHINE À GLACE (suite)

Type	Cause possible	Solution
La machine à glace ne produit pas assez de glaçons ou les glaçons ont une forme bizarre	La machine à glace vient d'être installée ou une trop grande quantité de glaçons ont été utilisés.	Attendre 24 heures que la production de glaçons débute et que la machine se remplisse de nouveau après avoir été vidée.
	La pression d'eau est trop faible.	Une pression d'eau trop faible peut causer une fuite d'eau. La pression d'eau doit se situer entre 20 et 120 lb/po^2 pour assurer le bon fonctionnement. Une pression minimum de 35 lb/po^2 est recommandée pour les appareils avec filtres d'eau : Amana Clean *'n clear*® I N° 12382901 Amana Clean *'n clear*® II N°0185034
	La température du congélateur est trop basse.	Voir la rubrique sur les thermostats dans ce manuel pour savoir comment régler la température. La température du congélateur doit se situer entre 0 ° et 2° F (–18° et -17°C).
Il y a des fuites d'eau	Un tuyau en plastique a été utilisé pour raccorder l'eau.	Amana recommande l'utilisation d'un tuyau en cuivre pour la mise en service. Le plastique est moins résistant et peut causer des fuites. Amana n'est pas responsable des dégâts matériels causés par une mise en service ou un raccordement d'eau incorrect.
	La pression d'eau est trop faible.	Une pression d'eau trop faible peut causer une fuite d'eau. La pression d'eau doit se situer entre 20 et 120 lb/po^2 pour assurer le bon fonctionnement. Une pression minimum de 35 lb/po^2 est recommandée pour les appareils avec filtres d'eau : Amana Clean *'n clear*® I N° 12382901 Amana Clean *'n clear*® II N° 0185034
	Un robinet d'eau impropre a été installé.	Vérifier la procédure de raccordement d'eau dans les *Consignes d'installation*. Les soupapes autoperçantes ou de 3/16" (0,48 cm) peuvent diminuer la pression d'eau et obstruer le tuyau après un certain temps. **Amana n'est pas responsable des dégâts matériels causés par une mise en service ou un raccordement d'eau incorrect.**

Garantie du réfrigérateur Amana

Garantie complète d'un an
Garantie complète de cinq ans sur les composants du système scellé et le revêtement intérieur du réfrigérateur

Première année
Amana Appliances réparera ou remplacera gratuitement (y compris la main d'œuvre et le transport), toute pièce (f.a.b. Amana, Iowa) venant à être défectueuse en raison de vices de fabrication ou de défauts de matériaux.

Deuxième à cinquième année
Amana Appliances réparera ou remplacera gratuitement (y compris la main d'œuvre et le transport), tout composant du système scellé (compresseur, condensateur, évaporateur et tuyau d'interconnexion) et réparera le revêtement intérieur du réfrigérateur (à l'exception du revêtement de la porte) venant à être défectueux en raison de vices de fabrication ou de défauts de matériaux.

Ce qui n'est pas couvert par la garantie
- Remplacement des fusibles, réenclenchement des disjoncteurs ou correction du câblage domestique ou de la plomberie.
- Entretien normal de l'appareil, comme le remplacement des ampoules.
- Appareils dont le numéro de série a été enlevé, modifié ou illisible.
- Appareils achetés à des fins commerciales, industrielles ou locatives.
- Appareils achetés à l'extérieur du Canada ou des États-Unis.
- Frais de service supplémentaires, si le prestataire de service après-vente offre un service à l'extérieur de la zone desservie ou en dehors des heures ouvrables.
- Réglages après la première année.
- Réparations résultant de ce qui suit :
  - Mise en service, système d'évacuation ou entretien impropre.
  - Toute modification, altération ou réglage non autorisé par Amana.
  - Accident, utilisation impropre, abus, incendie, inondation ou catastrophes naturelles.
  - Mauvais raccord électrique, tension inappropriée ou alimentation en gaz inappropriée.
  - Utilisation impropre de plats, de récipients ou d'accessoires ayant endommagé l'appareil.

Pour obtenir des prestations de garantie
Les prestations de garantie doivent être offertes par un technicien agréé par Amana. L'accès à l'appareil doit être facile. Pour prendre rendez-vous, communiquer avec le détaillant Amana où l'appareil a été acheté ou avec un centre de service après-vente d'Amana Appliances.

Centre de service après-vente d'Amana Appliances
1-800-628-5782 des États-Unis

Pour de plus amples renseignements, le service à la clientèle d'Amana Appliances
Amana Appliances
2800 220th Trail
Amana, Iowa 52204
1-800-843-0304 des États-Unis
(319) 622-5511 ailleurs dans le monde

Lors de toute communication avec Amana Appliances, mentionner les renseignements suivants :
- Nom, adresse et numéro de téléphone.
- Numéro de modèle et de série de l'appareil.
- Nom et adresse du détaillant où l'appareil a été acheté et la date d'achat.
- Description claire du problème.
- Preuve d'achat (récépissé de vente).

EN AUCUN CAS AMANA APPLIANCES NE SERA TENU RESPONSABLE DES DOMMAGES INDIRECTS OU ACCESSOIRES, NOTAMMENT LA PERTE DE NOURRITURE.
Cette garantie vous donne des droits spécifiques auxquels peuvent s'ajouter d'autres droits qui varient d'une province à l'autre. Par exemple, certaines provinces ne permettent aucune exclusion concernant les dommages accessoires ou indirects. Cette exclusion ne s'applique donc peut-être pas à vous.

Brochure n° 12594101
Imprimé aux Ètats-Unis 02/01

Internet **• http://www.amana.com**

©2001 Amana Appliances
Amana, Iowa 52204