Vesta



Labrador
User Manual

VRF-LABRADOR-20WH

Enjoy Everyday Living

www.vesta.kitchen | Service: 1-866-80-VESTA (83782)

Table Of Contents

Safety Instructions 04

Recommended Tools and Accessories 09

Parts and Accessories 10

Product Dimensions 11

Installation 12

Operation 20

Specifications 23

Maintenance 24

Wiring Diagram 26

Troubleshooting 27

Warranty 28

Contact Us 29

Safety Instructions

READ AND SAVE THESE INSTRUCTIONS

Safety is paramount for you and others.
Please read all warning and caution instructions carefully before using the appliance.

⚠ WARNING ⚠

1. Please ensure that everyone using this appliance is familiar with its operations and safety features. This appliance is not intended for use by persons (including children) with reduced physical, sensory or mental capabilities, unless supervised or properly instructed.
2. This appliance is intended to be used in residential households and similar applications.
3. Keep explosive and flammable substances away from unit. Do not store these materials in the refrigerator.
4. Use nonflammable cleaner.
5. Use two or more people to safely remove the old appliance and install the new unit.
6. Do not use mechanical devices or other means to accelerate the defrosting process, other than those recommended by the manufacturer.
7. Do not damage the refrigerant circuit.
8. Do not use electrical appliances inside the food storage compartments of the appliance, unless they are of the type recommended by the manufacturer.
9. Do not use an extension cord or ungrounded (two-prong) adapter.
10. Keep ventilation openings, in the appliance enclosure or in the built-in structure, clear of obstruction.
11. The appliance requires single phase 115V/60Hz power supply. It has a power cord that has a 3-prong grounding plug that minimizes the possibility of electrical shock. This appliance must be grounded. Do not remove the grounding prong or modify the power plug.
12. The unit should be plugged into a dedicated electrical outlet that meets all current standards and requirements. Do not plug anything else into the same outlet and ensure the appliance is the only thing plugged into the entire circuit. It should have its own dedicated breaker. Otherwise, this may overload the circuit and cause a fire.
13. Do not modify the power plug. The power plug must be accessible when the appliance is installed.
14. The appliance should not be turned off with a switch or other device.
15. Make sure that the plug is not squashed or damaged. Otherwise, it may cause short circuit, electric shock or overheat and even cause a fire.
16. Do not insert the power plug if the socket is loose, there is a risk of electric shock or fire.
17. Switch off the appliance and disconnect it from the main power before you clean or move it.
18. Never unplug the appliance by pulling on the electrical cord. Always grip the plug firmly and pull straight out from the socket to prevent damaging the power cord.
19. Do not operate the appliance without the cover over the interior lighting.

20. Any electrical component must be replaced or repaired by a qualified electrician or authorized service engineer. Only genuine replacement parts should be used.
21. To avoid eye injury, do not look directly into the LED light located in the refrigerator compartment. If it is not functioning correctly, consult a qualified, registered electrician or replace it in accordance with the Cleaning and Care chapter.
22. Refrigerant isobutane (R600a) is contained within the refrigerant circuit of the appliance. During transportation and installation of the appliance, ensure that none of the components of the refrigerant circuit become damaged. The refrigerant (R600a) is flammable.
23. Risk of child entrapment. Before you throw away your old appliance:
    1) Take off the doors.
    2) Leave the shelves in place so that children may not easily climb inside.

Disposal of the Appliance

⚠ WARNING ⚠

It is prohibited to dispose of this appliance as household waste.

Packaging Materials

Packaging materials with the recycling symbol are recyclable.
Dispose of the packaging into a suitable waste collection container to recycle it.

Before Disposing of the Appliance

1. Pull out the main plug from the main socket.
2. Cut off the power cord and discard with the main plug.

Potential Suffocation Hazard! Potential death or brain damage could occur.
Remove doors to prevent potential suffocation.

1. To prevent potential suffocation hazard, remove your old refrigerator doors. Leave shelves in place to help stop children from climbing on or getting inside.
2. When disposing of the appliance, do so only at an authorized waste disposal center. Do not expose to flame. Refrigerators contain refrigerant and gases in the insulation. Refrigerant and gases must be disposed of professionally as they may cause eye injuries or ignition. Ensure that tubing of the refrigerant circuit is not damaged prior to disposal.

	Correct Disposal of this product
	This symbol on the product or in its packing indicates that this product may not be treated as household waste. Instead, it should be taken to the appropriate waste collection point for the recycling of electrical and electronic equipment. By ensuring this product is disposed of correctly, you will help prevent potential negative consequences for the environment and human health, which could otherwise be caused by the inappropriate waste handling of this product. For more detailed information about the recycling of this product please contact your local council, your household waste disposal service, or the store where you purchased the product.

⚠ CAUTION ⚠

1. Do not store products which contain flammable propellants (e.g. spray cans) or explosive substances in the appliance.
2. Avoid open flames (candle, lamps etc.) and other sources of ignition.
3. Thoroughly ventilate the room in which the appliance is situated.
4. Unpack and check through the appliance. Should any damage be evident, don't plug in the appliance and immediately contact the store from which you purchased it. Keep all packing materials in this case.
5. We recommend that you wait for 4 hours before connecting the appliance to allow the refrigerant to flow back into the compressor.
6. Do not place too much food directly against the air outlet of the temperature sensor part in the air channel cover of the refrigerator compartment, as it will affect the proper operation of the appliance.

General Safety and Daily Use

1. It is important to use your appliance safely. We recommend that you follow the guidelines below.
2. We recommend that you keep this user manual with the appliance for future reference.
3. This appliance is intended to be used in households and similar applications such as:
   1) Staff kitchen areas in shops, offices and other working environments;
   2) Clients in hotels, motels and other residential environment;
   3) Bed and breakfast environments;
   4) Catering and similar non-retail applications.
4. Children should be supervised to ensure that they do not play with the appliance and given instruction regarding proper use of the appliance.
5. Store food in accordance with the storage instructions.
6. Do not try to repair the appliance yourself. It is dangerous to alter the specifications or modify this product in any way. Any damage to the power cord may cause short circuit, fire or electric shock.
7. Do not place too much food directly against the air outlet on the rear wall of both the refrigerator and freezer compartment, as it may affect sufficient air circulation.
8. Do not place hot items near the plastic components of this appliance.
9. Frozen food should not be refrozen once it has been thawed out.
10. Do not store bottled or canned drinks (especially carbonated drinks) in the freezer compartment. Bottles and cans may explode.
11. Use caution consuming popsicles or ice cubes straight from the freezer as this can cause freezer burn to the mouth and lips.
12. Clean regularly all surfaces that come into contact with food, as well as accessible drainage systems.
13. Clean water tanks if they have not been used for 48 hours. If the appliance is connected to a water supply, flush the water system if no water has been drawn for 5 days.
14. Store raw meat and fish in suitable, sealed containers in the refrigerator to prevent contact with or dripping onto other foods.
15. Two-star frozen food compartments (if present) are suitable for storing pre-frozen food, storing or making ice cream, and making ice cubes.
16. One-, two-, and three-star compartments (if present) are not suitable for freezing fresh food.
17. If the appliance will be left empty for an extended period, switch it off, defrost, clean, and dry it thoroughly. Leave the door open to prevent mold growth inside the appliance.

Safety for Children and Infirm Persons

1. Keep all packaging away from children to avoid risk of suffocation.
2. Protect children from being touching the hot component such as compressor.
3. Do not place items on top of the appliance as this could cause injury should they fall off.
4. Never allow children to play with the appliance by hanging or standing over or on the doors, racks, shelves and drawers, etc.

Energy Saving Tips

1. Do not place hot food directly into the refrigerator.
2. Avoid over-packing the compartments to allow proper air circulation.
3. Ensure food does not touch the back wall of the compartment(s).
4. If the power goes out, keep the door(s) closed to maintain the cold temperature.
5. Minimize the frequency of door openings.
6. Do not leave the door(s) open for extended periods.
7. Do not set the thermostat to a colder temperature than necessary.
8. Some accessories, such as drawers, may be removed to increase storage capacity and reduce energy consumption.

Recommended Tools And Accessories

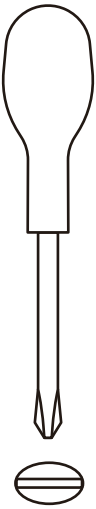

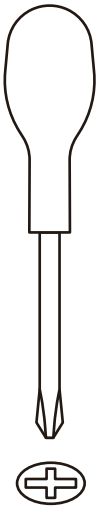



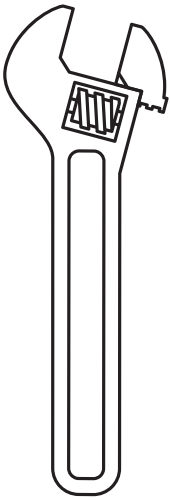

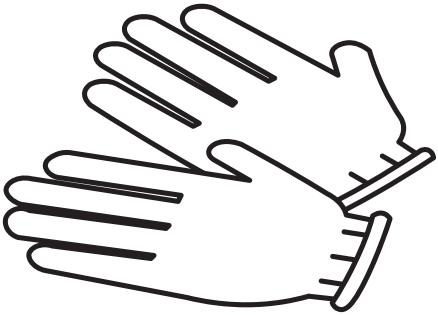

Parts and Accessories

Refrigerator Components

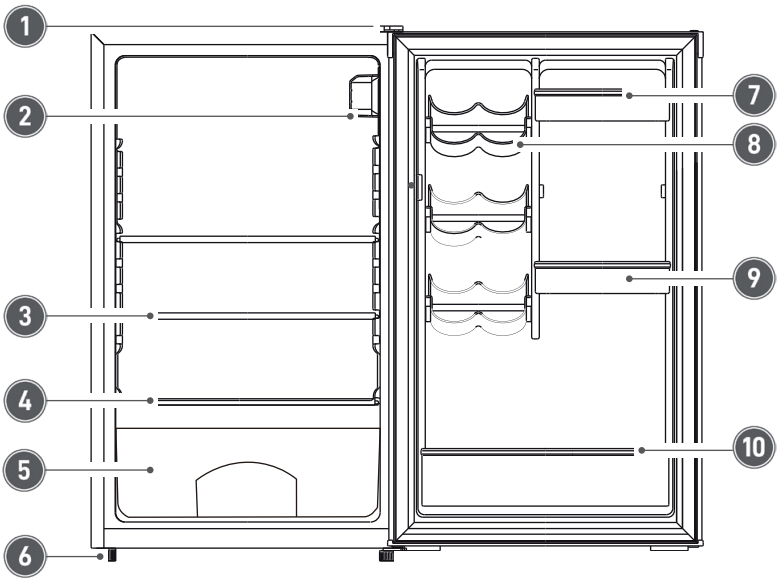

1. Top hinge with cover
2. Temperature control
3. Full shelves
4. Crisper cover
5. Crisper
6. Leveling leg
7. Removable door bin
8. Can holders
9. Removable door bin
10. Removable door bin

Product Dimensions

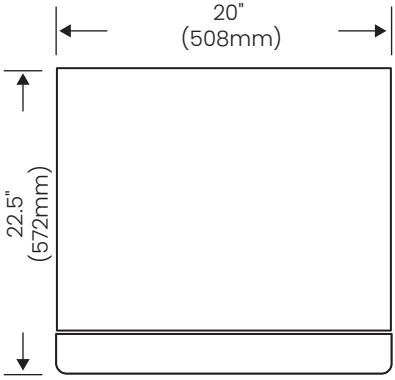

TOP

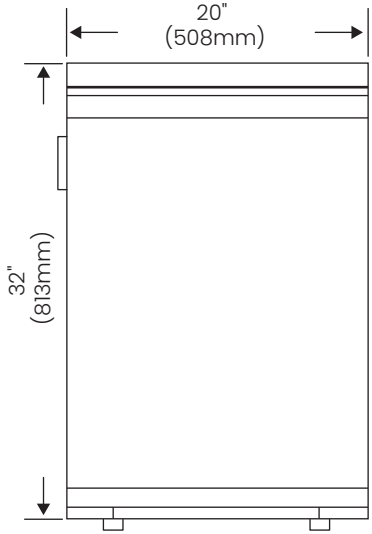

FRONT

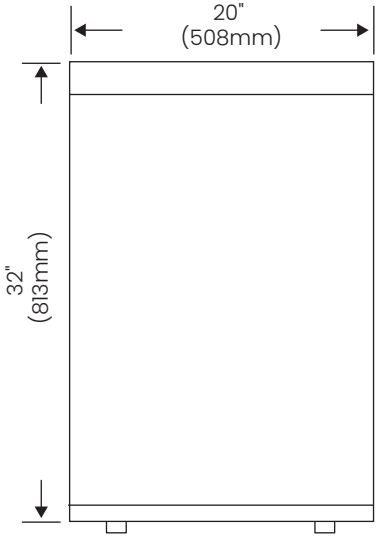

BACK

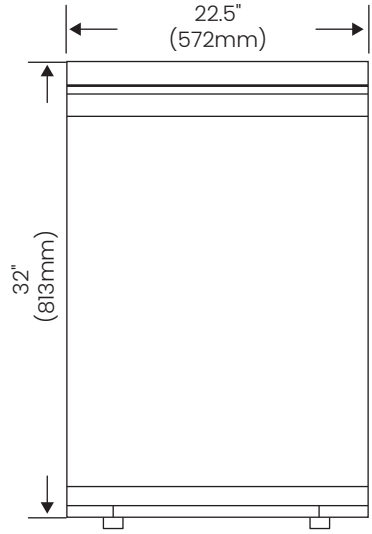

RIGHT

Installation

Precautions

1. Unpack the appliance and inspect it for damage; do not connect it if damaged, report any issues immediately to the place of purchase, and retain all packaging for possible return or inspection.
2. This refrigerator must be placed on a level surface of hard material that is the same height as the rest of the flooring.
3. This surface should be strong enough to support a fully loaded refrigerator.
4. Install your appliance in a dry place to avoid high moisture.
5. Keep the appliance out of direct sunlight, rain or frost. Install the appliance away from heat sources such as stoves, fireplaces or heaters.
6. Allow the appliance to stand for at least four hours before connecting to ensure proper compressor oil flow.
7. Ensure adequate ventilation around the appliance to prevent overheating; follow installation instructions.
8. Position the appliance with spacers against a wall to avoid contact with hot components (e.g., compressor, condenser).
9. Do not place the appliance near heat sources such as radiators or cookers. Ensure the mains plug remains easily accessible after installation.

For Shipment and Installation Damages

1. Thoroughly inspect all equipment before installation.
2. If equipment is damaged during shipping, contact the manufacturer for a replacement.
3. If the equipment is damaged by the customer, repair or replacement is the responsibility of the customer.
4. If the equipment is damaged by the installer, the installer is responsible for compensation.

Height and Clearance

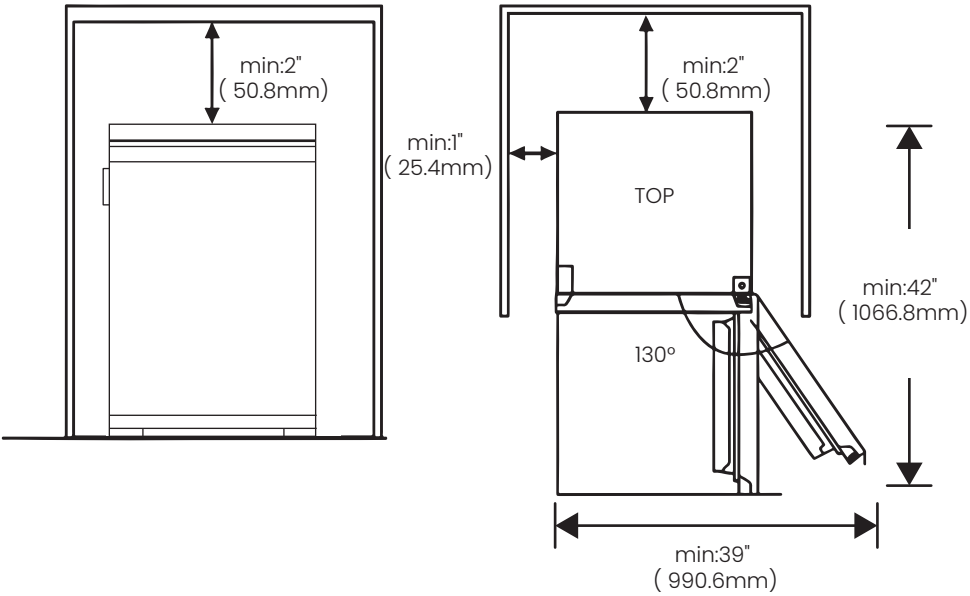

Installation

Reversing the Refrigerator Door

1. Remove the top right hinge cover.

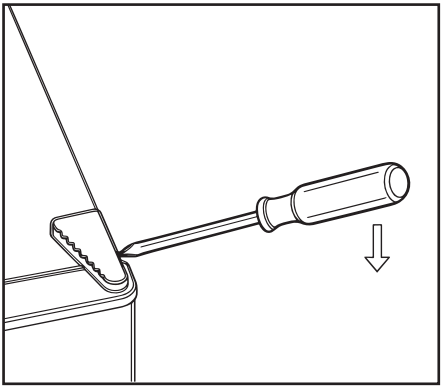

2. Undo the screws. Then remove the hinge bracket.

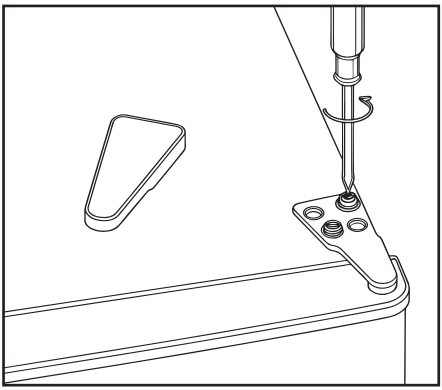

3. Remove the top left screw cover.

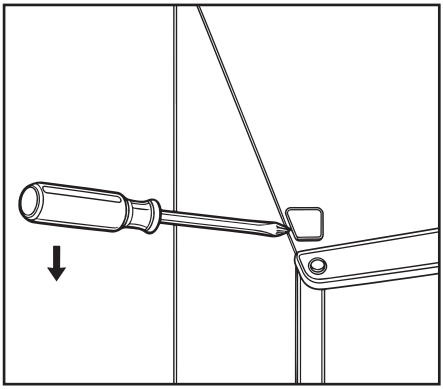

4. Move the core cover from the left to the right side, then lift the upper door and place it on a padded surface to prevent scratches.

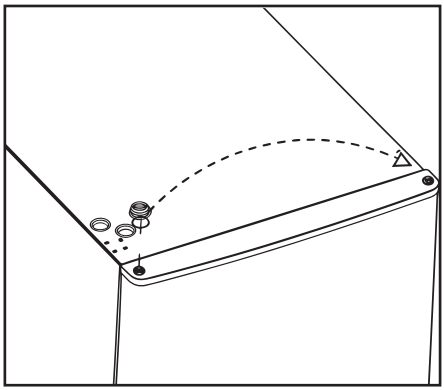

5. Unscrew and remove the bottom hinge pin, flip the bracket, and reinstall it.

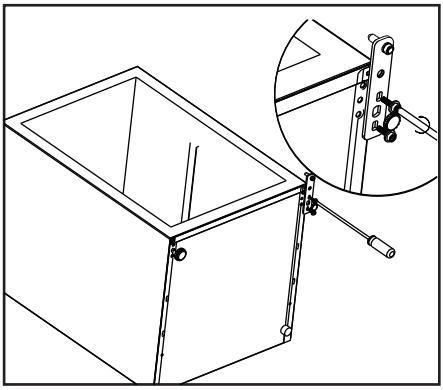

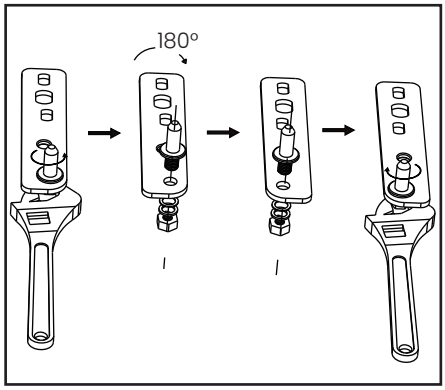

6. Refit the bracket by inserting the bottom hinge pin and reinstall both adjustable feet.

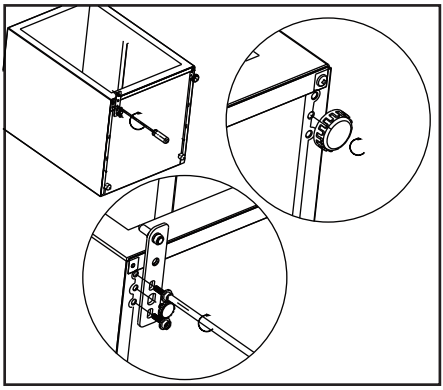

7. Place the door back on, ensuring it is properly aligned horizontally and vertically so the seals close on all sides; then insert the top hinge bracket, screw it to the top of the unit, and use a spanner to tighten if necessary.

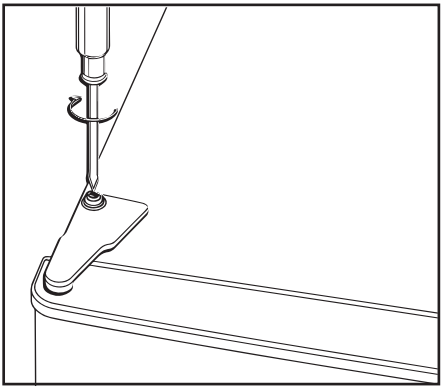

8. Reattach the hinge cover and the screw cover.

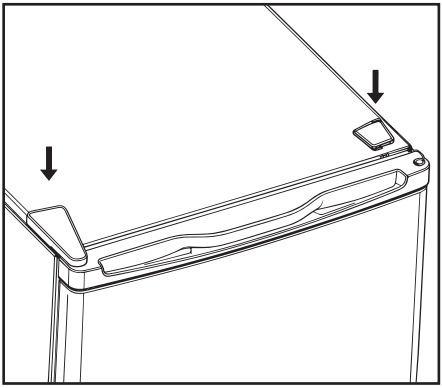

9. Remove the door gasket, rotate it, and reinstall it.

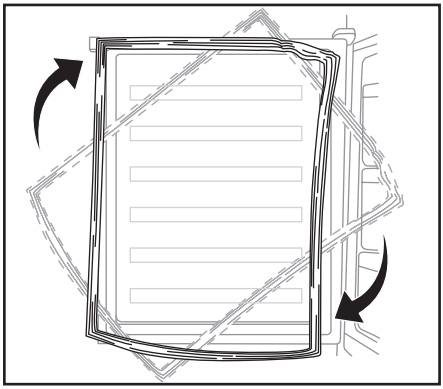

Important:

1. Ensure the appliance is unplugged and empty before starting.
2. To remove the door, tilt the appliance backward and rest it securely on a stable surface to prevent slipping during the door-reversing process.
3. Keep all removed parts for reinstalling the door.
4. Do not lay the appliance flat, as this may damage the coolant system.
5. It is recommended that two people handle the appliance during assembly.

Install the Door External Handle (if external handle is present)

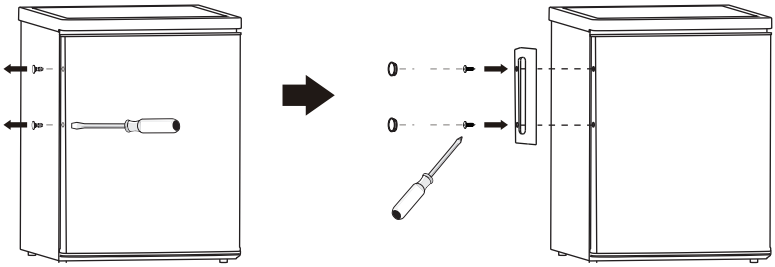

Leveling the Refrigerator

Adjust the two front leveling feet to ensure the appliance is perfectly level; this ensures proper door alignment and effective sealing of the magnetic gaskets.

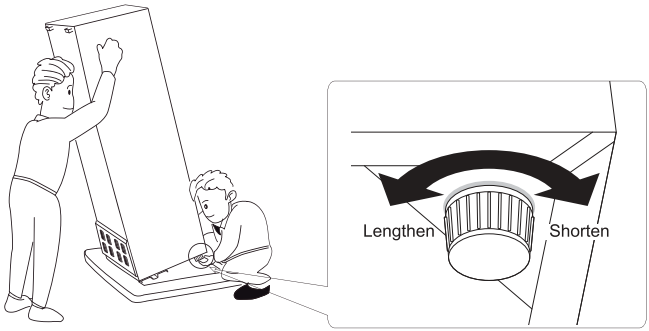

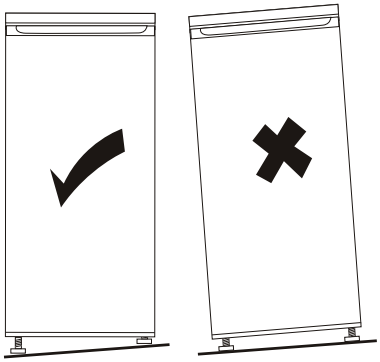

Positioning the Appliance

Install the appliance in a location where the ambient temperature corresponds to the climate class indicated on the rating plate:

1. Extended Temperate (SN): Ambient temperature 10 °C – 32 °C
2. Temperate (N): Ambient temperature 16 °C – 32 °C
3. Subtropical (ST): Ambient temperature 16 °C – 38 °C
4. Tropical (T): Ambient temperature 16 °C – 43 °C

Location

1. Keep the appliance away from heat sources such as radiators, boilers, and direct sunlight.
2. Ensure free air circulation around the back of the cabinet.
3. If positioning the appliance under an overhanging wall unit, maintain a minimum distance of 50 mm between the top of the cabinet and the wall unit. Ideally, avoid placing it under overhanging wall units.
4. Level the appliance using the adjustable feet at the base of the cabinet.
5. This appliance is not intended for built-in installation.

Warning: The appliance must be disconnectable from the mains power supply; ensure the plug remains easily accessible after installation.

Electrical Connection

1. Before plugging in, verify that the voltage and frequency on the rating plate match your domestic power supply.
2. The appliance must be earthed. The plug includes an earth contact.
3. If the domestic socket is not earthed, connect the appliance to a separate earth according to current regulations. Consult a qualified electrician if needed.
4. The manufacturer is not responsible for any damage or hazards if these safety precautions are ignored.

Operations

Temperature setting recommendation

Temperatur e Setting Recommendation		
Environment Temperature	Freezer compartment	Fridge compartment
Summer	/	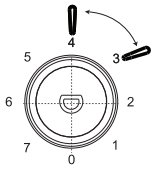 Set on 3~4
Normal	/	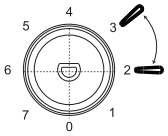 Set on 2~3
Winter	/	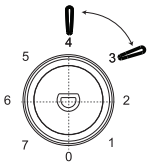 Set on 3~4

Impact on Food Storage

1. At the recommended temperature setting, the fridge is designed to store food for up to 3 days.
2. Storage time may be reduced if other temperature settings are used.

Daily use

Position different food in different compartments according to below table.

Refrigerator compartments	Type of food
Door or balconies of fridge compartment	1. Foods with natural preservatives, such as jams, juices, drinks, condiments. 2. Do not store perishable foods.
Crisper drawer (salad drawer)	1. Fruits, herbs and vegetables should be placed separately in the crisper bin. 2. Do not store bananas, onions, potatoes, garlic in the refrigerator.
Fridge shelf - middle	1. Dairy products, eggs.
Fridge shelf - top	1. Foods that do not need cooking, such as ready-to-eat foods, deli meats, leftovers.

First Use – Cleaning the Interior

1. Before using the appliance for the first time, clean the interior and all internal accessories with lukewarm water and a mild, neutral soap to remove the typical
2. new-product smell.
   Thoroughly dry all surfaces after cleaning.
3. Important: Do not use detergents, abrasive powders, or harsh cleaners, as these may damage the finish.

Temperature Setting

1. Plug in the appliance. The internal temperature is controlled by a thermostat with 8 settings:
   1) 1: Warmest setting
   2) 7: Coldest setting
   3) 0: Turns off the appliance

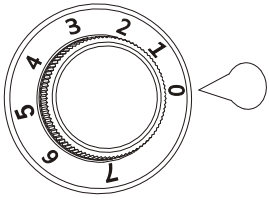

2. The appliance may not maintain the set temperature in very hot environments or if the door is opened frequently.
3. This appliance is designed for refrigeration only and is not suitable for freezing food.

Accessories – Movable Shelves

The refrigerator walls have a series of runners, allowing the shelves to be repositioned as desired.

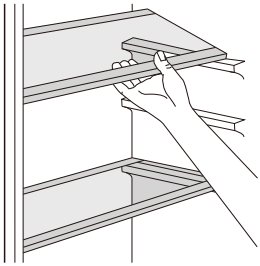

Positioning the Door Balconies

1. To accommodate food packages of different sizes, the door balconies can be adjusted to various heights.
2. To adjust, gently pull the balcony in the direction of the arrows until it releases, then reposition it as required.

Helpful Hints and Tips – Fresh Food Refrigeration

To ensure optimal performance:

1. Do not store warm food or liquids that may evaporate in the refrigerator.
2. Always cover or wrap food, especially those with strong odors, to prevent odor transfer and maintain freshness.

Hints for Refrigeration – Useful Tips

1. Meat (all types): Wrap in polythene bags and place on the glass shelves above the vegetable drawer. For safety, store for no more than one or two days.
2. Cooked foods and cold dishes: Cover and place on any shelf.
3. Fruits and vegetables: Clean thoroughly and store in the designated drawers.
4. Butter and cheese: Store in airtight containers or wrap in aluminum foil or polythene bags to minimize air exposure.
5. Milk bottles: Ensure bottles are capped and store them in the door balconies.
6. Bananas, potatoes, onions, and garlic: Do not store these unpacked in the refrigerator.

Specifications

Product Identification & Dimensions	
Model Number:	VRF-LABRADOR-20WH
Product Name	Labrador 20WH
UPC	675487202874
Nominal Width:	20"
Dimensions (W×D×H):	20" × 22.5" × 32"
Product Weight:	24kg
Body	PCM
Color/Finish:	White
Installation	
Electrical Requirements:	115V/60Hz
Rated Power(W):	90
Rated Current(A):	0.78
Performance & Features	
Handle:	Recessed Handle
Refrigerator Storage Volume(cu. ft.):	4.4
Foaming Agent:	Cyclopentane
Noise Level:	38 dB
Rated Lamp Power(W):	10
Energy Consumption(kWh/Y):	265
Rated Defrost Power(W):	90
Warranty (Parts & Labor):	2 Years
Warranty (Compressor):	10 Years
Certification:	CSA/Energy Star

Maintenance

To maintain the good appearance of your appliance, you should clean it regularly.
Do not use sharp objects to clean as they are likely to scratch the surface. Do not use sharp objects to remove frost from the freezer compartment. Switch the appliance back on and plug it into the main socket only after the interior is completely dry.
Prevent food from making direct contact with the liner of the fridge freezer, especially oily foods as this can stain or damage the liner. If food does spill, quickly clean away with warm water to prevent any damage.
Regularly check the refrigerator drain for defrost water. Clean it if necessary. If the drain is blocked, water will collect at the bottom of the appliance.
Important: Essential oils and organic solvents can damage plastic parts (e.g., lemon juice, orange peel oil, butyric acid, and cleaners containing acetic acid).

Clean the Surfaces

1. Clean regularly with a cotton cloth or rag soaked in warm water and mild soap or liquid dishwashing liquid.
2. Do not use corrosive or abrasive detergents.
3. Do not use any products containing chlorine bleach or any products containing chlorides.
4. Do not use any flammable products for cleaning, such as acetone, alcohol, ether, benzene, etc. These products are highly explosive and should never be used near stoves. Do not use steel wool or abrasive scrubbing pads as they will scratch and damage the surface.

Interior Cleaning

1. Always turn off the power switch, disconnect the power plug before cleaning.
2. During cleaning, ensure that no water enters the switch, control panel, door lamp, or top control box.
3. Wipe the inside of the fridge and freezer with a weak solution of baking soda and water, and then rinse with warm water using a wrung-out sponge or cloth.
4. Wipe completely dry before replacing the shelves and baskets.
5. Thoroughly dry all surfaces and removable parts before putting them back into place. Although this appliance automatically defrosts, a layer of frost may occur on the freezer compartments interior walls if the freezer door is opened frequently or kept open too long. If the frost is too thick, choose a time when the freezer is nearly empty and proceed as follows:
   1) Remove existing food and accessory baskets, unplug the appliance from the main power and leave the doors open. Ventilate the room thoroughly to accelerate the process.
   2) When defrosting is completed, clean your freezer as described above.
6. Do not use sharp objects to remove frost from the freezer compartment. Only after the interior is completely dry should the appliance be switched back on and plugged back into the main socket.

On Vacation

If you are going on vacation, it is recommended to keep the refrigerator running and store only food items that can be preserved for a short time. If you plan to turn off the refrigerator, please follow below steps:

1. Remove all food items.
2. Unplug the power cord
3. Clean the interior thoroughly.
4. Leave the door open to prevent odor buildup.

Shutdown

Do not turn off the refrigerator or disconnect the power supply unnecessarily, as this may reduce the lifespan of the appliance.

Replacing the Lamp

1. Set the temperature control knob to “0” to switch off the appliance.
2. Unplug the appliance to ensure it is disconnected from the mains power supply.
3. Remove the screw securing the lamp cover.
4. Pull the lamp cover off.
5. Unscrew and remove the old lamp.
6. Fit the new lamp in the correct orientation, then replace the lamp cover and secure it with the screw.
7. Plug in the appliance and set the temperature knob to the desired position.

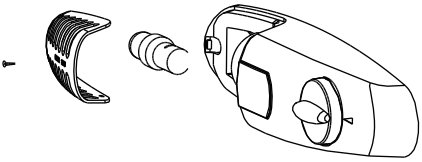

Wiring Diagram

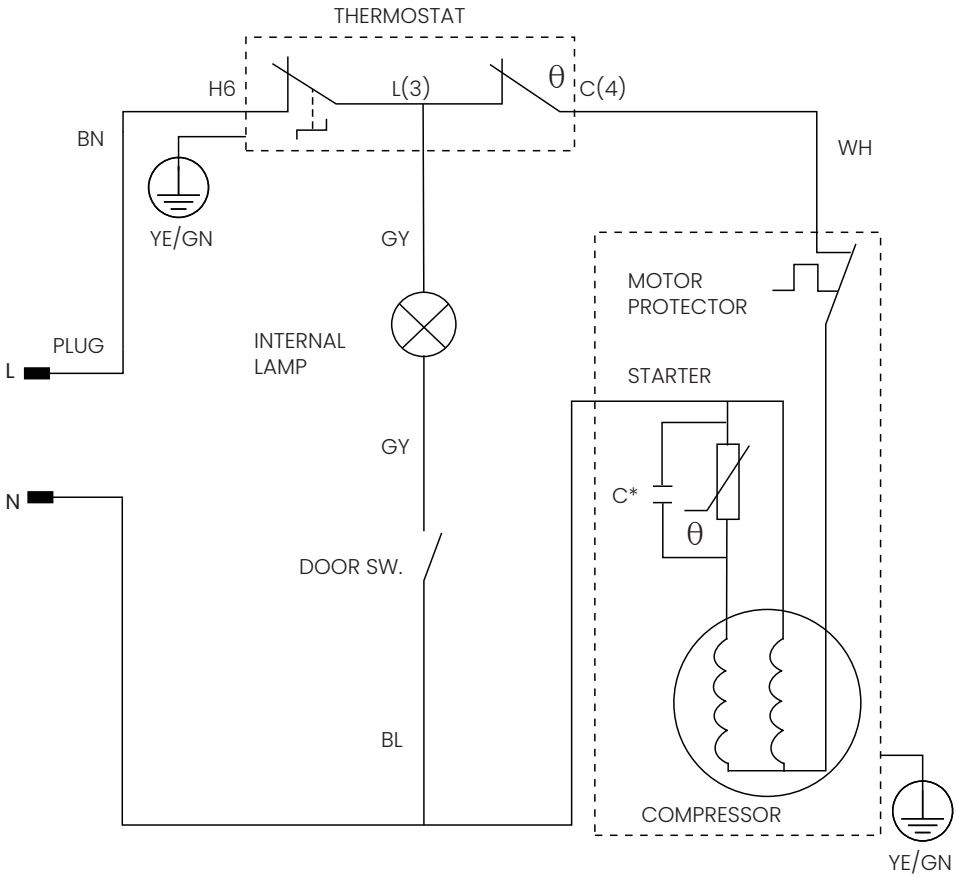

C*: The capacitor is optional according to different compressor model

Troubleshooting

Important! There are some sounds during normal use (compressor, refrigerant circulation).

Problem	Possible cause	Solution
Appliance does not work	Temperature regulation knob is set at number "0".	Set the knob at other number to switch on the appliance.
	Mains plug is not plugged in or is loose	Insert mains plug.
	Fuse has blown or is defective	Check fuse, replace if necessary.
	The socket may be defective.	Mains malfunctions are to be corrected by an electrician.
The food is too warm.	Temperature is not properly adjusted.	Please refer to initial Temperature Setting section.
	Door was left open for an extended period.	Open the door only as long as necessary.
	A large quantity of warm food was placed in the appliance within the last 24 hours.	Turn the temperature regulation to a colder setting temporarily.
	The appliance is near a heat source.	Please look in the installation location section.
Appliance cools too much	Temperature is set too cold.	Turn the temperature regulation knob to a warmer setting temporarily.
Unusual noises	Appliance is not level.	Re-adjust the feet.
	The appliance is touching the wall or other objects.	Move the appliance slightly.
	A component, e.g. a pipe, on the rear of the appliance is touching another part of the appliance or the wall.	If necessary, carefully bend the component out of the way.
Water on the floor	Water drain hole is blocked.	See the Cleaning and Care section.
Side panels are hot.	It's normal. Heat exchange parts are in the sides.	Take gloves to touch sides.

If the malfunction shows again, contact the Service Center.

Warranty

Two-Year Limited Warranty for Parts and Labor

1. For two years from the date of original purchase, Vesta will provide non-consumable replacement parts or components free of charge if they are found to have manufacturing defects.
2. Vesta reserves the right, at its discretion, to repair or replace any product part found to be defective due to faulty workmanship or materials.
3. Consumable parts not covered by this warranty include, but are not limited to, light bulbs and filters.

Ten-Year Limited Warranty for Compressor

1. For ten years from the date of original purchase, Vesta warrants that the compressor of this refrigerator is free from defects in materials and workmanship.
2. This warranty applies only to the original purchaser and is valid for residential use. Proof of purchase is required to obtain warranty service.

To Obtain Warranty Service, You Must Provide:

1. A valid invoice or receipt verifying the purchase date and store.
2. The product model number or product name.
3. A description of the product or part failure.

Warranty Exclusions

The warranty does not cover:

1. Consumable parts such as light bulbs, filters and fuses.
2. Damage resulting from neglect, improper installation, accidents, abuse, misuse, natural disasters, or insufficient/excessive power supply.
3. Defects caused by abnormal mechanical or environmental conditions, unauthorized disassembly, repair, modification, or failure to follow installation instructions.
4. Use in non-residential, commercial, or governmental applications, or any use not consistent with the product's intended purpose.
5. Chips, dents, or cracks resulting from abuse or misuse.
6. Improper connections with equipment from other manufacturers.
7. Any unauthorized modifications.
8. Products with original identification information that has been altered, erased, deleted, improperly handled, or sold as second-hand.

Contact Us

Thank you for choosing Vesta as your preferred kitchen appliance supplier. We are committed to providing you with excellent product experience and customer service support.

If you need any help with your product, please feel free to contact us. You can contact our customer service team at one of the following ways and our representative will serve you as soon as possible.

Phone:
1-866-80VESTA(83782)
9:30am-6:00pm (Eastern Time), Monday to Friday, excluding holidays

Email:
service@vesta.kitchen

Online form:
https://vesta.kitchen/pages/service

Vesta

Enjoy Everyday Living

www.vesta.kitchen

Vesta



Labrador

Manuel de l'Utilisateur

VRF-LABRADOR-20WH

Profitez de la vie au quotidien

www.vesta.kitchen | Service: 1-866-80-VESTA (83782)

Table des matières

Consignes de sécurité 36

Outils et accessoires recommandés 41

Pièces et accessoires 42

Dimensions du produit 43

Installation 44

Fonctionnement 52

Specifications 55

Entretien 56

Schéma de câblage 58

Dépannage 59

Garantie 60

Contactez-nous 61

Consignes de sécurité

LISEZ ET CONSERVEZ CES INSTRUCTIONS

Votre sécurité et celle des autres sont primordiales.
Veuillez lire attentivement tous les avertissements et toutes les mises en garde avant

⚠ AVERTISSEMENT ⚠

1. Veuillez vous assurer que toute personne utilisant cet appareil connaît bien son fonctionnement et ses dispositifs de sécurité. Cet appareil n'est pas destiné à être utilisé par des personnes (y compris les enfants) ayant des capacités physiques, sensorielles ou mentales réduites, sauf si elles sont supervisées ou ont reçu des instructions appropriées.
2. Cet appareil est destiné à un usage domestique résidentiel et à des applications similaires.
3. Gardez les substances explosives et inflammables éloignées de l'appareil. Ne rangez pas ces matières dans le réfrigérateur.
4. Utilisez un nettoyant non inflammable.
5. Faites appel à deux personnes ou plus pour retirer en toute sécurité l'ancien appareil et installer le nouvel appareil.
6. N'utilisez pas de dispositifs mécaniques ni d'autres moyens pour accélérer le processus de dégivrage, autres que ceux recommandés par le fabricant.
7. N'endommagez pas le circuit frigorifique.
8. N'utilisez pas d'appareils électriques à l'intérieur des compartiments de conservation des aliments de l'appareil, sauf s'ils sont du type recommandé par le fabricant.
9. N'utilisez pas de rallonge ni d'adaptateur non mis à la terre (à deux broches).
10. Gardez dégagées les ouvertures de ventilation dans l'enceinte de l'appareil ou dans la structure encastrée.
11. L'appareil nécessite une alimentation monophasée de 115 V / 60 Hz. Il est muni d'un cordon d'alimentation avec une fiche de mise à la terre à 3 broches qui réduit le risque de choc électrique. Cet appareil doit être mis à la terre. Ne retirez pas la broche de mise à la terre et ne modifiez pas la fiche d'alimentation.
12. L'appareil doit être branché dans une prise électrique dédiée conforme à toutes les normes et exigences en vigueur. Ne branchez aucun autre appareil sur cette même prise et assurez-vous que l'appareil est le seul branché sur tout le circuit. Il doit avoir son propre disjoncteur dédié. Sinon, cela pourrait surcharger le circuit et provoquer un incendie.
13. Ne modifiez pas la fiche d'alimentation. La fiche d'alimentation doit demeurer accessible une fois l'appareil installé.
14. L'appareil ne doit pas être éteint au moyen d'un interrupteur ou d'un autre dispositif.
15. Assurez-vous que la fiche n'est ni écrasée ni endommagée. Sinon, cela pourrait provoquer un court-circuit, un choc électrique, une surchauffe, voire un incendie.
16. N'insérez pas la fiche d'alimentation si la prise est desserrée; il existe un risque de choc électrique ou d'incendie.
17. Éteignez l'appareil et débranchez-le du secteur avant de le nettoyer ou de le déplacer.
18. Ne débranchez jamais l'appareil en tirant sur le cordon électrique. Saisissez toujours fermement la fiche et tirez-la bien droit hors de la prise afin d'éviter d'endommager le cordon d'alimentation.

19. N'utilisez pas l'appareil sans le couvercle de l'éclairage intérieur.
20. Tout composant électrique doit être remplacé ou réparé par un électricien qualifié ou un technicien de service agréé. Seules des pièces de rechange d'origine doivent être utilisées.
21. Afin d'éviter toute blessure aux yeux, ne regardez pas directement la lumière LED située dans le compartiment du réfrigérateur. Si elle ne fonctionne pas correctement, consultez un électricien qualifié et certifié ou remplacez-la conformément au chapitre Nettoyage et entretien.
22. Le réfrigérant isobutane (R600a) est contenu dans le circuit frigorifique de l'appareil. Lors du transport et de l'installation de l'appareil, assurez-vous qu'aucun composant du circuit frigorifique ne soit endommagé. Le réfrigérant (R600a) est inflammable.
23. Risque d'enfermement des enfants. Avant de débarrasser de votre ancien appareil:
    1) Retirez les portes.
    2) Laissez les étagères en place afin que les enfants ne puissent pas facilement grimper à l'intérieur.

Mise au rebut de l'appareil

⚠ AVERTISSEMENT ⚠

Il est interdit de jeter cet appareil avec les déchets ménagers.

Matériaux d'emballage

Les matériaux d'emballage portant le symbole de recyclage sont recyclables.
Déposez les emballages dans un conteneur de collecte approprié afin de les recycler.

Avant la mise au rebut de l'appareil

1. Débranchez la fiche principale de la prise secteur.
2. Coupez le cordon d'alimentation et jetez-le avec la fiche.

Risque potentiel d'étouffement ! Un décès ou des lésions cérébrales peuvent survenir.
Retirez les portes afin d'éviter tout risque d'étouffement.

1. Afin d'éviter tout risque potentiel d'étouffement, retirez les portes de votre ancien réfrigérateur. Laissez les étagères en place afin d'empêcher les enfants de grimper dessus ou d'entrer à l'intérieur.
2. Lors de la mise au rebut de l'appareil, effectuez-la uniquement dans un centre de traitement des déchets autorisé. Ne pas exposer à une flamme. Les réfrigérateurs contiennent du réfrigérant et des gaz dans l'isolation. Le réfrigérant et les gaz doivent être éliminés de manière professionnelle, car ils peuvent provoquer des blessures aux yeux ou s'enflammer. Assurez-vous que les conduites du circuit frigorifique ne sont pas endommagées avant la mise au rebut.

	Mise au rebut correcte de ce produit
	Ce symbole figurant sur le produit ou sur son emballage indique que ce produit ne doit pas être traité comme un déchet ménager. Au contraire, il doit être déposé dans un point de collecte approprié pour le recyclage des équipements électriques et électroniques. En vous assurant que ce produit est éliminé correctement, vous contribuez à prévenir les conséquences négatives potentielles pour l'environnement et la santé humaine, qui pourraient autrement résulter d'un traitement inapproprié des déchets de ce produit. Pour plus d'informations sur le recyclage de ce produit, veuillez contacter votre mairie, votre service de traitement des déchets ménagers ou le magasin où vous

⚠ ATTENTION ⚠

1. Ne stockez pas de produits contenant des gaz propulseurs inflammables (par ex. bombes aérosols) ou des substances explosives dans l'appareil.
2. Évitez les flammes nues (bougies, lampes, etc.) et toute autre source d'inflammation.
3. Aérez soigneusement la pièce dans laquelle l'appareil est installé.
4. Déballez et inspectez l'appareil. Si des dommages sont constatés, ne branchez pas l'appareil et contactez immédiatement le magasin où vous l'avez acheté. Conservez tous les matériaux d'emballage dans ce cas.
5. Nous recommandons d'attendre 4 heures avant de brancher l'appareil afin de permettre au réfrigérant de retourner dans le compresseur.
6. Ne placez pas trop d'aliments directement contre la sortie d'air de la zone du capteur de température dans le conduit d'air du compartiment réfrigérateur, car cela affectera le bon fonctionnement de l'appareil.

Sécurité générale et utilisation quotidienne

1. Il est important d'utiliser votre appareil en toute sécurité. Nous vous recommandons de suivre les consignes ci-dessous.
2. Nous vous recommandons de conserver ce manuel d'utilisation avec l'appareil pour référence future.
3. Cet appareil est destiné à être utilisé dans des foyers et des applications similaires telles que :
   1) Espaces cuisine du personnel dans les magasins, bureaux et autres environnements de travail ;
   2) Clients dans les hôtels, motels et autres environnements résidentiels ;
   3) Environnements de type chambres d'hôtes ;
   4) Restauration et applications similaires non commerciales.
4. Les enfants doivent être surveillés afin de s'assurer qu'ils ne jouent pas avec l'appareil et doivent recevoir des instructions concernant son utilisation correcte.
5. Conservez les aliments conformément aux instructions de stockage.
6. N'essayez pas de réparer l'appareil vous-même. Il est dangereux de modifier les spécifications ou d'altérer ce produit de quelque manière que ce soit. Tout dommage au cordon d'alimentation peut provoquer un court-circuit, un incendie ou un choc électrique.
7. Ne placez pas trop d'aliments directement contre la sortie d'air sur la paroi arrière des compartiments réfrigérateur et congélateur, car cela peut nuire à une bonne circulation de l'air.
8. Ne placez pas d'objets chauds près des composants en plastique de cet appareil.
9. Les aliments congelés ne doivent pas être recongelés une fois décongelés.
10. Ne stockez pas de boissons en bouteille ou en canette (en particulier les boissons gazeuses) dans le compartiment congélateur. Les bouteilles et les canettes peuvent exploser.
11. Faites preuve de prudence lors de la consommation de sucettes glacées ou de glaçons directement sortis du congélateur, car cela peut provoquer des brûlures dues au froid dans la bouche et sur les lèvres.
12. Nettoyez régulièrement toutes les surfaces en contact avec les aliments, ainsi que les systèmes de drainage accessibles.
13. Nettoyez les réservoirs d'eau s'ils n'ont pas été utilisés pendant 48 heures. Si l'appareil est raccordé à une alimentation en eau, rincez le système d'eau si aucune eau n'a été tirée pendant 5 jours.

14. Conservez la viande crue et le poisson dans des contenants appropriés et hermétiques dans le réfrigérateur afin d'éviter tout contact avec d'autres aliments ou tout écoulement sur ceux-ci.
15. Les compartiments à deux étoiles (le cas échéant) conviennent pour conserver des aliments pré-congelés, stocker ou préparer de la crème glacée et fabriquer des glaçons.
16. Les compartiments à une, deux et trois étoiles (le cas échéant) ne conviennent pas pour congeler des aliments frais.
17. Si l'appareil doit rester vide pendant une période prolongée, éteignez-le, dégivrez-le, nettoyez-le et séchez-le soigneusement. Laissez la porte ouverte pour éviter la formation de moisissures à l'intérieur de l'appareil.

Sécurité des enfants et des personnes vulnérables

1. Gardez tous les emballages hors de portée des enfants afin d'éviter tout risque
2. d'étouffement.
3. Empêchez les enfants de toucher les composants chauds tels que le compresseur.
4. Ne placez pas d'objets sur le dessus de l'appareil, car ils pourraient tomber et provoquer des blessures.
   Ne laissez jamais les enfants jouer avec l'appareil en se suspendant ou en se tenant debout sur les portes, les balconnets, les étagères ou les tiroirs, etc.`

Conseils d'économie d'énergie

1. Ne placez pas d'aliments chauds directement dans le réfrigérateur.
2. Évitez de surcharger les compartiments afin de permettre une bonne circulation de l'air.
3. Assurez-vous que les aliments ne touchent pas la paroi arrière du/des compartiment(s).
4. En cas de coupure de courant, gardez la/les porte(s) fermée(s) afin de maintenir la température froide.
5. Réduisez la fréquence d'ouverture des portes.
6. Ne laissez pas la/les porte(s) ouverte(s) pendant de longues périodes.
7. Ne réglez pas le thermostat à une température plus froide que nécessaire.
   Certains accessoires, tels que les tiroirs, peuvent être retirés afin d'augmenter la capacité de stockage et de réduire la consommation d'énergie.

Outils et accessoires recommandés

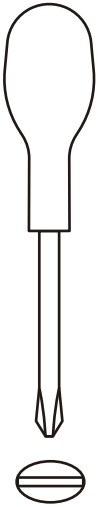

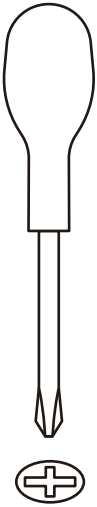



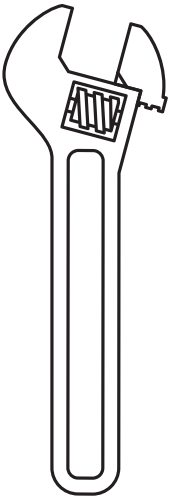

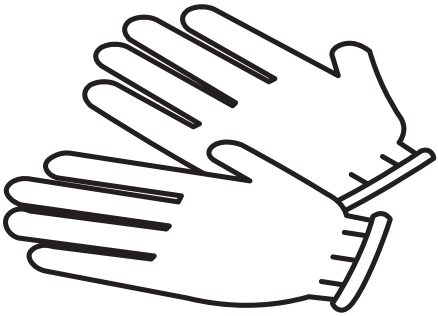

Pièces et accessoires

Composants du réfrigérateur

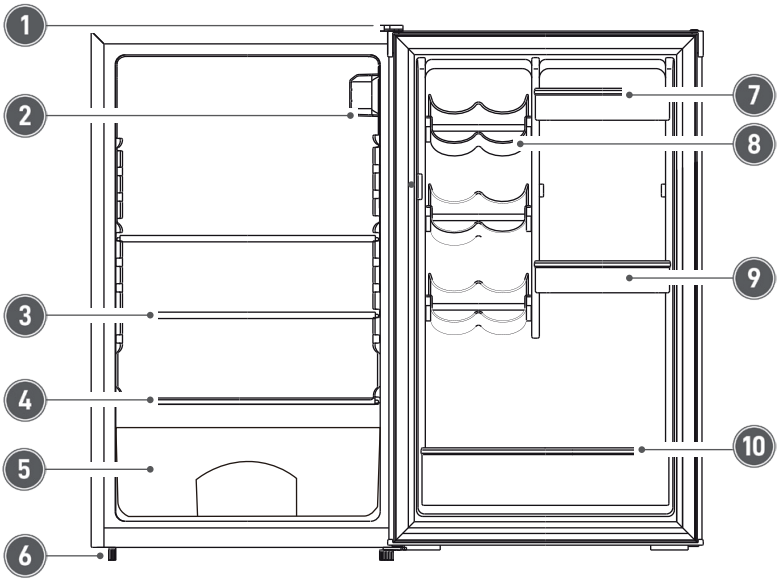

1. Charnière supérieure avec cache
2. Contrôle de la température
3. Étagères complètes
4. Couvercle du bac à légumes
5. Bac à légumes
6. Pied de nivellement
7. Balconnet de porte amovible
8. Porte-canettes
9. Balconnet de porte amovible
10. Balconnet de porte amovible

Dimensions du produit

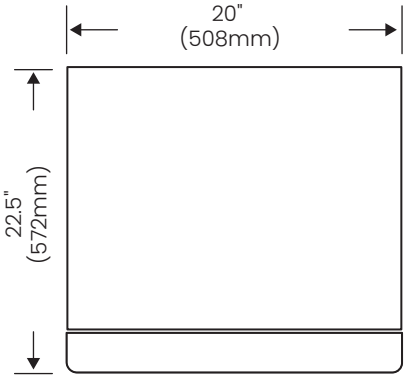

Vue de dessus

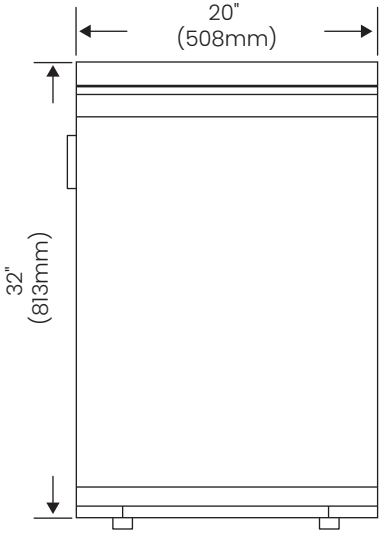

Vue de face

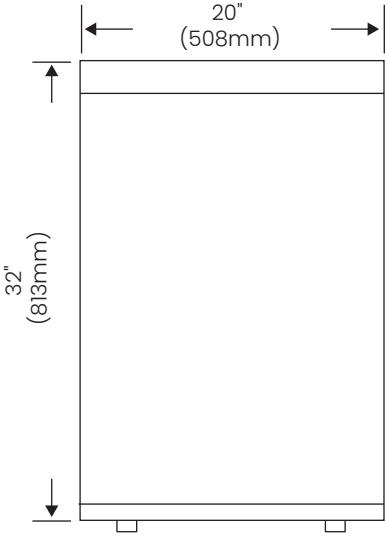

Vue arrière

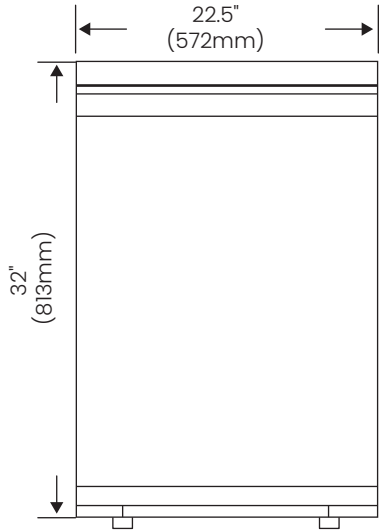

Vue de droite

Installation

Précautions

1. Déballez l'appareil et inspectez-le pour détecter tout dommage ; ne le branchez pas s'il est endommagé, signalez immédiatement tout problème au point de vente et conservez tous les emballages pour un éventuel retour ou une inspection.
2. Ce réfrigérateur doit être placé sur une surface plane et rigide, de la même hauteur que le reste du sol.
3. Cette surface doit être suffisamment solide pour supporter un réfrigérateur entièrement
4. chargé.
5. Installez votre appareil dans un endroit sec afin d'éviter une humidité élevée. Maintenez l'appareil à l'abri de la lumière directe du soleil, de la pluie ou du gel. Installez
6. l'appareil à l'écart des sources de chaleur telles que les cuisinières, cheminées ou appareils de chauffage.
7. Laissez l'appareil reposer pendant au moins quatre heures avant de le brancher afin de garantir une bonne circulation de l'huile du compresseur.
8. Assurez une ventilation adéquate autour de l'appareil pour éviter toute surchauffe ; suivez les instructions d'installation.
9. Positionnez l'appareil avec des entretoises contre un mur afin d'éviter tout contact avec des composants chauds (par ex. compresseur, condenseur).
   Ne placez pas l'appareil à proximité de sources de chaleur telles que des radiateurs ou des cuisinières. Assurez-vous que la fiche d'alimentation reste facilement accessible après l'installation.

En cas de dommages liés au transport et à l'installation

1. Inspectez soigneusement tout l'équipement avant l'installation.
2. Si l'équipement est endommagé pendant le transport, contactez le fabricant pour un remplacement.
3. Si l'équipement est endommagé par le client, la réparation ou le remplacement est à la charge du client.
4. Si l'équipement est endommagé par l'installateur, l'installateur est responsable de l'indemnisation.

Hauteur et dégagement

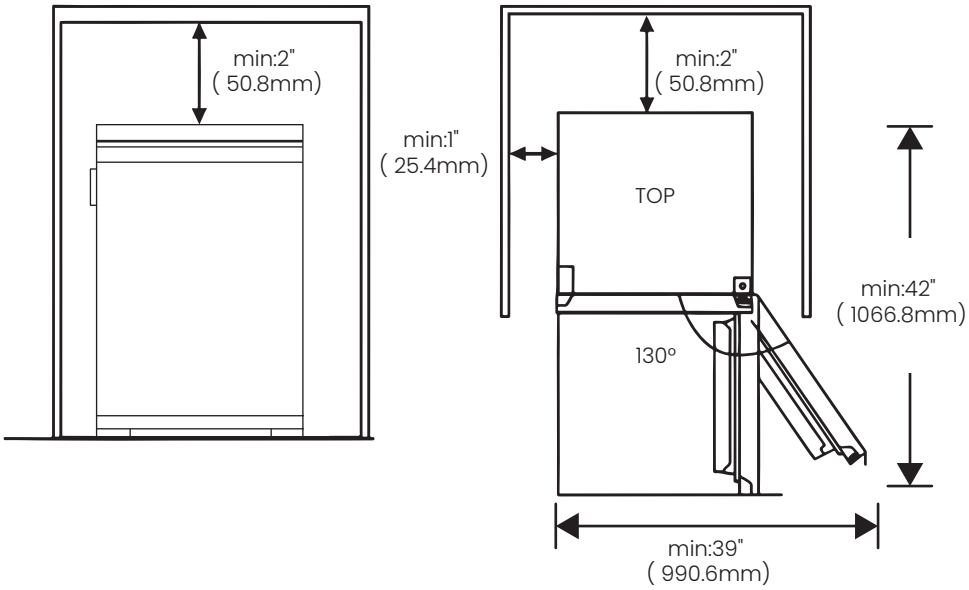

Installation

Inversion de la porte du réfrigérateur

1. Retirez le cache de la charnière supérieure droite.

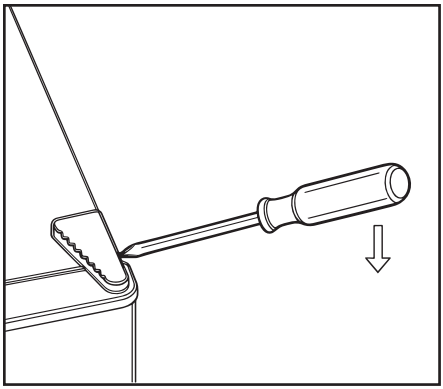

2. Dévissez les vis. Retirez ensuite le support de charnière.

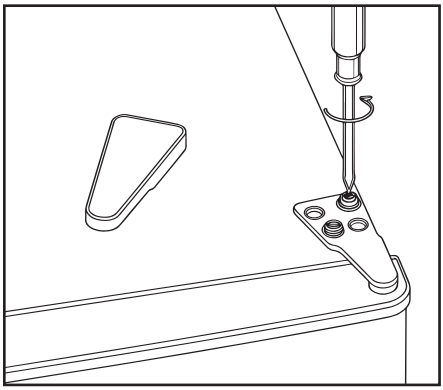

3. Retirez le cache de vis supérieur gauche.

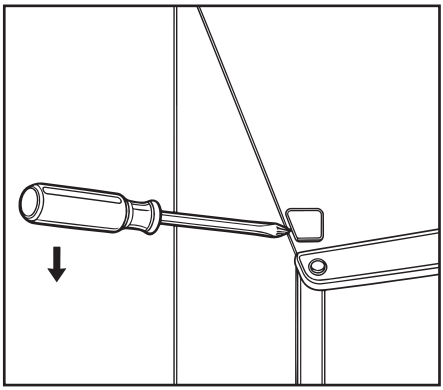

4. Déplacez le cache central du côté gauche vers le côté droit, puis soulevez la porte supérieure et placez-la sur une surface rembourrée afin d'éviter les rayures.

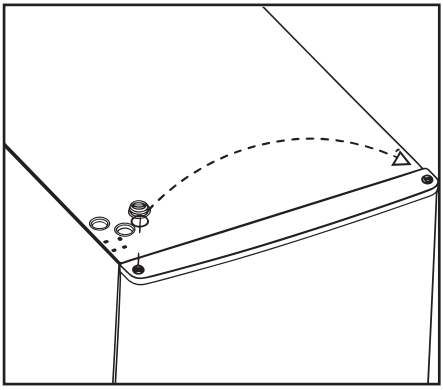

5. Dévissez et retirez l'axe de charnière inférieur, retournez le support, puis réinstallez-le.

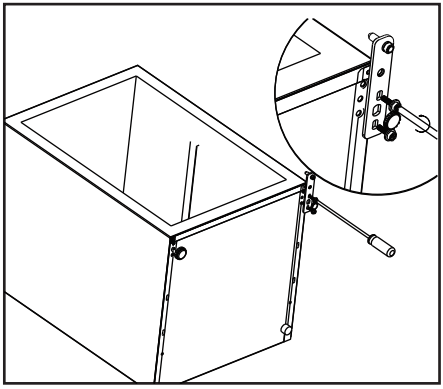

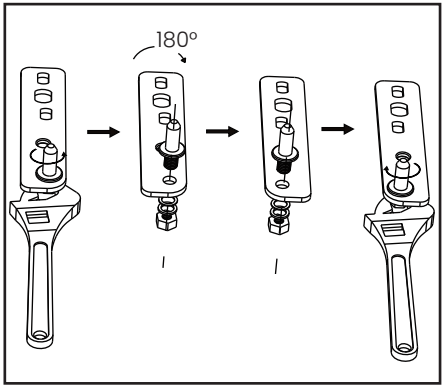

6. Remettez le support en place en insérant l'axe de charnière inférieur et réinstallez les deux pieds réglables.

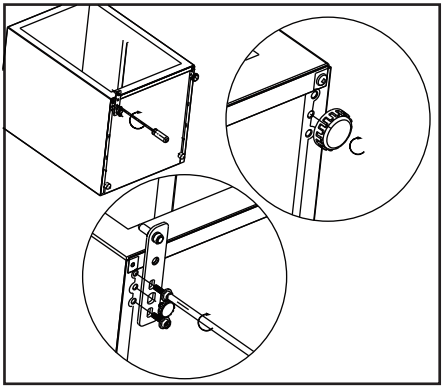

7. Replacez la porte en vous assurant qu'elle est correctement alignée horizontalement et verticalement afin que les joints se ferment de tous les côtés ; insérez ensuite le support de charnière supérieur, vissez-le sur le dessus de l'appareil et utilisez une clé pour serrer si nécessaire.

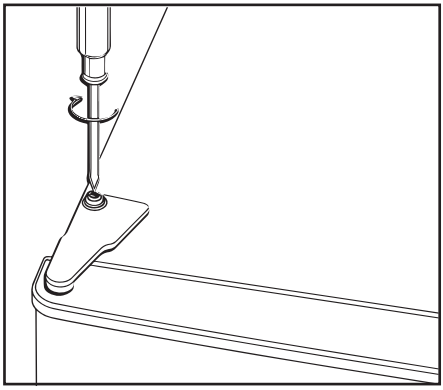

8. Remettez en place le cache de charnière et le cache de vis.

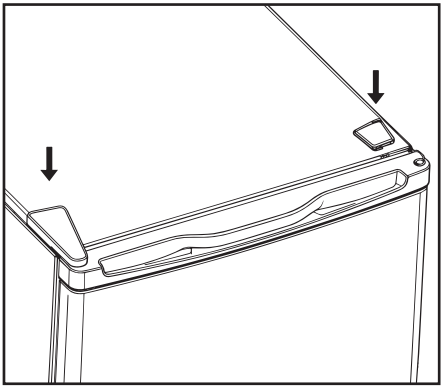

9. Retirez le joint de porte, faites-le pivoter, puis réinstallez-le.

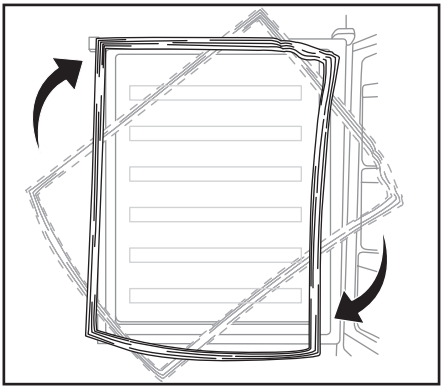

Important:

1. Assurez-vous que l'appareil est débranché et vide avant de commencer.
2. Pour retirer la porte, inclinez l'appareil vers l'arrière et posez-le de manière stable sur une surface solide afin d'éviter tout glissement pendant le processus d'inversion de la porte.
3. Conservez toutes les pièces retirées pour le remontage de la porte.
4. Ne couchez pas l'appareil à plat, car cela pourrait endommager le système de refroidissement.

Installer la poignée extérieure de la porte (si une poignée extérieure est présente)

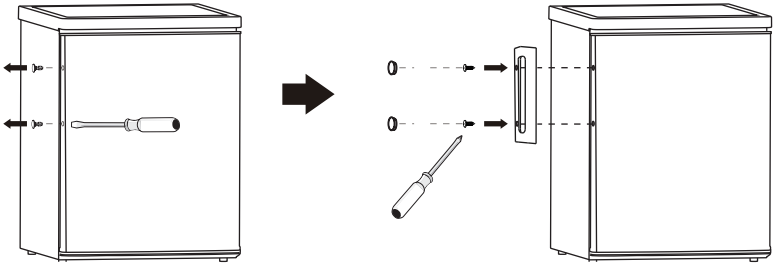

Mise à niveau du réfrigérateur

Ajustez les deux pieds de nivellement avant afin de vous assurer que l'appareil est parfaitement de niveau ; cela garantit un bon alignement de la porte et une étanchéité efficace des joints magnétiques.

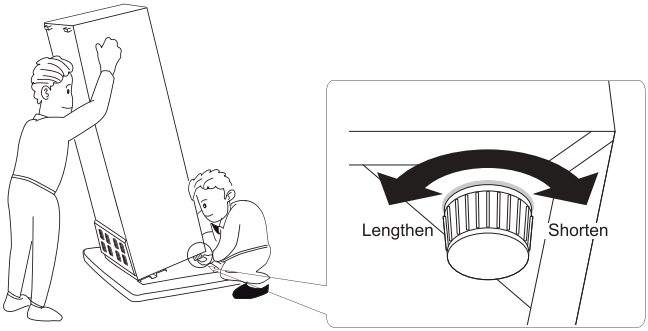

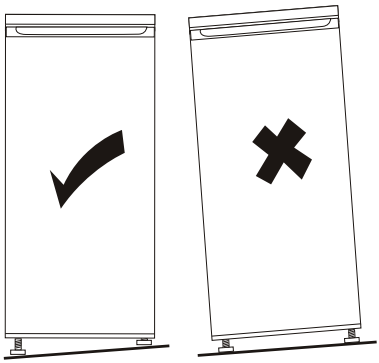

Positionnement de l'appareil

Installez l'appareil dans un endroit où la température ambiante correspond à la classe climatique indiquée sur la plaque signalétique :

1. Tempérée élargie (SN) : Température ambiante 10 °C – 32 °C
2. Tempérée (N) : Température ambiante 16 °C – 32 °C
3. Subtropicale (ST) : Température ambiante 16 °C – 38 °C
4. Tropicale (T) : Température ambiante 16 °C – 43 °C

Emplacement

1. Maintenez l'appareil à l'écart des sources de chaleur telles que les radiateurs, chaudières et la lumière directe du soleil.
2. Assurez une libre circulation de l'air à l'arrière de l'appareil.
3. Si l'appareil est placé sous un meuble mural en surplomb, maintenez une distance minimale de 50 mm entre le dessus de l'appareil et le meuble. Idéalement, évitez de le placer sous des meubles muraux en surplomb.
4. Mettez l'appareil à niveau à l'aide des pieds réglables situés à la base.
5. Cet appareil n'est pas destiné à une installation encastrée.

Avertissement : L'appareil doit pouvoir être déconnecté de l'alimentation secteur ; assurez-vous que la fiche reste facilement accessible après l'installation.

Raccordement électrique

1. Avant de brancher l'appareil, vérifiez que la tension et la fréquence indiquées sur la plaque signalétique correspondent à votre alimentation électrique domestique.
2. L'appareil doit être mis à la terre. La fiche comporte un contact de mise à la terre.
3. Si la prise domestique n'est pas mise à la terre, raccordez l'appareil à une prise de terre séparée conformément à la réglementation en vigueur. Consultez un électricien qualifié si nécessaire.
4. Le fabricant ne peut être tenu responsable des dommages ou des risques si ces consignes de sécurité ne sont pas respectées.

Fonctionnement

Recommandation de réglage de la température

Recommandation de réglage de la température		
Température ambiante	Compartiment congélateur	Compartiment réfrigérateur
Été	/	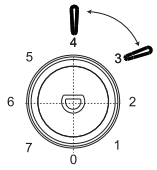 Régler sur 3~4
Normal	/	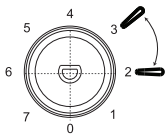 Régler sur 2~3
Hiver	/	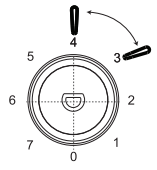 Régler sur 3~4

Impact sur la conservation des aliments

1. Au réglage de température recommandé, le réfrigérateur est conçu pour conserver les aliments jusqu'à 3 jours.
2. La durée de conservation peut être réduite si d'autres réglages de température sont utilisés.

Utilisation quotidienne

Placez les différents aliments dans les différents compartiments conformément au tableau ci-dessous.

Compartiments	Type d'aliments
Porte ou balconnets du compartiment réfrigérateur	1. Aliments contenant des conservateurs naturels, tels que confitures, jus, boissons, condiments. 2. Ne pas stocker d'aliments périssables.
Bac à légumes (bac à salade)	1. Les fruits, herbes et légumes doivent être placés séparément dans le bac à légumes. 2. Ne pas stocker les bananes, oignons, pommes de terre, ail dans le réfrigérateur.
Étagère – centrale	1. Produits laitiers, œufs.
Étagère – supérieure	1. Aliments ne nécessitant pas de cuisson, tels que plats prêts à consommer, charcuterie, restes.

Première utilisation – Nettoyage de l'intérieur

1. Avant d'utiliser l'appareil pour la première fois, nettoyez l'intérieur et tous les accessoires internes avec de l'eau tiède et un savon doux et neutre afin d'éliminer l'odeur typique
2. d'un produit neuf.
   Séchez soigneusement toutes les surfaces après le nettoyage.
3. Important : Ne pas utiliser de détergents, de poudres abrasives ou de nettoyants agressifs, car ils pourraient endommager la finition.

Réglage de la température

1. Branchez l'appareil. La température interne est contrôlée par un thermostat comportant 8 réglages :
   1) 1: Réglage le plus chaud
   2) 7: Réglage le plus froid
   3) 0: Éteint l'appareil

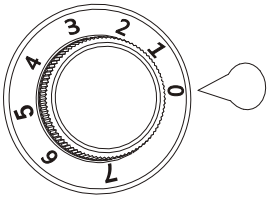

2. L'appareil peut ne pas maintenir la température réglée dans des environnements très chauds ou si la porte est ouverte fréquemment.
3. Cet appareil est conçu uniquement pour la réfrigération et ne convient pas à la congélation des aliments.

Accessoires – Étagères réglables

Les parois du réfrigérateur comportent une série de supports, permettant de repositionner les étagères selon les besoins.

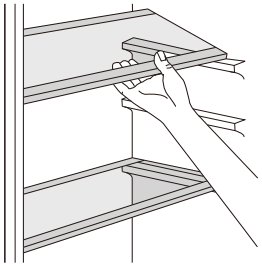

Positionnement des balconnets de porte

1. Afin d'accueillir des emballages alimentaires de différentes tailles, les balconnets de porte peuvent être ajustés à différentes hauteurs.
2. Pour les ajuster, tirez délicatement le balconnet dans le sens des flèches jusqu'à ce qu'il se libère, puis repositionnez-le selon vos besoins.

Conseils utiles – Réfrigération des aliments frais

Afin d'assurer des performances optimales :

1. Ne stockez pas d'aliments chauds ou de liquides susceptibles de s'évaporer dans le réfrigérateur.
2. Couvrez ou emballez toujours les aliments, en particulier ceux ayant une forte odeur, afin d'éviter le transfert d'odeurs et de préserver la fraîcheur.

Conseils pour la réfrigération

1. Viande (tous types) : Emballez dans des sacs en polyéthylène et placez sur les étagères en verre au-dessus du bac à légumes. Par mesure de sécurité, ne pas conserver plus d'un ou deux jours.
2. Aliments cuits et plats froids : Couvrez et placez sur n'importe quelle étagère.
3. Fruits et légumes : Nettoyez soigneusement et conservez dans les tiroirs prévus à cet effet.
4. Beurre et fromage : Conservez dans des contenants hermétiques ou emballez dans du papier aluminium ou des sacs en polyéthylène afin de limiter l'exposition à l'air.
5. Bouteilles de lait : Assurez-vous qu'elles sont fermées et conservez-les dans les balconnets de porte.
6. Bananes, pommes de terre, oignons et ail : Ne pas conserver non emballés dans le réfrigérateur.

Spécifications

Identification du produit et dimensions	VRF-LABRADOR-20WH
Numéro de modèle:	VRF-LABRADOR-20WH
Nom du produit:	Labrador 20WH
UPC:	675487202874
Largeur nominale:	20"
Dimensions (L×P×H):	20" × 22.5" × 32"
Poids du produit:	24kg
Matériau du boîtier:	PCM
Couleur/Finition:	Blanc
Installation	
Alimentation électrique:	115V/60Hz
Puissance nominale (W):	90
Courant nominal (A):	0.78
Performance et caractéristiques	
Poignée:	Poignée encastrée
Volume utile du réfrigérateur (pi³):	4.4
Agent moussant:	Cyclopentane
Niveau sonore:	38 dB
Puissance de la lampe (W):	10
Consommation d'énergie (kWh/an):	265
Puissance de dégivrage (W):	90
Garantie (pièces et main-d'œuvre):	2 ans
Garantie (compresseur):	10 ans
Certification:	CSA/Energy Star

Entretien

Afin de maintenir le bon aspect de votre appareil, vous devez le nettoyer régulièrement.
N'utilisez pas d'objets tranchants pour le nettoyage, car ils risquent de rayer la surface.
N'utilisez pas d'objets tranchants pour retirer le givre du compartiment congélateur.
Remettez l'appareil en marche et branchez-le sur la prise secteur uniquement après que l'intérieur soit complètement sec.
Évitez que les aliments entrent en contact direct avec le revêtement intérieur du réfrigérateur-congélateur, en particulier les aliments gras, car cela peut tacher ou endommager le revêtement. En cas de déversement, nettoyez rapidement avec de l'eau tiède afin d'éviter tout dommage.
Vérifiez régulièrement l'orifice d'évacuation du réfrigérateur pour l'eau de dégivrage. Nettoyez-le si nécessaire. Si l'orifice est obstrué, l'eau s'accumulera au fond de l'appareil.
Important : Les huiles essentielles et les solvants organiques peuvent endommager les pièces en plastique (par ex. jus de citron, huile de zeste d'orange, acide butyrique et nettoyants contenant de l'acide acétique).

Nettoyage des surfaces

1. Nettoyez régulièrement avec un chiffon en coton ou un chiffon doux imbibé d'eau tiède et de savon doux ou de liquide vaisselle.
2. N'utilisez pas de détergents corrosifs ou abrasifs.
3. N'utilisez pas de produits contenant de l'eau de Javel ni de produits contenant des chlorures.
4. N'utilisez pas de produits inflammables pour le nettoyage, tels que l'acétone, l'alcool, l'éther, le benzène, etc. Ces produits sont hautement explosifs et ne doivent jamais être utilisés à proximité de sources de chaleur. N'utilisez pas de laine d'acier ni de tampons abrasifs, car ils pourraient rayer et endommager la surface.

Nettoyage de l'intérieur

1. Éteignez toujours l'appareil et débranchez la fiche d'alimentation avant le nettoyage.
2. Pendant le nettoyage, veillez à ce qu'aucune eau ne pénètre dans l'interrupteur, le panneau de commande, la lampe de porte ou le boîtier de commande supérieur.
3. Essuyez l'intérieur du réfrigérateur et du congélateur avec une solution diluée de bicarbonate de soude et d'eau, puis rincez à l'eau tiède à l'aide d'une éponge ou d'un chiffon essoré.
4. Essuyez complètement avant de remettre les étagères et les bacs en place.
5. Séchez soigneusement toutes les surfaces et les pièces amovibles avant de les remettre en place. Bien que cet appareil dégivre automatiquement, une couche de givre peut apparaître sur les parois intérieures du compartiment congélateur si la porte du congélateur est ouverte fréquemment ou laissée ouverte trop longtemps. Si le givre est trop épais, choisissez un moment où le congélateur est presque vide et procédez comme suit :
   1) Retirez les aliments et les paniers d'accessoires, débranchez l'appareil du secteur et laissez les portes ouvertes. Aérez soigneusement la pièce pour accélérer le processus.
   2) Une fois le dégivrage terminé, nettoyez le congélateur comme décrit ci-dessus.
6. N'utilisez pas d'objets tranchants pour retirer le givre du compartiment congélateur. Ce n'est qu'une fois l'intérieur complètement sec que l'appareil doit être remis en marche et rebranché sur la prise secteur.

En cas d'absence

Si vous partez en vacances, il est recommandé de laisser le réfrigérateur en fonctionnement et de ne stocker que des aliments pouvant être conservés pendant une courte durée. Si vous prévoyez d'éteindre le réfrigérateur, veuillez suivre les étapes ci-dessous :

1. Retirez tous les aliments.
2. Débranchez le cordon d'alimentation.
3. Nettoyez soigneusement l'intérieur.
4. Laissez la porte ouverte afin d'éviter l'accumulation d'odeurs.

Arrêt

N'éteignez pas le réfrigérateur et ne coupez pas l'alimentation électrique inutilement, car cela pourrait réduire la durée de vie de l'appareil.

Remplacement de la lampe

1. Réglez le bouton de contrôle de la température sur « 0 » afin d'éteindre l'appareil.
2. Débranchez l'appareil afin de vous assurer qu'il est déconnecté de l'alimentation secteur.
3. Retirez la vis fixant le cache de la lampe.
4. Retirez le cache de la lampe.
5. Dévissez et retirez l'ancienne lampe.
6. Installez la nouvelle lampe dans la bonne orientation, puis remettez le cache de la lampe en place et fixez-le avec la vis.
   Branchez l'appareil et réglez le bouton de température à la position souhaitée.`

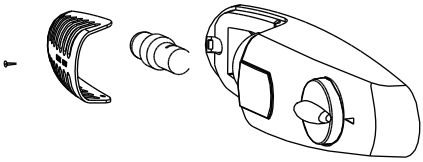

Schéma de câblage

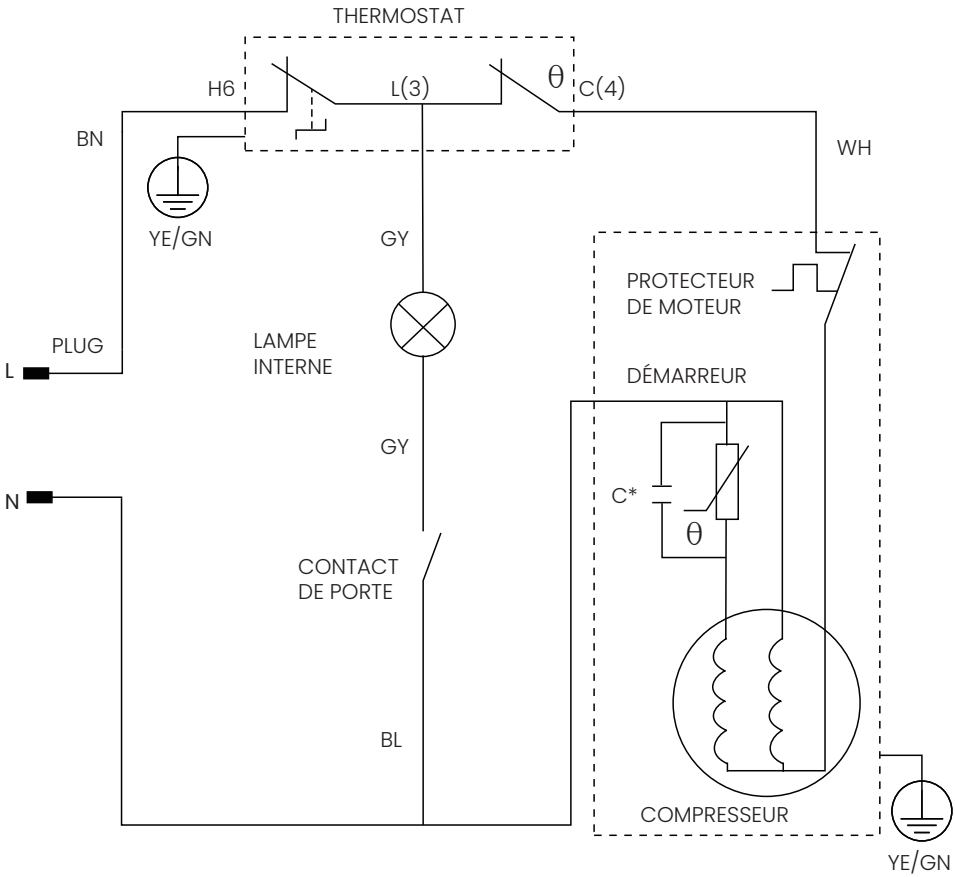

C*: Le condensateur est optionnel selon le modèle de compresseur

Dépannage

Important! Des bruits peuvent se produire lors du fonctionnement normal (compresseur, circulation du réfrigérant).

Problème	Cause possible	Solution
L'appareil ne fonctionne pas	Le bouton de réglage de la température est positionné sur « 0 ».	Tournez le bouton sur une autre position pour démarrer l'appareil.
	La fiche d'alimentation n'est pas branchée ou est mal insérée.	Branchez la fiche d'alimentation.
	Le fusible est grillé ou défectueux.	Vérifiez le fusible, remplacez-le si nécessaire.
	La prise peut être défectueuse.	Les problèmes d'alimentation doivent être corrigés par un électricien.
Les aliments sont trop chauds	La température n'est pas correctement réglée.	Veuillez vous référer à la section Réglage de la température.
	La porte est restée ouverte pendant une période prolongée.	Ouvrez la porte uniquement le temps nécessaire.
	Une grande quantité d'aliments chauds a été placée dans l'appareil au cours des dernières 24 heures.	Réglez temporairement la température sur un réglage plus froid.
	L'appareil est situé à proximité d'une source de chaleur.	Veuillez consulter la section Emplacement de l'installation.
L'appareil refroidit trop	La température est réglée trop basse.	Réglez temporairement le bouton de température sur un réglage plus chaud.
Bruits inhabituels	L'appareil n'est pas de niveau.	Réajustez les pieds.
	L'appareil touche le mur ou d'autres objets.	Déplacez légèrement l'appareil.
	Un composant, par ex. un tuyau, à l'arrière de l'appareil touche une autre partie de l'appareil ou le mur.	Si nécessaire, pliez légèrement le composant afin de le dégager.
Présence d'eau au sol	L'orifice d'évacuation de l'eau est obstrué.	Consultez la section Nettoyage et entretien.
Les parois latérales sont chaudes	C'est normal. Les éléments d'échange thermique se trouvent sur les côtés.	Portez des gants pour toucher les côtés.

Si le problème persiste, contactez le service après-vente.

Garantie

Garantie limitée de 2 ans (pièces et main-d'œuvre)

1. Pendant deux ans à compter de la date d'achat initial, Vesta fournira gratuitement des pièces ou composants de remplacement non consommables s'ils sont reconnus défectueux en raison de défauts de fabrication.
2. Vesta se réserve le droit, à sa seule discrétion, de réparer ou de remplacer toute pièce du produit jugée défectueuse en raison d'un défaut de fabrication ou de matériaux.
3. Les pièces consommables non couvertes par cette garantie comprennent, sans s'y limiter, les ampoules et les filtres.

Garantie limitée de dix ans sur le compresseur

1. Pendant dix ans à compter de la date d'achat initial, Vesta garantit que le compresseur de ce réfrigérateur est exempt de défauts de matériaux et de fabrication.
2. Cette garantie s'applique uniquement à l'acheteur d'origine et est valable pour un usage résidentiel. Une preuve d'achat est requise pour bénéficier du service de garantie.

Pour bénéficier du garantie, vous devez fournir :

1. Une facture ou un reçu valide indiquant la date d'achat et le point de vente.
2. Le numéro de modèle ou le nom du produit.
3. Une description de la défaillance du produit ou de la pièce.

Exclusions de garantie

La garantie ne couvre pas :

1. Les pièces consommables telles que les ampoules, filtres et fusibles.
2. Les dommages résultant d'une négligence, d'une installation incorrecte, d'accidents, d'un abus, d'une mauvaise utilisation, de catastrophes naturelles ou d'une alimentation électrique insuffisante ou excessive.
3. Les défauts causés par des conditions mécaniques ou environnementales anormales, un démontage, une réparation ou une modification non autorisés, ou le non-respect des instructions d'installation.
4. Une utilisation non résidentielle, commerciale ou gouvernementale, ou toute utilisation non conforme à l'usage prévu du produit.
5. Les éclats, bosses ou fissures résultant d'un abus ou d'une mauvaise utilisation.
6. Les raccordements incorrects avec des équipements d'autres fabricants.
7. Toute modification non autorisée.
8. Les produits dont les informations d'identification d'origine ont été modifiées, effacées, supprimées, mal manipulées ou qui ont été vendus d'occasion.

Contactez-nous

Merci d'avoir choisi Vesta comme votre fournisseur privilégié d'appareils de cuisine. Nous nous engageons à vous offrir une excellente expérience produit ainsi qu'un service à la clientèle de qualité.

Si vous avez besoin d'aide concernant votre produit, n'hésitez pas à nous contacter. Vous pouvez joindre notre service à la clientèle par l'un des moyens suivants, et un représentant vous assistera dans les plus brefs délais.

Téléphone :
1-866-80VESTA(83782)
9 h 30 – 18 h 00 (heure de l'Est), du lundi au vendredi, sauf jours fériés

Courriel :
service@vesta.kitchen

Formulaire en ligne :
https://vesta.kitchen/pages/service

FR

Vesta

Profitez de la vie au quotidien

www.vesta.kitchen