Haier

QA Passed

**HNR Company (Pvt) Ltd.**
Head Office : 63/B, Mega Tower Main Buleward, Gulberg-III, Lahore.
UAN: 11 11 HAIER (42437) Tel: 042 - 35879105 - 7
service@haier.com.pk www.haier.com.pk

Haier

Inspired living

# OPERATING MANUAL
# Refrigerator



## HRF-305 / 355

- Please read this manual carefully before use.
- Retain it for future reference.
- Warranty Card inside.

- براہ کرم چلانے سے پہلے ہدایات پڑھ لیں۔
- اسے آئندہ استعمال کیلئے محفوظ کر لیں۔
- وارنٹی کارڈ اندر موجود ہے۔

## Haier Service Centres

**LAHORE**
92-B, Sharif Colony,
Iftikhar Ahmed
Malik Road
Tel: 042-5879105-7

**LAHORE (2)**
62-2-C-2
Town Ship
Tel: 042-5117863,5122333

**PESHAWAR**
Haier Plaza
G.T Road
Nr. Haji Camp
Tel: 091-2262910

**MULTAN**
178-A Shamsabad,
Eidgah Road,
Tel: 061-4577406

**QUETTA**
Banglow # 4-29/1
Mir Ahmed Khan Road
Tel: 081-2838508,2821179

**FAISALABAD**
36 / 8 New Civil Lines
Behind State bank of
Pakistan
Tel: 041-2620876-7

**KARACHI**
C-16 Block#.5
Rashid Minhas Road
Nr. NIPA Chorangi
Tel: 021-4817834-7

**KARACHI (2)**
C-21,Sector 31 E
Lakhnow Co operative
Housing Society Korangi
Road, Near Nasir Jump
Tel: 021-5060512,5060656

**RAWALPINDI**
951 - B, near kali tanki,
Opp. MC girls high
school, Satellite town,
Tel: 051-4582410,4451585

**BAHAWALPUR**
H.No.44/278 Central
Jail Road, Arif Town
Tel: 062-3101460,2883015

**SUKKUR**
Banglow No.C473/2
Queens Road
Tel: 071-5621462-63

**SARGODHA**
67 A Shahzad Park
P.A.F Road
Tel: 0483-741526-8

**SAHIWAL**
66/E Scheme # 2 Near
Cakes & Bakes, College
Chowk, Farid Town.
Tel: 040-4271600-02

**GUJRAT**
Tariq Plaza Nr. Bandan
Marriage Hall,
Rahman Shaheed Road
Tel: 053-2107114/3537928/9

**GUJRANWALA**
GMS Area Bismillah
Market, G.T Road
Opp. Gold Marriage Hall
Tel: 055-3847177/3843194

**SIALKOT**
Al-Hadi Town, Defence Road,
Pakka Peyya Stop,
Opp. Mehar CNG,
Tel: 052-3612011/3612279

**HYDERABAD**
Banglow No.342/A
Block # 6,
Latif abad # 6,
Tel: 022-3862792,2900265

**JHELUM**
Major Nawaz Shaheed
Colony, Mehdi
Shaheed Road
Tel: 054-4620250,627231

**D.G KHAN**
House # 4, Block No. 17,
Street No. 4,
Laghari Colony
Tel: 064-2466483

UAN: 11 11 HAIER (42437)
service@haier.com.pk
www.haier.com.pk

## Refrigerator Parts — ریفریجریٹر کے حصے

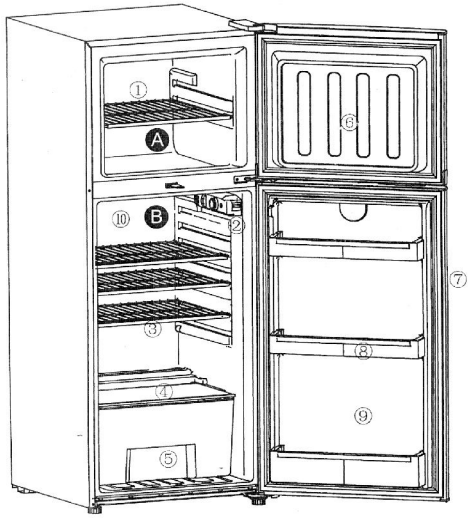


1 - Freezer Compartment — فریزر کا حصہ

2 - Thermostate box / Temperature Control Knob — درجہ حرارت کنٹرول ناب / تھرموسٹیٹ بکس

3 - Shelves (Glass shelve is available for silver model) — شیلف

4 - Transparent Vegetable Shelf — سبزی رکھنے کے لیے شیلف

5 - Vegetable bin — سبزیاں رکھنے کا خانہ

6 - Freezer door — فریزر کا دروازہ

7 - Removeable door gasket — قابلِ تبدیل گیس کٹ

8 - Bottle shelf — بوتل رکھنے کے لیے شیلف

9 - Refrigerator door — ریفریجریٹر کا دروازہ

The coldest part of the refrigerator is the freezer area A. In the refrigerator section, the temperature gradually becomes less cold from area B.

سب سے زیادہ ٹھنڈک فریزر، مقام A، میں ہوتی ہے۔ ریفریجریٹر، مقام B، میں درجہ حرارت کم ٹھنڈا ہوتا ہے۔



## How to Install Your Refrigerator — ریفریجریٹر کو کس طرح رکھا جائے۔

### ENSURE THAT:

- It is installed and leveled on a floor capable of holding its weight when fully loaded.
- It is sited in a dry, sheltered place, away from heat and direct sunlight.
- You install your refrigerator well away from inflammables, such as petrol, kerosene, etc.
- Leave at least 7.5cm air space on top of the refrigerator and 2.5cm rear space (between the back and wall). This allows air to circulate freely and helps stop condensation on the cabinet.
- It is only used for jobs designed for refrigerators.
- Your refrigerator is cleaned before use.

### یقین کر لیجئے

- کہ فریج زمین پر اچھی طرح رکھ دیا ہے اور چاروں پائے زمین سے لگے ہوئے ہیں۔
- فریج خشک، سائے میں رکھنا چاہیے، درجہ حرارت یا دھوپ میں نہیں رکھنا چاہیے۔
- ریفریجریٹر آگ پکڑنے والی اشیاء مثلاً پٹرول، مٹی کا تیل وغیرہ سے دور ہو۔
- ہوا کے مناسب گردش اور درجہ حرارت کے اخراج کیلئے ریفریجریٹر کو کم از کم چھت سے 7.5 اور پچھلی دیوار سے 2.5 سینٹی میٹر دور رکھیں۔
- ریفریجریٹر جن اشیاء کیلئے بنا ہے وہی اس میں رکھیں۔
- آپ کا ریفریجریٹر استعمال کیلئے صاف ہے۔

### IMPORTANT:

- Your refrigerator must only be connected to a 230±10 volts, 50Hz A.C. power supply; failure to do so may invalidate the gurantee.
- A 13 amp, 3 pin plug and a 5 amp fuse only must be used for this refrigerator otherwise damage may result. The plug should always be wired in accordance with the following codes.

  Green and Yellow - EARTH (E)
  Blue or Black - NEUTRAL (N)
  Brown or Red - LIVE (L)

- If you are in doubt, consult a qualified electrician.
- Switch on and turn the temperature control knob to number 4 setting. Allow the fridge to become properly cold before loading with food.

### اہم ترین

- ریفریجریٹر کو صرف 230 ± 10V اور 50Hz بجلی فریکوئنسی کے ساتھ منسلک کریں۔ ریفریجریٹر کو کم یا زیادہ وولٹیج پر استعمال کرنے سے گارنٹی منسوخ ہو جائے گی۔
- ریفریجریٹر کو نقصان سے بچانے کیلئے تین پلگ والا سوئچ جو کہ 13 ایمپیئر ہو اور 15 ایمپیئر والا فیوز استعمال کریں۔ پلگ کی تار نیچے دیے گئے اصول کے مطابق ہونی چاہیے۔

  سبز اور پیلی۔ ارتھ
  نیلی اور کالی۔ نیوٹرل
  بھوری یا سرخ۔ لائیو

- اگر آپکو کسی قسم کی پریشانی ہو تو ماہر الیکٹریشن سے رابطہ کریں۔
- سوئچ آن کریں، اور استعمال سے پہلے فریج کو سات گھنٹے مسلسل چلنے دیں تا کہ یہ اچھی طرح ٹھنڈا ہو جائے۔ پھر کنٹرول ناب کے ذریعے درجہ حرارت 4 پر سیٹ کر دیں۔

# How to Install Your Refrigerator ریفریجریٹر کو کس طرح رکھا جائے۔

## WARNING

## خبردار

- This appliance must be earthed.
  Do no carry the refrigerator by its door and the piping of the condenser, as this is dangerous!

- یہ اپلائنس ارتھ ہونی چاہیے۔ ریفریجریٹر کو اسکے دروازے اور کنڈنسر کے پائپوں سے مت اٹھایئے کیونکہ یہ خطرناک ہو سکتا ہے۔

- Intended use: This appliance has been designed exclusively for use in dry-interior households. Every other use is improper and may lead to injuries, whereby the liability of the manufacturer will cease.

- مقصدِ استعمال: یہ اپلائنس خاص طور پر خشک گھریلو استعمال کیلئے بنائی گئی ہے۔ اسکے علاوہ کوئی بھی استعمال منع ہے اور حادثات کا سبب بن سکتا ہے اور بنانے والی کمپنی اسکی ذمہ دار نہیں ہوگی۔



# Operating Instructions ہدایات برائے استعمال

## TEMPERATURE CONTROL

## درجہ حرارت کنٹرول کرنا

- Turn temperature control knob to higher numbers for colder temperatures.

- ٹمپریچر کنٹرول ناب کو سب سے بڑے نمبر پر سیٹ کریں۔ تاکہ ٹمپریچر کم سے کم ہو۔

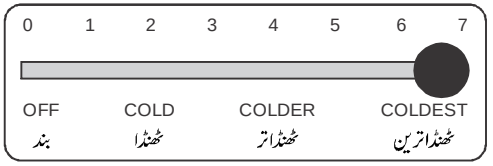


- For faster freezing of fresh food turn the temperature control knob to setting 7. Once it is frozen, reduce to normal setting. The more fresh food you freeze at any one time, the longer if takes and the higher the freeze setting required.

- تازہ خوراک کی تیز ترین فریزنگ کیلئے ٹمپریچر کنٹرول ناب کو سات نمبر پہ سیٹ کریں۔ جب یہ ایک دفعہ جم جائے تو ناب کو نارمل پوزیشن پہ کر دیں۔ اگر خوراک زیادہ ہوگی تو اسکی فریزنگ کیلئے زیادہ ٹائم لگے گا اور ناب بھی زیادہ نمبر پہ ہوگی۔

- During extremely hot weather and frequent door openings, you may need to select a higher setting to ensure that food is kept cold.

- بہت زیادہ گرم حالات میں اور بار بار دروازہ کھولنے کی صورت میں ناب کو بڑے نمبر پر رکھیں۔ تاکہ چیزیں ٹھنڈی رہیں۔

- This appliance is most energy efficient when the doors are kept firmly closed.

- جب دروازے اچھی طرح سے بند ہوں تو یہ اپلائنس کم سے کم بجلی استعمال کرتی ہے۔

## MAKING ICE CUBES

## برف کے مکاب بنانا

- Fill the ice tray 3/4 full with water and then place it in the lower part of the freezer.

- برف کی ٹرے کو 3/4 تک پانی سے بھر دیں پھر اسکے فریزر کے سب سے نیچے والے حصہ میں رکھ دیں۔

## To take out the ice cubes

## برف کے مکاب کو باہر نکالنا

1. Knock the ice tray lightly to loose it.

   -or-

2. Hold the bottom of the ice tray in warm water for a while.

   -or-

3. Twist the ice tray to loose the ice cubes.

1- برف کی ٹرے کو آہستہ آہستہ ہلائیں تاکہ یہ آسانی سے نکل جائے۔

یا

2- برف کی ٹرے کو نیچے سے پکڑیں اور اسکے اوپر کچھ دیر کیلئے تازہ پانی ڈالیں۔

یا

3- برف کی ٹرے کو گھمائیں تاکہ برف کے کیوب باہر نکل آئیں۔

# Operating Instructions ہدایات برائے استعمال

**CAUTION:**

- This Appliance is not intended for use by persons (including children) with reduce physical, sensory or mental capabilities, or lack of experience and knowledge, unless they have been given supervision or instruction concerning use of the appliance by a person responsible for their safety.
- Children should be supervised to ensure that they do not play with the appliance.
- If the supply cord is damaged, it must be replaced by the manufacturer, its service agent or similarly qualified persons in order to avoid a hazard.
- Do not use electrical appliances inside the food storage compartments of the appliance, unless they are of the type recommended by the manufacturer.
- Keep ventilation openings, in the appliance enclosure or in the built-in structure, clear of obstruction.

**احتیاط:**

- جسمانی اور ذہنی طور پر کمزور اشخاص (بچے) اسے استعمال نہ کریں۔ بلکہ جب وہ استعمال کریں تو کسی تجربہ کار اور صحت مند انسان کا ہونا ضروری ہے۔ تاکہ وہ کسی قسم کے نقصان سے محفوظ رہیں۔
- بچوں کو ان اپلائنس کے ساتھ نہ کھیلنے دیں۔
- اگر سپلائی کیبل خراب ہو جائے تو اسے ماہر اور تجربہ کار آدمی سے تبدیل کروائیں تاکہ نقصان سے بچا جا سکے۔
- کوئی بھی الیکٹریکل چیز خوراک محفوظ کرنے والی مصنوعات کے اندر استعمال نہ کریں ماسوائے ان چیزوں کو جن کی کمپنی نے اجازت دی ہو۔
- جہاں پہ اپلائنس پڑی ہو تو وہاں پہ ہوا کی گردش میں کسی قسم کی مزاحمت نہ ہو۔



# To Defrost Your Refrigerator اپنے ریفریجریٹر کو ڈی فراسٹنگ کیجئے

## FREEZER

- The freezer compartment should be defrosted when ice build up exceeds 6mm thickness.
- Before defrosting the freezer compartment, transfer any remaining frozen food to another freezer or wrap it in several layers of newspaper and place it in a cold refrigerator. Remember that any rise in the temperature will shorten the life of the frozen food.

1. Turn temperature control knob to "O" position.
2. Unplug refrigerator from electricity power supply.
3. Remove all food and ice blocks from the freezer compartment. It is not necessary to remove the food from the fridge section.
4. Place pan of hot water inside freezer compartment to speed defrosting and leave freezer door open.

**CAUTION:**

5. NEVER USE SHARP OR METAL OBJECTS TO REMOVE ICE. USE THE PLASTIC ICE SCRAPPER PROVIDED.

6. Wash with a warm water solution containing either a mild detergent or baking soda solution (2 table spoons/30g baking soda to 1 litre warm water).
7. Dry the freezer with a soft sponge and a piece of cloth.

## REFRIGERATOR

- Your refrigerator defrosts the ice in the lower part automatically.

## فریزر

- فریز حصہ کو ڈیفراسٹڈ (برف پگھلانا) کر دینا چاہیے جب برف کی تہہ 6mm سے بڑھ جائے۔
- فریزر کو ڈیفراسٹنگ کرنے سے پہلے جمی ہوئی اشیاء کو کسی دوسرے فریزر میں رکھ دیں یا پھر اسے اخبار میں لپیٹ کر ریفریجریٹر میں رکھ دیں۔ یاد رکھیئے جب جمی ہوئی اشیاء کا ٹمپریچر بڑھ جائے گا تو جمی ہوئی خوراک کی لائف کم ہو جائے گی۔

-1 ٹمپریچر ناب کو "O" پوزیشن پر رکھیں۔

-2 بجلی کی پاور سپلائی سے پلگ نکال دیں۔

-3 تمام اشیاء اور برف کے بلاک فریزر سے نکال دیں یہ ضروری نہیں ہے کہ فریج والے حصے سے بھی نکال دیں۔

-4 گرم پانی والا برتن فریزر کے اندر رکھیں تاکہ ڈی فراسٹنگ کی رفتار بڑھ جائے اور فریزر کا دروازہ بھی کھلا رکھیں۔

**احتیاط**

-5 کبھی نوک دار یا دھات والی چیز کو برف نکالنے کیلئے استعمال نہ کریں۔ پلاسٹک آئس سکریپر کو استعمال کریں جو کہ ریفریجریٹر کے ساتھ دیا جاتا ہے۔

-6 نیم گرم پانی کا محلول جس میں تھوڑا صابن والا پانی یا میٹھا سوڈا (دو کھانے کے چمچ یا 30 گرام میٹھا سوڈا ایک لیٹر پانی میں ملا دیں۔

-7 فریزر کو نرم سپنج یا نرم کپڑے کے ٹکڑے سے خشک کریں۔

## ریفریجریٹر

- آپکے ریفریجریٹر کا نیچے والا حصہ خود بخود ڈی فراسٹس ہو جاتا ہے۔

## To Defrost Your Refrigerator اپنے ریفریجریٹر کو ڈی فراسٹنگ کیجئے

- The water accumulates in the drain hole (2) and is sent to the collecting tray at the rear of the refrigerator where it is evaporated. Clean the drain hole (2) and the pipe hose by pouring a small glass of luke-warm water inside it.

- پانی ڈرین ہول کے ذریعے ریفریجریٹر کے نیچے والی ٹرے میں چلا جاتا ہے۔ جہاں سے یہ بخارات میں تبدیل ہو جاتا ہے۔

- Check the drain hole (2) at regular intervals to see if it is clogged, and if necessary, clean it. Do not fill your refrigerator and cover up the drain channel (1).

- ڈرین ہول اور پائپ کو باقاعدہ چیک کرتے رہیں کہ ڈرین ہول بند تو نہیں ہے اور اسے صاف رکھیں۔

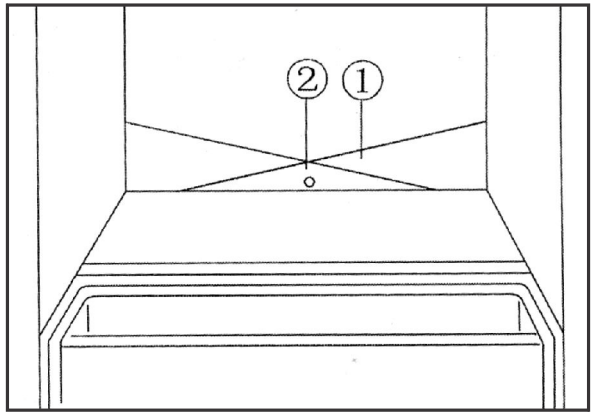




## Food Preparation and Storage Tips خوراک کی تیاری اور محفوظ کرنے کیلئے تجاویز

| STORING FRESH FOOD | | تازہ خوراک کو محفوظ کرنا | |
|---|---|---|---|
| Leafy Vegetables | پتے دار سبزیاں | Wash in cool, clean water. Drain off water but do not dry, then place in vegetable bin. | ٹھنڈے اور صاف پانی سے دھولیں۔ پانی کو جھاڑ لیں مگر خشک نہ کریں۔ پھر اسے سبزی والے خانے میں رکھ دیں۔ |
| Other Vegetables and Fruits | دوسری سبزیاں اور پھل | Wash, dry then place in vegetable bin. | انھیں دھوئیں، خشک کریں، پھر سبزی والے خانے میں رکھیں۔ |
| Fresh Meat in fridge | تازہ گوشت کو فریج میں رکھنا | Wrap in aluminum foil or waxed paper and place in fridge. | اسے ایلومینیم فائل یا ویکسٹ کاغذ میں لپیٹ کر فریج میں رکھیں۔ |
| Cooked meat | پکا ہوا گوشت | After cooking, cool for 1-2 hours then cover or wrap promptly in aluminum foil to prevent drying and place in fridge. | پکانے کے بعد ایک سے دو گھنٹے تک ٹھنڈا کرلیں، پھر اسے اچھی طرح ایلومینیم فائل سے ڈھانپ کر فریج میں رکھ دیں۔ |
| Fresh Fish | تازہ مچھلی | Always use on day of purchase of wash / clean / dry and wrap in aluminum foil, then place in FREEZER compartment. | تازہ مچھلی خریدنے کے بعد، ایک دن فریج میں رکھیں ورنہ اسے دھوکر، خشک کر کے ایلومینیم فائل میں لپیٹ کر فریزر والے خانے میں رکھ دیں۔ |
| Butter/Cheese | مکھن/پنیر | For normal use, should be stored in fridge; extra supplies should be frozen. | روزمرہ استعمال کی اشیاء کو فریج میں رکھیں اور اضافی مقدار کو منجمد کرلیں۔ |
| * For storage period, please refer to fresh food storage chart below. | | محفوظ کرنے کی مدت کیلئے براہ مہربانی تازہ کھانا محفوظ کرنے کیلئے مندرجہ ذیل چارٹ دیکھیں۔ | |

| FRESH FOOD STORAGE CHART | | تازہ خوراک محفوظ کرنے کا چارٹ | |
|---|---|---|---|
| Variety Meats | 1-2 days | 1-2 دن | گوشت کی اقسام |
| Steaks/Roasts | 3-5 days | 3-5 دن | سٹیکز/روسٹس |
| Chicken | 1-2 days | 1-2 دن | مرغا گوشت |
| Cured Meats | 7-10 days | 7-10 دن | کیورڈ گوشت |
| Minced Beef | 1-2 days | 1-2 دن | منکیڈ بیف |
| Bacon | 3-7 days | 3-7 دن | بیکن |
| Note: for maximum freshness store in area "B" (see page 1). For longer storage, follow directions for FREEZING. | | نوٹ: بہترین تازگی کے لیے اشیاء مقام "B" (دیکھئے صفحہ نمبر 1) میں رکھیں۔ زیادہ دیر سٹور کرنے کے لیے منجمد کرنے والی ہدایات پر عمل کریں۔ | |

# Food Preparation and Storage Tips
# خوراک کی تیاری اور محفوظ کرنے کیلئے تجاویز

## STORING FROZEN FOOD

- Aluminum foil and plastic wrap will give best protect when freezing food.
- Never re-freeze food which has thawed out.
- See storage guide for normal storage of frozen foods.

## منجمد خوراک کو محفوظ کرنا

- منجمد خوراک کو ایلومینیم فائل اور پلاسٹک شیٹ میں لپیٹا جائے تو اس کی بہترین حفاظت ہوگی۔
- پگھلی ہوئی خوراک کو دوبارہ منجمد نہ کریں۔
- منجمد اشیاء کو محفوظ کرنے کے لیے، منجمد اشیاء کو محفوظ کرنے والی ہدایات والا حصہ دیکھ لیں۔

## FROZEN FOOD STORAGE CHART
## منجمد خوراک کو محفوظ کرنے کیلئے چارٹ

| DAIRY | | | ڈیری |
|---|---|---|---|
| Butter | 3-6 Months | 3-6 ماہ | مکھن |
| Cheese | 6 Months | 6 ماہ | پنیر |
| Ice Cream | 1 Months | 1 ماہ | آئس کریم |
| Margarine | 3 Months | 3 ماہ | مارجرین |
| Milk and Cream | 3 Months | 3 ماہ | دودھ اور کریم |

| BREAD AND PASTRY | | | بریڈ اور پیسٹری |
|---|---|---|---|
| Breads-Baked | 2-4 Months | 2-4 ماہ | پکی ہوئی روٹی |
| Breads-Unbaked | 1 Week | 1 ہفتہ | کچی روٹی |
| Yeast Cakes, Cup Cakes | 3-4 Months | 3-4 ماہ | خمیر کیک اور کپ کیک |
| Baked Cakes, Unbaked Cakes | 2 Months | 2 ماہ | پکا ہوا کیک، کچا کیک |
| Pies, baked or unbaked | 2-4 Months | 2-4 ماہ | پکی ہوئی یا کچی پائیز |
| Dough only | 4-6 Months | 4-6 ماہ | صرف آٹا |

| FISH AND SEA FOOD | | | مچھلی اور سمندری خانے |
|---|---|---|---|
| Fish | 6-9 Months | 6-9 ماہ | مچھلی |
| Shrimp (uncooked) | 2-3 Months | 2-3 ماہ | کیکڑے (کچے) |
| Prawns | 2-3 Months | 2-3 ماہ | جھینگے |

| MAIN DISHES | | | اہم پکوان |
|---|---|---|---|
| Cooked main dishes | 2-4 Months | 2-4 ماہ | پکا ہوا مرکزی پکوان |
| Sandwiches | 3 Weeks | 3 ہفتے | سینڈوچ |
| Soup, Sauces, Gravies | 2-3 Months | 2-3 ماہ | سوپ، ساس، گریویس |



Food Preparation and Storage Tips
خوراک کی تیاری اور محفوظ کرنے کیلئے تجاویز

| MEAT UNCOOKED | | | کچا گوشت |
|---|---|---|---|
| Beef | 6-12 Months | 6-12 ماہ | بیف |
| Lamb | 6-9 Months | 6-9 ماہ | بھیڑ |
| Chicken | 12 Months | 12 ماہ | چکن |

| FRUITS | | | پھل |
|---|---|---|---|
| Citrus fruits and juices | 9-12 Months | 9-12 ماہ | ترش پھل اور جوس |
| Fruit juices | 4-6 Months | 4-6 ماہ | جوس والے پھل |
| Pineapple | 2-12 Months | 2-12 ماہ | اناناس |
| Other fruits | 6-9 Months | 6-9 ماہ | دوسرے پھل |

| VEGETABLES | | | سبزیاں |
|---|---|---|---|
| Cooked Vegetables | 4-6 Months | 4-6 ماہ | پکی ہوئی سبزیاں |
| Raw Vegetables (Blanched) | 8-12 Months | 8-12 ماہ | خام سبزیاں |

## Cleaning Your Refrigerator اپنے ریفریجریٹر کو صاف کرنا

### IMPORTANT

- Before Cleaning, always switch refrigerator off and remove plug from the power supply.

### انتہائی اہم

- صفائی کرنے سے پہلے ہمیشہ ریفریجریٹر بند ہونا چاہیے اور پلگ کو پاور سپلائی سے نکال دیں۔

| PART | HOW TO CLEAN |
|---|---|
| Outside | * Wash using warm water and a mild detergent.<br>* Wipe clean and dry.<br>* Do not use abrasives or harsh cleaners<br>*Waxing is recommended if humidity is high, to prolong the life of your refrigerator. Use a good quality car wax or appliance wax.<br>* Do not use wax on plastic parts. Do not use bleach or petrol based products to clean your refrigerator. |
| Freezer Compartment | * Wash with a warm water solution containing either a mild degergent or baking soda solution (2 table spoons/30g baking soda to 1 litre warm water).<br>* Wipe clean and dry. |
| Fridge Compartment / Door Liner Gasket / Vegetable Bin / Shelves | * Wash using only warm water, a mild detergent and soft cloth.<br>* Rinse and dry. |
| Condenser Coil | * Use vacuum cleaner or soft brush to clean dust and lint from condenser coil every 2-3 monts. |

| حصہ | کس طرح دھوئیں۔ |
|---|---|
| بیرونی | * نیم گرم پانی اور ہلکے ڈٹرجنٹ سے صاف کریں۔<br>* کپڑے سے صاف کریں اور خشک کر لیں۔<br>* اگر ہوا میں نمی بہت زیادہ ہو تو ویکسنگ کر لیں تا کہ آپ کے ریفریجریٹر کی لائف بڑھ جائے۔ اچھی کوالٹی کا کار ویکس یا اپلائنس ویکس استعمال کریں۔<br>* ویکس کو پلاسٹک والے حصوں پر استعمال نہ کریں۔ پالش اور پٹرول کی مصنوعات صفائی کے لیے ہرگز استعمال نہ کریں۔ |
| فریزر والا حصہ | * نیم گرم پانی کا محلول جس میں تھوڑا سا صابن یا بیٹھا سوڈا (2 کھانے کے چمچ یا 30 گرام بیٹھا سوڈا ایک لیٹر نیم گرم پانی میں) شامل ہو۔ اس سے صفائی کریں۔<br>* کپڑے سے صاف کریں اور خشک کریں۔ |
| فریج والا حصہ / دروازے کی گیس کٹ، سبزی والی ٹوکری / جالی | * صرف نیم گرم پانی، ہلکے ڈٹرجنٹ اور نرم کپڑے سے صاف کریں۔<br>* صاف کر کے خشک کر لیں۔ |
| کنڈنسر کوائل | * صرف ویکیوم کلینر اور نرم برش کے ساتھ کنڈنسر کوائل کی مٹی اور گرد و غبار کو ہر 3-2 مہینے میں صاف کریں۔ |



## Cleaning Your Refrigerator اپنے ریفریجریٹر کو صاف کرنا

### USEFUL HINTS

### مفید تجاویز

- If your refrigerator is to be out of service for any length of time, ensure that interior is carefully cleaned and dried. Leave the door open to prevent odour and mould growth, and disconnect the plug from the power supply.

- اگر آپ کا ریفریجریٹر لمبے عرصے کیلئے استعمال نہیں ہونا تو یہ یقین کر لیں کہ اس کا اندرونی حصہ اچھی طرح صاف اور خشک ہے اور اس کے دروازے کھلے چھوڑ دیں تا کہ اس میں بدبو اور بیکٹیریا پیدا نہ ہوں اور سوئچ کو پاور سپلائی سے نکال دیں۔

- Hot food MUST be allowed to cool before being placed in the fridge or freezer compartments.

- گرم کھانے کو فریج یا فریزر میں رکھنے سے پہلے ٹھنڈا کر لیں۔

- Carry out regular cleaning of the exterior according to above instructions. This is most important if the refrigerator is subjected to high humidity and heavy condensation.

- اپنی ریفریجریٹر کے بیرونی حصے کی باقاعدگی سے صفائی، اوپر دی گئی ہدایات کے مطابق کر لیا کریں۔ اگر آپ کی ریفریجریٹر زیادہ نمی والی جگہ پر ہے تو یہ صفائی بہت ضروری ہے۔

### BULB REPLACEMENT

### بلب کی تبدیلی

- Always turn off the power supply and remove plug before removing light cover.

- بلب کا کور اتارنے سے پہلے ہمیشہ پاور سپلائی کو بند کر کے پلگ نکال لیں۔

### SAFETY NOTE

### احتیاطی نوٹ

- When disposing of an old refrigerator. ALWAYS remove door as a safeguard against anything being trapped inside.

- پرانے ریفریجریٹر کو ضائع کرتے وقت ہمیشہ اس کے دروازے اتار لیں تا کہ اس میں کوئی پھنس نہ جائے۔

- DO NOT store flammable or explosive substances in the refrigerator cabinet.

- ریفریجریٹر میں آتش گیر مواد ہرگز نہ رکھیں۔

- DO NOT place fizzy drinks in the freezer compartment as the containers may burst.

- گیس والی مشروبات فریزر میں ہرگز نہ رکھیں ورنہ وہ پھٹ سکتی ہیں۔

## Trouble Shooting Tips

## مسائل اوران کا حل

- Performance problems are sometimes caused by minor things which can be corrected simply, without having to call a Service Engineer.

- ریفریجریٹر میں کبھی کبھی چھوٹے مسئلے کی وجہ سے خرابی آسکتی ہے جو کہ کسی سروس انجینئر کو بلائے بغیر حل کی جاسکتی ہے۔

| PROBLEM / SYMPTOM | CHECK LIST | ACTION / REMEDY |
|---|---|---|
| A) Refrigerator will not work. | 1. Is the mains cable plugged in?<br>2. Is the electrical supply turned on?<br>3. Is the temperature control knob set to "O" or too low?<br>4. Has the fuse blown? | 1. Plug in and switch on.<br>2. Turn on electrical supply.<br>3. Select higher setting.<br>4. Replace with correct size fuse. |
| A) Compressor appears to run constantly. | 1. Is the temperature control knob set very high?<br>2. Is the door opened frequently?<br>3. Is there sufficient air gap between the back of the refrigerator and the rear wall?<br>4. Is the condenser behind the unit free of dust or dirt? | 1. Adjust as necessary.<br>2. Reduce frequency of door openings.<br>3. Pull refrigerator away from the wall.<br>4. If not, clean as in previous table. |
| | Note: On hot days or if room is warm, the compressor will automatically run for longer periods. | |
| C) Light does not work. | Inspect bulb to see if it has blown or is loose. | Replace if necessary with appliance bulb (max 15 watts) |
| Having tried the above and should the unit still fail to operate, switch off and call a Service Engineer. | | |



## Trouble Shooting Tips

## مسائل اوران کا حل

| مسئلہ / وجہ علامت | فہرست چیک کریں | عمل / ختم کرنا |
|---|---|---|
| A) اگر ریفریجریٹر کام نہ کر رہا ہو۔ | 1- کیا پاور کیبل سوئچ میں لگی ہوئی ہے؟<br>2- کیا بجلی کی سپلائی بحال ہے؟<br>3- کیا درجہ حرارت کنٹرول ناب "O" پوائنٹ پر یا کم پوزیشن پر سیٹ ہے؟<br>4- کیا فیوز جل گیا ہے؟ | 1- پلگ لگائیں اور پاور آن کرلیں۔<br>2- بجلی کی سپلائی بحال کرلیں۔<br>3- ناب کو زیادہ سے زیادہ پوائنٹ پر سیٹ کر لیں۔<br>4- صحیح فیوز لگائیں۔ |
| B) کمپریسر مسلسل چل رہا ہو۔ | 1- کیا درجہ حرارت کنٹرول کرنے والی ناب زیادہ پوائنٹ پر سیٹ ہے؟<br>2- کیا دروازہ بار بار کھولا جا رہا ہے؟<br>3- کیا ریفریجریٹر اور پیچھے دیوار کے درمیان ہوا کی روانگی کیلئے معقول فاصلہ ہے؟<br>4- کیا ریفریجریٹر کے پیچھے موجود کنڈنسر گرد و غبار سے صاف ہے؟ | 1- ضرورت کے مطابق سیٹ کرلیں۔<br>2- دروازہ کم کھولیں۔<br>3- ریفریجریٹر کو دیوار سے دور رکھیں۔<br>4- اگر صاف نہیں ہے تو پیچھے دی ہدایات کے مطابق صاف کرلیں۔ |
| | نوٹ: زیادہ گرمی میں جب کمرہ گرم ہوگا تو کمپریسر خود بخود لمبے عرصے کے لیے چلے گا۔ | |
| B) بلب کام نہیں کر رہا۔ | چیک کرلیں کہ بلب کہیں جل تو نہیں گیا یا اچھی طرح لگا نہیں ہے۔ | زیادہ سے زیادہ 15watts والے نئے بلب سے تبدیل کرلیں۔ |
| اوپر درج ہدایات کے باوجود آپ کا ریفریجریٹر کام نہیں کر رہا تو اسے بند کر کے سروس انجینئر کو کال کرلیں۔ | | |

# Specifications

# خصوصیات

| MODEL ماڈل | HRF 305 | HRF 355 |
|---|---|---|
| Gross Capacity حجم | 300 Ltr. | 350 Ltr. |
| Voltage وولٹیج | 220-240V~, 50-60Hz | 220-240V~, 50-60Hz |
| Total Input Power ٹوٹل ان پٹ پاور | 150W | 150W |
| Refrigerant ریفریجرینٹ | R134a | R134a |
| Unit Size (WxDxH) یونٹ سائز (چوڑائی x گہرائی x اونچائی) | 595 x 675 x 1500 | 595 x 675 x 1640 |
| Net Weight کل وزن | 56Kg | 58Kg |
| Automatic Interior Light خودکار اندرونی لائیٹ | Yes ہاں | Yes ہاں |
| Lock تالا | Yes ہاں | Yes ہاں |
| Adjustable Feet ایڈجسٹیبل پاور | Yes ہاں | Yes ہاں |
| Adjustable Thermostat ایڈجسٹیبل تھرموسٹیٹ | Yes ہاں | Yes ہاں |
| Drain Facility ڈرین کیلئے سہولت | Yes ہاں | Yes ہاں |
| Deodorization/VC ڈی اوڈرائزیشن | Deodorization/VC ڈی اوڈرائزیشن | Deodorization/VC ڈی اوڈرائزیشن |

Note: All capacities are gross.
Haier reserves the right to change specifications as part of its policy of continuos improvement.

نوٹ: تمام مقداریں مجموعی طور پر اوسطاً ہیں۔
ہائیر انہیں سے تبدیل کرنے کا حق رکھتی ہے۔
خصوصیات میں مسلسل بہتری لانا، پالیسی کا حصہ ہے۔