SIEMENS

KF96R...

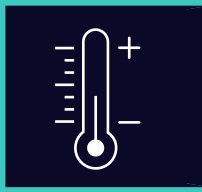

Jääkaappi- ja pakastinyhdistelmä

FI Käyttöohje



Register your appliance on My Siemens and discover exclusive services and offers.

Siemens Home Appliances

Löydät lisätietoja ja selityksiä verkosta. Skannaa QR-koodn sivun otsikosta.



Sisällysluettelo

1 Turvallisuus 3
1.1 Yleisiä ohjeita 3
1.2 Määräyksenmukainen käyttö 3
1.3 Käyttäjien rajoitukset 4
1.4 Turvallinen kuljetus 4
1.5 Turvallinen asennus 4
1.6 Turvallinen käyttö 5
1.7 Viallinen laite 7

2 Esinevahinkojen välttäminen 8

3 Ympäristönsuojelu ja säästö 8
3.1 Pakkausmateriaalin hävittäminen 8
3.2 Energiansäästö 8

4 Asennus ja liitäntä 9
4.1 Toimituksen sisältö 9
4.2 Sijoituspaikkaa koskevat kriteerit 9
4.3 Laitteen asentaminen 10
4.4 Laitteen esivalmistelu ensimmäistä käyttöä varten 10
4.5 Laitteen liittäminen sähköverkkoon 10

5 Tutustuminen 11
5.1 Laite 11
5.2 Ohjauspaneeli 13
5.3 Ohjauspaneeli (alavalikko) 14
5.4 Ohjauspaneeli (pullojen säilytyslokero) 15

6 Varusteet 15
6.1 Hylly 15
6.2 Ulosvedettävä pullohylly 16
6.3 Pullohylly 16
6.4 Vetolaatikko 16
6.5 Laatikon jakaja 16
6.6 Matala pakastelaatikko 16
6.7 Pakaste-vetolaatikko 16
6.8 Pakastelaatikko 16
6.9 Voi- ja juustolokero 17
6.10 Ovihylly 17
6.11 Jääpala-automaatti 17
6.12 Varusteet 17

7 Käytön perusteet 18
7.1 Laitteen kytkeminen päälle 18
7.2 Käyttöä koskevia huomautuksia 18
7.3 Laitteen kytkeminen pois päältä 18
7.4 Lämpötilan säätäminen 18
7.5 Pullojen säilytyslokeron varastointiasetus 18
7.6 Valitsimien lukitus 19

8 Lisätoiminnot 19
8.1 Super-jäähdytys 19
8.2 Super-pakastus 19
8.3 Lomatoiminto 19
8.4 Energiansäästötila 20
8.5 Tuoresäilytystoiminto 20
8.6 Sisävalo 20
8.7 Ulkovalo 20

9 Hälytys 21
9.1 Ovihälytys 21
9.2 Lämpötilahälytys 22

10 Home Connect 22
10.1 Home Connect -asetusten tekeminen 23
10.2 Home Connect -asetusten nollaaminen 23
10.3 Etädiagnoosi 23
10.4 Tietosuoja 23

11 Jääkaappiosa 24
11.1 Vihjeitä elintarvikkeiden säilyttämisestä jääkaapissa .. 24
11.2 Jääkaappiosan kylmäalueet 24

12 Pullojen säilytyslokero 24
12.1 Pullojen maksimimäärän sijoittaminen 24
13 Pakastinosa 25
13.1 Pakastusteho 25
13.2 Pakastinosan koko tilavuuden käyttäminen 25
13.3 Vihjeitä elintarvikkeiden sijoittamisesta pakastinosaan 25
13.4 Vinkkejä tuoreiden elintarvikkeiden pakastamisesta 26
13.5 Pakasteiden säilyvyys lämpötilassa –18 °C 26
13.6 Pakasteiden sulatusmenetelmät 26
14 Sulatus 26
14.1 Sulatus jääkaappiosassa 26
14.2 Pullojen säilytyslokeron sulatus 27
14.3 Sulaminen pakastinosassa ... 27
15 Puhdistus ja hoito 27
15.1 Laitteen esivalmistelu puhdistusta varten 27
15.2 Laitteen puhdistaminen 27
15.3 Varusteosien poistaminen 28
15.4 Laitteen osien irrottaminen 29
16 Toimintahäiriöiden korjaaminen 31
16.1 Sähkökatko 34
16.2 Laitteen itsetestin tekeminen 34
17 Säilytys ja hävittäminen 35
17.1 Laitteen poistaminen käytöstä 35
17.2 Käytöstä poistetun laitteen hävittäminen 35
18 Huoltopalvelu 35
18.1 Mallinumero (E-nro) ja valmistusnumero (FD) 36
19 Tekniset tiedot 36
19.1 Vapaisiin ja Open Source -ohjelmistoihin liittyviä tietoja 36
20 Vaatimustenmukaisuusvakuutus 37

1 Turvallisuus

Noudata seuraavia turvallisuusohjeita.

1.1 Yleisiä ohjeita

- Lue tämä ohje huolellisesti.
- Säilytä ohjeet ja tuotetiedot myöhempää käyttötarvetta tai mahdollista uutta omistajaa varten.
- Jos laitteessa on kuljetusvaurioita, älä kytke laitetta käyttöön.

1.2 Määräyksenmukainen käyttö

Käytä laitetta vain:

- elintarvikkeiden jäähdyttämiseen ja pakastamiseen ja jääpalojen valmistamiseen.

- yksityisissä kotitalouksissa ja kodinomaisen ympäristön suljetuissa tiloissa.
- enintään 2000 m korkeudella merenpinnasta.

1.3 Käyttäjien rajoitukset

Kahdeksanvuotiaat ja sitä vanhemmat lapset ja sellaiset henkilöt, joilla on alentunut fyysinen, aistillinen tai henkinen toimintakyky tai joilta puuttuu kokemusta ja/tai tietoa laitteen käytöstä, saavat käyttää laitetta vain valvonnan alaisena tai kun heille on neuvottu, miten laitetta käytetään turvallisesti ja he ovat ymmärtäneet laitteesta aiheutuvat vaarat.
Lapset eivät saa leikkiä laitteella.
Lapset eivät saa puhdistaa laitetta tai tehdä sille mitään käyttäjälle kuuluvia huoltotöitä ilman valvontaa.
lältään 3 vuoden ja 8 vuoden välillä olevat lapset saavat käyttää jääkaappipakastinta ottaakseen sieltä tuotteita tai täyttääkseen laitetta.

1.4 Turvallinen kuljetus

⚠ VAROITUS – Loukkaantumisvaara!

Laitteen suuri paino voi aiheuttaa tapaturmia laitetta nostettaessa.
- ▸ Älä nosta laitetta yksin.

1.5 Turvallinen asennus

⚠ VAROITUS – Sähköiskun vaara!

Epäasianmukaiset asennukset ovat vaarallisia.
- ▸ Liitä laite ainoastaan tyyppikilvessä olevien tietojen mukaiseen sähköverkkoon.
- ▸ Liitä laite vain määräysten mukaisesti asennetun, maadoitetun pistorasian kautta vaihtovirtaverkkoon.
- ▸ Talon suojamaadoitusjärjestelmän täytyy olla asennettu määräysten mukaisesti.
- ▸ Älä syötä laitteeseen virtaa ulkoisella kytkentälaitteella, esimerkiksi kellokytkimellä tai kauko-ohjaimella.
- ▸ Kun laite on asennettu, verkkojohdon pistokkeeseen pitää päästä vapaasti käsiksi, tai jos sitä ei ole mahdollista pitää ulottuvilla, kiinteään sähköliitäntään on oltava asennettu asennusmääräysten mukainen katkaisin.

- Laitetta asentaessasi varmista, että verkkojohto ei jää puristuksiin eikä vahingoitu.

Verkkojohdon viallinen eristys on vaarallinen.

- Varmista, että verkkojohto ei koske lämmönlähteisiin.

⚠ VAROITUS – Räjähdysvaara!

Jos laitteen ilmanvaihtoaukot ovat kiinni, kylmäainevuodon yhteydessä voi muodostua palava kaasun ja ilman seos.

- Älä peitä laitteen kotelossa tai asennussyvennyksessä olevia ilmanvaihtoaukkoja.

⚠ VAROITUS – Tulipalovaara!

Jatkojohdon ja hyväksymättömän adapterin käyttö on vaarallista.

- Älä käytä jatkojohtoja tai haaroitusrasioita.
- Käytä vain valmistajan hyväksymiä adaptereita ja verkkojohtoja.
- Jos verkkojohto on liian lyhyt eikä pidempää johtoa ole saatavilla, ota yhteyttä sähköalan erikoisliikkeeseen talon sähköasennusten muuttamista varten.

Kannettavat haaroitusrasiat tai kannettavat verkkolaitteet voivat ylikuumentua ja aiheuttaa tulipalon.

- Älä sijoita kannettavia haaroitusrasioita tai kannettavia verkkolaitteita laitteiden taakse.

⚠ HUOMAA – Leikkautumisvaara!

Jos korkeus merenpinnasta on suuri, pullojen säilytyslokeron lasinen etusivu voi murtua ilmanpaineen muutoksen takia.

- Älä asenna laitetta yli 2000 m:n korkeudelle merenpinnasta.

1.6 Turvallinen käyttö

⚠ VAROITUS – Sähköiskun vaara!

Laitteeseen pääsevä kosteus voi aiheuttaa sähköiskun.

- Käytä laitetta vain suljetuissa tiloissa.
- Älä altista laitetta voimakkaalle kuumuudelle tai kosteudelle.
- Älä käytä laitteen puhdistukseen höyry- tai painepesuria.

⚠ VAROITUS – Tukehtumisvaara!

Lapset saattavat leikkiessään esim. vetää pakkausmateriaaleja päähänsä tai kääriytyä niihin ja tukehtua.

- Pidä pakkausmateriaali poissa lasten ulottuvilta.
- Älä anna lasten leikkiä pakkausmateriaalilla.

Lapset voivat vetää henkeen tai niellä pieniä osia ja tukehtua niihin.
- ▸ Pidä pienet osat poissa lasten ulottuvilta.
- ▸ Älä anna lasten leikkiä pienillä osilla.

⚠ VAROITUS – Räjähdysvaara!

Jos kylmäainekierto vaurioituu, palavaa kylmäainetta voi valua ulos ja se voi räjähtää.
- ▸ Älä käytä sulatuksen nopeuttamiseen muita kuin valmistajan suosittelemia mekaanisia laitteita tai muita välineitä.
- ▸ Irrota kiinni jäätyneet elintarvikkeet tylpällä esineellä, esimerkiksi puulusikan varrella.

Palavia ponnekaasuja ja räjähdysalttiita aineita sisältävät tuotteet, esim. suihkepullot, voivat räjähtää.
- ▸ Älä säilytä laitteessa palavia ponnekaasuja ja räjähdysalttiita aineita sisältäviä tuotteita.

⚠ VAROITUS – Tulipalovaara!

Laitteen sisällä olevat sähkölaitteet voivat aiheuttaa tulipalon, esimerkiksi lämmittimet tai sähkötoimiset jääpalakoneet.
- ▸ Älä käytä sähkölaitteita laitteen sisällä.

⚠ VAROITUS – Loukkaantumisvaara!

Hiilihappoisia juomia sisältävät astiat saattavat rikkoutua.
- ▸ Älä säilytä pakastinosassa hiilihappoisia juomia sisältäviä astioita.

Palavan kylmäaineen ja vahingollisten kaasujen valuminen aiheuttaa silmävammoja.
- ▸ Varo vahingoittamasta kylmäainekierron putkia ja eristystä.

Laite voi kaatua.
- ▸ Älä astu sokkelin, ulosvedettävien osien tai ovien päälle tai nojaa niihin.

⚠ VAROITUS – Paleltumavaara!

Pakasteiden ja kylmien pintojen koskettaminen voi aiheuttaa kylmäpalovamman.
- ▸ Älä laita pakastimesta otettuja tuotteita heti suuhun.
- ▸ Vältä pidempää kosketusta pakasteisiin, jäähän tai pakastinosan pintoihin.

⚠ HUOMAA – Terveysriski!

Noudata elintarvikkeiden likaantumisen välttämiseksi seuraavia ohjeita.

- Jos ovi pidetään auki pidemmän aikaa, seurauksena voi olla lämpötilan merkittävä nousu laitteen lokeroissa.
- Puhdista säännöllisesti pinnat, jotka voivat päästä kosketuksiin elintarvikkeiden ja käsiksi päästävien poistojärjestelmien kanssa.
- Säilytä raakaa lihaa ja kalaa kylmälaitteessa tarkoitukseen sopivissa astioissa siten, että ne eivät kosketa muita elintarvikkeita tai niistä ei pääse valumaan mitään muiden elintarvikkeiden päälle.
- Jos jääkaappipakastin on pidemmän aikaa tyhjänä, kytke laite pois päältä, sulata ja puhdista laite ja jätä ovi auki, jotta vältät homeen muodostumisen.

Laitteessa olevat metalliosat tai metallilta näyttävät osat saattavat sisältää alumiinia. Jos happamat elintarvikkeet pääsevät kosketuksiin laitteessa olevan alumiinin kanssa, alumiini-ionit voivat siirtyä elintarvikkeisiin.

- Älä nauti saastuneita elintarvikkeita.

1.7 Viallinen laite

⚠ VAROITUS – Sähköiskun vaara!

Viallinen laite tai verkkojohto on vaarallinen.

- Älä käytä vaurioitunutta laitetta.
- Älä vedä verkkojohdosta, kun irrotat laitteen sähköverkosta. Vedä aina verkkojohdon pistokkeesta.
- Jos laite tai verkkojohto on rikki, irrota heti verkkojohdon pistoke tai kytke sulake sulakerasiassa pois päältä.
- Soita huoltopalveluun. →*Sivu 35*

Epäasianmukaiset korjaukset ovat vaarallisia.

- Laitteen korjaustöitä saavat tehdä vain alan ammattilaiset.
- Laitteen korjaukseen saa käyttää vain alkuperäisiä varaosia.
- Jos verkkoliitäntäjohto tai laitteen liitäntäjohto vaurioituu, sen tilalle tulee vaihtaa erityinen verkkoliitäntäjohto tai laitteen liitäntäjohto, joka on saatavana valmistajalta tai valmistajan huoltopalvelun kautta.

⚠ VAROITUS – Tulipalovaara!



Jos putket vaurioituvat, palava kylmäaine ja vahingolliset kaasut voivat valua ulos ja syttyä palamaan.
- ▸ Pidä avotuli ja sytytyslähteet poissa laitteen läheltä.
- ▸ Tuuleta huonetta.
- ▸ Kytke laite pois päältä. →*Sivu 18*
- ▸ Irrota verkkojohdon pistoke tai kytke sulake sulakerasiassa pois päältä.
- ▸ Soita huoltopalveluun. →*Sivu 35*

2 Esinevahinkojen välttäminen

HUOMIO

Laitteen paino tai laitteen rullajalkojen kallistuminen voi vaurioittaa lattiaa laitetta siirrettäessä.
- ▸ Kuljeta laitetta nokkakärryillä.
- ▸ Suojaa lattia laitetta siirtäessäsi äläkä siirrä laitetta siksakki-liikkeellä.

Auki käännetty ovipilari voi vaurioittaa laitetta laitteen ovea suljettaessa.
- ▸ Älä käännä ovipilaria manuaalisesti auki.
- ▸ Jos ovipilari on käännetty auki, käännä se ennen laitteen oven sulkemista kiinni.

Laite voi vaurioitua, jos laitteen, sokkelin, ulos vedettävien osien tai laitteen ovien päälle istutaan tai astutaan.
- ▸ Älä astu laitteen, sokkelin, ulosvedettävien osien tai ovien päälle tai nojaa niihin.

Öljyn tai rasvan likaamat muoviosat ja tiivisteet voivat muuttua huokoisiksi.
- ▸ Pidä muovipinnat ja ovitiivisteet puhtaina öljystä ja rasvasta.

Laitteessa olevat metalliosat tai metallilta näyttävät osat saattavat sisältää alumiinia. Alumiini hapettuu ja muuttaa väriään joutuessaan kosketuksiin happoa sisältävien elintarvikkeiden kanssa.
- ▸ Säilytä elintarvikkeita laitteessa vain pakattuina.

Jos puhdistat varusteosia ja lisävarusteita astianpesukoneessa, ne voivat muuttaa muotoaan tai värjäytyä.
- ▸ Älä pese varusteosia ja lisävarusteita astianpesukoneessa.

3 Ympäristönsuojelu ja säästö

3.1 Pakkausmateriaalin hävittäminen

Pakkausmateriaalit ovat ympäristöystävällisiä ja kierrätyskelpoisia.
- ▸ Hävitä yksittäiset osat lajiteltuina.

3.2 Energiansäästö

Laitteesi kuluttaa vähemmän sähköä, kun noudatat näitä ohjeita.

Sijoituspaikan valinta

- Älä altista laitetta suoralle auringonpaisteelle.
- Sijoita laite mahdollisimman kauas lämpöpattereista, liedestä ja muista lämmönlähteistä:
  – pidä 30 mm:n etäisyys sähkö- ja kaasuliesiin.
  – pidä 300 mm:n etäisyys öljy- tai hiililämmitteisiin liesiin.
- Älä peitä tai sulje ulkopuolisia ilmankiertoaukkoja.

Energiaa säästävä käyttö

Huomautus: Varusteiden sijoittelu ei vaikuta laitteen energiankulutukseen.

- Avaa laite vain hetkeksi ja sulje se huolellisesti.
- Älä peitä tai sulje sisäpuolisia ilmastointiaukkoja tai ulkopuolisia ilmankiertoaukkoja.
- Vie ostamasi elintarvikkeet kotiin kylmälaukussa ja aseta ne nopeasti kylmälaitteeseen.
- Anna lämpimien elintarvikkeiden ja juomien jäähtyä ennen laitteeseen sijoittamista.
- Sulata pakasteet jääkaapissa, jolloin voit käyttää niistä lähtevää kylmyyttä jääkaapin jäähdyttämiseen.
- Jätä elintarvikkeiden ja takaseinän väliin aina jonkin verran tilaa.
- Imuroi pölyyntyneet ulkopuoliset ilmankiertosäleiköt.

Ohjauspaneelin energiansäästötila

Kun laite ei ole käytössä, ohjauspaneeli kytkeytyy automaattisesti ohjauspaneelin energiansäästötilaan.

Ohjauspaneelin energiansäästötilassa ohjauspaneelin kirkkautta vähennetään ja "activate" palaa.
Kun käytät ohjauspaneelia tai avaat oven, ohjauspaneelin energiansäästötila deaktivoituu.

4 Asennus ja liitäntä

4.1 Toimituksen sisältö

Kun olet poistanut kaikki osat pakkauksesta, tarkasta, että niissä ei ole kuljetusvaurioita ja että kaikki osat ovat mukana.
Jos sinulla on reklamoitavaa, käänny jälleenmyyjän puoleen tai ota yhteyttä huoltopalveluumme →*Sivu 35*.

Toimitus koostuu seuraavista:

- Vapaasti sijoitettava laite
- Varusteet ja lisävarusteet [1]
- Asennusmateriaali
- Asennusohje
- Käyttöohje
- Huoltopalveluluettelo
- Takuukortti [2]
- Energiamerkki
- Tietoa energiankulutuksesta ja äänitasosta
- Ohjeita Home Connect

4.2 Sijoituspaikkaa koskevat kriteerit

⚠ VAROITUS – Räjähdysvaara!
Jos laite sijoitetaan liian pieneen huoneeseen, kylmäainevuodon yhteydessä voi muodostua palava kaasun ja ilman seos.

▸ Sijoita laite vain huoneeseen, jonka tilavuus on vähintään 1 m^3 per 8 g

[1] Laitteen varustuksesta riippuen
[2] Ei kaikissa maissa

kylmäainetta. Kylmäaineen määrä on ilmoitettu tyyppikilvessä.
→ *"Laite", Kuva* 1 / 9 *Sivu 12*

Laitteen paino voi olla tehdasasenteisena mallista riippuen jopa 190 kg.
Alustan pitää olla riittävän vakaa, jotta se voi kantaa laitteen painon.
Alustan on oltava tasainen.
Tämä jääkaappi on tarkoitettu käytettäväksi ympäristön lämpötiloissa 10...43 °C.
Kylmälaite toimii tehokkaasti, kun käyttöpaikan lämpötila on sallitun rajoissa.
Jos laitetta käytetään alhaisemmissa lämpötiloissa, laitteen vahingoittuminen voidaan estää, kun käyttöpaikan huonelämpötila on vähintään 5 °C.

Sijoitus Over-and-Under ja Side-by-Side

Jos haluat sijoittaa 2 kylmälaitetta päällekkäin tai vierekkäin, laitteiden välisen etäisyyden pitää olla vähintään 150 mm. Tietyt laitteet voidaan sijoittaa ilman vähimmäisetäisyyttä. Kysy neuvoa alan liikkeestä tai keittiösuunnittelijalta.

4.3 Laitteen asentaminen

▸ Asenna laite mukana toimitetun asennusohjeen mukaan.

4.4 Laitteen esivalmistelu ensimmäistä käyttöä varten

1. Poista informaatiomateriaali.
2. Poista suojakalvot ja kuljetustuet, esim. liimanauhat ja kartonki.
3. Puhdista laite ennen ensimmäistä käyttöä. →*Sivu 27*

4.5 Laitteen liittäminen sähköverkkoon

1. Kytke verkkoliitäntäjohdon laitepistoke laitteeseen.
2. Liitä verkkojohdon verkkopistoke laitteen läheisyydessä olevaan pistorasiaan.
   Laitteen liitäntätiedot löytyvät tyyppikilvestä.
   → *"Laite", Kuva* 1 / 9 *Sivu 12*
3. Tarkista verkkopistokkeen kiinnitys.

✔ Laite on nyt toimintavalmis.

5 Tutustuminen

5.1 Laite

Tästä löydät yleiskuvan laitteen osista.

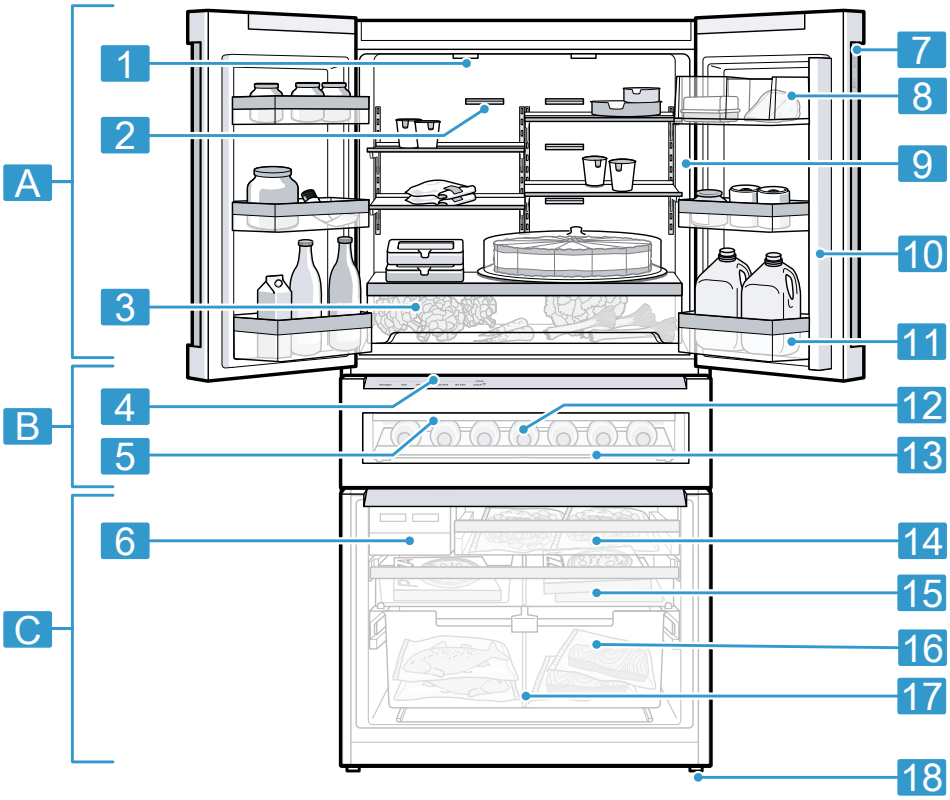

1

Laitteesi ja kuvien välillä voi olla varustekohtaisia ja kokoon liittyviä eroja.

A	Jääkaappiosa →*Sivu 24*
B	Pullojen säilytyslokero →*Sivu 24*
C	Pakastinosa →*Sivu 25*

1	Sisävalo
2	Sisäpuoliset ilmankiertoaukot (jääkaappiosa)
3	Vetolaatikko →*Sivu 16*

4	Ohjauspaneeli (pullojen säilytyslokero) →*Sivu 15*
5	Ulosvedettävä pullohylly →*Sivu 16*
6	Jääpala-automaatti →*Sivu 17*
7	Ohjauspaneeli →*Sivu 13*
8	Voi- ja juustolokero →*Sivu 17*
9	Tyyppikilpi →*Sivu 36*
10	Kondensaatiosuojauksella varustettu ovipilari →*Sivu 8*
11	Ovihylly suurikokoisille pulloille →*Sivu 17*
12	Ulkovalo
13	Pullohylly →*Sivu 16*
14	Pakaste-vetolaatikko →*Sivu 16*
15	Matala pakastelaatikko →*Sivu 16*
16	Pakastelaatikko →*Sivu 16*
17	Laatikon jakaja →*Sivu 16*
18	Ruuvijalka

5.2 Ohjauspaneeli

Käyttöpaneelin avulla asetetaan laitteen toiminnot ja nähdään tiedot sen käyttötilasta.

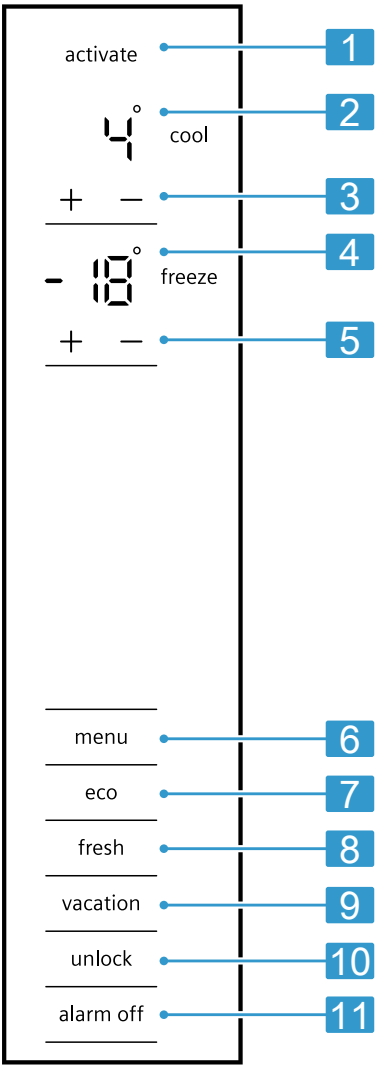

2

1	activate ilmestyy, kun valmiustila on aktiivinen.
2	Näyttää jääkaappiosan asetetun lämpötilan Celsius-asteina (°C).
3	−/+ (jääkaappiosa) säätää jääkaappiosan lämpötilan.
4	Näyttää pakastinosan asetetun lämpötilan Celsius-asteina (°C).
5	−/+ (pakastinosa) säätää pakastinosan lämpötilan.
6	menu avaa ja sulkee valikon.
7	eco kytkee energiasäästötilan päälle tai pois päältä.
8	fresh kytkee fresh-toiminnon päälle tai pois päältä.
9	vacation kytkee lomatoiminnon päälle tai pois päältä.
10	unlock kytkee ohjauspaneelin valitsimien lukituksen pois päältä.
11	alarm off kytkee varoitusäänen pois päältä.

5.3 Ohjauspaneeli (alavalikko)

Alavalikossa voit tehdä lisää asetuksia.

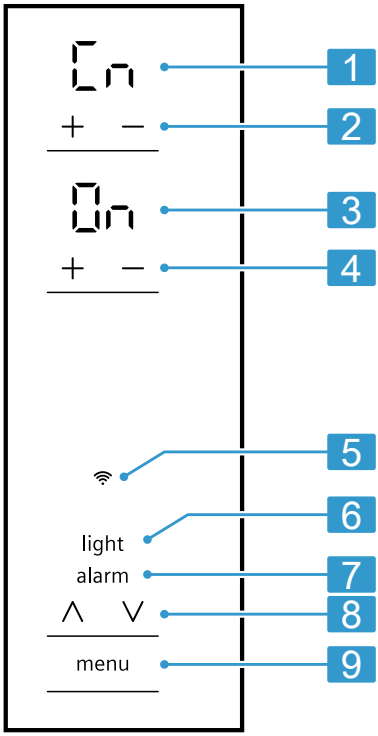

3

1	Näyttää asetetun alavalikon.
2	−/+ (alavalikko) alavalikossa navigointia varten.
3	Näyttää alavalikon asetuksen.
4	−/+ (alavalikkoasetus) muuttaa alavalikon asetusta.
5	palaa, kun valikko Home Connect -sovelluksen asettamista varten on aktiivinen.
6	light palaa, kun valikko sisävalon säätämiseksi on aktiivinen.
7	alarm palaa, kun valikko hälytyksen säätämiseksi on aktiivinen.
8	∨/∧ valikossa navigointia varten.
9	menu avaa ja sulkee valikon.

5.4 Ohjauspaneeli (pullojen säilytyslokero)

Pullojen säilytyslokeron ohjauspaneelilla asetat varastointiasetuksen.

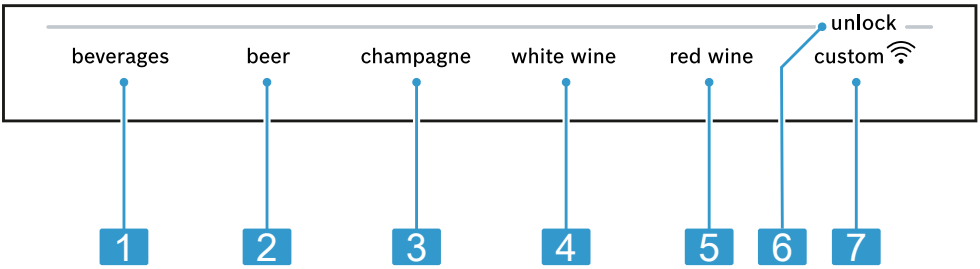

4

1	beverages säätää pullojen säilytyslokerossa varastointiasetukset juomille.
2	beer säätää pullojen säilytyslokerossa varastointiasetukset oluelle.
3	champagne säätää pullojen säilytyslokerossa varastointiasetukset samppanjalle.
4	white wine säätää pullojen säilytyslokerossa varastointiasetukset valkoviinille.
5	red wine säätää pullojen säilytyslokerossa varastointiasetukset punaviinille.
6	unlock kytkee ohjauspaneelin (pullojen säilytyslokero) valitsinlukon päälle tai pois päältä.
7	custom palaa, kun käyttäjäkohtaiset asetukset on asetettu Home Connect -sovelluksen kautta. Lisätietoja löydät Home Connect -sovelluksesta.

6 Varusteet

Laitteen varusteet ovat mallikohtaisia.

6.1 Hylly

HUOMIO

Jos hyllyn koukut on ripustetaan viistosti, ne voivat naarmuttaa jääkaappiosan takaseinää.

- Varmista, että hylly on vaakasuorassa asennossa ja koukut on ripustettu kunnolla paikoilleen.

Voit vaihtaa tarvittaessa hyllyn paikkaa ottamalla hyllyn pois paikaltaan ja asettamalla sen toiseen paikkaan.
→ *"Hyllyn poistaminen", Sivu 28*

Huomautus: Älä peitä sisäpuolisia ilmankiertoaukkoja, jotta ilmankierto ei heikkene.

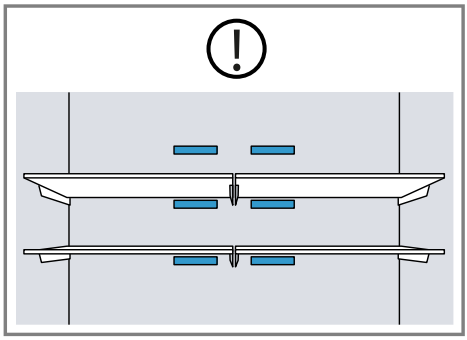

6.2 Ulosvedettävä pullohylly

Jotta näet säilytyksessä olevat tuotteet helpommin ja saat otettua pullot nopeammin esiin, vedä ulosvedettävä pullohylly ulos.

Huomautus: Suurin sallittu kuormituspaino on 14 kg.

6.3 Pullohylly

Pullohyllyssä voit säilyttää pulloja turvallisesti.

Huomautus: Suurin sallittu kuormituspaino on 22,5 kg.

6.4 Vetolaatikko

Säilytä suurikokoiset lautaset tai astiat, joissa on valmisruokia, peitettyinä vetolaatikossa.

6.5 Laatikon jakaja

⚠ VAROITUS – Tukehtumisvaara!
Lapset voivat ryömiä laitteen sisään ja tukehtua.
- Älä ota paikalleen asennetun pakastelaatikon jakajaa pois paikaltaan.

HUOMIO
Paikalleen asennetun pakastelaatikon jakaja vaurioituu, jos se poistetaan.
- Älä ota paikalleen asennetun pakastelaatikon jakajaa pois paikaltaan.

Voit vaihdella pakastelaatikon jakoa siirtämällä laatikon jakajaa.

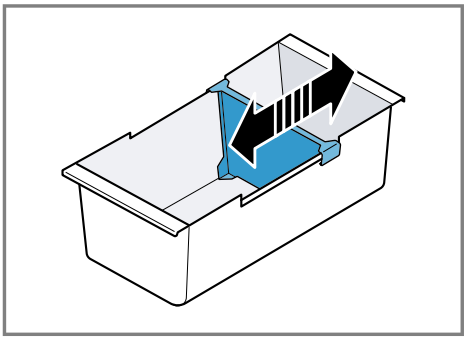

6.6 Matala pakastelaatikko

Säilytä matalat pakasteet, jääpalarasia ja jääpalakauha matalassa pakastelaatikossa.

6.7 Pakaste-vetolaatikko

Jotta näet säilytyksessä olevat tuotteet helpommin ja saat otettua pakasteet nopeammin esiin, vedä pakaste-vetolaatikko ulos.

6.8 Pakastelaatikko

Sijoita suurikokoiset pakasteet pakastelaatikkoon.

6.9 Voi- ja juustolokero

Säilytä voita ja kovia juustoja voi- ja juustolokerossa.

6.10 Ovihylly

Voit vaihtaa tarvittaessa ovihyllyn paikkaa ottamalla ovihyllyn pois paikaltaan ja asettamalla sen toiseen paikkaan.
→ *"Ovihyllyn poistaminen", Sivu 28*

6.11 Jääpala-automaatti

Käytä jääpala-automaattia jääpalojen valmistamiseen juomavedestä.

Jääpalojen valmistaminen

Käytä jääpalojen valmistamiseen ainoastaan juomavettä.

1. Ota jääpalakotelo ① pois paikaltaan, täytä se ¾ täyteen juomavedellä ② ja aseta takaisin paikalleen ③.

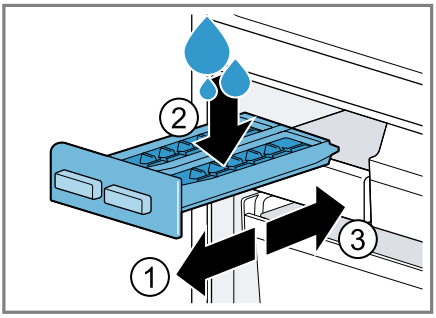

Huomautus: Jos vettä on liikaa, se voi haitata jääpala-automaatin toimintaa. Jääpalat eivät irtoa yksitellen jääpalakotelosta. Liika juomavesi valuu jääpalarasiaan ja siinä olevat jääpalat jäätyvät toisiinsa kiinni.

2. Kun jääpalat ovat valmiita, käännä jääpalakotelon kahvaa monta kertaa oikealle ja vapauta.

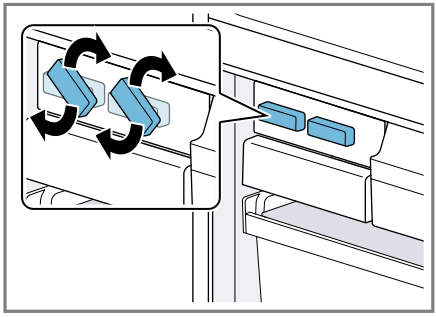

✔ Jääpalat irtoavat ja putoavat jääpalarasiaan.

3. Vedä jääpalarasia ulos ja poista jääpalat.

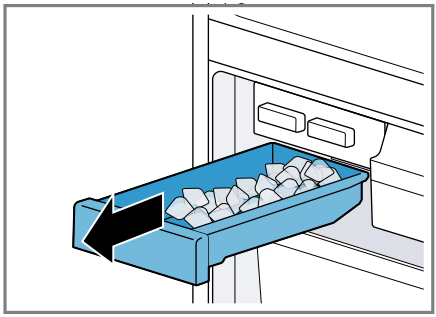

6.12 Varusteet

Käytä alkuperäisiä varusteita. Ne on suunniteltu laitettasi varten. Laitteiden varusteet ovat mallikohtaisia.

Kananmunalokero

Säilytä kananmunat turvallisesti kananmunalokerossa.

7 Käytön perusteet

7.1 Laitteen kytkeminen päälle

1. Liitä laite sähköverkkoon. →*Sivu 10*
✔ Laite on nyt toimintavalmis.
✔ Laitteen jäähdytyskoneisto käynnistyy.
✔ Kuuluu varoitusääni, lämpötilanäyttö (pakastinosa) vilkkuu ja "alarm off" palaa, koska pakastinosa on vielä liian lämmin.
2. Kytke varoitusääni pois päältä valitsemalla **alarm off**.
✔ "alarm off" sammuu, kun valittu lämpötila on saavutettu.
3. Valitse haluamasi lämpötila. →*Sivu 18*

7.2 Käyttöä koskevia huomautuksia

- Asetettu lämpötila saavutetaan vasta useiden tuntien kuluttua laitteen päälle kytkemisestä. Älä aseta laitteeseen elintarvikkeita ennen kuin asetettu lämpötila on saavutettu.
- Rungon etuosaa ja sivuseiniä lämmitetään ajoittain vähän. Tämä estää kondenssiveden muodostumisen.
- Varmista ovea sulkiessasi, etteivät säilytettävät elintarvikkeet estä oven avaamista.
- Kun suljet oven, saattaa muodostua alipaine. Oven avaaminen uudelleen on vaikeaa. Odota hetken, kunnes alipaine tasaantuu.
- Lämpötila laitteessa vaihtelee seuraavien olosuhteiden takia:
  – Laitteen avaamistiheys
  – Täyttömäärä
  – Tuoreena varastoitujen elintarvikkeiden lämpötila
  – Ympäristön lämpötila
  – Suora auringonpaiste

7.3 Laitteen kytkeminen pois päältä

▸ Irrota laite sähköverkosta. Irrota verkkojohdon pistoke tai kytke sulake sulakerasiassa pois päältä.

7.4 Lämpötilan säätäminen

Jääkaappiosan lämpötilan säätäminen

▸ Paina —/+ (jääkaappiosa) niin monta kertaa, että lämpötilanäytössä (jääkaappiosa) näkyy haluamasi lämpötila-asetus. Jääkaappiosan suositeltu lämpötila on 4 °C.

Pakastinosan lämpötilan säätäminen

▸ Paina —/+ (pakastinosa) niin monta kertaa, että lämpötilanäytössä (pakastinosa) näkyy haluamasi lämpötila-asetus. Pakastinosan suositeltu lämpötila on –18 °C.

7.5 Pullojen säilytyslokeron varastointiasetus

Voit säätää pullojen säilytyslokeron lämpötilan ennalta määritettyjen varastointiasetusten avulla.

Ohje: Lisää asetuksia on käytettävissä Home Connect -sovelluksessa.

Pullojen säilytyslokeron varastointiasetuksen säätäminen

1. Paina ohjauspaneelin (pullojen säilytyslokeron) jotakin kosketuskenttää.

2. Pidä **unlock** painettuna, kunnes valopalkki palaa täydellisenä.
3. Paina haluamaasi varastointiasetusta.

7.6 Valitsimien lukitus

Valitsinlukko estää laitteen epätoivotun tai epäasianmukaisen käytön.

Valitsinlukon kytkeminen pois päältä

- ▸ Paina **unlock** 3 sekunnin ajan.
- ✔ "unlock" sammuu.

8 Lisätoiminnot

Tutustu laitteen säädettävissä oleviin lisätoimintoihin.

8.1 Super-jäähdytys

Toiminnolla Super-jäähdytys jääkaappiosa jäähtyy mahdollisimman kylmäksi.
Kytke Super-jäähdytys päälle ennen kuin sijoitat jääkaappiosaan suuria määriä elintarvikkeita.

Huomautus: Kun Super-jäähdytys on kytketty päälle, laite saattaa olla äänekkäämpi.

Super-jäähdytys kytkeminen päälle

- ▸ Paina — (jääkaappiosa) niin monta kertaa, että "SU" palaa.

Huomautus: Laite kytkeytyy n. 6 tunnin kuluttua normaalikäytölle.

Super-jäähdytys kytkeminen pois päältä

- ▸ Paina + (jääkaappiosa) niin monta kertaa, että lämpötilanäytössä (jääkaappiosa) näkyy haluttu lämpötila.

8.2 Super-pakastus

Toiminnolla Super-pakastus pakastinosa jäähtyy mahdollisimman kylmäksi.
Kytke Super-pakastus päälle 1 - 2 tuntia ennen kuin sijoitat pakastinosaan elintarvikkeita 2 kg tai enemmän.
Käyttääksesi hyväksesi koko pakastustehon käytä toimintoa Super-pakastus.
→ *"Pakastustehon edellytykset", Sivu 25*

Huomautus: Kun Super-pakastus on kytketty päälle, laite saattaa olla äänekkäämpi.

Toiminnon Super-pakastus kytkeminen päälle

- ▸ Paina — (pakastinosa) niin monta kertaa, että "SU" palaa.

Huomautus: Laite kytkeytyy n. 54 tunnin kuluttua normaalikäytölle.

Toiminnon Super-pakastus kytkeminen pois päältä

- ▸ Paina + (pakastinosa) niin monta kertaa, että lämpötilanäytössä (pakastinosa) näkyy haluttu lämpötila.

8.3 Lomatoiminto

Jos olet pidemmän aikaa poissa, voit kytkeä päälle laitteen energiaa säästävän lomakäyttötavan.

⚠ HUOMAA – Terveysriski!
Kun lomatoiminto on kytketty päälle, jääkaappiosa lämpenee.
Korkeamman lämpötilan takia voivat bakteerit lisääntyä ja elintarvikkeet pilaantua.

- ▸ Älä säilytä jääkaappiosassa elintarvikkeita, kun lomatoiminto on kytketty päälle.

Laite muuttaa lämpötilat automaattisesti.

Jääkaappiosa	14 °C
Pullojen säilytyslokero	Lämpötila säilyy ennallaan
Pakastinosa	Lämpötila säilyy ennallaan

Lomatoiminnon kytkeminen päälle

- ▸ Paina **vacation**.
- ✔ "vacation" palaa.

Lomatoiminnon kytkeminen pois päältä

- ▸ Paina **vacation**.
- ✔ Näytössä näkyy aikaisemmin asetettu lämpötila.

8.4 Energiansäästötila

Kun valitset energiansäästötilan, laite kytkeytyy energiaa säästävään käyttöön.
Laite muuttaa lämpötilat automaattisesti.

Jääkaappiosa	8 °C
Pullojen säilytyslokero	Lämpötila säilyy ennallaan
Pakastinosa	–16 °C

Energiansäästötilan kytkeminen päälle

- ▸ Paina **eco**.
- ✔ "eco" palaa.

Energiansäästötilan kytkeminen pois päältä

- ▸ Paina **eco**.
- ✔ Näytössä näkyy aikaisemmin asetettu lämpötila.

8.5 Tuoresäilytystoiminto

Jotta elintarvikkeet säilyvät pidempään tuoreina, voit kytkeä päälle laitteen tuoresäilytystoiminnon.

Laite muuttaa lämpötilat automaattisesti.

Jääkaappiosa	2 °C
Pullojen säilytyslokero	Lämpötila säilyy ennallaan
Pakastinosa	Lämpötila säilyy ennallaan

Tuoresäilytystoiminnon kytkeminen päälle

- ▸ Paina **fresh**.
- ✔ "fresh" palaa.

Tuoresäilytystoiminnon kytkeminen pois päältä

- ▸ Paina **fresh**.
- ✔ Näytössä näkyy aikaisemmin asetettu lämpötila.

8.6 Sisävalo

Voit kytkeä sisävalon pois päältä tai säätää valon kirkkautta.

OF	Sisävalo kytketty pois päältä
1	minimikirkkaus
5	maksimikirkkaus

Sisävalon säätäminen

1. Paina **menu**.
2. Paina ∨/∧, kunnes "light" palaa.
3. Paina —/+ (alavalikko), kunnes "In" palaa.
4. Paina —/+ (alavalikkoasetus), kunnes alavalikon asetusnäytössä näkyy haluamasi asetus.
5. Paina **menu**.

8.7 Ulkovalo

Voit kytkeä ulkovalon pois päältä tai säätää valon kirkkautta.

OF	Ulkovalo kytketty pois päältä
1	minimikirkkaus
5	maksimikirkkaus

Ulkovalon säätäminen

1. Paina **menu**.
2. Paina ∨/∧, kunnes "light" palaa.
3. Paina −/+ (alavalikko), kunnes "E" palaa.
4. Paina −/+ (alavalikkoasetus), kunnes alavalikon asetusnäytössä näkyy haluamasi asetus.
5. Paina **menu**.

Ulkovalon päälläolon kesto

Voit säätää ulkovalon päälläolon keston.

Inl	1 minuutti
20nl	20 minuuttia

Ulkovalon päälläolon kestonsäätäminen

1. Paina **menu**.
2. Paina ∨/∧, kunnes "light" palaa.
3. Paina −/+ (alavalikko), kunnes "du" palaa.
4. Paina −/+ (alavalikkoasetus), kunnes alavalikon asetusnäytössä näkyy haluamasi asetus.
5. Paina **menu**.

Lähestymistunnistin

Lähestymistunnistin kytkee ulkovalon automaattisesti päälle, kun laitetta lähestytään tai seisotaan sen edessä.

1	Lähestymistunnistin aktivoitu
OF	Lähestymistunnistin deaktivoitu

Lähestymistunnistimen aktivointi

1. Paina **menu**.
2. Paina ∨/∧, kunnes "light" palaa.
3. Paina −/+ (alavalikko), kunnes "Pr" palaa.
4. Paina −/+ (alavalikkoasetus), kunnes alavalikon asetusnäytössä näkyy "1".
5. Paina **menu**.

Lähestymistunnistimen deaktivointi

1. Paina **menu**.
2. Paina ∨/∧, kunnes "light" palaa.
3. Paina −/+ (alavalikko), kunnes "Pr" palaa.
4. Paina −/+ (alavalikkoasetus), kunnes alavalikon asetusnäytössä näkyy "OF".
5. Paina **menu**.

9 Hälytys

9.1 Ovihälytys

Oven hälytysääni kytkeytyy päälle, kun laitteen ovi on pitempään auki. Kuuluu varoitusääni ja "alarm off" vilkkuu.

Ovihälytyksen kytkeminen pois päältä

- ▸ Sulje laitteen ovi tai paina **alarm off**.
- ✔ Varoitusääni on kytketty pois päältä.
- ✔ "alarm off" sammuu.

Ovihälytyksen varoitusääni

Voit aktivoida tai deaktivoida ovihälytyksen varoitusäänen.

On	Ovihälytyksen varoitusääni aktivoitu
OF	Ovihälytyksen varoitusääni deaktivoitu

Ovihälytyksen varoitusäänen aktivointi

1. Paina **menu**.
2. Paina ∨/∧, kunnes "alarm" palaa.
3. Paina −/+ (alavalikkoasetus), kunnes alavalikon asetusnäytössä näkyy haluamasi asetus.
4. Paina **menu**.

Ovihälytyksen varoitusäänen deaktivointi

1. Paina **menu**.
2. Paina ∨/∧, kunnes "alarm" palaa.
3. Paina −/+ (alavalikkoasetus), kunnes alavalikon asetusnäytössä näkyy haluamasi asetus.
4. Paina **menu**.

9.2 Lämpötilahälytys

Kun pakastinosassa on liian lämmintä, lämpötilahälytys kytkeytyy päälle.
Kuuluu varoitusääni, asetettu lämpötila (pakastinosa) ja "alarm off" vilkkuvat.

⚠ HUOMAA – Terveysriski!
Pakasteita sulatettaessa saattavat bakteerit lisääntyä, jolloin pakasteet voivat pilaantua.
- ▸ Älä pakasta uudelleen osittain tai kokonaan sulaneita pakasteita.
- ▸ Voit pakastaa ne uudelleen, kun olet ensin valmistanut ne ruoaksi keittämällä tai paistamalla.
- ▸ Tällaisten pakasteiden säilyvyys ei enää vastaa maksimaalista säilyvyysaikaa.

Lämpötilahälytys voi kytkeytyä päälle seuraavissa tapauksissa:
- Laite otetaan käyttöön.
  Laita elintarvikkeita laitteeseen vasta, kun laitteeseen säädetty lämpötila on saavutettu.
- Laitteeseen sijoitetaan kerralla suuria määriä tuoreita elintarvikkeita.
  Kytke Super-pakastus päälle ennen kuin varastoit suuria määriä elintarvikkeita.
- Pakastinosan ovi on liian kauan auki.
  Tarkasta, ovatko pakasteet alkaneet sulaa tai sulaneet.

Lämpötilahälytyksen kytkeminen pois päältä

- ▸ Paina **alarm off**.
- ✔ Varoitusääni on kytketty pois päältä.
- ✔ Lämpötilanäytössä (pakastinosa) näkyy hetken aikaa korkein pakastinosassa ollut lämpötila. Sitten lämpötilanäytössä (pakastinosa) näkyy taas asetettu lämpötila.
- ✔ Lämpötilan mittaus käynnistyy nyt uudelleen ja korkein lämpötila tallentuu laitteen muistiin.
- ✔ "alarm off" sammuu.

10 Home Connect

Tämä laite on verkotettavissa. Voit yhdistää laitteen mobiililaitteeseen ja sen avulla käyttää toimintoja Home Connect -sovelluksen kautta. Home Connect -palvelut eivät ole käytettävissä kaikissa maissa. Home Connect -toiminnon saatavuus riippuu kunkin maan Home Connect -palvelujen saatavuudesta. Lisätietoja löytyy kohdasta: *www.home-connect.com*.
Home Connect-toiminnon käyttöä varten on ensin muodostettava yhteys WLAN-kotiverkkoon (Wi-Fi [1]) ja Home Connect -sovellukseen. Odota laitteen virran kytkemisen jälkeen ainakin 2 minuuttia, kunnes laitteen sisäinen alustus on päättynyt. Tee Home Connect -asetukset vasta tämän jälkeen.

[1] Wi-Fi on Wi-Fi Alliance -yhtiön rekisteröimä tavaramerkki.

Home Connect -sovellus ohjaa sinut koko kirjautumisprosessin läpi. Noudata ohjeita ja huomioi Home Connect -sovelluksessa mainitut huomautukset.

Huomautukset

- Noudata tässä käyttöohjeessa olevia turvallisuusohjeita ja varmista, että niitä noudatetaan myös silloin, kun käytät laitetta Home Connect -sovelluksen kautta. → *"Turvallisuus", Sivu 3*
- Käyttö laitteesta käsin on aina etusijalla. Tänä aikana laitetta ei voida käyttää Home Connect -sovelluksen kautta.

10.1 Home Connect -asetusten tekeminen

Vaatimus: Laitteen käyttöpaikalla on yhteys WLAN-kotiverkkoon (Wi-Fi).

1. Skannaa seuraava QR-koodi.



QR-koodin avulla voit asentaa Home Connect -sovelluksen ja yhdistää laitteesi.

2. Noudata Home Connect -sovelluksen ohjeita.

10.2 Home Connect -asetusten nollaaminen

Jos laitteen yhdistämisessä WLAN-kotiverkkoon (Wi-Fi) ilmenee ongelmia tai jos haluat kirjata laitteesi toiseen WLAN-kotiverkkoon (Wi-Fi), voit nollata Home Connect -asetukset.

1. Paina **menu**.
✔ palaa ja alavalikkonäytössä näkyy "Cn".
2. Paina −/+ (alavalikko) niin monta kertaa, että alavalikkonäytössä näkyy "rE" ja alavalikon asetusnäytössä näkyy "OF".
3. Paina + (alavalikkoasetus).
✔ Alavalikon asetusnäytössä näkyy n. 15 sekunnin ajan animaatio.
✔ Alavalikon asetusnäytössä näkyy "On".
✔ Home Connect -asetukset on nollattu.
4. Paina **menu**.

10.3 Etädiagnoosi

Huoltopalvelu voi päästä käsiksi laitteeseesi, kun esität huoltopalvelulle tätä koskevan toiveen, laitteesi on yhdistetty Home Connect-palvelimeen ja etädiagnoosi on käytettävissä maassa, jossa käytät laitetta.

Ohje: Lisätietoja ja ohjeita etädiagnoosin käytettävyydestä maassanne löydät kohdasta Service/Support paikalliselta verkkosivulta: *www.home-connect.com*.

10.4 Tietosuoja

Ota huomioon tietosuojaa koskevat huomautukset.

Kun laite yhdistetään internetiin liitettyyn kotiverkkoon ensimmäistä kertaa, se välittää seuraavat tiedot Home Connect -palvelimelle (ensirekisteröinti):

- Yksiselitteinen laitetunniste (koostuu laiteavaimesta ja asennetun Wi-Fi-kommunikaatiomoduulin MAC-osoitteesta).

- Wi-Fi-kommunikaatiomoduulin turvallisuussertifikaatti (yhteyden tietoteknistä suojausta varten).
- Kodinkoneen ajankohtainen ohjelma- ja laiteversio.
- Aikaisemmin mahdollisesti tehdyn tehdasasetusten palautuksen tila.

Tämä ensirekisteröinti valmistelee Home Connect -toimintojen käytön ja se pitää tehdä vasta sitten, kun haluat käyttää Home Connect -toimintoja ensimmäistä kertaa.

Huomautus: Ota huomioon, että Home Connect -toimintoja voidaan käyttää vain Home Connect -sovelluksen yhteydessä. Tietosuojaa koskevat tiedot löytyvät Home Connect -sovelluksesta.

11 Jääkaappiosa

Jääkaappiosassa voidaan säilyttää lihaa, makkaroita, kalaa, maitotuotteita, kananmunia, valmistettuja ruokia ja leivonnaisia. Lämpötila voidaan säätää välille 2 °C - 8 °C.
Kylmäsäilytyksessä myös helposti pilaantuvat elintarvikkeet säilyvät lyhyen tai keskipitkän ajan. Mitä matalampi on valittu lämpötila, sitä pidempään elintarvikkeet säilyvät tuoreina.

11.1 Vihjeitä elintarvikkeiden säilyttämisestä jääkaapissa

- Säilytä vain tuoreita ja virheettömiä elintarvikkeita.
- Säilytä elintarvikkeita ilmatiiviisti pakattuina tai kannellisissa astioissa.
- Välttääksesi ilmankierron heikkenemisen ja elintarvikkeiden jäätyminen älä sijoita elintarvikkeita sisäpuolisten ilmankiertoaukkojen eteen tai suoraan kosketukseen takaseinää vasten.
- Anna lämpimien ruokien ja juomien jäähtyä ensin.
- Huomioi valmistajan ilmoittama vähimmäissäilyvyysaika tai viimeinen käyttöpäivä.

11.2 Jääkaappiosan kylmäalueet

Kiertoilmajäähdytysjärjestelmä kierrättää ilmaa tasaisesti jääkaappiosassa ja varmistaa vakaana pysyvän lämpötilan kaikilla hyllyillä.

Kylmin alue

Kylmin alue on laitteen sivuseinään merkityn nuolen ja sen alapuolella olevan hyllyn välissä.

Ohje: Säilytä herkästi pilaantuvia elintarvikkeita, esim. kalaa, makkaraa ja lihaa, kylmimmällä alueella.

12 Pullojen säilytyslokero

Pullojen säilytyslokerossa varastoit juomia, olutta, samppanjaa, valkoviiniä ja punaviiniä tasaisena pysyvässä lämpötilassa.
Lämpötila voidaan säätää ennalta määritettyjen varastointiasetusten avulla välille 2 °C - 12 °C.

12.1 Pullojen maksimimäärän sijoittaminen

1. Jotta saat sijoitettua pullohyllylle maksimimäärän pulloja, sijoita pullot hyllylle pullon pohja eteenpäin ja vaaka-asentoon.
2. Jotta saat sijoitettua ulosvedettävälle pullohyllylle maksimimäärän pulloja, sijoita

pullot hyllylle pullon kaula eteenpäin ja vaaka-asentoon.

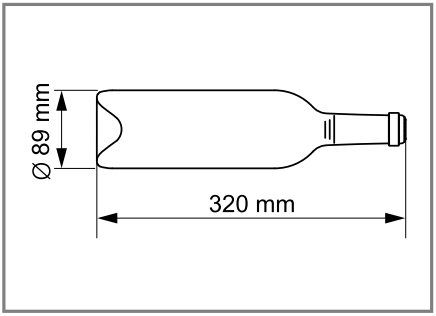

Pullojen maksimimitat

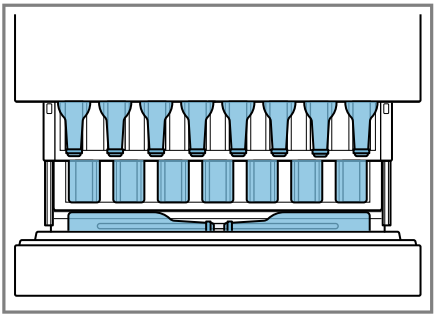

Esimerkki 17 pullon säilytyksestä

Huomautus: Laitteeseen ei voida sijoittaa kaiken kokoisia pulloja.

Ohje: Poista ulosvedettävä pullohylly, jos haluat saada tilaa suuremmille pulloille.

13 Pakastinosa

Pakastinosassa voit säilyttää pakasteita, pakastaa elintarvikkeita ja valmistaa jääpaloja.
Lämpötilan voi säätää välille –16 °C - –24 °C.
Elintarvikkeiden pidempiaikainen säilytys edellyttää vähintään –18 °C:een lämpötilaa.
Pakasteina voidaan pilaantuviakin elintarvikkeita säilyttää pitkän aikaa.
Matalat lämpötilat hidastavat tai pysäyttävät pilaantumisen.

13.1 Pakastusteho

Pakastusteho kertoo, kuinka paljon elintarvikkeita voidaan pakastaa tietyssä ajassa siten, että ne jäätyvät läpikotaisin.
Pakastustehoa koskevat tiedot löydät tyyppikilvestä.
→ *"Laite", Kuva* **1** / **9** *Sivu 12*

Pakastustehon edellytykset

1. Kytke Super-pakastus päälle noin 24 tuntia ennen tuoreiden elintarvikkeiden säilytykseen laittamista.
   → *"Toiminnon Super-pakastus kytkeminen päälle", Sivu 19*
2. Laita elintarvikkeet ensin pakaste-vetolaatikkoon.

13.2 Pakastinosan koko tilavuuden käyttäminen

Tästä löydät ohjeen siitä, miten voit sijoittaa pakastinosaan suurimman mahdollisen määrän pakasteita.

1. Poista pakastelaatikkoa lukuun ottamatta kaikki varusteet pakastinosasta. → *Sivu 28*
2. Pinoa elintarvikkeet pakastelaatikkoon.

13.3 Vihjeitä elintarvikkeiden sijoittamisesta pakastinosaan

- Säilytä elintarvikkeita ilmatiiviisti pakattuina.
- Älä päästä pakastettavia elintarvikkeita kosketuksiin jo pakastettujen elintarvikkeiden kanssa.
- Jaa elintarvikkeet laajalle alueelle paikalleen asetettuun pakastelaatikkoon.

13.4 Vinkkejä tuoreiden elintarvikkeiden pakastamisesta

- Pakasta vain tuoreita ja virheettömiä elintarvikkeita.
- Pakasta elintarvikkeet annoksina.
- Ruoaksi valmistetut elintarvikkeet sopivat paremmin kuin raakoina nautittavat elintarvikkeet.
- Pese, pilko ja ryöppää vihannekset ennen pakastusta.
- Pese hedelmät ennen pakastusta, poista siemenet ja kuori tarvittaessa, lisää tarvittaessa sokeria tai askorbiinihappoa.
- Pakastamiseen soveltuvia elintarvikkeita ovat esim. leivonnaiset, kala ja äyriäiset, liha, riista ja linnunliha, kuoritut kananmunat, juusto, voi, rahka, valmisruoat ja ruoantähteet.
- Pakastamiseen eivät sovellu elintarvikkeet kuten esim. lehtisalaatit, retiisit, kananmunat kuorineen, viinirypäleet, raa'at omenat ja päärynät, jogurtti, hapankerma, Crème Fraîche ja majoneesi.

Pakasteiden pakkaaminen

Tarkoitukseen sopiva pakkausmateriaali ja oikean tyyppiset pakkaukset säilyttävät tuotteiden laadun hyvänä, ja voit välttää pakastuksen aiheuttaman tuotteiden kuivumisen.

1. Sijoita elintarvikkeet pakkaukseen.
2. Poista ilma pakkauksesta.
3. Sulje pakkaus ilmatiiviisti, jotta elintarvikkeet eivät menetä makuaan tai kuivu.
4. Merkitse pakkaukseen sisältö ja pakastuspäivämäärä.

13.5 Pakasteiden säilyvyys lämpötilassa –18 °C

Elintarvike	Säilytyssaika
Kala, makkara, valmistetut ruoat, leivonnaiset	enintään 6 kuukautta
Lintu, liha	enintään 8 kuukautta
Vihannekset, hedelmät	enintään 12 kuukautta

13.6 Pakasteiden sulatusmenetelmät

⚠ **HUOMAA – Terveysriski!**

Pakasteita sulatettaessa saattavat bakteerit lisääntyä, jolloin pakasteet voivat pilaantua.

- ▸ Älä pakasta uudelleen osittain tai kokonaan sulaneita pakasteita.
- ▸ Voit pakastaa ne uudelleen, kun olet ensin valmistanut ne ruoaksi keittämällä tai paistamalla.
- ▸ Tällaisten pakasteiden säilyvyys ei enää vastaa maksimaalista säilyvyysaikaa.

- Sulata eläinperäiset elintarvikkeet jääkaappiosassa, esim. kala, liha, juusto, rahka.
- Sulata leipä huoneenlämmössä.
- Valmista heti syötävät elintarvikkeet mikroaaltouunissa, uunissa tai liedellä.

14 Sulatus

14.1 Sulatus jääkaappiosassa

Laitteen jääkaappiosa sulaa automaattisesti.

14.2 Pullojen säilytyslokeron sulatus

Laitteen pullojen säilytyslokero sulaa automaattisesti.

14.3 Sulaminen pakastinosassa

Täysautomaattisen NoFrost-järjestelmän ansiosta pakastinosaan ei muodostu jäätä. Sitä ei tarvitse sulattaa.

15 Puhdistus ja hoito

Ulottumattomissa olevat kohdat on puhdistettava huoltopalvelun toimesta. Huoltopalvelun suorittama puhdistus voi aiheuttaa kustannuksia.

15.1 Laitteen esivalmistelu puhdistusta varten

1. Irrota laite sähköverkosta. Irrota verkkojohdon pistoke tai kytke sulake sulakerasiassa pois päältä.
2. Poista kaikki elintarvikkeet ja säilytä niitä viileässä paikassa. Jos mahdollista, aseta kylmävaraajia elintarvikkeiden päälle.
3. Poista kaikki varusteosat laitteesta. →*Sivu 28*
4. Irrota kannatinkiskot. →*Sivu 30*
5. Irrota jääkaappiosan lasilevy. →*Sivu 30*
6. Irrota vetolaatikon yläpuolella oleva hylly. →*Sivu 31*

15.2 Laitteen puhdistaminen

⚠ VAROITUS –
Sähköiskun vaara!
Laitteeseen pääsevä kosteus voi aiheuttaa sähköiskun.
- Älä käytä laitteen puhdistukseen höyry- tai painepesuria.

Lamppuun tai valitsimiin pääsevä kosteus voi aiheuttaa vaaroja.
- Pesuvettä ei saa päästä valaisimiin tai valitsimiin.

HUOMIO
Soveltumattomat puhdistusaineet voivat vahingoittaa laitteen pintoja.
- Älä käytä kovia hankaustyynyjä tai puhdistussieniä.
- Älä käytä voimakkaita tai hankaavia puhdistusaineita.
- Älä käytä vahvasti alkoholipitoisia puhdistusaineita.
- Älä käytä laitteen ulkosivuun teräksenpuhdistusainetta.

Jos puhdistat varusteosia ja lisävarusteita astianpesukoneessa, ne voivat muuttaa muotoaan tai värjäytyä.
- Älä pese varusteosia ja lisävarusteita astianpesukoneessa.

1. Esivalmistele laite puhdistusta varten. →*Sivu 27*
2. Puhdista laitteen ulkopuoli, laitteen sisäpuoli, varusteosat, tarvikkeet ja ovitiivisteet talousliinalla, haalealla vedellä ja pienellä määrällä PH-neutraalia astianpesuainetta.
3. Kuivaa huolellisesti pehmeällä, kuivalla liinalla.
4. Aseta varusteosat paikoilleen ja asenna irrotettavat laitteen osat.
5. Liitä laite sähköverkkoon. →*Sivu 10*
6. Aseta elintarvikkeet jääkaappiin.

15.3 Varusteosien poistaminen

Kun haluat puhdistaa varusteosat huolellisesti, poista ne laitteesta.

Hyllyn poistaminen

▸ Nosta hyllyä ① ja ota se pois paikaltaan ②.

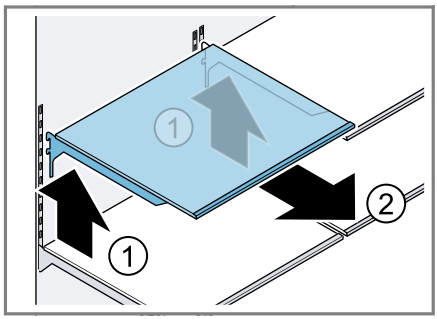

Ulosvedettävän pullohyllyn poistaminen

1. Vedä pullojen säilytyslokero ulos vasteeseen saakka.
2. Vedä ulosvedettävä pullohylly ulos vasteeseen saakka.
3. Nosta ulosvedettävää pullohyllyä edestä ① ja ota se pois paikaltaan ②.

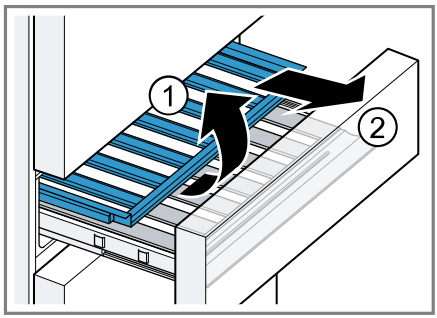

Pullohyllyn poistaminen

1. Vedä pullojen säilytyslokero ulos vasteeseen saakka.
2. Nosta takimmaista ja etummaista pullohyllyä ja ota pois paikoiltaan.

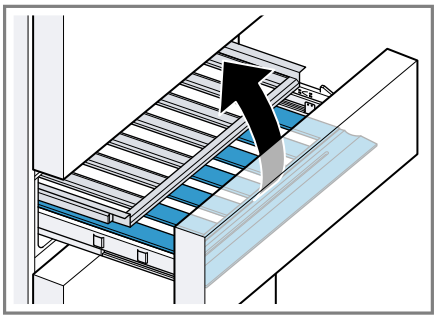

Ovihyllyn poistaminen

▸ Nosta ovihyllyä ja ota se pois paikaltaan.

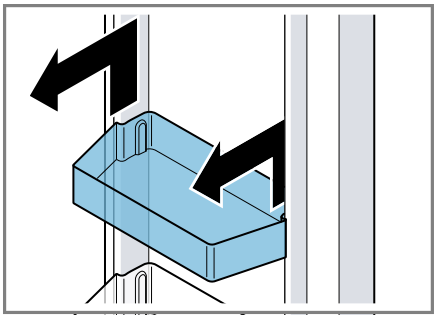

Vetolaatikon poistaminen

1. Vedä vetolaatikko ulos vasteeseen saakka.
2. Nosta vetolaatikkoa edestä ① ja ota se pois paikaltaan ②.

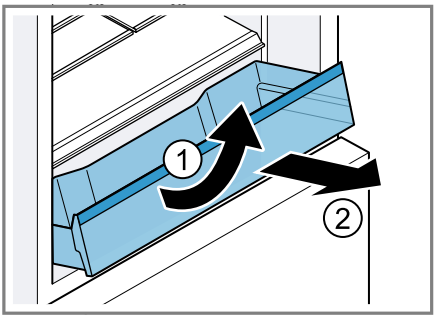

Pakaste-vetolaatikon poistaminen

1. Vedä pakaste-vetolaatikko ulos vasteeseen saakka.
2. Nosta pakaste-vetolaatikkoa edestä ja ota se pois paikaltaan.

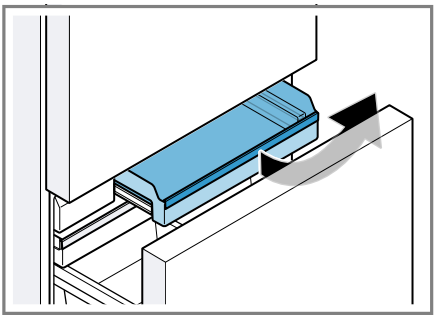

Jääpala-automaatin poistaminen

- Poista jääpalakotelo ① ja jääpalarasia ② ja tyhjennä ne.

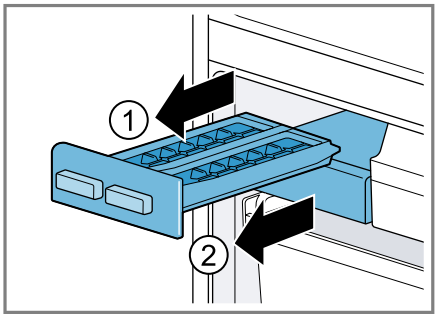

Pakastelaatikon poistaminen

- Ota pakastelaatikko ylöspäin pois paikaltaan.

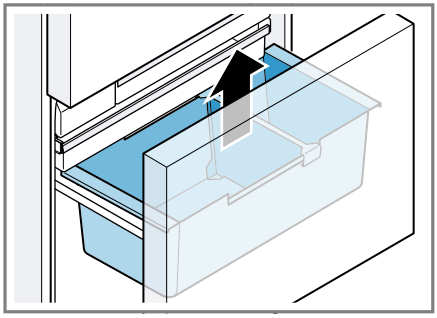

15.4 Laitteen osien irrottaminen

Kun haluat puhdistaa laitteen perusteellisesti, voit poistaa laitteesta tietyt osat.

Kannatinkiskot

Kun haluat puhdistaa kannatinkiskot perusteellisesti, voit ottaa ne pois paikoiltaan.

Kannatinkiskojen poistaminen

1. Vedä kannatinkisko ulos.

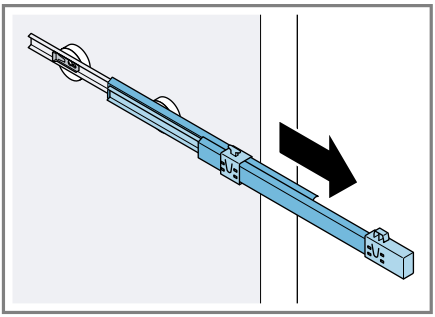

2. Työnnä lukitsinta nuolen suuntaan ① ja vapauta takimmaisesta tapista ②.

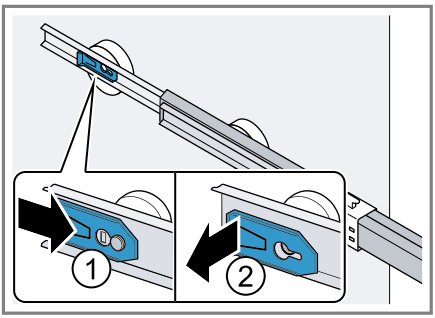

3. Työnnä kannatinkisko kokoon.
4. Työnnä kannatinkisko takimmaisen tapin yläpuolella taaksepäin ① ja vapauta lukituksesta ②.

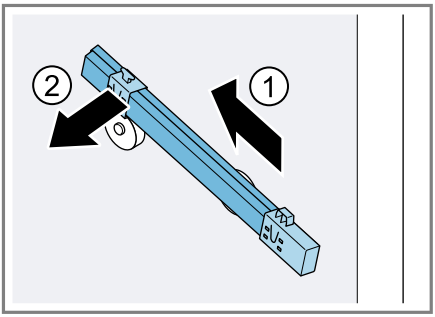

Kannatinkiskojen kiinnittäminen

1. Vedä kannatinkisko koko pituuteensa ja aseta se etummaisen tapin varaan ① ja lukitse se sitten paikalleen vetämällä kevyesti eteenpäin ②.

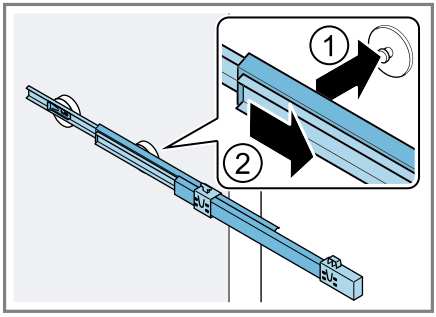

2. Aseta kannatinkisko takimmaiseen tappiin ① ja työnnä lukitsinta taaksepäin ②.

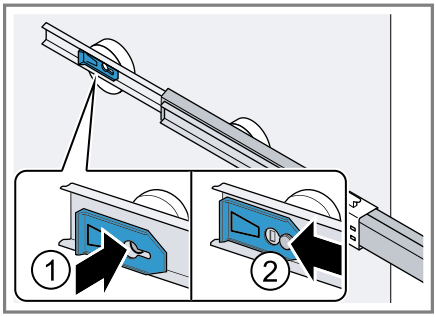

Jääkaapin lasilevy

Kun haluat puhdistaa jääkaapin lasilevyn perusteellisesti, voit ottaa sen pois paikaltaan.

Jääkaapin lasilevyn irrotus

1. Tartu pohjassa takana olevaan kahteen syvennykseen ja nosta

jääkaapin lasilevyä ①. Työnnä jääkaapin lasilevyä taaksepäin ②.

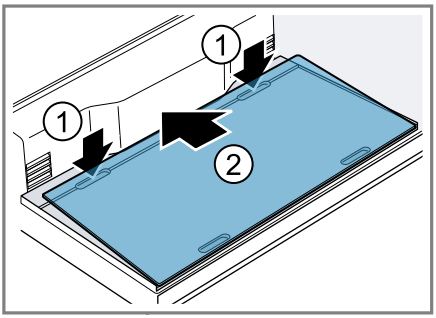

2. Tartu pohjassa edessä olevaan kahteen syvennykseen ①, nosta jääkaapin lasilevyä ja ota se pois paikaltaan ②.

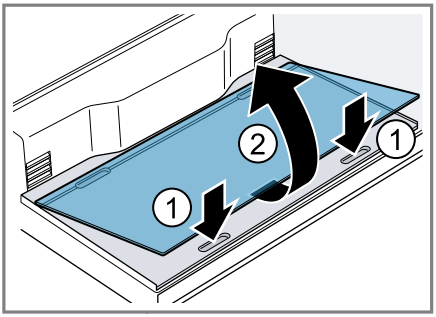

Jääkaapin lasilevyn asennus

▸ Aseta jääkaapin lasilevy takana paikalleen ① ja laske alas ②.

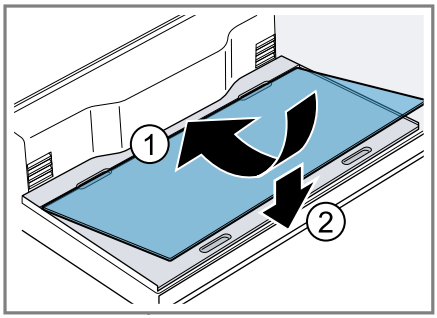

Vetolaatikon yläpuolella olevan hyllyn irrotus

▸ Nosta vetolaatikon yläpuolella olevaa hyllyä edestä ① ja ota se pois paikaltaan ②.

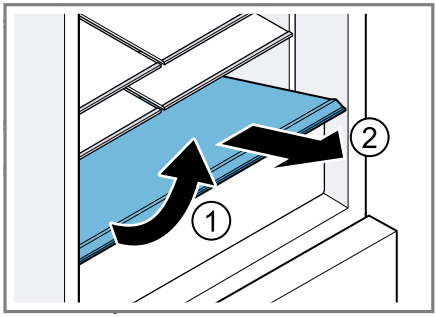

16 Toimintahäiriöiden korjaaminen

Voit poistaa itse laitteen pienet toimintahäiriöt. Tutustu häiriöiden korjaamisesta annettuihin ohjeisiin ennen kuin otat yhteyden huoltopalveluun. Näin vältät turhia kustannuksia.

⚠ **VAROITUS –**
Sähköiskun vaara!
Epäasianmukaiset korjaukset ovat vaarallisia.
- ▸ Laitteen korjaustöitä saavat tehdä vain alan ammattilaiset.
- ▸ Laitteen korjaukseen saa käyttää vain alkuperäisiä varaosia.
- ▸ Jos verkkoliitäntäjohto tai laitteen liitäntäjohto vaurioituu, sen tilalle tulee vaihtaa erityinen verkkoliitäntäjohto tai laitteen liitäntäjohto, joka on saatavana valmistajalta tai valmistajan huoltopalvelun kautta.

Vika	Syy ja vianhaku
Laitteen jäähdytys ei toimi, näytöt ja sisävalo toimivat.	Demotoiminto on kytketty päälle. ▸ Tee laitteen itsetesti. ✔ Kun itsetesti on päättynyt, laite palaa takaisin normaalikäyttöön.
LED-valo ei pala.	Mahdollisia syitä on useita. ▸ Soita huoltopalveluun. Huoltopalvelun puhelinnumeron löydät mukana toimitetusta huoltopalveluluettelosta.
Jäähdytyskoneisto käynnistyy yhä useammin ja yhä pitemmäksi aikaa.	Laitteen ovi on avattu usein. ▸ Älä avaa laitteen ovea turhaan.
	Ulkopuoliset ilmankiertoaukot ovat peitossa. ▸ Poista esteet ulkopuolisten ilmankiertoaukkojen edestä.
	Tämä ei ole vika. Nykyaikaiset jäähdytyskoneistot kytkeytyvät useammin päälle ja niissä on erilaisia tehotasoja, jotta jäähdyttäminen on tehokkaampaa.  ▸ Poista esteet ulkopuolisten ilmankiertoaukkojen edestä. ▸ Sijoita laite mahdollisimman kauas lämpöpattereista, liedestä ja muista lämmönlähteistä. Vältä suoraa, laitteeseen kohdistuvaa auringonpaistetta. ▸ Avaa laitteen ovi vain tarvittavaksi ajaksi. ▸ Anna lämpimien ruokien ja juomien jäähtyä ensin ennen säilytystä.
Jääkaappiosan takaseinään muodostuu huurrekerros.	Tämä ei ole vika. Nykyaikaiset jäähdytyskoneistot huolehtivat tasaisemmasta lämpötilasta jääkaappiosassa. Jääkaappiosan takaseinä sulatetaan säännöllisesti automaattisesti.  ▸ Avaa laitteen ovi vain tarvittavaksi ajaksi. ▸ Pakkaa elintarvikkeet ilmatiiviisti tai peitä ne. ▸ Anna lämpimien ruokien ja juomien jäähtyä ensin ennen säilytystä. ▸ Jätä elintarvikkeiden ja sisäseinien välille aina jonkin verran tilaa.

Vika	Syy ja vianhaku
Home Connect ei toimi asianmukaisesti.	Mahdollisia syitä on useita. ▸ Mene sivulle *www.home-connect.com*.
Lämpötilanäyttöön ilmestyy "E" tai "d".	Elektroniikka on tunnistanut jonkin vian. **1.** Kytke laite pois päältä. →*Sivu 18* **2.** Irrota laite sähköverkosta. Irrota verkkojohdon pistoke tai kytke sulake sulakerasiassa pois päältä. **3.** Liitä laite taas 5 minuutin kuluttua. **4.** Jos viesti ilmestyy uudelleen näkyviin, soita huoltopalveluun. Huoltopalvelun puhelinnumeron löydät mukana toimitetusta huoltopalveluluettelosta.
Kuuluu varoitusääni ja "alarm off" vilkkuu. Ovihälytys on kytkeytynyt päälle.	Laitteen ovi on auki. ▸ Sulje laitteen ovi.
Kuuluu varoitusääni, lämpötilanäyttö (pakastinosa) ja "alarm off" vilkkuvat. Lämpötilahälytys on kytkeytynyt päälle.	Mahdollisia syitä on useita. **1.** Paina **alarm off**. ✔ Hälytys kytkeytyy pois päältä. **2.** Tarkasta muutaman tunnin kuluttua, onko pakastinosan asetettu lämpötila taas saavutettu.
	Ulkopuoliset ilmankiertoaukot ovat peitossa. ▸ Poista esteet ulkopuolisten ilmankiertoaukkojen edestä.
	Laitteeseen on sijoitettu suurempia määriä tuoreita elintarvikkeita. ▸ Kytke päälle Super-pakastus ennen kuin sijoitat laitteeseen suuremman määrän elintarvikkeita. → *"Toiminnon Super-pakastus kytkeminen päälle", Sivu 19*
Lämpötila poikkeaa hyvin paljon asetetusta lämpötilasta.	Mahdollisia syitä on useita. **1.** Kytke laite pois päältä. →*Sivu 18* **2.** Kytke laite n. 5 minuutin kuluttua taas päälle. →*Sivu 18* ▸ Jos lämpötila on liian korkea, tarkista lämpötila uudelleen parin tunnin kuluttua. ▸ Jos lämpötila on liian alhainen, tarkista lämpötila uudelleen seuraavana päivänä.
Laitteesta kuuluu muriseva, pulputtava, suriseva, loriseva, napsuttava tai raksuttava ääni.	Tämä ei ole vika. Moottori käy, esim. jäähdytyskoneisto, puhallin. Kylmäaine kulkee putkien läpi. Moottori, katkaisimet tai magneettiventtiilit kytkeytyvät päälle tai pois päältä. Automaattinen sulatus käynnistyy. Toimenpiteitä ei tarvita.

Vika	Syy ja vianhaku
Laite on äänekäs. 	Laite ei seiso suorassa. ▸ Suorista laite vesivaa'an ja ruuvijalkojen avulla.
	Laitetta ei ole sijoitettu vapaasti asennustilaan. ▸ Noudata laitteen vähimmäisetäisyyksiä.
	Varusteosat heiluvat tai jumittuvat. ▸ Tarkasta, ovatko poistettavat varusteet kunnolla paikoillaan ja korjaa tarvittaessa niiden asentoa.
	Pullot tai astiat koskevat toisiinsa. ▸ Siirrä pullot ja astiat erilleen toisistaan.
	Super-pakastus on kytketty päälle. Toimenpiteitä ei tarvita.

16.1 Sähkökatko

Lämpötila nousee laitteessa sähkökatkon aikana, jolloin pakasteiden säilytysaika lyhenee ja laatu heikkenee.
Laitetta koskevalta verkkosivultamme löydät tekniset tiedot ja pakasteiden säilytysajan häiriötapauksessa.

Huomautukset

- Avaa laite sähkökatkon aikana mahdollisimman harvoin äläkä varastoi siihen lisää elintarvikkeita.
- Tarkasta elintarvikkeiden laatu välittömästi sähkökatkon jälkeen.
  – Hävitä pakasteet, jotka ovat sulaneet ja joiden lämpötila on yli 5 °C.
  – Keitä tai paista kevyesti sulaneet pakasteet ja joko nauti ne tai pakasta ne kypsinä uudelleen.

16.2 Laitteen itsetestin tekeminen

Laitteessa on itsetestaustoiminto, joka näyttää häiriöt, jotka huoltopalvelu voi korjata.

1. Irrota laite sähköverkosta.
   Irrota verkkojohdon pistoke tai kytke sulake sulakerasiassa pois päältä.
2. Liitä laite 5 minuutin kuluttua taas sähköverkkoon. →*Sivu 10*
3. Pidä **menu** painettuna ensimmäisten 2 minuutin aikana päällekytkemisen jälkeen 10 sekunnin ajan, kunnes kuulet äänimerkin.

✔ Laitteen itsetesti käynnistyy.
✔ Itsetestauksen aikana kuuluu välillä pitkä äänimerkki.
✔ Jos laitteen itsetestauksen päätyttyä kuuluu 2 äänimerkkiä ja lämpötilanäytössä näkyy asetettu lämpötila, laitteen lämpötilatunnistimet ovat kunnossa. Laite siirtyy normaalikäyttöön.
✔ Jos laitteen testauksen päätyttyä kuuluu 5 äänimerkkiä ja alavalikon asetusnäytössä näkyy "Er", ota yhteys huoltopalveluun.

17 Säilytys ja hävittäminen

17.1 Laitteen poistaminen käytöstä

1. Irrota laite sähköverkosta. Irrota verkkojohdon pistoke tai kytke sulake sulakerasiassa pois päältä.
2. Poista kaikki elintarvikkeet.
3. Puhdista laite. →*Sivu 27*
4. **HUOMIO –** Oven ja rungon väliin puristuksiin jääneet esineet voivat vaurioittaa ovisaranaa.
   - ▸ Avaa ovea siihen asti, että se pysyy itsestään auki.
   - ▸ Älä jätä mitään esineitä puristuksiin oven ja rungon väliin.

   Jätä laite auki, jotta varmistat sisätilan tuulettumisen.

17.2 Käytöstä poistetun laitteen hävittäminen

Ympäristön huomioivan hävittämisen avulla arvokkaita raaka-aineita voidaan käyttää uudelleen.

⚠ **VAROITUS –**
Terveysriski!
Lapset voivat leikkiessään lukita itsensä vahingossa laitteeseen ja joutua hengenvaaraan.
- ▸ Jätä hyllyt ja laatikot laitteeseen, jotta lapset eivät pääse sen sisään niin helposti.
- ▸ Pidä lapset loitolla käytöstä poistetusta laitteesta.

⚠ **VAROITUS –**
Tulipalovaara!
Jos putket vaurioituvat, laitteesta voi vuotaa palavaa kylmäainetta ja vahingollisia kaasuja, jotka voivat syttyä palamaan.
- ▸ Varo vahingoittamasta kylmäainekierron putkia ja eristystä.

1. Irrota verkkojohdon pistoke pistorasiasta.
2. Katkaise verkkojohto.
3. Hävitä laite ympäristöystävällisesti. Tarkempia tietoja kierrätysmahdollisuuksista saat kodinkoneliikkeistä sekä paikkakuntasi jätehuollosta vastaavilta viranomaisilta.



Tämän laitteen merkintä perustuu käytettyjä sähkö- ja elektroniikkalaitteita (waste electrical and electronic equipment - WEEE) koskevaan direktiiviin 2012/19/EU. Tämä direktiivi määrittää käytettyjen laitteiden palautus- ja kierrätys-säännökset koko EU:n alueella.

18 Huoltopalvelu

Ekosuunnittelua koskevan asetuksen mukaisia toiminnan kannalta oleellisia osia on saatavilla huoltopalvelumme kautta vähintään 10 vuoden ajan laitteen markkinoille saattamisen jälkeen Euroopan talousalueella.

Huomautus: Huoltopalvelu on valmistajan paikallisen takuun puitteissa maksuton. Takuu (valmistajan takuu yksityisille kuluttajille) on Euroopan talousalueella voimassa vähintään 2 vuotta paikallisten takuuehtojen mukaisesti. Takuuehdoilla ei ole

vaikutusta muihin paikallisten lakien takaamiin oikeuksiin tai vaateisiin.

Lisätietoja käyttömaan takuuajasta ja takuuehdoista saat QR-koodista, joka on mukana olevassa huoltoyhteystietoja ja takuuehtoja koskevassa dokumentissa, huoltopalvelustamme, kauppiaaltasi tai verkkosivultamme.
Huoltopalvelun yhteystiedot saat QR-koodista, joka on mukana olevassa huoltoyhteystietoja ja takuuehtoja koskevassa dokumentissa, tai verkkosivultamme.

18.1 Mallinumero (E-nro) ja valmistusnumero (FD)

Kun otat yhteyttä asiakaspalveluun, tarvitset laitteen tyyppikilvestä laitteen mallinumeron (E-Nr.) ja valmistusnumeron (FD).
→ *"Laite", Kuva* **1** / 9 *Sivu 12*
Merkitse laitteen tiedot ja huoltopalvelun puhelinnumero muistiin, niin löydät ne taas nopeasti.

19 Tekniset tiedot

Kylmäaine-, käyttötilavuus- ja muut tekniset tiedot löydät tyyppikilvestä.
→ *"Laite", Kuva* **1** / 9 *Sivu 12*
Tämä tuote sisältää energiatehokkuusluokkaan E kuuluvan valonlähteen. Valonlähde on saatavilla varaosana, ja sen saa vaihtaa vain koulutettu ammattilainen.
Tämä tuote sisältää energiatehokkuusluokkaan G kuuluvan toisen valonlähteen. Valonlähde on saatavilla varaosana, ja sen saa vaihtaa vain koulutettu ammattilainen.
Tämä tuote sisältää energiatehokkuusluokkaan E kuuluvan kolmannen valonlähteen. Valonlähde on saatavilla varaosana, ja sen saa vaihtaa vain koulutettu ammattilainen.
Tämä tuote sisältää energiatehokkuusluokkaan E kuuluvan neljännen valonlähteen. Valonlähde on saatavilla varaosana, ja sen saa vaihtaa vain koulutettu ammattilainen.
Lisätietoja laitemallistasi löydät internetistä osoitteesta *https://eprel.ec.europa.eu/*[1]. Tämä verkko-osoite linkittyy viralliseen EU-tuotetietokantaan EPREL. Noudata sitten mallihakua koskevia ohjeita. Mallitunnus muodostuu tyyppikilvessä mallinumeron (E-Nr.) vinoviivan edessä olevista merkeistä. Vaihtoehtoisesti löydät mallitunnuksen myös EU-energiamerkin ensimmäiseltä riviltä.

19.1 Vapaisiin ja Open Source -ohjelmistoihin liittyviä tietoja

Tämä tuote sisältää ohjelmistokomponentteja, jotka tekijänoikeuden haltijat ovat lisensoineet vapaiksi tai Open Source -ohjelmistoiksi.
Vastaavat lisenssitiedot on tallennettu kodinkoneeseen. Lisenssitiedot löytyvät myös Home Connect -sovelluksen kautta: “Profiili -> Oikeudelliset tiedot -> Lisenssitiedot“.[2] Voit ladata lisenssitiedot myös tuotesivustolta. (Etsi tuotesivustolta käytössäsi oleva laitemalli ja muita asiakirjoja.) Voit

[1] Koskee vain Euroopan talousalueen maita
[2] Laitteen varustuksesta riippuen

pyytää vastaavat tiedot myös osoitteella ossrequest@bshg.com tai BSH Hausgeräte GmbH, Carl-Wery-Str. 34, D-81739 München. Asianmukainen lähdekoodi toimitetaan käyttöön pyydettäessä. Lähetä pyyntö osoitteeseen ossrequest@bshg.com tai BSH Hausgeräte GmbH, Carl-Wery-Str. 34, D-81739 München.

Aihe: „OSSREQUEST“
Sinulle lähetetään lasku lähettämästäsi pyynnöstä aiheutuvista kustannuksista. Tämä tarjous on voimassa kolme vuotta ostopäivästä tai vähintään niin kauan kuin tarjoamme kyseiselle laitteelle tukea ja varaosia.

20 Vaatimustenmukaisuusvakuutus

BSH Hausgeräte GmbH vahvistaa täten, että Home Connect -toiminnoilla varustettu laite vastaa direktiivin 2014/53/EU vaatimuksia ja muita asiaankuuluvia määräyksiä.
Täydellinen RED vaatimustenmukaisuusvakuutus löytyy internetistä sivulta siemens-home.bsh-group.com laitteen tuotesivulta lisädokumenttien kohdasta.

CE

2,4 GHz taajuusalue (2400–2483,5 MHz): maks. 100 mW
5-GHz-kaista (5150–5350 MHz + 5470–5725 MHz): maks. 50 mW

	BE	BG	CZ	DK	DE	EE	IE	EL	ES
	FR	HR	IT	CY	LI	LV	LT	LU	HU
	MT	NL	AT	PL	PT	RO	SI	SK	FI
	SE	NO	CH	TR	IS	UK (NI)			
5 GHz WLAN (Wi-Fi): käyttö vain sisätiloissa.									

AL	BA	MD	ME	MK	RS	UK	UA
5 GHz WLAN (Wi-Fi): käyttö vain sisätiloissa.							

FI BSH Hausgeräte GmbH:n Siemens AG:n rekisteröimän tavaramerkkilisenssin alaisena valmistama

BSH Hausgeräte GmbH
Carl-Wery-Straße 34
81739 München, GERMANY
siemens-home.bsh-group.com

9001990876 (050929)
fi