设 计 DESIGN	王雅霞 2021.11.19	图纸名称 PART NAME Moffat MYE22HYPKFS UR-BCD622WE-ST 说明书				图号/物料编码 PART NO. 16131000A44465
校 对 CO.BY	黄志胜					
标准化 STANDARD						材料 MATERIAL 80g双胶纸
业务 seller	王智姝	图样标记 REL	版本号 REV.NO.	重量(g) WEIGHT	比例 scale	
批 准 AUTHORIZE			2		1:1	美的冰箱事业部 MIDEA REFRIGERATION DIVISION
		共 页 TOTAL SHEETS		第 页 NO. OF SHEETS		

技术要求

1. 尺寸：210*290mm，84P。
2. 印刷颜色：单色（灰度印刷）
3. 制件必须符合QMB-J53.005产品说明书及其它类似印刷件技术规范；
4. 除客户特别要求外均参照美的冰箱最新版相关企业标准执行；

标记 MARKER	变更内容	修改日期	签名
1	自62310-F7542101起，更新版本	2022.2.28	李淳
2	自2025.10.15日起更新版面	2025.10.15	石尚延

moffat

MoffatAppliances.ca

Bottom Mount REFRIGERATOR

SAFETY INFORMATION 2

USING THE REFRIGERATOR 6

Location of the appliance 6
Starting operation 7
Parts and features 8
Control panel 9
Mode setting 11
Dispensing cold water and ice 13

CARE AND CLEANING 14

Overall cleaning 14
Defrosting 16

INSTALLATION INSTRUCTIONS .17

Leveling legs 17
Level the doors 17
Installation procedure 18
Installing the filter 19
Water line 20

TROUBLESHOOTING TIPS 22

WARRANTY 27

CONSUMER SUPPORT 28

OWNER'S & INSTALLATION MANUAL

MYE22HYPKFS

ENGLISH/FRANÇAIS/ ESPAÑOL

Write the model and serial numbers here:

Model # _____

Serial # _____

Moffat is a trademark of the General Electric Company. Manufactured under trademark license.

IMPORTANT SAFETY INFORMATION.
READ ALL INSTRUCTIONS BEFORE USING THE APPLIANCE



WARNING: RISK OF FIRE/FLAMMABLE MATERIALS

⚠ WARNING

- This appliance is intended to be used in household and similar applications such as staff kitchen areas in shops, offices and other working environments; farm houses and by clients in hotels, motels and other residential type environments; bed and breakfast type environments; catering and similar non-retail applications.
- This appliance is not intended for use by persons (including children) with reduced physical, sensory or mental capabilities, or lack of experience and knowledge, unless they have been given supervision or instruction concerning use of the appliance by a person responsible for their safety.)
- If the supply cord is damaged, it must be replaced by the manufacturer, its service agent or similarly qualified persons in order to avoid a hazard.
- Do not store explosive substances such as aerosol cans with a flammable propellant in this appliance.
- The appliance has to be unplugged after operation and before carrying out user maintenance on the appliance.
- Keep ventilation openings in the appliance enclosure or in the built-in structure, clear of obstructions.
- Do not use mechanical devices or other means to accelerate the defrosting process, other than those recommended by the manufacturer.
- Do not damage the refrigerant circuit.
- Do not use electrical appliances inside the food storage compartments of the appliance unless they are of the type recommended by the manufacturer.
- Dispose of the refrigerator according to local regulations as it uses flammable blowing gas and refrigerant.
- When positioning the appliance, make sure the supply cord is not trapped or damaged.
- Do not locate multiple portable socket-outlets or portable power supplies at the rear of the appliance.
- Do not use extension cords or ungrounded (two prong) adapters.
- Risk of child entrapment. Before you throw away your old refrigerator or freezer:
  - Take off the doors.
  - Leave the shelves in place so that children may not easily climb inside.
- The refrigerator must be disconnected from the source of electrical supply before attempting the installation of accessories.
- Refrigerant and cyclopentane foaming material used for the refrigerator are flammable. Therefore, when the refrigerator is scrapped, it shall be kept away from any fire source and be recovered by a special recovering company with corresponding qualification other than be disposed by combustion, so as to prevent damage to the environment or any other harm.
- Children should be supervised to ensure that they do not play with the appliance.
- FOR EN Standard: This appliance can be used by children aged from 8 years and above and persons with reduced physical sensory or mental capabilities or lack of experience and knowledge if they have been given supervision or instruction concerning the operation of the appliance in a safe way and they understand the hazards involved.
- Children should not play with the appliance. Cleaning and user maintenance should not be made by children without supervision. Children aged from 3 to 8 years are allowed to load and unload refrigerator.
- To avoid contamination of food, observe the following instructions:
  - Leaving the door open for long periods of time can cause a significant increase of the temperature in the compartments of the appliance.
  - Clean regularly surfaces that can come in contact with food and accessible drainage systems.
  - Clean water tanks if they have not been used for 48 hours; flush the water system connected to a water supply if water has not been drawn for 5 days. (Note 1).
  - Store raw meat and fish in suitable containers in the refrigerator, so that it is not in contact with or drip onto other food.
  - Two-star frozen food compartments are suitable for storing prefrozen food, storing or making ice-cream and making ice cubes. (Note 2).
  - One ✳, two ✳✳, and three star ✳✳✳ rated compartments are not suitable for the freezing of fresh food.
  - If the refrigerating appliance is left empty for long periods of time, switch off, defrost, clean, dry, and leave doors open to prevent mould developing within the appliance.

  Notes 1, 2 and 3: Confirm whether these notes are applicable according to your product compartment type.

THIS MANUAL CONTAINS IMPORTANT SAFETY INFORMATION WHICH SHOULD BE OBSERVED BY THE USERS.

IMPORTANT SAFETY INFORMATION.
READ ALL INSTRUCTIONS BEFORE USING THE APPLIANCE

⚠ WARNING **TO AVOID HAZARD DUE TO INSTABILITY OF THE APPLIANCE, IT MUST BE FIXED ACCORDING TO THE INSTRUCTIONS.**

To prevent children from being entrapped, keep keys out of reach of children and not in the vicinity of refrigerator. (On models equipped with locks)

⚠ WARNING **CONNECT TO POTABLE WATER SUPPLY ONLY. (ON MODELS EQUIPPED WITH AN ICE MAKING MACHINE).**

Minimum/Maximum inlet water pressure,30/100 PSIG.

⚠ WARNING POWER SUPPLY

- When unplugging the refrigerator, do not pull the power cord. Firmly grasp the plug and pull it out it from the power outlet.
- To ensure safe operation, do not damage the power cord or use the power cord if it is damaged or worn.

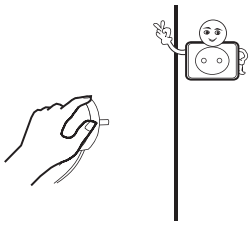

- Use a dedicated power outlet that must not be shared with other electrical appliances. The power plug should firmly contact the outlet or this could result in fire.
- Make sure that the grounding electrode of the power socket is equipped with a reliable grounding line.



- In case of leakage of gas and other flammable gases, turn off the valve of the leaking gas and then open doors and windows. Do not unplug the refrigerator and other electrical appliances considering that a spark may cause a fire.



- Do not operate electrical appliances on top of the refrigerator, unless they are of the type recommended by the manufacturer.

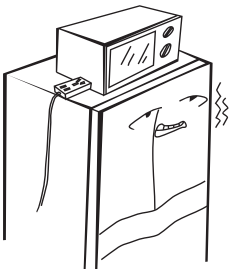

⚠ WARNING OPERATION

- Do not disassemble the refrigerator, nor damage the refrigerant circuit; maintenance of the appliance must be conducted by a specialist.
- A damaged power cord must be replaced by the manufacturer, its maintenance area or related professionals in order to avoid danger.

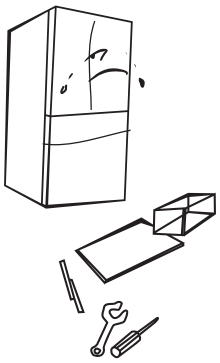

- Gaps between refrigerator doors and between doors and refrigerator body are small. Do not place your hands in these areas to prevent from pinching a finger. Be gentle when closing the refrigerator door to avoid falling articles.

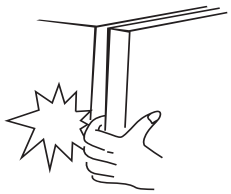

- Do not pick foods or containers with wet hands in the freezer compartment when the refrigerator is running, especially metal containers in order to avoid frostbite.

IMPORTANT SAFETY INFORMATION.
READ ALL INSTRUCTIONS BEFORE USING THE APPLIANCE

⚠ WARNING OPERATION

- Do not allow children to get into, or climb the refrigerator; otherwise suffocation or falling injury of the children may be caused.



- Do not place heavy objects on top of the refrigerator considering that an object may fall when closing or opening the door resulting in an accidental injury.
- Pull out the plug in case of power failure or cleaning. Do not connect the appliance to power supply within five minutes to prevent damages caused to the compressor due to successive starts.

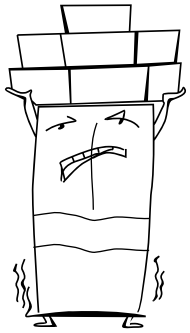

⚠ WARNING PLACEMENT OF ITEMS

- Do not place flammable, explosive, volatile and highly corrosive items into the refrigerator to prevent damages to the product or fire.
- Do not place flammable items near the refrigerator to avoid a fire.

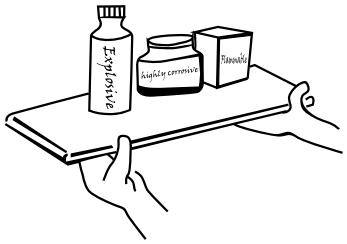

- Do not store beer, beverages or other fluid contained in bottles or enclosed containers in the freezer compartment, otherwise bottles or enclosed containers may explode due to freezing resulting in damages.

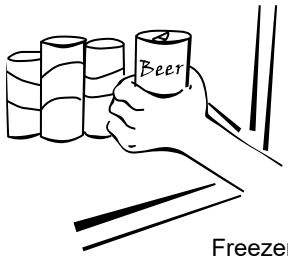

Freezer compartment

- The refrigerator is intended for household use, such as storage of foods; it should not be used for other purposes, such as storage of blood, drugs or biological products, etc.

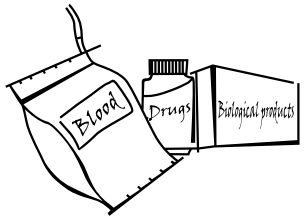

IMPORTANT SAFETY INFORMATION.
READ ALL INSTRUCTIONS BEFORE USING THE APPLIANCE

⚠ WARNING ENERGY

- Refrigeration appliances might not operate consistently (defrosting of contents or temperature becoming too warm in the freezer compartment) when set for an extended period of time below the cold end of the range of temperatures for which the refrigeration appliance is designed.
- Carbonated drinks should not be stored in the freezer compartment or in low temperature compartments or cabinets. Some products such as water ice cubes should not be consumed too cold.
- Do not exceed the storage times recommended by the food manufacturer for any kind of food and particularly for commercially quick-frozen food in the freezer compartment.
- Take the necessary precautions to prevent an undue rise in the temperature of frozen food while defrosting the appliance, such as wrapping the frozen food in several layers of newspaper.
- An accidental rise in temperature of frozen food during manual defrosting, maintenance or cleaning will shorten its storage life.
- For doors or lids fitted with locks and keys, the keys should be kept out of the reach of children and not in the vicinity of the refrigerator, in order to prevent children from being locked inside.

Energy saving tips

- The appliance should be located in the coolest area of the room, away from heat producing appliances or heating ducts, and out of the direct sunlight.
- Let hot foods cool down to room temperature before placing them into the appliance. Overloading the refrigerator forces the compressor to run longer. Foods that freeze too slowly may lose quality, or spoil.
- Be sure to wrap foods properly, and wipe containers dry before placing them in the appliance. This cuts down on frost build-up inside the appliance.
- Appliance storage bins should not be lined with aluminum foil, wax paper, or paper towels. Liners interfere with cold air circulation, making the appliance less efficient.
- Organize and label food to reduce door openings and extended searches. Remove as many items as needed at once, and close the door as soon as possible.

⚠ WARNING DISPOSAL

- The refrigerant and cyclopentane foaming material used for the refrigerator are flammable. Therefore, when the refrigerator is disposed of, it shall be kept away from any source of fire and it must be recovered by a special recovering company with corresponding qualification other than be disposed by combustion, so as to prevent damage to the environment or any other harm.
- When dsiposing of the refrigerator, remove doors, and gaskets from doors and shelves; put the doors and shelves in a proper place, so as to prevent children getting trapped inside the appliance.



Correct disposal of this product:

This mark indicates that this product should not be disposed with other household wastes throughout the E.U. To prevent possible harm to the environment or human health from uncontrolled waste, recycle it responsibly to promote the sustainable reuse of material resources. To return your used device, please use the return and collection systems or contact the retailer where the product was purchased. They can take this product for environmental safe recycling.

KEEP THESE INSTRUCTIONS

Using the refrigerator

Location of the appliance

- Keep the refrigerator upright to avoid vibration during transportation. Avoid tilting the appliance over 45 degrees during handling.
- When moving the refrigerator, avoid excessive stress on the door or top cover, in addition, it may deform.
- Before operation, remove all packing materials, including bottom foam pads and tape inside the appliance; tear off the protective film on doors and the refrigerator body.

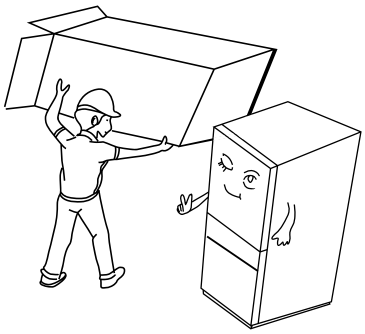

- Keep the appliance away from heat and direct sunlight. Do not place the refrigerator in moist or watery places to prevent rust or reduction of insulation effect.

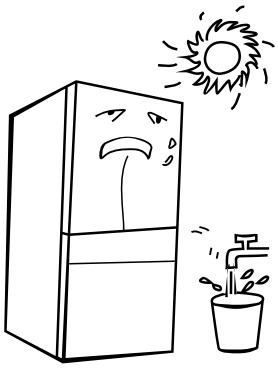

- The refrigerator should be placed in a well-ventilated indoor place; floor should be flat, and sturdy (rotate left or right to adjust the wheel for levelling if unstable).

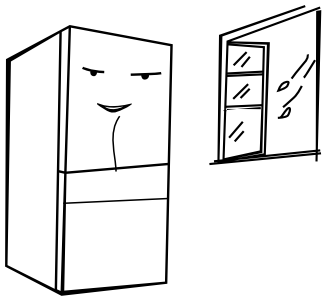

- Clearance on top of the refrigerator should be 30 cm minimum. Place the refrigerator against a wall with a clearance of more than 10 cm to facilitate heat dissipation.

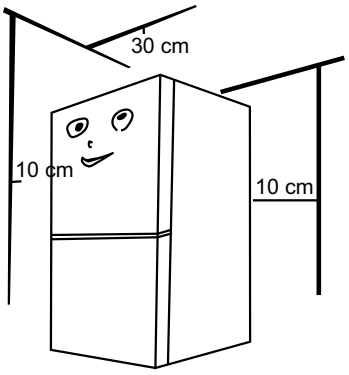

Precautions before installation

Before installation or adjusting accessories, make sure that the refrigerator is disconnected from the power supply.

Precautions should be taken to prevent fall of the handle and causing personal injuries.

Using the refrigerator

Starting operation

- Before initial start, keep the refrigerator still for two hours before connecting it to power supply.
- Before placing any fresh or frozen foods, allow the refrigerator to run for 2-3 hours, or more than 4 hours during summer when the ambient temperature is high.
- Leave enough space for convenient opening of the doors and drawers.

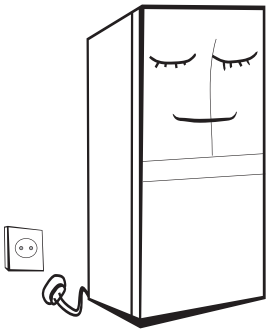

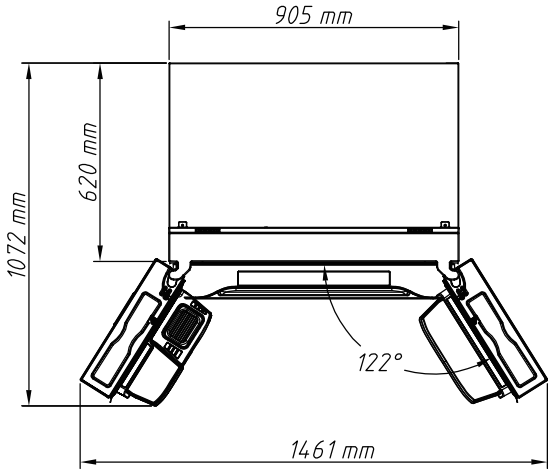

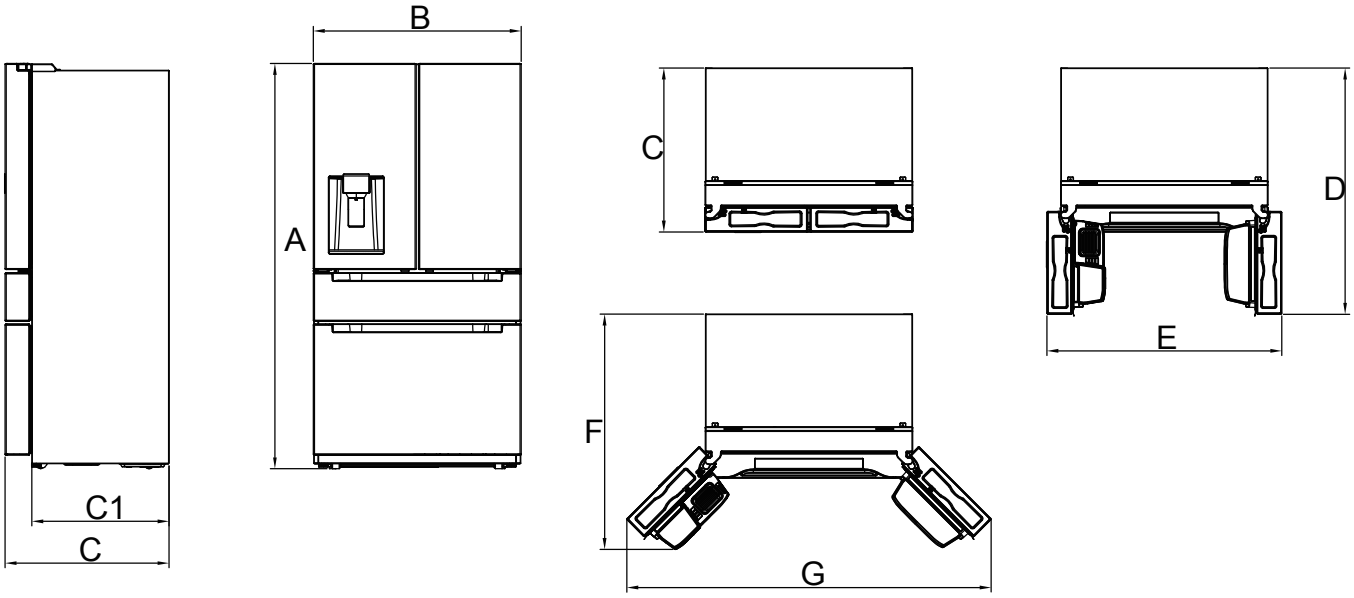

	CODE	SIZE (inch)	SIZE (mm)
Height	A	69.8	1772.7
Width	B	35.8	910
Depth without doors	C1	24.4	620
Depth	C	29.0	737
Depth with door open 90°	D	43.2	1096.5
Width with door open 90°	E	44.3	1027
Depth with door open 122°	F	42.2	1072
Width with door open 122°	G	60.0	1461

Using the refrigerator

Parts and features

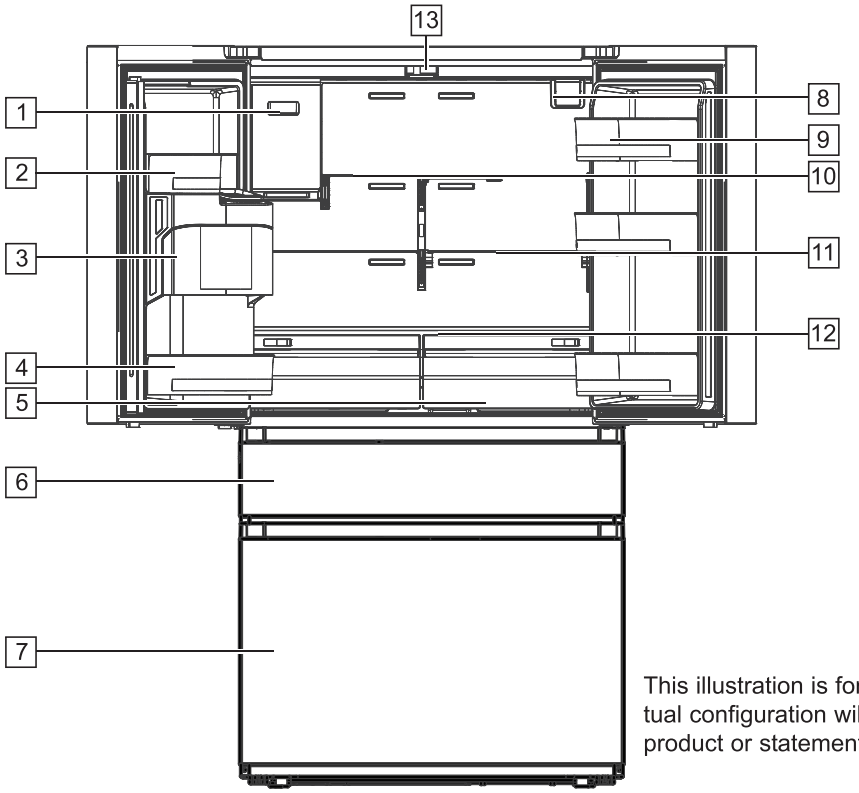

This illustration is for reference only. The actual configuration will depend on the physical product or statement by the distributor.

1. Ice maker
2. Door tray
3. Turnover box
4. Door tray
5. Two vegetable cases
6. Flex drawer
7. Freezer drawer
8. Filter
9. Door tray
10. Shelf
11. Shelf
12. Shelf
13 LED lighting

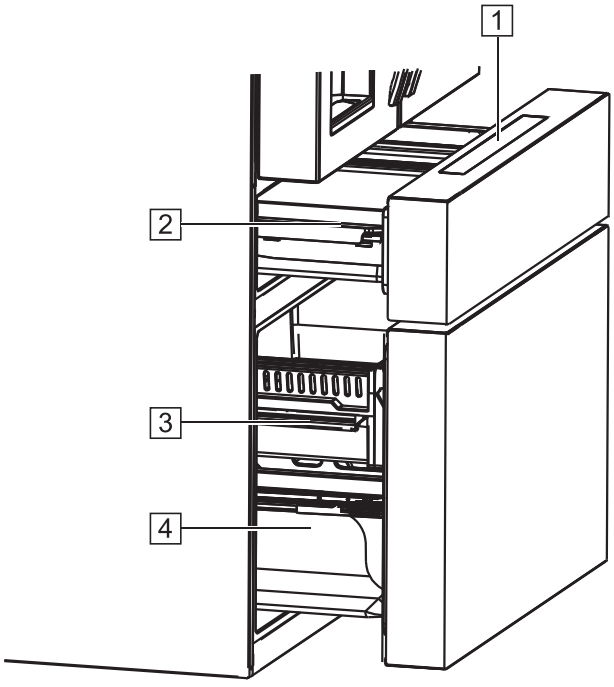

1. Display screen
2. Flex drawer
3. Upper freezer drawer
4. Lower freezer drawer

This illustration is for reference only. The actual configuration will depend on the physical product or statement by the distributor.

Using the refrigerator

Fresh food compartment

- The fresh food compartment is suitable for storage of a variety of fruits, vegetables, beverages and other foods to be consumed in the short term.
- Cooked foods should not be placed in the refrigerator compartment until cooled down to room temperature.
- Foods are recommended to be sealed up before placing them into the fresh food compartment.
- The glass shelves can be adjusted up or down for a reasonable amount of storage space and easy use.

Freezer compartment

- The low temperature freezer compartment keeps food fresh for a long time and it is mainly used to store frozen foods and making ice cubes.
- The freezer compartment is suitable for storage of meat, fish, rice balls and other foods not to be consumed in short term.
- Chunks of meat are preferably to be divided into small pieces for quick freezing and easy access.
- Foods should be consumed within the shelf time.

Flex drawer

- The Flex drawer temperature can be adjusted in -1 °C/30 °F, 1 °C /34 °F, 3 °C /37 °F and 5 °C /4 °F. The appropriate temperature can be selected according to different foods.
- When the Flex drawer temperature is set at - 1 °C /30 °F, it is suitable to store meat.
- When the Flex drawer temperature is set at 1 °C /34 °F, it is suitable to store drinks.
- When the Flex drawer temperature is set at 3 °C / 37 °F, it is suitable to store cooked food.
- When the Flex drawer temperature is set at 5 °C / 41 °F, it is suitable to store wine.

Control panel

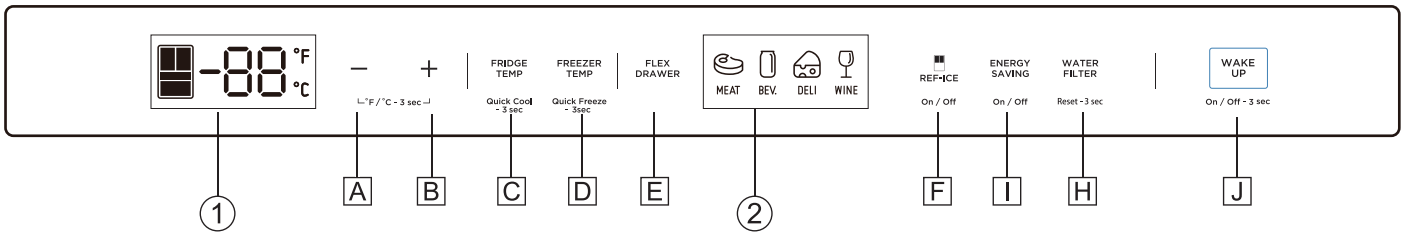

The illustration is for reference only. The actual configuration will depend on the physical product or statement by the dealer.

Displays

1. Temperature zone display
2. Temperature shift gear

Operation pads

A. Decrease temperature pad
B. Increase temperature pad
C. Refrigerator temperature pad
D. Freezer temperature pad
E. FLEX drawer mode pad
F. Icemaker pad
H. Water filter pad
I. Energy saving pad
J. Lock/UNLOCK pad

Using the refrigerator

Displays

① **Main display control (located on drawer door)**

When the power is on for the first time, icons will be semibright, fully displayed and scrolling from left to right. Then icons will be fully lighted for 3 seconds. At the same time, the start-up bell will ring, and then the display will enter normal operation. When the refrigerator is energized for the first time, the temperature of refrigerator, freezer and flex drawer will be set at 39°F, 0°F and 37°F respectively.

Under normal conditions, if there is no door opening action and no pad is pressed for 30 seconds, the display will be locked, and will turn off after 30 seconds at locking status. When the display off, if any pad is pressed, then it will turn on.

② **Distribution display and control**

When the refrigerator is energized for the first time, the distribution display and control will turn on for 3 seconds and then it enters the normal operation. Water dispensing function is the default option when the refrigerator is energized for the first time.

Lock and unlock

In the unlock state, press and hold the locking pad for 3 seconds to enter the lock state, the locking buzzer beeps.

In the lock state, press and hold the locking pad for 3 seconds to unlock. The buzzer beeps.

If no pad is pressed after 30 seconds, the display enters the locking state automatically.

Temperature setting of refrigerator compartment

Press the refrigerator pad to select the refrigerator temperature zone. Then press the "-" and "+" temperature regulation pads to set the temperature for the fresh food compartment. When pressing the "-" pad once, the temperature will decrease by 1°C/1°F. After the temperature reaches 1°C/34°F, the "-" pad will be invalid no matter how it is pressed.

When the "+" pad is pressed once, the temperature will increment by 1°C/1°F. After the temperature reaches 7°C/44°F, the "+" pad will be invalid no matter how it is pressed.

The temperature range for the fresh food compartment is 1°C (34°F) ~ 7°C (44°F). The setting will take effect after locking.

Temperature setting of the Flex Drawer

Press the FLEX drawer pad to select temperature shift zone. Press the temperature shift pad again to adjust the temperature of the FLEX drawer.

When the temperature shift pad is pressed once, the temperature will be increased by 1 gear, when the temperature reaches the WINE setting (4th gear), press the temperature shift key again, the temperature will return to MEAT (1st gear).

The corresponding temperature settings for each gear are MEAT -1°C (30°F), BEV. 1°C (34°F), DELI 3°C (37°F) and WINE 5°C (41°F). The settings will take effect after locking.



Using the refrigerator

Temperature setting of the freezer compartment

- Press the freezer pad to select the freezer temperature zone, then press the "-" or "+" temperature pads to adjust the temperature of the freezer compartment.
- When the "-" pad is pressed once, the temperature will decrease by 1°C (1°F). After the temperature reaches -22°C (-7°F), the "-" pad will be invalid no matter how it is pressed.
- When the "+" pad is pressed once, the temperature will increase by 1°C/1°F. After the temperature reaches -14°C (7°F), the "+" pad will be invalid no matter how it is pressed.
- The temperature range for the freezer compartment is -22°C (-7°F) to -14°C (7°F). The setting will take effect after locking.

Switching between Fahrenheit and Celsius degrees

Press both pads "+" and "-" at the same time for 3 econds, Fahrenheit temperature and Celsius temperature are switched and it will take effect after locking.

Dispenser selection

1. Touch the pad corresponding to the desired mode to select between Ice Cubes, Cold Water or Crushed Ice.
2. After the corresponding function is selected, the indicator light of that function will turn on.
3. Water will be dispensed immediately after Cold Water dispensing mode is selected. Ice will be dispensed 3 seconds after Ice Cubes or Crushed Ice is pressed.

Dispenser indicator lamp

When turning on the dispenser switch, the dispenser indicator light will turn on; when the dispenser switch is turned off, the dispenser indicator light will turn off after a 3 seconds delay.

Press the REF-ICE pad to turn on the backlight and the refrigerator ice maker; press the REF-ICE pad again to turn off the backlight and the refrigerator ice maker. It will take effect after locking.

Note: When the refrigerator ice maker is on, the ice maker will direct the ice into the ice making compartment, if the ice storage box is removed and the ice maker is currently turning over the ice.

Tips for filter replacement

When the filter is used for more than 150 days and the indicator light is on, or when the filter is used for more than 180 days and the indicator light flashes, press the WATER-FILTER pad for 3 seconds to clear the alarm settings and reset it.

The buzzer will sound 3 times.

Mode setting

Quick cooling mode

- Press and hold the refrigerator pad 3 seconds to enter the QUICK COOLING mode. At the same time, the icon of the fresh food compartment turns blue.
- The QUICK COOLING mode will take effect after being locked.
- When setting the QUICK COOLING mode, the temperature of the refrigerator compartment is automatically set at 1°C.
- When exiting the QUICK COOLING mode, the set temperature of the refrigerator compartment automatically returns to the previous set temperature.

Quick freezing mode

- Press and hold the freezer pad 3 seconds to enter the QUICK FREEZING mode. At the same time, the icon of the freezer compartment turns blue.
- The QUICK FEEZING mode will take effect after being locked.
- When setting the QUICK FREEZING mode, the temperature of the refrigerator compartment is automatically set at -22°C.
- When exiting the QUICK FREEZING mode, the set temperature of the freezer compartment automatically returns to the previous set temperature.

Using the refrigerator

ECO mode

- Press the ENERGY SAVING pad to enter the ECO mode. The indicator light will turn on. The QUICK-FREEZING mode is cancelled. The QUICK FREEZING is set at -14°C and the fresh food compartmente temperature at 7°C.
- Press the ENERGY SAVING pad again to exit the ECO mode, the backlight of the pad will turn off, and the temperature of freezer and fresh food compartments will return to the previous set temperature.
- The mode will take effect after locking.

Anti-condensation heater strip

- The anti-condensation heater strip can be turned on and off via a combination of pads.
- Press the ENERGY SAVING and FREEZER TEMP pads at the same time for 3 seconds, the Fahrenheit symbol will blink, it will take effect by pressing the locking key, and the anti-condensation heater strip will be turned off.
- When the anti-condensation heater strip is off, press the ENERGY SAVING and FREEZER TEMP pads at the same time for 3 seconds, the Fahrenheit symbol will stop blinking, it will take effect by pressing the locking key, and the anti-condensation heater strip will be turned on.
- The on and off anti-condensation heater strip is used for inspection and maintenance convenience. The user should not easily turn off the anti-condensation heater strip, as it will cause the risk of condensation.

Error codes

- When there is an error, the display shows the error code (the display cycles after locking).
- The buzzer sounds an alarm. Press any pad when unlocking or locking, the alarm turns off. After the corresponding sensor/ice maker error is eliminated, the display will clear the corresponding error code.
- When any door is opened for more than 2 minutes, the buzzer will sound an alarm. When the door is locked/unlocked, press any pad to turn off the alarm, or close all doors, the alarm sound will be muted.

Error code	Error description
EH	Humidity sensor failed.
F5	Refrigerator ice maker fails to turn over ice.
F4	The sensor at the bottom of refrigerator ice maker fails.
CC	The defrosting sensor in ice maker chamber fails.
C9	The sensor in ice maker compartment fails.
CA	The communication between main control and ice maker boards failed.
F6	Initialization of refrigerator ice maker failed.
E0	Initialization of freezer ice maker fails.
E1	The temperature sensor in the fresh food compartment failed.
E2	The temperature sensor in the freezer compartment failed.
E3	Sensor of the Flex Drawer failed.
E4	Frosting sensor of fresh food compartment failed.
E5	Frosting sensor of freezer compartment failed.
E6	Communication between display and main control boards failed.
E7	Ambient temperature sensor failed.

Using the refrigerator

Dispensing cold water and ice

The ice and water dispenser is located on the outside of refrigerator compartment door. You can select cubed ice, crushed ice, or cold water.

The dispenser only works when the fresh food compartment door is closed.

Dispensing cold water

1. Press the WATER pad until the indicator turns on.
2. Push the container against the dispensing cushion, cold water starts to flow into the container.
3. Remove the container from the dispensing cushion to end water dispensing.

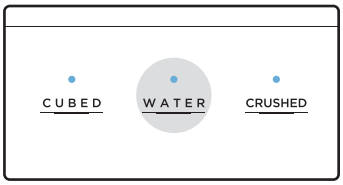

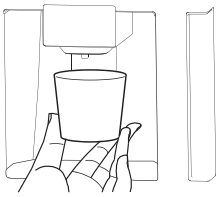

Dispensing crushed ice

1. Press the CRUSHED pad until the indicator turns on.
2. Place the container against mouth of water dispenser to prevent side jet.
3. Push the container against the dispensing cushion.
4. Fill the container with crushed ice.
5. Remove the container from the dispensing cushion to end crushed ice dispensing.

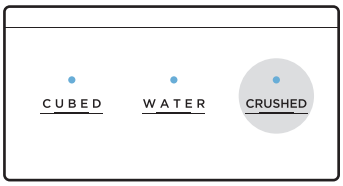

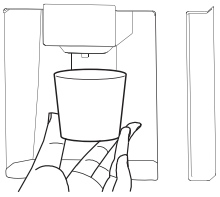

Dispensing ice cubes

1. Press te CUBED pad until the indicator turns on.
2. Push the container against the dispensing cushion.
3. Ice cubes start to fall into the container.
4. Remove the container from the dispensing cushion to end dispensing of cubed ice.

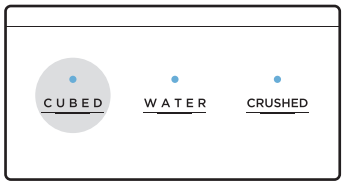

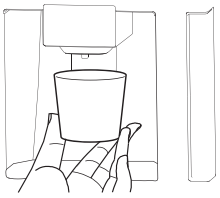

The illustrations above are for reference only. The actual configuration will depend on the physical product or statement by the dealer.

Care and Cleaning

Overall cleaning

⚠ WARNING **UNPLUG THE REFRIGERATOR FROM POWER SUPPLY BEFORE DEFROSTING AND CLEANING.**

- Dust behind the refrigerator and on the floor should be regularly removed to improve cooling and energy saving.
- Check the door gasket regularly to make sure there are no debris. Clean the door gasket with a soft cloth dampened with soapy water or diluted detergent.
- The interior of the refrigerator should be cleaned regularly to avoid odor formation.
- Turn off the power before cleaning the interior, remove all foods, drinks, shelves, drawers, etc.
- Use a soft cloth or sponge to clean the inside of the refrigerator with a solution made with warm water and two tablespoons of baking soda, about a quart of warm water. Then rinse with clear water and wipe clean. After cleaning, open the doors and let dry naturally before turning on the power.
- For areas that are difficult to clean (such as narrow gaps or corners), it is recommended to wipe them regularly with a soft cloth, soft brush, etc. and when necessary, combined with auxiliary tools (such as thin sticks) to ensure no contaminants or bacteria accumulation in these areas.
- Do not use soap, detergent, scrubbing powders, spray cleaner, etc., as these may cause odors in the interior of the refrigerator or could contaminate foods.



- Clean the bottle frame, shelves and drawers with a soft cloth dampened with soapy water or diluted detergent. Dry with a soft cloth or dry naturally.
- Wipe the outer surface of the refrigerator with a soft cloth dampened with soapy water, detergent, etc., and then wipe dry.
- Do not use hard brushes, cleaning steel balls, wire brushes, abrasives such as toothpaste, organic solvents such as alcohol, acetone, banana oil, etc., boiling water, acid or alkaline items, which may damage the refrigerator surface and interior. Boiling water and organic solvents such as benzene may deform or damage plastic parts.
- Do not rinse with water or other liquids during cleaning to avoid short circuits or affect electrical insulation after immersion.

Cleaning door bins

- According to the direction of arrows in the figure below, use both hands to press the bin, and pull it upward, to take it out.
- After washing the door bin, you can replace it at a height that best suits your needs.

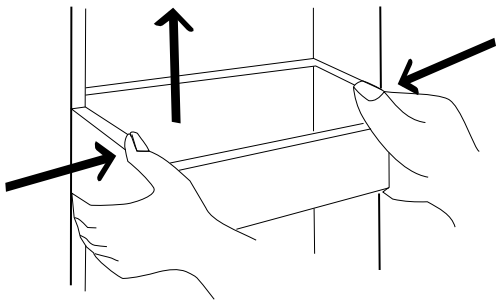

The illustration is for reference only. The actual configuration will depend on the physical product or statement by the dealer.

Care and Cleaning

Variable temperature drawer (Flex Drawer)

Completely open the variable temperature drawer, hold the left and right sides of the drawer with both hands. Lift the back end, exert a litte force to pull the whole drawer back about 15 mm until the support claw of the slide rail is separated from the drawer, then lift the front end of the drawer at an angle. Hold the drawer and move horizontally to the inside of the compartment, then rotate it back and up to remove the drawer.

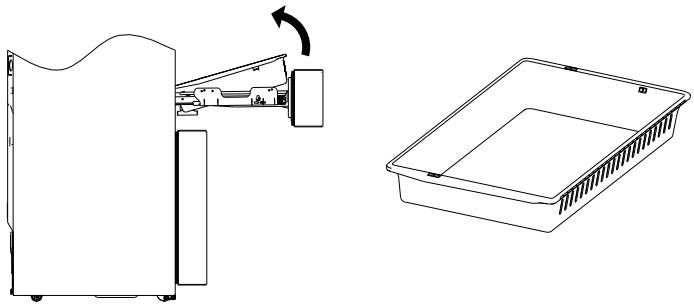

Upper freezer drawer

Completely open the freezer compartment drawer, lift the back end of the upper drawer, pull the slide rail so that it won't jump. Push the drawer forward to separate it from the support claw of the slide rail. Separate the drawer on the side from the support claw of the slide rail with the same method.

Rotate the drawer back and up to remove it after the slide rail support is separated from the drawer.

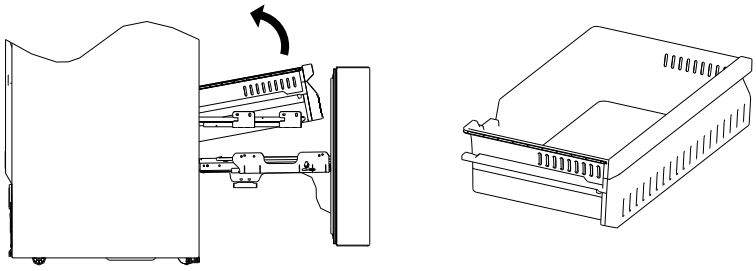

Lower freezer drawer

Completely open the freezer compartment lower drawer, hold the left and right sides of the lower drawer. Lift the back end of the drawer to pull the whole drawer about 15 mm to the external side of the compartment until the sliding rail support claw is separated from the drawer.

Rotate the drawer back and up to take it out.

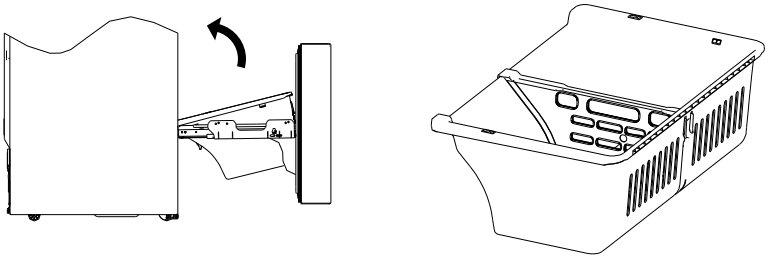

Care and Cleaning

Cleaning the ice storage box

When you need to use a lot of ice, or need to clean the ice storage box, you can take out the ice storage box.

1. Hold the bottom of the ice storage box with your hand, press it gently, then pull it out horizontally.

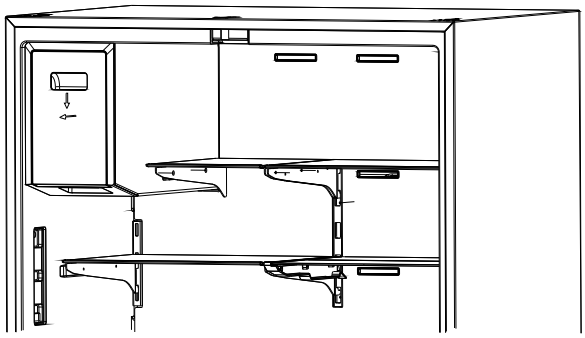

2. Push the ice storage box in slightly after cleaning.

Note: Please remove the ice that fall in the ice making chamber during pulling out.

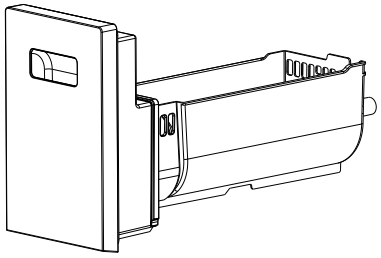

Defrosting

The refrigerator was designed based on the air-cooling principle and thus has an automatic defrosting function. Frost formed due to change of season or temperature may also be manually removed by unplugging the appliance from power supply or by wiping with a dry towel.

Out of operation

Power failure: In case of power failure, even during summer, foods inside the appliance can be kept for several hours; during the power failure. The number of door openings should be reduced, and no more fresh food should be placed into the appliance.

Long-time nonuse: The appliance should be unplugged and then cleaned; then leave the doors open to prevent odors.

Moving: Before the refrigerator is moved, take all items out, fix the glass shelves, vegetable holder, freezer compartment drawers, etc. with tape. Tighten the leveling legs; close the doors and fix them with tape. During moving, the appliance shall not be laid upside down or horizontally, or be vibrated; the inclination during moving should be no more than 45°.

Installation instructions

Levelling legs

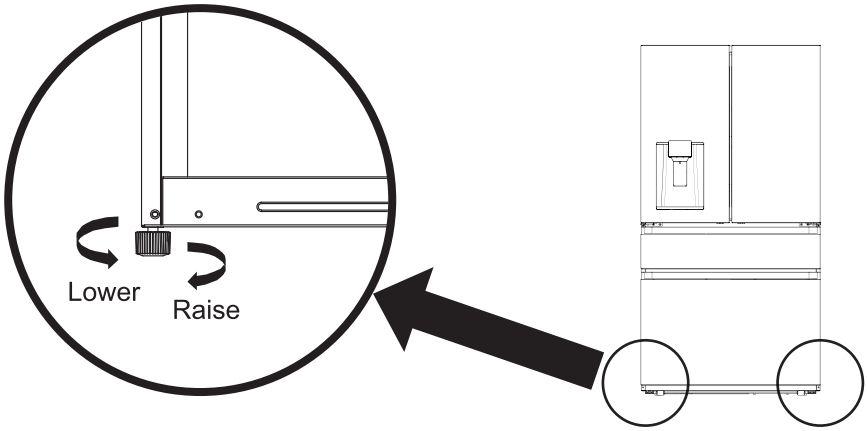

Adjusting procedure:

1. Turn the leveling legs clockwise to raise the refrigerator.
2. Turn the leveling legs counterclockwise to lower the refrigerator.
3. Adjust right and left leveling legs to achieve an horizontal position.

The illustration above is for reference only. The actual configuration will depend on the physical product or statement by the dealer.

Level the doors

List of tools to be provided by the user:

Pliers 

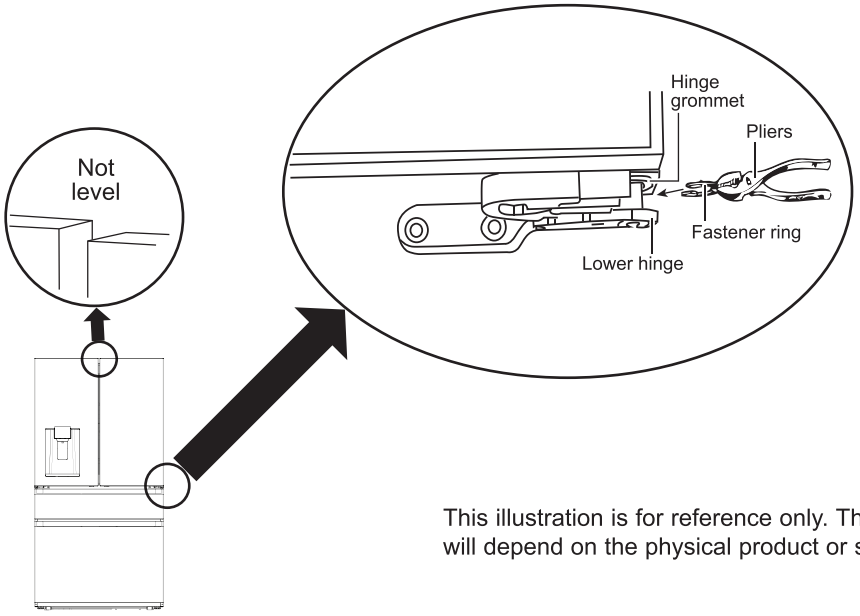

This illustration is for reference only. The actual configuration will depend on the physical product or statement by the dealer.

1. Raise the lower door up to the level of the higher door.
2. Insert the supplied fastener ring using pliers in the gap between the hinge grommet and the lower hinge. The number of fastener rings you will need to insert depends on the gap.

Installation instructions

Adjustment of cantilever rack

The cantilever rack can be adjusted to the proper height as required by food.

Adjust the cantilever rack by following the arrows as shown in the illustration.

Raise the rack upward first and then take it out by tilting it upwards. During installation, place the upper end of the fixed leg into one of the upper slots on the support iron first, and then place the lower end of the fixed leg into the third slot on the lower part of the support iron.

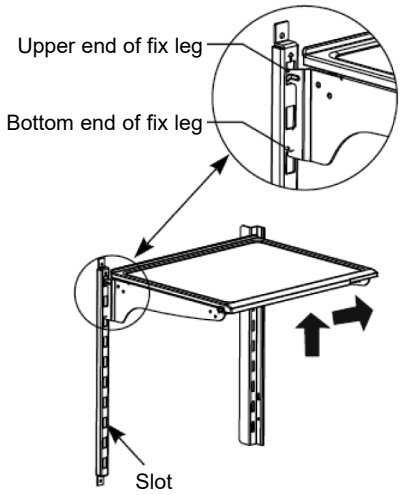

Height adjustment and cleaning of door-mounted bottle rack

Raise the bottle rack in the direction shown by the arrow, hold it with both hands and take it out in the direction shown.

After cleaning, you can install the rack in the inverse order and you can also adjust the height of the rack.

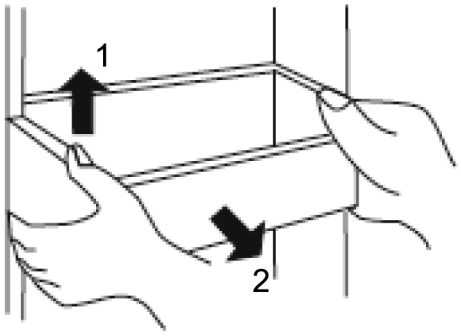

Installing the filter

1. When the refrigerator is used for the first time, press down the marks on both sides of the filter cover by hand and open the filter cover downward.

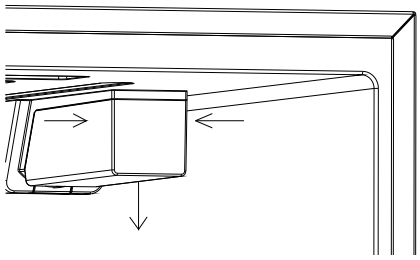

2. Rotate the dustproof plug counterclockwise and remove it.

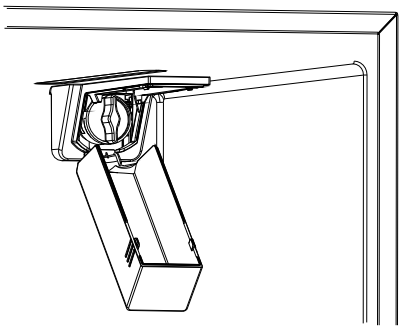

3. Remove the exterior package of the filter. Turn the filter clockwise and press the filter element, and install the filter element at the joint position of the refrigerator filter until the filter element does not rotate.

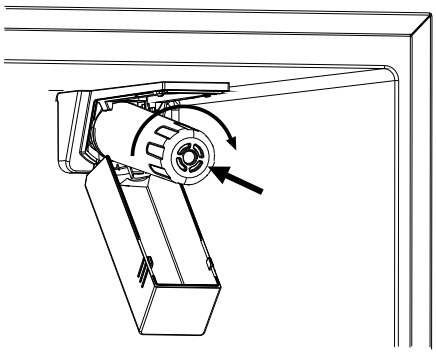

4. When the filter indicator light in the display panel is on, it prompts to replace the filter element. The method of removing the filter element is the same as that of removing the dustproof plug.
5. The filter is recommended to be replaced every half a year.

Installation instructions

Installing the water line

⚠ WARNING

RISK OF ELECTRIC SHOCK AND DAMAGE TO THE APPLIANCE!

DISCONNECT THE APPLIANCE FROM THE POWER SOURCE BEFORE PERFORMING ANY WORK ON THE WATER CONNECTION.

ONLY A QUALIFIED INSTALLATION TECHNICIAN SHOULD CONNECT THE APPLIANCE TO THE WATER SUPPLY IN ACCORDANCE WITH PLUMBING AND RELEVANT WATER UTILITY COMPANY REGULATIONS.

Connect the appliance to a drinking water line only.

- Minimum pressure: 0.17 MPa (1.72 bar, 24.95 PSI)
- Maximum pressure: 0.82 MPa (8.25 bar, 119.66 PSI)
- Pressure over 0.82 MPa (8.25 bar, 119.66 PSI): install a pressure limiter between drinking water connection and hose set.

The water should be connected by a competent plumber according to the local regulations of the water supply company.

A cold water connection is necessary to operate the ice maker. The water pressure must be between 0.17 MPa (1.72 bar, 24.95 PSI) and 0.82 MPa (8.25 bar, 119.66 PSI). The installation must comply with local plumbing regulations.

A separate shut-off valve should be installed in the cold water inlet.

The shut-off valve should not be located behind the appliance. It is recommended to mount it directly next to the appliance or at another place that is easily accessible.

When installing the water connection, pay attention to the permissible installation area for the water line.

For connection to the drinking water line, use water pipes that are suitable for drinking water. Observe national regulations and the connection conditions of the local water supply companies.

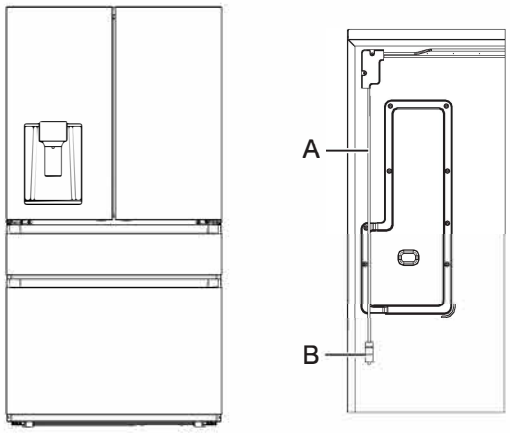

Connecting the water line

Most homes are equipped with water line installation parts. If yours is not or needs replacing, water line installation kits are available (part number 00646836) or from a hardware store/ dealer.

1. Shut off the main water supply line.
2. Install a shut-off valve and water line 1/4" x 1/4" compression thread (UNS 7/16-24), accessible with product in place. Refer to local code and instructions with water line installation kit (not included).
3. Connect the newly installed water supply line (C) to the refrigerator water inlet connector (B), tighten using a proper tool.
4. Gently tug on the supply waterline to ensure a proper fit and risk of damage when pulling or pushing the unit for cleaning.
5. Turn main water back on and check for leaks.

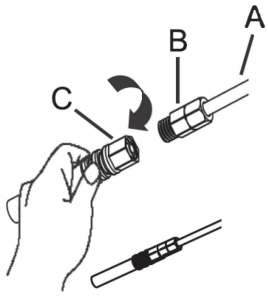

Replacing the light bulb

Any replacement or maintenance of the LED lamps should be made by the manufacturer, its service agent or similar qualified person.

Installation instructions

Remove refrigerator doors

1. Use a screwdriver to remove the 2 screws, then remove the upper hinge cover of the left door. See Figure 1.
2. Use a screwdriver to loosen the 3 screws and 1 grounding screw fixing the upper hinge, then remove the plug terminal and the left door. See Figure 2.
3. For the right door, there is no grounding screw. Follow the rest of the steps for the left door.
4. For a drawer, first remove the security block of the stopper by hand. See Figure 3.
5. Press the lock buttons of both the left and right glide rails and slowly pull the drawer out. See Figure 3.

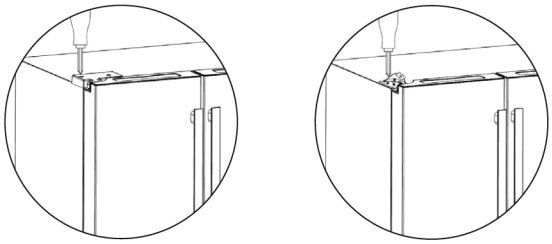

Remove the variable temperature drawer (Flex Drawer)

1. Pull the variable temperature drawer to the maximum stroke, remove harness cover with screwdriver or electronic runner for screw fixation, then remove the harness cover.
2. Remove harness using a screwdriver or electronic runner for fixation and clamping with screw, then unplug the connecting terminal.
3. Remove the screw on the left and right slideway support using a screwdriver or electronic runner. It is best that one person hold the drawer against falling in the process.
4. Lift the drawer to a certain angle with both hands and pull out.

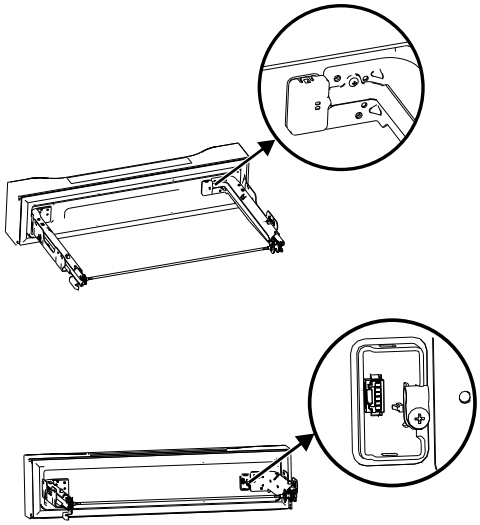

Remove freezer drawer

1. Remove the screw on the left and right slideway support using a screwdriver or electronic runner. It is best that one person hold the drawer against falling in the process.
2. Lift the drawer to a certain angle with both hands and pull out.

Screws

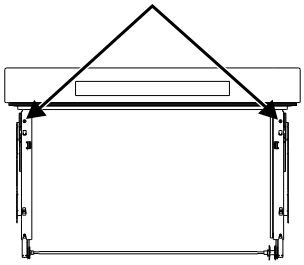

Disassembly of freezer drawer

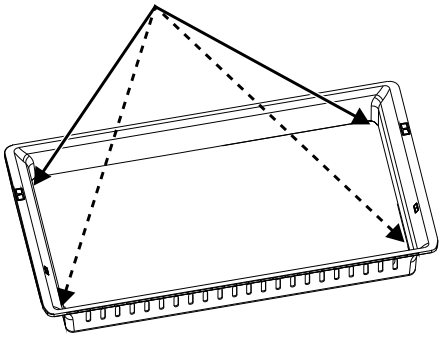

Troubleshooting tips... Before you call for service

You can try to solve the following simple problems by yourself. If they cannot be solved, contact the service area.

Problem	Possible cause/What to do
Appliance won't run.	■ Make sure the appliance is connected to the power source and the plug is firmly connected to the wall outlet. ■ Supply voltage is too low. ■ Power failure or circuit breaker is tripped.
Odor.	■ Strong odor foods should be tightly wrapped. ■ Rotten food inside the appliance. ■ Clean the interior of the refrigerator.
Compressor runs for large periods of time.	■ Normal during summer when ambient temperature is high. ■ Refrigerator is full. Let foods cool down to room temperature before placing them into the refrigerator. ■ Doors are opened too frequently.
Light does not turn on	■ Make sure the refrigerator is connected to power supply. ■ Light bulb is burned out. Have the light bulb replaced by a qualified service technician.
Doors cannot be properly closed.	■ A food package is holding the door open. ■ The appliance is not properly level.
Noise.	■ Make sure floor is level and the appliance is properly seated. ■ Make sure accessories are placed at correct places.
Door gasket is not tight.	■ Remove foreign matter from door gasket. ■ Carefully heat the door seal to reshape it to the door. Use an electrical hair dryer and a clean towel.
Water pan overflows.	■ Too much food in the fresh food compartment resulting in heavy defrost. ■ Doors not closed properly, resulting in frost due to hot air entering the compartments.
Hot cabinet.	■ Heat dissipation of the built-in condenser via the cabinet. This is normal. ■ When cabinet becomes hot due to high room temperature, storage of too much food or shutdown of the compressor, provide proper ventilation to facilitate heat dissipation.
Surface condensation.	■ Condensation on the exterior surface and door gaskets of the refrigerator is normal when the ambient humidity is too high. Just wipe the condensated water using a clean cloth.
Abnormal noise.	■ Buzz: The compressor may buzz during operation, this noise is particularly high upon start or stop. This is normal. ■ Cracking: Refrigerant flowing inside of the appliance may produce a cracking noise which is normal.
Ice maker does not produce ice.	■ After installing the water line and starting the refrigerator, it takes 12 hours to produce ice cubes. ■ Turn on the ice maker. ■ Check whether the water pressure is 30-100 psi and the water line is connected normally. ■ Make sure the water supply valve is open and check the water pipe is not bent. ■ Make sure whether the ice storage box is installed.

Troubleshooting tips... Before you call for service

Problem	Possible cause/What to do
No ice is dispensed.	■ Make sure there is ice in the ice storage box. ■ Check if ice is melted. If the ice will not be used for a long period of time, empty the ice storage box and turn off the ice maker. ■ Make sure the water line is properly connected, the water supply valve is open, and that the water supply pipe is not bent. ■ The ice dispensing function can only be used when the refrigerator compartment door is closed. ■ Make sure the ice storage box is properly installed.
Water is not dispensed.	■ Make sure the water line is properly connected, the water supply valve is open, and that the water supply pipe is not bent. ■ The filter and the dustproof plug must be installed before water can be dispensed. Make sure these components are properly installed in place.
The speed of dispensing water is slow.	■ Make sure the water pressure is 30-100 psi. ■ Replace the water filter.
Water drips from water dispenser.	■ It is normal for a few drops to come out from the water dispenser. However, if water keeps dripping, check the connection of the water line.
Dispensed water tastes bad.	■ If the refrigerator is not used for more than four days, dispense at least one gallon of water. ■ Replace the filter in time.

Climate class table

Class	Ambient temperature range
SN (Subnormal)	+10°C to +32°C
N (Normal)	+16°C to +32°C
ST (Subtropical)	+16°C to +38°C
T (Tropical)	+16°C to +43°C

Notes

Please place in envelope and mail to:
Veuillez mettre dans une enveloppe et envoyez à:

OWNERSHIP REGISTRATION
P.O. BOX 1780
MISSISSAUGA, ONTARIO
L4Y 4G1

(FOR CANADIAN CONSUMERS ONLY -
POUR RÉSIDENTS CANADIENS SEULEMENT)

For Canadian Customers

Pour les Consommateurs Canadiens

CUT ALONG THIS LINE AND RETURN CARD - THANKS
DÉCOUPEZ ICI ET ENVOYEZ LA FICHE - MERCI

OWNERSHIP REGISTRATION CERTIFICATE – FICHE D'INSCRIPTION DU PROPRIÉTAIRE

Please register your product to enable us to contact you in the remote event a safety notice is issued for this product and to allow for efficient communication under the terms of your warranty, should the need arise.

Veuillez enregistrer votre produit afin de nous permettre de communiquer avec vous si jamais un avis de sécurité concernant ce produit était émis et de communiquer facilement avec vous en vertu de votre garantie, si le besoin s'en fait sentir.

REGISTER ON-LINE: **www.geappliances.ca**
ENREGISTREMENT SUR INTERNET À : **www.electromenagersge.ca**

MAIL TO: **P.O. BOX 1780, MISSISSAUGA**
POSTER À : **ONTARIO, L4Y 4G1**

☐ MR. / M ☐ MRS. / MME. ☐ MISS/MLLE. ☐ MS.

FIRST NAME / PRÉNOM

LAST NAME / NOM

STREET NO / Nº RUE

STREET NAME / RUE

APT.NO/APP./RR#

CITY / VILLE

PROVINCE

POSTAL CODE POSTAL

AREA CODE/IND. RÉG.

TELEPHONE/TÉLÉPHONE

E-MAIL/COURRIEL

DID YOU PURCHASE A SERVICE CONTRACT FOR THIS APPLIANCE? YES/OUI ☐
AVEZ-VOUS ACHETÉ UN CONTRAT DE SERVICE POUR CET APPAREIL? NO/NON ☐

IF YES/SI OUI : EXPIRATION Y/A M D/J

NAME OF SELLING DEALER / NOM DU MARCHAND

MODEL / MODÈLE

INSTALLATION DATE / DATE D'INSTALLATION Y/A M D/J

CORRESPONDENCE ☐ ENGLISH
CORRESPONDANCE ☐ FRANÇAIS

SERIAL / SÉRIE

☐ I do not wish to receive any promotional offers regarding this product.
Je ne désire pas recevoir d'offres promotionnelles concernant ce produit.

Warranty

All warranty service provided by our Factory Service Centers, or an authorized Customer Care® technician. To schedule service, contact us at 1.800.561.3344. Please have serial number and model number available when calling for service.

For The Period Of:	Mabe Will Replace:
One Year From the date of the original purchase	Any part of the refrigerator which fails due to a defect in materials or workmanship. During this limited one-year warranty, Mabe will also provide, free of charge, all labor and related service to replace the defective part.

What Mabe Will Not Cover:

- Service trips to your home to teach you how to use the product.
- Improper installation, delivery or maintenance.
- Failure of the product if it is abused, misused, or used for other than the intended purpose or used commercially.
- Loss of food due to spoilage.
- Damage caused after delivery.
- Replacement of house fuses or resetting of circuit breakers.
- Damage to the product caused by accident, fire, floods or acts of God.
- Incidental or consequential damage caused by possible defects with this appliance.
- Product not accessible to provide required service.

Staple your receipt here. Proof of the original purchase date is needed to obtain service under the warranty.

EXCLUSION OF IMPLIED WARRANTIES

Your sole and exclusive remedy is product repair as provided in this Limited Warranty. Any implied warranties, including the implied warranties of merchantability or fitness for a particular purpose, are limited to one year or the shortest period allowed by law.

This warranty is extended to the original purchaser and any succeeding owner for products purchased in Canada for home use within Canada. In-home warranty service will be provided in areas where it is available and deemed reasonable by Mabe to provide. If the product is located in an area where service by a GE Authorized Servicer is not available, you may be responsible for a trip charge or you may be required to bring the product to an Authorized GE Service location.

In Canada (including the province of Québec):

This limited warranty is extended to the original purchaser and any succeeding owner for products purchased in Canada including Québec for home use within Canada including Québec. If the product is located in an area where service by a GE Appliances Authorized Servicer is not available, you may be responsible for a trip charge or you may be required to bring the product to an Authorized GE Appliances Service location.

Some provinces including Québec do not allow the exclusion or limitation of incidental or consequential damages. This limited warranty gives you specific legal rights, and you may also have other rights which vary from province to province including Québec. To know what your legal rights are, consult your local or provincial consumer affairs office.

For Québec consumers only - Notice on the warranty of availability of spare parts, repair services and information necessary for repair or maintenance (s. 39 of the Consumer Protection Act):

Please be advised that MC Commercial Inc. (“MC Commercial”) does not guarantee, within the meaning of section 39 of the Consumer Protection Act, CQLR, c. P-40.1 and sections 79.18 to 79.20 of the Regulation respecting the application of the Consumer Protection Act, CQLR, c P-40.1, r. 3, the availability of replacement parts, repair services, or the information necessary for the maintenance or repair of goods manufactured, imported,advertised, or sold by MC Commercial.

Please note that MC Commercial Inc. continues to offer the manufacturer’s limited warranty as stated in the Owner’s Manual or Quick Guide, and that this limited warranty is distinct from the statutory warranty of availability provided for under section 39 of the Consumer Protection Act.

Warrantor: MC Commercial Inc., Burlington, ON, L7L 6B2

Consumer Support

Appliances Website

Have a question or need assistance with your appliance? Try the GE Appliances Website, any day of the year! For greater convenience and faster service, you can now download Owner's Manuals, order parts or even schedule service on-line at www.geappliances.ca

Schedule Service

Expert repair service is only one step away from your door. Get on-line and schedule your service at your convenience any day of the year! Or call **1.800.561.3344** during normal business hours.

Extended Warranties

Please consult your local listings for an extended warranty provider.

Parts and Accessories

Customers **in Canada** should consult the yellow pages for the nearest Mabe service center, visit our website or call 1.800.661.1616.

Contact Us

If you are not satisfied with the service you receive, contact us on our Website with all the details including your phone number, or write to: Director, Consumer Relations, MC COMMERCIAL Inc. |
1100 Burloak Dr, Suite 601 |
Burlington, ON L7L 6B2

Register Your Appliance

Register your new appliance on-line—at your convenience! Timely product registration will allow for enhanced communication and prompt service under the terms of your warranty, should the need arise. You may also mail in the pre-printed registration card included in the packing material. **www.geappliances.ca**.

moffat

MoffatAppliances.ca

RÉFRIGÉRATEUR

à congélateur inférieur

INFORMATION DE SÉCURITÉ ...2

UTILISATION DU RÉFRIGÉRATEUR 6

Mise en place 6
Démarrage 7
Pièces et caractéristiques 8
Panneau de contrôle 9
Paramètres de réglages 11
Distribution d'eau froide et des glaçons 13

SOIN ET NETTOYAGE 14

Nettoyage général 14
Dégivrage 16

INSTRUCTIONS D'INSTALLATION 17

Pieds de mise á niveau 17
Mise à niveau de las portes 17
Procedures d'installation 18
Installation du filtre 19
Arrivée d'eau 20

CONSEILS DE DÉPANNAGE 22

GARANTIE 27

SERVICE À LA CLIENTÈLE 28

MANUEL D'UTILISATION ET D'INSTALLATION

MYE22HYPKFS

Inscrivez ci-dessous les numéros de modèle et de série:

N° de modèle _____

N° de série _____

Moffat est une marque déposée de General Electric Company. Fabriqué sous licence de marque de commerce.

CONSIGNES DE SÉCURITÉ IMPORTANTES.

LISEZ TOUTES LES INSTRUCTIONS AVANT D'UTILISER VOTRE APPAREIL



AVERTISESEMENT : RISQUE D'INCENDIE/MATIÈRES INFLAMMABLES.

⚠ AVERTISSEMENT

- Cet appareil est destiné à être utilisé dans un cadre domestique ou similaire tels que les cuisines d'employés dans les magasins, bureaux et autres environnements de travail, les fermes et les clients d'hôtels, motels, et autres environnements résidentiels, chambres d'hôtes, restauration ou tout autre événement non commercial.
- Cet appareil n'est pas destiné à être utilisé par des personnes (y compris les enfants) ayant des capacités physiques sensorielles ou mentales réduites, ou ayant un manque de connaissances et d'expérience, à moins qu'elles n'aient reçues les instructions concernant l'utilisation de l'appareil par une personne responsable de leur sécurité ou qu'elles soient sous surveillance.
- Si le cordon d'alimentation est endommagé, il doit être remplacé par le fabricant, son représentant ou toutes personnes ayant les mêmes qualifications.
- Ne stockez pas de substances explosives telles que des bombes aérosols contenant un gaz propulseur inflammable dans cet appareil.
- L'appareil doit être débranché après utilisation et avant d'être transporté pour maintenance.
- Veillez à ce que les ouvertures de ventilation placées dans le boîtier de l'appareil ou dans la structure, ne soient jamais obstruées.
- N'utilisez aucun dispositif mécanique ou autre moyen pour accélérer le dégivrage, qui ne sont pas recommandés par le fabricant.
- Ne pas endommager le circuit du réfrigérant.

  N'utilisez pas d'appareils électriques à l'intérieur du compartiment de stockage des aliments, sauf s'ils sont recommandés par le fabricant.
- Veuillez mettre au rebut votre réfrigérateur conformément aux réglementations locales car il utilise un gaz et un réfrigérant inflammables.
- Lors de la mise en place, assurez-vous que le cordon d'alimentation ne soit pas coincé ou endommagé.
- Ne placez pas de multiprises ou d'appareils à connecteurs multiples derrière l'appareil.
- N'utilisez pas de rallonge ou d'adaptateurs (à deux broches).
- d'enfermement pour les enfants. Avant de mettre au rebut votre ancien réfrigérateur ou congélateur, vous devez:

  -Retirez les portes.

  -Laissez les étagères en place pour que les enfants ne puissent pas grimper à l'intérieur.
- Le réfrigérateur doit être débranché de toute source électrique avant de procéder à l'installation des accessoires.
- Les réfrigérants et matériaux en mousse de cyclopentane du réfrigérateur sont inflammables. Par conséquent, lorsque votre réfrigérateur est endommagé, il doit être maintenu éloigné de toute source de feu et être pris en charge par une entreprise spécifique et qualifiée plutôt que d'être brûlé; afin d'éviter tout dommage à l'environnement ou tout autre danger.
- Les enfants doivent être sous surveillance afin de s'assurer qu'ils ne jouent pas avec l'appareil.
- Pour la norme EN: Cet appareil peut être utilisé par les enfants de 8 ans ou plus, ou les personnes ayant des difficultés mentales, physiques ou sensorielles réduites ou manquant de connaissance si sous surveillance ou ayant reçu des instructions pour utiliser cet appareil sans danger. Les enfants ne doivent pas jouer avec l'appareil. L'entretien et le nettoyage ne doivent pas être effectués par des enfants sans surveillance. Les enfants âgés de 3 à 8 ans peuvent ranger et retirer des produits.
- Pour éviter la contamination des aliments, veuillez respecter les instructions suivantes :

  -L'ouverture prolongée de la porte peut provoquer une augmentation significative de la température dans les compartiments de l'appareil.

  -Nettoyez régulièrement les surfaces qui peuvent entrer en contact avec les aliments et les systèmes d'évacuation accessibles.

  -Nettoyez les réservoirs d'eau s'ils n'ont pas été utilisés pendant 48 heures; rincez le système d'eau raccordé à un réseau d'eau si l'eau n'a pas été sollicitée depuis 5 jours. (remarque 1)

  -Conservez la viande et le poisson crus dans des récipients appropriés pour réfrigérateurs, de manière à ce qu'ils n'entrent pas en contact avec d'autres aliments ou ne gouttent pas.

  -Les compartiments pour aliments surgelés deux étoiles ✳✳ sont adaptés à la conservation d'aliments pré-congelés, à la conservation ou à la préparation de glaces et de glaçons. (remarque 2)

  -Les compartiments à une ✳, deux ✳✳ et trois étoiles ✳✳✳ ne conviennent pas à la congélation des aliments frais, (remarque 3)

  -Si l'appareil de réfrigération reste vide pendant de longues périodes, éteignez-le, dégivrez-le, nettoyez-le, séchez-le et laissez-le ouvert pour éviter la formation de moisissures à l'intérieur.

Remarque 1,2,3 : Veuillez confirmer si applicable selon le type de compartiment de votre produit.

CE MANUEL CONTIENT DE NOMBREUSES INFORMATIONS DE SÉCURITÉ IMPORTANTES QUI DOIVENT ÊTRE RESPECTÉES PAR LES UTILISATEURS.

CONSIGNES DE SÉCURITÉ IMPORTANTES.

LISEZ TOUTES LES INSTRUCTIONS AVANT D'UTILISER VOTRE APPAREIL

⚠ AVERTISSEMENT **POUR ÉVITER LES DANGERS DUS À L'INSTABILITÉ DE L'APPAREIL, IL DOIT ÊTRE INSTALLÉ SELON LES INSTRUCTIONS.**

Pour éviter qu'un enfant soit enfermé, gardez-le hors de portée des enfants et non a proximité du congélateur (ou réfrigérateur). (Idéal pour les produits avec serrure).

⚠ AVERTISSEMENT **VEUILLEZ CONNECTER VOTRE APPAREIL À UNE ARRIVÉE D'EAU POTABLE SEULEMENT. (FONCTIONNE POUR LA MACHINE À GLAÇONS)**

Pression d'eau d'entrée minimale/maximale,30/100 PSIG.

⚠ AVERTISSEMENT ÉLECTRICITÉ

- Ne tirez pas sur le cordon d'alimentation lorsque vous débranchez l'appareil. Veuillez saisir fermement la fiche d'alimentation et la retirez de la prise directement.
- Pour garantir une utilisation sans danger, n'endommagez pas le cordon d'alimentation et n'utilisez pas un cordon endommagé ou usé.

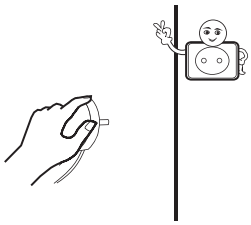

- Veuillez utiliser une prise de courant unique qui ne doit pas être partagée avec d'autres appareils électriques. Le cordon d'alimentation doit être fermement mis en contact avec la prise de courant.
- Veuillez vous assurer que l'électrode de mise à la terre de la prise de courant est dotée d'une ligne de mise à la terre fiable.



- Veuillez fermer le robinet du gaz et ouvrir les portes et fenêtres en cas de fuite de gaz ou autre gaz inflammable. Ne pas débrancher le réfrigérateur ou tout autre appareil électrique car une étincelle pourrait provoquer un incendie.

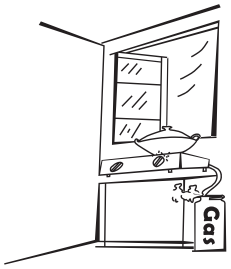

- N'utilisez pas d'appareil électrique à l'intérieur des compartiments alimentaires de l'appareil, sauf s'ils sont recommandés par le fabricant.

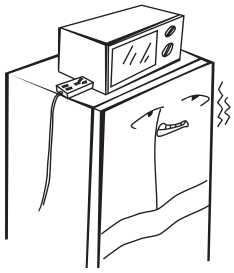

⚠ AVERTISSEMENT OPÉRATION

- Ne pas démonter ou reconstruire votre réfrigérateur arbitrairement, ni endommager le circuit réfrigérant; l'entretien de l'appareil doit être effectué par un spécialiste.
- Tout cordon d'alimentation endommagé doit être remplacé par le fabricant, son service client ou par des professionnels du même secteur pour éviter tout danger.

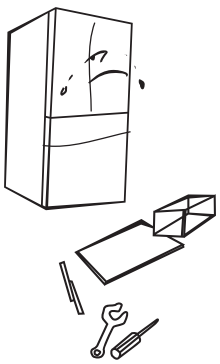

- Les espaces entre les portes du réfrigérateur et la partie principale du réfrigérateur sont réduits, veuillez à ne pas y mettre votre main sous peine de vous coincer un doigt. Fermez doucement la porte du réfrigérateur pour éviter la chute d'objets.

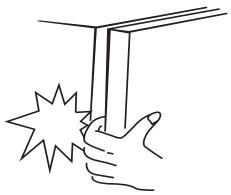

- Ne prenez pas les aliments ou récipients du congélateur lorsque celui-ci est en marche et que vous avez les mains mouillées, en particulier les récipients métalliques; afin d'éviter les gelures.

CONSIGNES DE SÉCURITÉ IMPORTANTES.

LISEZ TOUTES LES INSTRUCTIONS AVANT D'UTILISER VOTRE APPAREIL

⚠ AVERTISSEMENT OPÉRATION

- Ne permettez pas à un enfant d'entrer ou de monter dans le réfrigérateur; car cela pourrait engendrer des risques de suffocation ou de chutes.



- Veuillez à ne pas placer d'objets lourds au-dessus du réfrigérateur car ceux-ci pourraient tomber lorsque vous ouvrez et fermez la porte; provoquant des accidents.
- Veuillez débrancher l'appareil en cas de panne de courant ou de nettoyage. Attendez cinq minutes avant de brancher le congélateur pour éviter que le compresseur ne soit endommagé par des démarrages successifs.

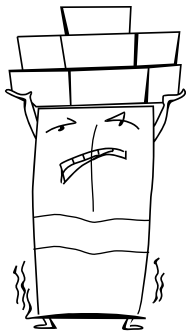

⚠ WARNING STOCKAGE DES PRODUITS

- Ne mettez pas d'articles inflammables, explosifs, volatils ou extrêmement corrosifs dans le réfrigérateur afin d'éviter d'endommager le produit ou de provoquer un incendie.
- Ne placez pas d'articles inflammables près du réfrigérateur pour éviter les incendies.

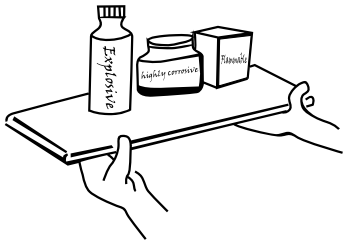

- Ne stockez pas de bières, de boissons ou tout autre liquide contenu dans des bouteilles ou récipients fermés dans votre congélateur car ils pourraient se fissurer sous l'effet du gel et causer des dommages.

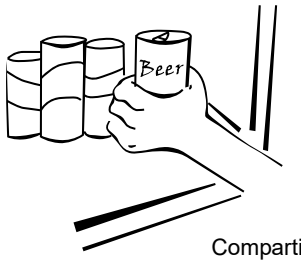

Compartiment du congélateur

- Le réfrigérateur est destiné à un usage domestique, tel que le stockage des aliments, il ne doit pas être utilisé à d'autres fins, comme le stockage de sang, médicaments ou de produits relatifs à la biologie.

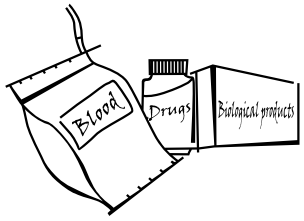

CONSIGNES DE SÉCURITÉ IMPORTANTES.

LISEZ TOUTES LES INSTRUCTIONS AVANT D'UTILISER VOTRE APPAREIL

⚠ AVERTISSEMENT ÉNERGIE

- Les appareils de réfrigération peuvent ne pas fonctionner de manière constante (possibilité de dégivrage du contenu ou température trop élevée dans le compartiment des aliments congelés) lorsqu'ils sont programmés pendant une longue période en dessous de l'extrémité froide de la plage de température pour laquelle l'appareil de réfrigération a été conçu.
- Les boissons gazeuses ne doivent pas être stockées dans les compartiments pour aliments à basse température ou dans le congélateur et les glaçons ne doivent pas être consommés trop froids.
- Il est important de ne pas dépasser le temps de conservation recommandé par les fabricants alimentaires pour stocker tout type d'aliment dans votre congélateur et en particulier les produits vendus comme plats tout prêts surgelés.
- Veuillez prendre les précautions nécessaires pour éviter une augmentation excessive de la température des aliments congelés pendant le dégivrage de l'appareil de réfrigération, comme par exemple, envelopper les aliments congelés dans plusieurs couches de papier journal.
- Une augmentation de la température des aliments congelés pendant le dégivrage manuel, l'entretien ou le nettoyage peut réduire la durée de conservation.
- Pour les portes et couvercles spéciaux dotés de serrures et de clés, il est nécessaire de garder les clés hors de portée des enfants et de ne pas les laisser jouer à proximité de l'appareil, afin d'éviter tout enfermement.

Conseils pour économiser de l'énergie

- L'appareil doit être placé dans la zone la plus fraîche de la pièce, loin des appareils produisant de la chaleur ou des conduits de chauffage, et à l'abri des rayons du soleil.
- Laissez les aliments chauds refroidir avant de les placer à l'intérieur de l'appareil. La surcharge de l'appareil oblige le compresseur à fonctionner plus longtemps. Les aliments qui se congèlent trop lentement peuvent perdre en qualité ou se gâter.
- Assurez-vous de bien envelopper les aliments et d'essuyer les récipients avant de les placer dans l'appareil. Cela permet de réduire la production de givre à l'intérieur de l'appareil.
- Les bacs de rangement de l'appareil ne doivent pas être recouverts de papier d'aluminium, de papier ciré, ou d'essuie-tout. Les revêtements empêchent la circulation de l'air froid et rendent l'appareil moins efficace.
- Organisez et étiquetez les aliments pour éviter des ouvertures de portes prolongées et répétées. Retirez autant d'articles que nécessaire en une seule fois et fermez la porte dès que possible.

⚠ AVERTISSEMENT MISE AU REBUT

- Le réfrigérant et le matériel en mousse de cyclopentane utilisés dans l'appareil sont inflammables. Par conséquent, lorsque le réfrigérateur est mis au rebut, il doit être éloigné de toute source de chaleur, et doit être pris en charge par une entreprise spécifique pour la recollection de ces matériaux et ne doit pas être brûlé, pour éviter tout dommage à l'environnement ou tout autre préjudice.
- Lorsque le réfrigérateur est mis au rebut, il est important de démonter les portes et de retirer les joints des portes ainsi que les étagères, placer les portes et étagères dans un endroit approprié afin d'éviter tout enfermement d'enfant.



Élimination correcte du produit:

Ce symbole indique que le produit ne doit pas être éliminé avec les autres déchets ménagers dans toute l'Union Européenne.

Pour éviter tout dommage éventuel à l'environnement ou à la santé humaine due aux déchets non contrôlés, veuillez le recycler de manière responsable pour promouvoir la réutilisation durable des ressources matérielles.

Pour retourner un appareil usé, veuillez utiliser les services de retours et récollections ou contacter le détaillant chez qui vous avez acheté le produit. Ils peuvent prendre en charge ce produit pour mener un recyclage respectueux de l'environnement.

CONSERVEZ CES INSTRUCTIONS

Utilisation du réfrigérateur

Mise en place

- Maintenez le réfrigérateur droit pour éviter les vibrations et d'être extrudé durant le transport. Évitez les manipulations avec un angle d'inclinaison supérieur à 45 degrés.
- Éviter une pression forte sur la porte et le dessus du réfrigérateur lors du déplacement, cela pourrait le déformer.
- Avant utilisation, retirez tous les matériaux d'emballage ainsi que les protections, emballages en mousse et rubans adhésifs à l'intérieur du réfrigérateur. Retirez le film de protection des portes et du corps du réfrigérateur.

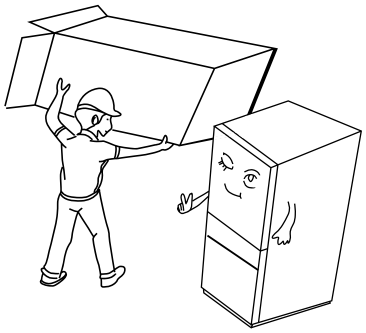

- Gardez l'appareil éloigné de toute source de chaleur ou du soleil. Ne placez pas le congélateur dans un endroit humide ou mouillé afin d'éviter la rouille ou la réduction de l'effet isolant.

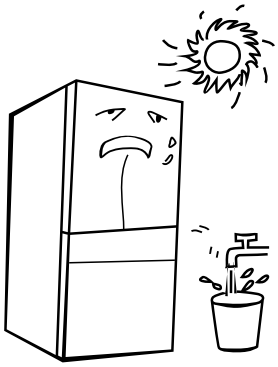

- Le réfrigérateur doit être placé dans un endroit intérieur bien ventilé; le sol doit être plat et solide (tournez de gauche à droite pour ajuster la roue de mise à niveau si instable).

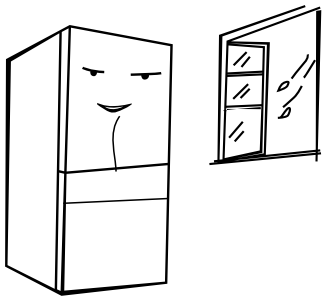

- Laissez un espace supérieur à 30 cm au-dessus du réfrigérateur et veuillez le placer contre un mur, a une distance de 10 cm pour faciliter la dissipation de la chaleur.

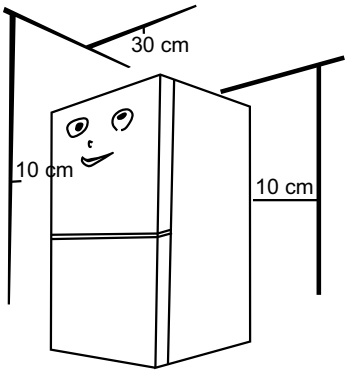

Précautions avant l'installation

Avant usage des accessoires, assurez-vous que le réfrigérateur est débranché.

Avant d'ajuster les pieds de mise à niveau, prenez des précautions pour éviter toute blessure corporelle.

Utilisation du réfrigérateur

Démarrage

- Avant d'utiliser votre réfrigérateur et de le brancher, veuillez le garder imobile durant deux heures.
- Avant de mettre des aliments frais ou congelés, le réfrigérateur doit avoir fonctionné pendant 2 à 3 heures, ou plus de 4 heures si c'est l'été et que la température ambiante est élevée.
- Maintenez un espace suffisant pour ouvrir les portes et tiroirs ou vérifiez les standards du distributeur.

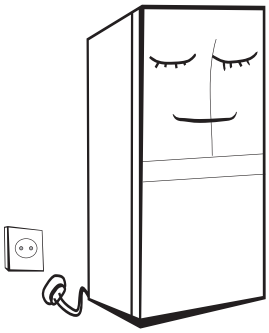

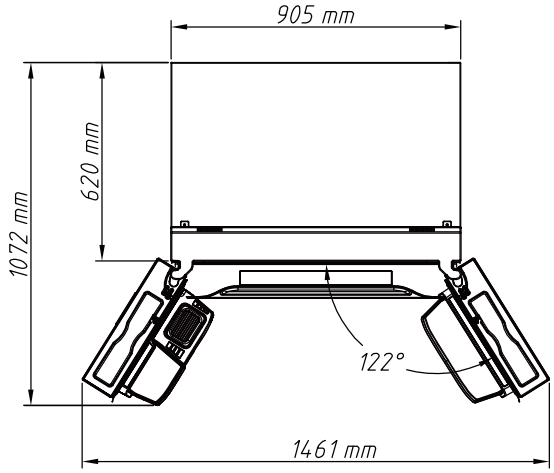

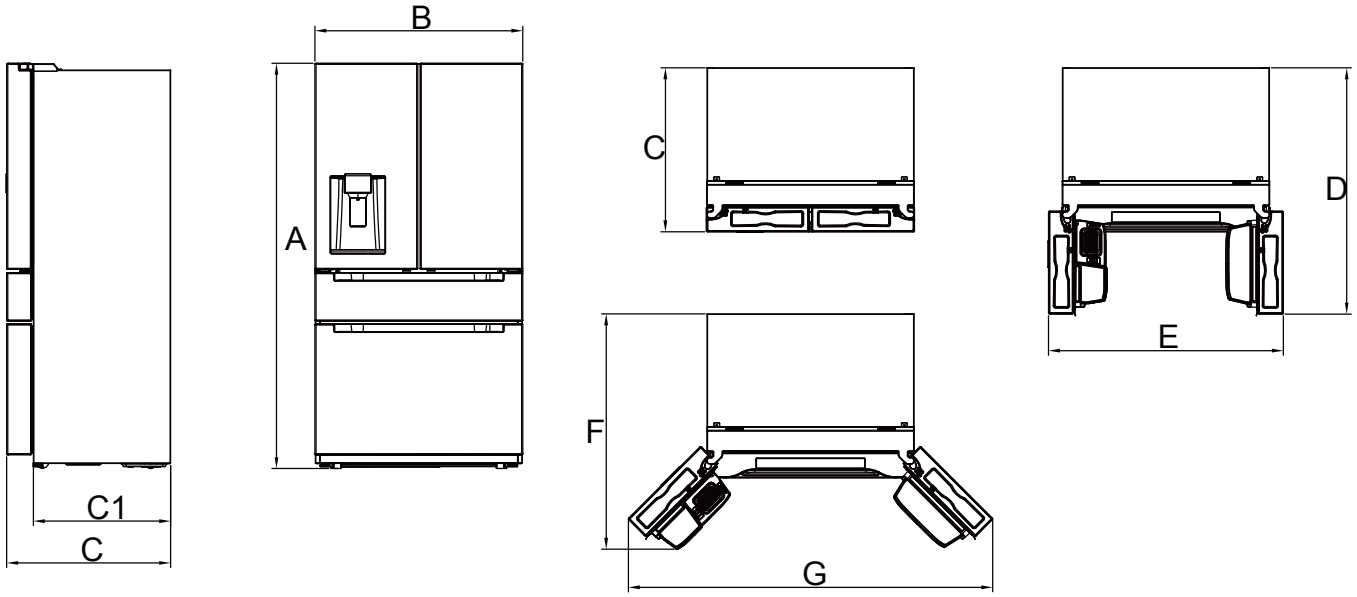

	CODE	TAILLE (IN)	TAILLE (mm)
Hauteur	A	69.8	1772.7
Largeur	B	35.8	910
Profondeur sans les portes	C1	24.4	620
Profondeur	C	29.0	737
Profondeur avec ouverture de la porte à 90°	D	43.2	1096.5
Largeur avec ouverture de la porte à 90°	E	44.3	1027
Profondeur avec ouverture de la porte à 122°	F	42.2	1072
Largeur avec ouverture de la porte à 122°	G	60.0	1461

Utilisation du réfrigérateur

Pièces et caractéristiques

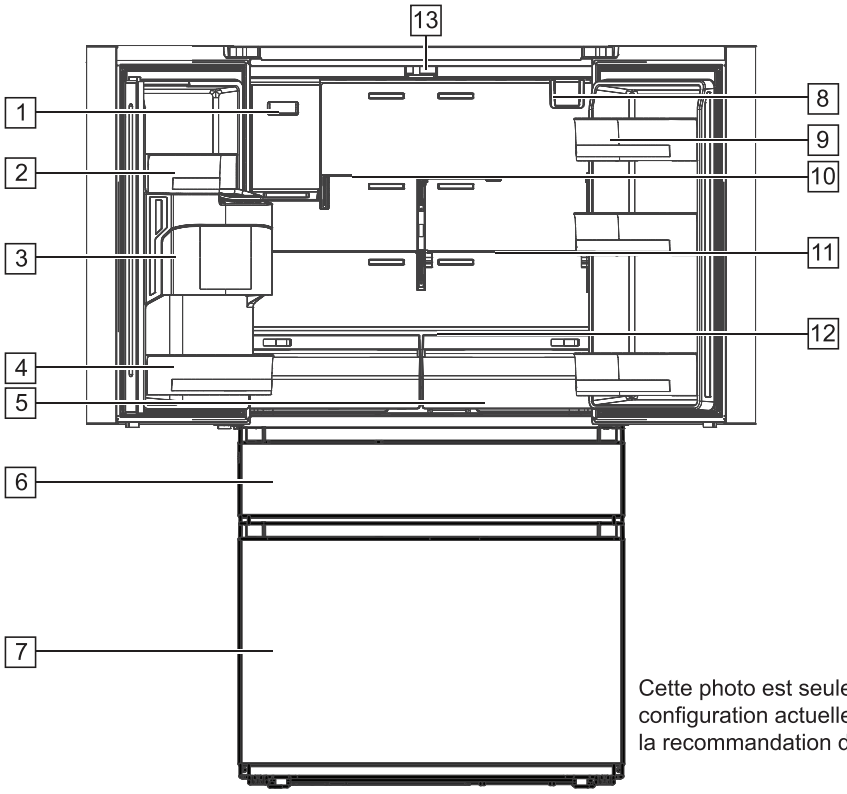

Cette photo est seulement une référence. La configuration actuelle dépend du produit et de la recommandation du distributeur.

1. Bac à glaçons
2. Balconnet
3. Rangement réversible
4. Balconnet
5. Deux bacs à légumes
6. Tiroir Flexible
7. Tiroir du congélateur
8. Filtre
9. Balconnet
10. Clayette
11. Clayette
12. Clayette
13. Lumière LED

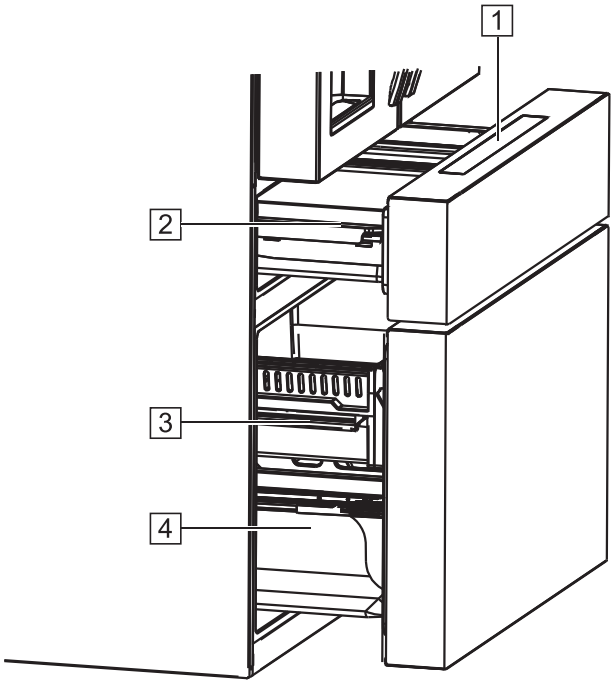

1. Panneau de contrôle
2. Tiroir Flexible
3. Tiroir supérieur du congélateur
4. Tiroir inférieur du congélateur

Cette photo est seulement une référence. La configuration actuelle dépend du produit et de la recommandation du distributeur.

Utilisation du réfrigérateur

Réfrigérateur

- Le réfrigérateur est idéal pour stocker une variété de fruits, légumes, boissons et aliments consommés à court terme.
- Les aliments cuits ne doivent pas être stockés dans le réfrigérateur avant qu'ils ne refroidissent et atteignent la température ambiante.
- Il est recommandé de protéger les aliments avant de les mettre dans le réfrigérateur.
- Les clayettes en verre peuvent être ajustées vers le haut ou vers le bas, pour un espace de rangement approprié et une utilisation facile.

Congélateur

- Le congélateur à basse température permet de conserver les aliments frais pendant une longue durée et est principalement utilisé pour stocker les aliments congelés et fabriquer des glaçons.
- Le congélateur est idéal pour stocker de la viande, du poisson, des boulettes de riz et autres aliments qui ne doivent pas être consommés à court terme.
- Les morceaux de viande doivent être de préférence coupés en petits morceaux pour un accès facile.
- Veuillez noter que les aliments doivent être consommés selon leur date de péremption.

Tiroir Flexible (Tiroir Flex)

- La température du tiroir Flex peut être réglée sur -1 °C/30 °F, 1 °C /34 °F, 3 °C /37 °F et 5 °C /4 °F, et la température appropriée peut être sélectionnée en fonction des besoins des différents aliments.
- Lorsque la température du tiroir flex est réglée à -1 °C /30 °F, il convient de conserver la viande.
- Lorsque la température du tiroir flex est réglée à 1 °C /34 °F, il est possible de stocker des boissons.
- Lorsque la température du tiroir flex est réglée à 3 °C / 37 °F, il est possible de stocker des aliments cuits.
- Lorsque la température du tiroir est réglée à 5 °C (41 °F), il est possible de stocker du vin.

Panneau de contrôle

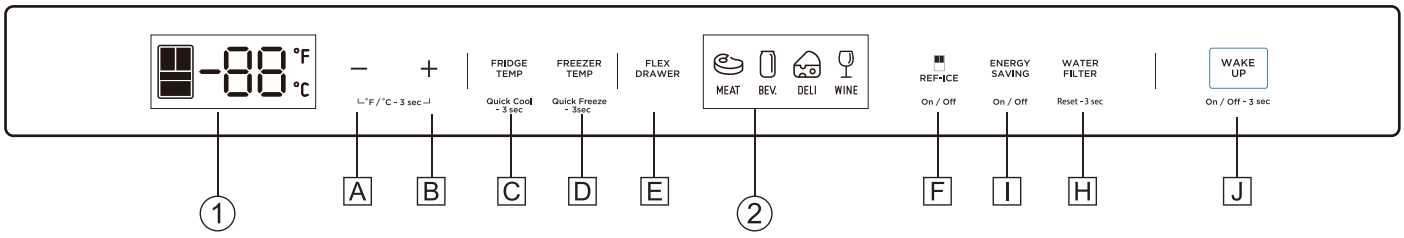

Cette photo est seulement une référence. La configuration actuelle dépend du produit et de la recommandation du distributeur.

Écran d'affichage

1. Affichage de la température
2. Touche d'ajustement de la température

Fonctionnement des touches

A. Augmentation de la température
B. Diminution de la température
C. Touche de commande du réfrigérateur
D. Touche de commande du congélateur
E. Touche de commande du tiroir flex
F. Touche de commande initiale de la fabrication à glaçons
H. Commande du filtre
I. Mode d'économie d'énergie
J. Touche de verrouillage

Utilisation du réfrigérateur

Écran

① **Panneau de contrôle principale (panneau de contrôle sur le tiroir porte)**

Lorsque l'appareil est mis sous tension pour la première fois, les icônes seront semi-brillantes, entièrement affichées et défileront de gauche à droite. Ensuite, les icônes seront entièrement lumineuses et s'afficheront complètement pendant 3 secondes. Au même moment, la sonnerie de démarrage retentira, puis l'écran passera en mode de fonctionnement normal. (Lorsque le réfrigérateur est mis sous tension pour la première fois, la température de la chambre de réfrigération, de la chambre de congélation et du tiroir flex est réglée à 39°F(3.9°C)/0°F(-17.8°C)/37°F(2.8°C) respectivement).

Dans des conditions normales, si la porte ne s'ouvre pas et que la touche n'est pas actionnée pendant 30 secondes, l'affichage est verrouillé. L'écran s'éteint après 30 secondes de verrouillage. Lorsque l'écran d'affichage n'est pas allumé, si l'on appuie sur une touche, l'écran d'affichage s'allume normalement.

② **Commande et affichage du distributeur**

Lorsque le réfrigérateur est mis sous tension pour la première fois, l'affichage et la commande du distributeur s'affichent complètement pendant 3 secondes, puis l'affichage du fonctionnement sera normal (la fonction de sortie d'eau est l'option par défaut du réfrigérateur).

Verrouillage et déverrouillage

Dans l'état non verrouillé, appuyez sur le bouton de verrouillage pendant 3 secondes pour passer en mode verrouillage. L'avertisseur sonore se fera entendre.

Dans l'état de verrouillage, appuyez sur le bouton de verrouillage pendant 3 secondes pour passer en mode déverrouillé. L'avertisseur sonore se fera entendre.

Le mode verrouillage s'enclenche automatiquement si aucune touche n'est actionnée après 30 secondes.

Réglage de la température de la chambre frigorifique

Appuyez sur la touche de réfrigération pour sélectionner la zone de température de réfrigération, puis appuyez sur les touches de réglage de la température "-" et "+" pour régler la température de la chambre froide.

Si vous appuyez sur la touche "-" une fois, la température baisse de 1°C/1°F. Une fois que la température atteint 1°C/34 °F, la touche "-" n'est plus valable, quelle que soit la manière dont elle est actionnée.

Si vous appuyez sur la touche "+", la température augmente de 1°C/1°F. Lorsque la température atteint 7°C/44 °F, la touche "+" n'est pas valide, quelle que soit la manière dont vous appuyez sur cette touche.

La plage de réglage de la température de la chambre de réfrigération est de 1°C /34 °F ~ 7 °C/44 °F. Le réglage prend effet après le verrouillage.

Réglage de la température du Tiroir Flex

Appuyez sur la touche tiroir flex pour sélectionner la zone de réglage de température, et appuyez à nouveau sur la touche de réglage de température pour régler celle du tiroir flex. Si vous appuyez une fois sur la touche de réglage de température, la température augmente d'un niveau.

Lorsque la température est réglée sur VIN (4ème niveau), appuyez à nouveau sur la touche de réglage de température pour revenir au niveau VIANDE (1er niveau).

Les réglages de température correspondants à chaque niveau sont VIANDE (MEAT) (-1°C/30°F), BOISSONS (BEV) (1°C/34°F), DELI (3°C/37°F), et VIN (WINE) (5 °C/41 °F). Les réglages prennent effet après le verrouillage.



Utilisation du réfrigérateur

Réglage de la température du compartiment congélateur

- Appuyez sur la touche de congélation pour sélectionner la zone de température de congélation, puis appuyez sur les touches de réglage de la température "-" et "+".
- Lorsque la touche "-" est appuyée une fois, la température baisse de 1°C/1°F. Lorsque la température atteint -22°C/-7°F, la touche "-" n'est plus valable, quelle que soit la manière dont elle est actionnée.
- Si vous appuyez sur la touche "+", la température augmente de 1°C/1°F. Lorsque la température atteint -14°C/7°F, la touche "+" n'est plus valide, quelle que soit la manière dont elle est actionnée.
- La plage de réglage de la température de la chambre de congélation est de -22°C/-7 °F ~ -14°C/7 °F. Le réglage prend effet après le verrouillage.

Conversion entre degrés Celsius et Fahrenheit

Appuyez sur les touches "+" et "-" pendant 3s, pour changer l'unité de température entre Fahrenheit et Celsius. Le changement prendra effet après verrouillage.

Réglage des commandes du distributeur

1. Effleurer la touche du mode correspondant pour sélectionner le mode glaçon/le mode évacuation d'eau/le mode bris de glace.
2. Après la sélection de la fonction correspondante, le témoin lumineux du mode respectif s'allume.
3. L'eau est évacuée immédiatement après la sélection du mode d'évacuation de l'eau. La glace est évacuée 3 secondes après la sélection du mode glaçon, de même pour le mode bris de glace.

Contrôle de la lampe du distributeur

Lorsque l'interrupteur du distributeur est actionné, la lampe de distribution s'allume ; lorsque l'interrupteur du distributeur est déconnecté, la lumière du distributeur s'éteint après un délai de 3 secondes.

Appuyez sur la touche REF-ICE pour allumer la lumière arrière et la machine à glaçons réfrigérante; appuyez à nouveau sur la touche REF-ICE pour éteindre la lumière arrière et la machine à glaçons réfrigérante.

Les réglages prendront effet après le verrouillage.

Remarque : Lorsque la machine à glaçons est en marche, la machine à glaçons retournera la glace dans la chambre de fabrication des glaçons si la boîte de stockage de glaçons est retirée et si la chambre de fabrication de glaçons est fermée.

Conseils pour remplacer le filtre

Lorsque le filtre est utilisé pendant plus de 150 jours et que la lumière arrière est maintenue allumée, ou lorsque le filtre est utilisé pendant plus de 180 jours et que le voyant clignote, appuyez sur la touche WATER-FILTER pendant 3 secondes pour annuler l'alarme et la reprogrammer.

Le buzzer sonne 3 fois en même temps.

Paramètres de réglages

Mode de refroidissement rapide

- Appuyez sur la touche de réfrigération et maintenez-la enfoncée pendant 3s pour passer en mode de refroidissement rapide. Au même moment, l'icône de la chambre de réfrigération devient bleue.
- Le mode de refroidissement rapide prend effet après avoir été verrouillé.
- Au moment du réglage du mode de refroidissement rapide, la température de la chambre frigorifique est automatiquement réglée sur 1°C.
- Lorsque vous quittez le mode de refroidissement rapide, la température de la chambre frigorifique revient automatiquement à la température réglée avant le mode de refroidissement rapide.

Mode de congélation rapide

- Appuyez sur la touche de congélation et maintenez-la enfoncée pour passer en mode de congélation rapide. Au même moment, l'icône de la chambre de congélation devient bleue.
- Le mode de congélation rapide prend effet après avoir été verrouillé.
- Au moment du réglage du mode de congélation rapide, la température de la chambre de congélation est automatiquement fixée sur -22°C.
- Lorsque vous quittez le mode de congélation rapide, la température de la chambre de congélation revient automatiquement à la température réglée avant le mode sélectionné.

Utilisation du réfrigérateur

Mode ECO

- Appuyez sur la touche ENERGY SAVING pour passer en mode ECO, l'affichage s'allume et le mode de congélation rapide est annulé.
- La congélation rapide est contrôlée à - 14°C et la réfrigération à 7°C. Appuyez à nouveau sur la touche ENERGY SAVING pour quitter le mode ECO, l'affichage s'éteint et la température de congélation et de réfrigération revient à la température définie avant l'entrée dans le mode ECO.
- Le mode prendra effet après le verrouillage.

Bande chauffante anti-condensation

- La bande chauffante anti-condensation peut être allumée et éteinte à l'aide de touches combinées.
- En appuyant sur "ENERGY SAVING +FREEZER-TEMP" pendant 3 secondes, le symbole Fahrenheit clignote, pressez la touche verrouillage et la bande chauffante anti-condensation s'éteindra.
- Lorsque la bande chauffante anti-condensation est éteinte, appuyez sur "ENERGY SAVING +FREEZER-TEMP" pendant 3 secondes, le symbole Fahrenheit ne clignotera plus, pressionnez la touche de verrouillage et la bande chauffante anti-condensation sera mise en marche.
- L'activation et la désactivation de la bande chauffante anti-condensation sont destinées à faciliter l'inspection et l'entretien ; les utilisateurs ne doivent pas éteindre facilement la bande chauffante anti-condensation car cela pourrait entraîner un risque de condensation.

Défaillance

- En cas d'erreur, un code d'anomalie s'affichera (affichage cyclique après le verrouillage) et le buzzer émettra un son d'alarme.
- Appuyez sur n'importe quelle touche lors du déverrouillage ou du verrouillage, le son de l'alarme peut être supprimé ; une fois que la panne du capteur / défaillance de la machine à glaçons est éliminée par l'entretien, le code d'erreur disparaîtra.
- Lorsqu'une porte est ouverte pendant plus de 2 minutes, le buzzer émet un son d'alarme.
- Lorsque la porte est verrouillée / déverrouillée, appuyez sur n'importe quelle touche pour éteindre le son de l'alarme, ou fermez toutes les portes.

Code d'erreur	Description de l'erreur
EH	Le capteur d'humidité est défaillant.
F5	La machine à glace réfrigérante ne retourne pas la glace.
F4	Le capteur en bas de la machine à glaçons réfrigérante est défaillant.
CC	Le capteur de dégivrage de la chambre de fabrication de glace est défaillant.
C9	Le capteur de la chambre de fabrication de glace est défaillant.
CA	La communication entre la carte de contrôle principale et la carte de fabrication de glace à échouée.
F6	L'initialisation de la machine à glaçons réfrigérante a échoué.
E0	L'initialisation de la machine à glaçons a échoué.
E1	Le capteur de température de la chambre frigorifique est défaillant.
E2	Le capteur de température de la chambre de congélation est défaillant.
E3	Le capteur du tiroir Flex est défaillant.
E4	Détecteur de givre du réfrigérateur est défaillant.
E5	Détecteur de glace du congélateur est défaillant.
E6	La communication entre le tableau d'affichage et le tableau de commande principal a échoué.
E7	La température ambiante est défaillante.

Utilisation du réfrigérateur

Distribution d’eau froide et de glaçons

Le distributeur de glaçons et d'eau froide est situé à l'extérieur de la porte du réfrigérateur. Il offre le choix entre: glaçons en cubes, glace pilée ou eau froide.

Le distributeur ne fonctionne que lorsque la porte du compartiment réfrigérateur est fermée.

Distribution d’eau froide

1. Appuyez sur la touche WATER (EAU) jusqu'à ce que l'indicateur s'allume.
2. Poussez le récipient dans la direction du levier et du récepteur d'eau. L'eau froide commence à couler dans le récipient.
3. Retirez le récipient de l’espace de récupération d'eau et terminez la distribution de l’eau.

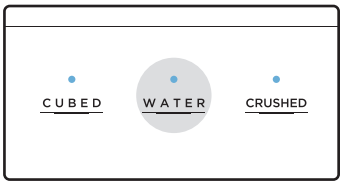

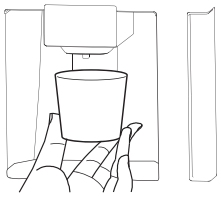

Distribution de glace pilée

1. Maintenez la touche CRUSHED (pilée) jusqu'à ce que le signal s'allume.
2. Gardez le récipient le plus proche du levier du distributeur d'eau pour éviter les éclaboussures latérales.
3. Poussez le récipient dans la direction du levier de distributeur d'eau et remplissez le récipient de glace pilée.
4. Retirez le récipient de l’espace et terminez la distribution de la glace.

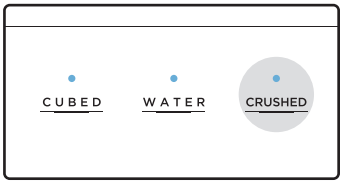

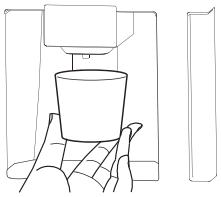

Distribution de glaçons

1. Continuez à appuyer sur la touche CUBED (GLAÇONS) jusqu'à ce que le signal s'allume.
2. Poussez le récipient dans le sens de la valve du distributeur.
3. Des glaçons commencent à tomber dans le conteneur.
4. Retirez le récipient du distributeur et terminez l'exportation de glaçons.

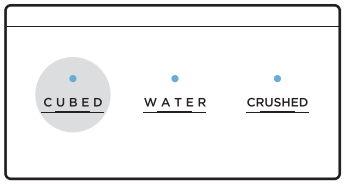

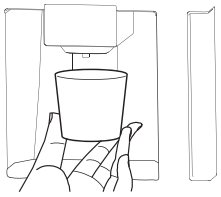

Cette photo est seulement une référence. La configuration actuelle dépend du produit et de la recommandation du distributeur.

Soin et nettoyage

Nettoyage général

⚠ AVERTISSEMENT **DÉBRANCHEZ LE RÉFRIGÉRATEUR DE L'ALIMENTATION ÉLECTRIQUE AVANT DE LE DÉGIVRER ET DE LE NETTOYER.**

- Les poussières derrière le réfrigérateur et sur le sol doivent être nettoyées régulièrement pour améliorer l'effet de refroidissement et les économies d'énergie.
- Vérifiez régulièrement le joint de la porte pour vous assurer qu'il n'y a pas de débris. Nettoyez le joint de porte à l'aide d'un chiffon doux imbibé d'eau savonneuse ou de détergent dilué.
- L'intérieur du réfrigérateur doit être nettoyé régulièrement pour éviter les odeurs.
- Veuillez couper l'alimentation avant de nettoyer l'intérieur, retirer tous les aliments, boissons, étagères, tiroirs, etc.
- Utilisez un chiffon doux ou une éponge pour nettoyer l'intérieur du réfrigérateur, ajoutez deux cuillères à soupe de bicarbonate de soude et un litre d'eau chaude. Rincez ensuite à l'eau et essuyez. Après le nettoyage, ouvrez la porte et laissez le réfrigérateur sécher naturellement avant de le remettre sous tension.
- Pour les zones difficiles à nettoyer dans le réfrigérateur (telles que les espaces étroits, les écarts ou les coins), il est recommandé de les essuyer régulièrement avec un chiffon doux, d'une brosse douce, etc. et, si nécessaire, utilisez des outils auxiliaires (tels que des bâtonnets fins) pour éviter l'accumulation de contaminants ou de bactéries dans ces zones.
- N'utilisez pas de savon, de détergent, de poudre à récurer, de nettoyant en spray, etc. car cela pourrait engendrer des odeurs à l'intérieur du réfrigérateur et contaminer la nourriture.



- Nettoyez l'espace à boisson, les étagères et les tiroirs à l'aide d'un chiffon doux humidifié avec de l'eau savonneuse ou du détergent dilué. Séchez avec un chiffon doux ou séchez naturellement.
- Nettoyez la surface extérieure du réfrigérateur avec un chiffon doux imbibé d'eau savonneuse, de détergent, etc. puis essuyez-le.
- N'utilisez pas de brosses dures, d'éponge à récurer, de brosses métalliques, d'abrasifs (comme les dentifrices), les solvants organiques (comme l'alcool, l'acétone, l'huile de banane, etc.), de l'eau bouillante, des produits acides ou alcalins, qui risquent d'endommager la surface et l'intérieur du réfrigérateur. L'eau bouillante et les solvants organiques tels que le benzène peuvent déformer ou endommager les pièces en plastique.
- Ne rincez pas directement avec de l'eau ou d'autres liquides pendant le nettoyage pour éviter les courts-circuits ou affecter l'isolation électrique.

Nettoyage des balconnets de porte

- Selon la flèche de direction de la figure ci-dessus, utilisez les deux mains pour saisir le balconnet, puis, poussez-le vers le haut pour pouvoir le sortir.
- Après avoir nettoyé le balconnet, vous pouvez le positionner à la hauteur souhaitée.

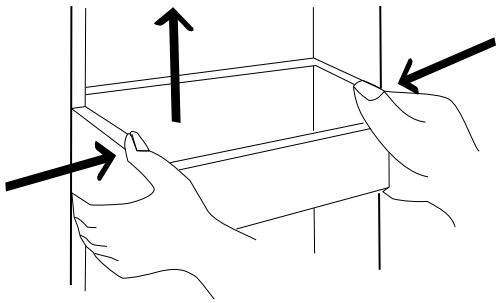

Cette photo est seulement une référence. La configuration actuelle dépend du produit et de la recommandation du distributeur.

Soin et nettoyage

Tiroir à température variable (Flex Drawer)

Ouvrez le tiroir à température variable au maximum, tenez les côtés gauche et droit du tiroir à température variable des deux mains, soulevez l'extrémité, exercez une petite force pour tirer tout le tiroir vers l'arrière (d'environ 15 mm) jusqu'à ce que la griffe de support de la glissière soit séparée du tiroir, puis soulevez l'extrémité avant du tiroir à un certain angle, maintenez le tiroir et le déplacer horizontalement vers l'intérieur du congélateur, puis faites-le pivoter vers l'arrière et vers le haut pour le retirer complètement.

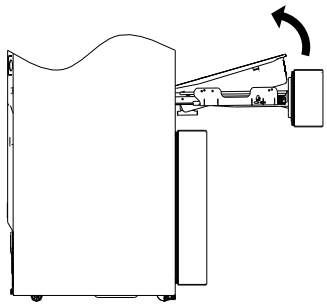

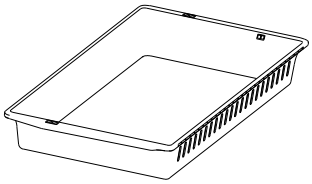

Tiroir supérieur du congélateur

Ouvrez la porte de la chambre de congélation jusqu'à son maximum, soulevez l'extrémité du tiroir supérieur de la chambre de congélation, tirer la glissière de manière à ce qu'elle ne puisse pas s'endommager, pousser le tiroir vers l'avant pour séparer le tiroir de la griffe de support de la glissière. Séparer le tiroir latéral de la griffe de support de la glissière avec la même méthode.

Faites pivoter le tiroir vers l'arrière et vers le haut pour le retirer complètement.

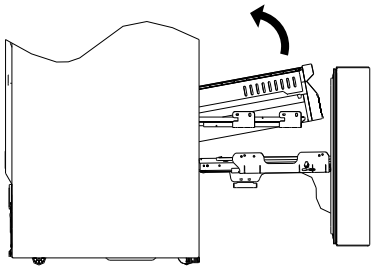

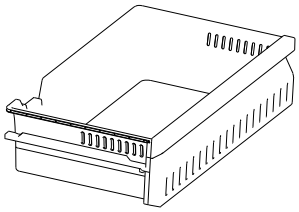

Tiroir inférieur du congélateur

Ouvrez le tiroir inférieur de la chambre de congélation au maximum, tenez les côtés gauche et droit du tiroir inférieur du congélateur, soulevez l'extrémité du tiroir pour ramener l'ensemble du tiroir d'environ 15 mm vers le côté extérieur jusqu'à ce que la griffe de support de la glissière soit séparée du tiroir.

Puis pivotez le tiroir vers l'arrière et vers le haut pour le sortir.

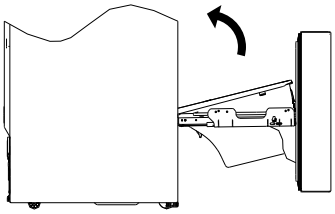

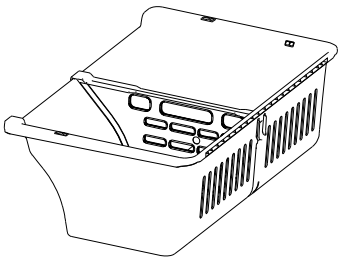

Soin et nettoyage

Nettoyage du bac à glaçons

Lorsque vous devez utiliser beaucoup de glace, ou prendre de la glace de manière anormale, ou lorsque vous devez nettoyer le bac à glaçons, vous pouvez sortir le bac, mais remettez-le rapidement.

1. Saisissez la poignée du bac à glaçons de votre main, appuyez doucement dessus, puis tirez le bac horizontalement.

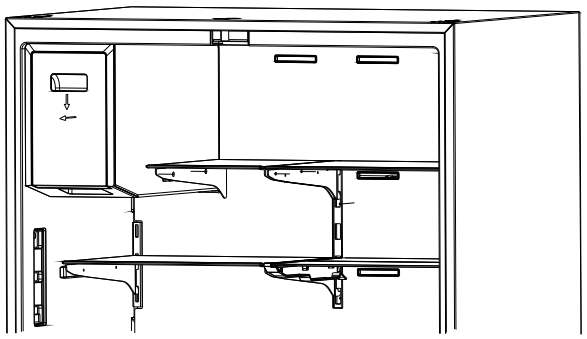

2. Poussez légèrement le compartiment à glaçons vers l'intérieur après le nettoyage.

Remarque : Veuillez retirer les glaçons qui tombent dans le compartiment à glaçons lors de l'extraction.

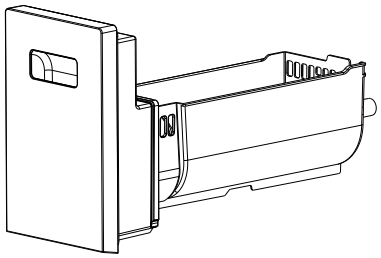

Dégivrage

Le réfrigérateur est doté d'un système de refroidissement par air et dispose donc d'une fonction automatique de dégivrage.

Le givre formé due aux changement de saisons ou de température peut être manuellement éliminé en débranchant l'appareil de l'alimentation électrique ou en passant un chiffon sec.

Hors service

Panne de courant : En cas de panne de courant, même en été, les aliments à l'intérieur de l'appareil peuvent se garder pendant plusieurs heures. Pendant une panne de courant, les ouvertures de portes doivent être réduites, et aucun aliment frais ne doit être ajouté.

Non-utilisation prolongée : L'appareil doit être débranché et nettoyé, puis les portes doivent être laissées ouvertes pour éviter les odeurs.

Déménagement : avant de déplacer le réfrigérateur, mettez tous les objets à l'envers, fixés les séparations en verre, le bac à légume, les tiroirs de congélateur, etc avec du ruban adhésif. Puis, scellez les pieds de mise à niveau, fermez les portes et scellez-les avec du ruban adhésif. Pendant le déménagement, l'appareil ne doit pas être placé à l'envers ou horizontalement; ni être secoué; l'inclination maximum ne doit pas dépasser les 45°.

Instructions d'installation

Pieds de mise a niveau

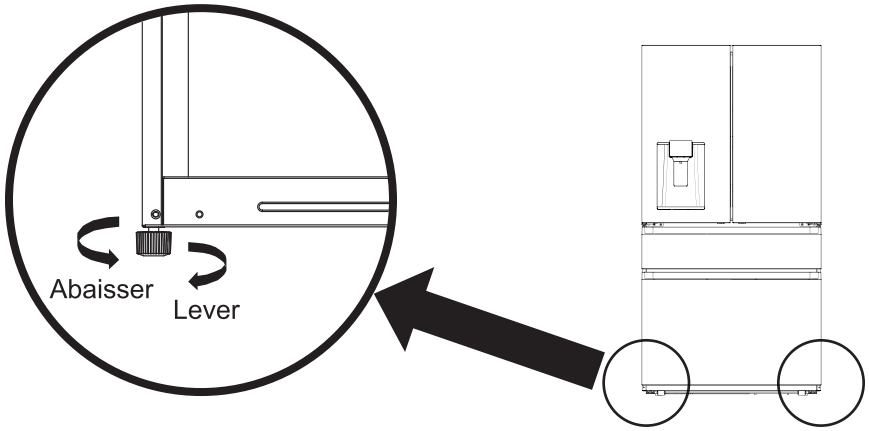

Procédures de réglage:

1. Tournez les pieds dans le sens des aiguilles d'une montre pour élever le réfrigérateur.
2. Tournez les pieds dans le sens contraire des aiguilles d'une montre pour abaisser le réfrigérateur.
3. Ajustez les pieds gauches et droits selon les procédures au-dessus pour obtenir un niveau horizontal.

Cette photo est seulement une référence. La configuration actuelle dépend du produit et de la recommandation du distributeur.

Mise à niveau de las portes

Liste des outils à fournir par l'utilisateur:

Pinces 

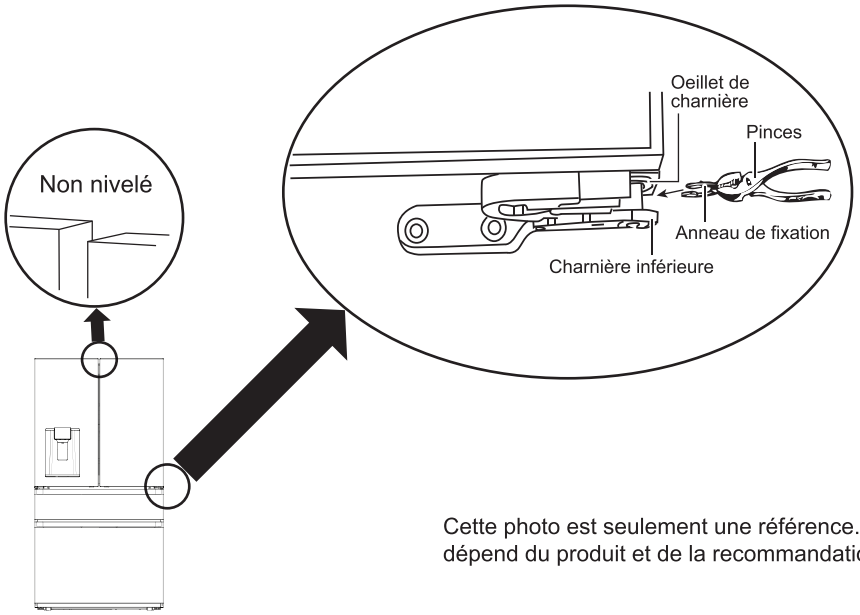

Cette photo est seulement une référence. La configuration actuelle dépend du produit et de la recommandation du distributeur.

1. Élevez la porte inférieure au même niveau que la porte supérieure.
2. Insérez l'anneau de fixation fourni en utilisant des pinces, dans l'espace entre l'œillet de charnière et la charnière inférieure. Le nombre d'anneaux de fixation dont vous aurez besoin dépend de l'espace.

Instructions d'installation

Ajustement des étagères modulables

Les étagères modulables peuvent être ajustées à la hauteur souhaitée selon les besoins du stockage de nourriture.

Veuillez régler les étagères suivant les flèches, comme indiqué sur le schéma.

Levez le balconnet ou l'étagère vers le haut; puis retirez-la en l'inclinant vers le haut. Pendant l'installation, placez d'abord l'extrémité supérieure du pied fixe dans l'une des fentes supérieures du fer de support puis placez l'extrémité inférieure du pied fixe dans la troisième fente de la partie inférieure du fer de support:

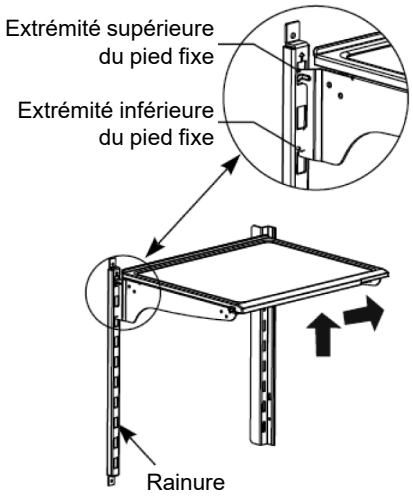

Réglage de positionnement et nettoyage des balconnets de porte

Élevez le balconnet de porte dans la direction indiquée, tenez le avec les deux mains et sortez le de son emplacement.

Après le nettoyage, vous pouvez repositionner le balconnet dans le sens inverse ou ajuster sa hauteur.

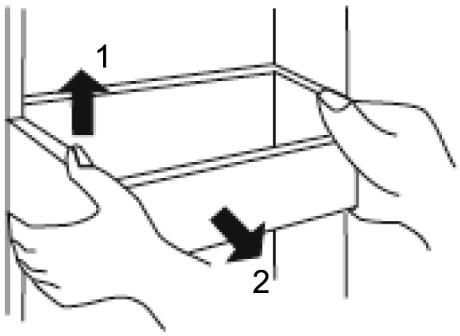

Installation du filtre

1 .Lors de la première utilisation de votre réfrigérateur, appuyez sur les zones marquées des deux côtés du cache filtre à l'aide des mains et ouvrez le couvercle vers le bas.

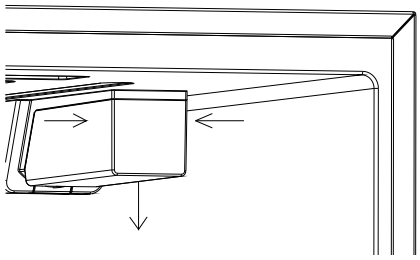

2. Puis tournez le bouchon anti-poussiere dans le sens inverse des aiguilles d'une montre et retirez le du filtre.

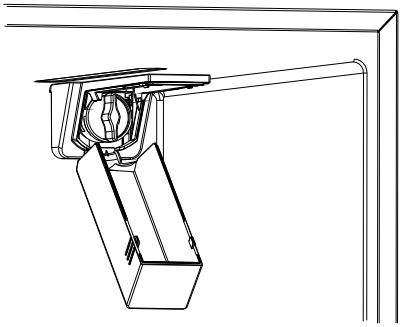

3. Retirez l'emballage extérieur du filtre, faites tourner le filtre dans le sens des aiguilles d'une montre et appuyez sur l'élément filtrant. Puis installer l'élément filtrant dans la position de jonction du filtre du réfrigérateur jusqu'à ce que l' élément ne puisse plus tourner.

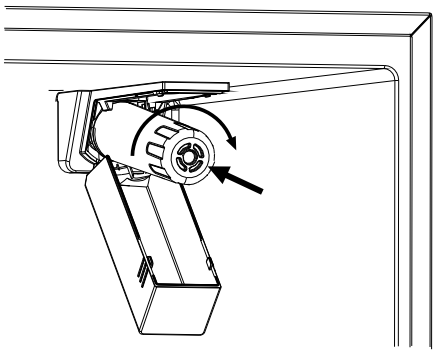

4. Lorsque le témoin lumineux du filtre s'affiche sur l'écran, il est important de remplacer l'élément du filtre. Pour retirer le filtre, appliquer la même méthode que pour le retrait du bouchon anti-poussière.
5. Il est recommandé de remplacer le filtre tous les six mois.

Instructions d'installation

Installation de la conduite d’eau

⚠ AVERTISSEMENT

RISQUE DE CHOCS ÉLECTRIQUES ET DOMMAGES DE L'APPAREIL.

DÉBRANCHEZ L'APPAREIL DE LA SOURCE D'ALIMENTATION AVANT D'EFFECTUER TOUTE INTERVENTION SUR LE RACCORD D'EAU.

SEUL UN TECHNICIEN QUALIFIÉ DANS CE TYPE D'INSTALLATION PEUT RACCORDER L'APPAREIL À L'ALIMENTATION EN EAU CONFORMÉMENT AUX RÈGLES DE LA PLOMBERIE ET DE LA COMPAGNIE DES EAUX.

Veuillez ne raccordez l'appareil qu’à une arrivée d’eau potable.

- Pression minimum : 0.17 MPa (1.72 bar, 24.95 PSI)
- Pression maximum : 0.82 MPa (8.25 bar, 119.66 PSI)
- Lorsque la pression est au-dessus des 0.82 MPa (8.25 bar, 119.66 PSI) : installez un limiteur de pression entre le raccord d'eau potable et le système de tuyauterie.

Le raccord de l’eau ne doit s'effectuer que par un plombier compétent, conformément aux réglementations locales de la société de distribution d’eau.

Un raccord d’eau froide est nécessaire pour le fonctionnement de la machine à glaçons. La pression de l’eau doit se situer entre 0.17 MPa (1.72 bar, 24.95 PSI) et 0.82 MPa (8.25 bar, 119.66 PSI). L’installation doit suivre les recommandations locales de plomberie.

Une valve d'arrêt doit être installée séparément sur l’arrivée d’eau froide.

La valve d’arrêt ne doit pas être installée derrière l’appareil. Il est recommandé que vous installiez la valve d’arrêt près de l’appareil ou dans un espace facile d'accès.

Lors de l’installation de l’arrivée d’eau, faites attention à la zone d’installation autorisée.

Pour le raccordement à l'arrivée d’eau potable, utiliser seulement des conduites d’eau adaptées. Respectez les réglementations nationales et les conditions de raccordement obligatoires par les sociétés locales de distribution d’eau.

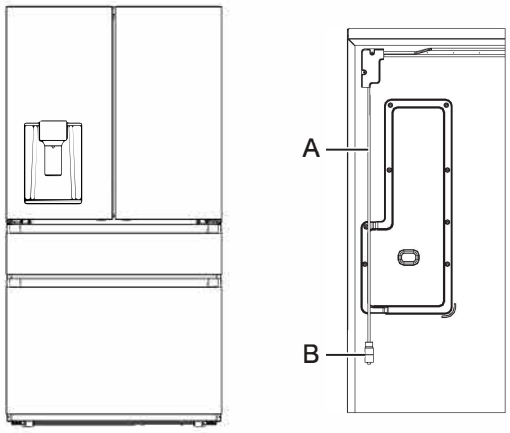

Raccord de l’arrivée d’eau

La plupart des maisons sont équipées d’une installation d’eau courante. Si la vôtre ne l’est pas, ou a besoin d’un remplacement, vous pouvez acheter des kits d’installation auprès de BSH, référence 0064836, ou dans une quincaillerie ou un détaillant.

1. Fermez la ligne principale d’alimentation en eau.
2. Installez la valve d’arrêt et un conduit d’eau ¼" x ¼" doté d’un raccord à compression (UNS 7/16-24) fournis avec le produit. Reportez-vous au code local et aux instructions du kit d'installation de l'arrivée d'eau (non inclus).
3. Raccordez la conduite d'eau récemment installée (C) au connecteur d'entrée d'eau du réfrigérateur (B), serrez-le à l'aide d'un outil.
4. Tirez doucement sur la conduite d'alimentation en eau pour assurer une bonne connection et éviter tout risque d'endommagement lorsque l'appareil est déplacé pour le nettoyage.
5. Ouvrez de nouveau l’arrivée d’eau principale et vérifiez qu’il n’y ait pas de fuite.

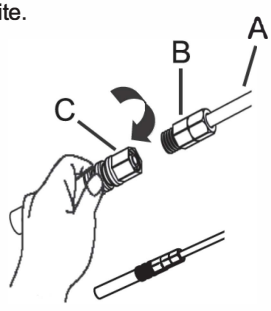

Changement de l’éclairage

Tout remplacement ou maintenance de l’éclairage LED doit être fait par le fabricant, son service client ou une personne qualifiée.

Instructions d'installation

Démontage de la porte du réfrigérateur

1. Utilisez un tournevis pour dévisser les deux vis, puis retirez le couvercle à charnière supérieure de la porte gauche. Voir schéma 1.
2. Utilisez un tournevis pour desserrer les trois vis et la vis de terre qui fixent la charnière supérieure puis retirez la porte gauche. Voir schéma 2.
3. Pour la porte de droite, il n'y a pas de vis de terre. Suivez les instructions pour la porte de gauche.
4. Pour le tiroir, retirez d'abord à la main le système de sécurité de la butée. Voir schéma 3.
5. Appuyez sur les boutons de verrouillage des glissières gauche et droite et retirez lentement le tiroir. Voir schéma 3.

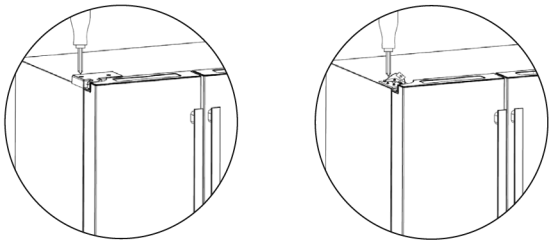

Instructions pour démonter le tiroir à température variable (Flex Drawer)

1. Retirer le tiroir à température variable.
2. Tirer la porte à température variable jusqu'à son maximum, démonter la protection de la structure fixatrice à l'aide d'un tournevis ou d'une perceuse visseuse, puis retirer la protection de la fixation.
3. Démonter la fixation avec un tournevis ou d'une perceuse visseuse et débrancher la borne de connexion.
4. Retirez les vis du support de la glissière gauche et droit avec un tournevis ou une perceuse visseuse; il est préférable qu'une personne tienne la porte pour éviter qu'elle ne tombe pendant le processus.
5. Soulevez la porte à un certain angle des deux mains et retirez-la; le démontage de la porte à température variable est terminé.

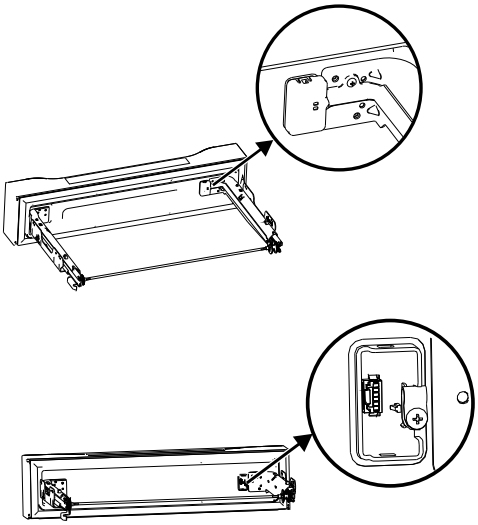

Instructions pour démonter le tiroir congélateur

1. Dévisser les vis du support de la glissière gauche et droit avec un tournevis ou d'une perceuse visseuse; il est préférable qu'une personne maintienne la porte pour éviter qu'elle ne tombe au cours de cette opération.
2. Soulevez la porte à un certain angle des deux mains et retirez-la; le démontage de la porte à température variable est terminé.

Vis

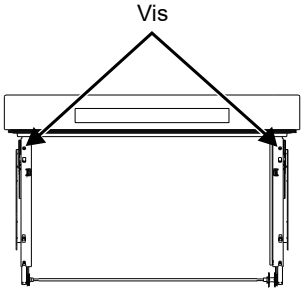

Démontage de la porte du congélateur

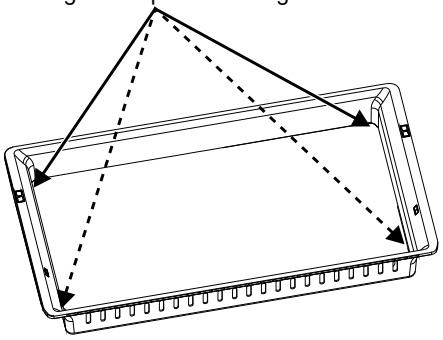

Conseils de dépannage... Avant d'appeler le service.

Vous pouvez essayer de résoudre les problèmes simples de la liste suivante par vous-même. S'ils ne peuvent être résolus, veuillez contacter le service après-vente.

Problème	**Cause possible / Ce qu'il faut faire**
L'appareil ne fonctionne pas.	■ Vérifier s'il est correctement connecté à une prise de secteur qui fonctionne. ■ Vérifiez que le voltage n'est pas trop faible. ■ Vérifiez qu'il n'y ait pas de panne de courant ou que les disjoncteurs n'aient pas disjoncté.
Odeur.	■ S'assurer que les aliments ayant une forte odeur soient enveloppés correctement. ■ Vérifiez qu'il n'y ait pas d'aliments avariés. ■ Nettoyez l'intérieur de votre réfrigérateur.
Le compresseur fonctionne pendant une longue durée.	■ Le fonctionnement prolongé du réfrigérateur est normal en été lorsque la température ambiante est élevée. ■ Il n'est pas conseillé de mettre trop d'aliments dans l'appareil en même temps. ■ Les aliments doivent avoir refroidis avant d'être placés dans l'appareil. ■ Les portes sont ouvertes trop fréquemment.
La lumière ne fonctionne pas.	■ Vérifier si le réfrigérateur est branché à l'alimentation électrique et si la lampe d'éclairage est endommagée. ■ Faites remplacer l'ampoule par un spécialiste.
Les portes ne se ferment pas correctement.	■ La porte est bloquée par des emballages d'aliments. ■ Trop d'aliments sont stockés. ■ Le réfrigérateur est incliné.
Bruit nuisible.	■ Vérifier si le sol est plat et si le réfrigérateur est placé de manière stable. ■ Vérifiez que les accessoires soient placés aux bons endroits.
Les portes ne se ferment pas correctement.	■ Enlever les corps étrangers du joint de la porte. ■ Chauffer le joint de porte et le refroidir pour le restaurer (ou soufflez dessus avec un séchoir électrique ou utilisez une serviette chaude pour le chauffer).
Débordement du bac à eau.	■ Il y a trop d'aliments dans le compartiment ou les aliments stockés contiennent trop d'eau, ce qui entraîne un dégivrage trop important. ■ Les portes ne sont pas correctement fermées, ce qui entraîne un givrage dû à l'entrée d'air et une augmentation de l'eau due au dégivrage.
Hábitat chaud.	■ Dissipation de la chaleur du condenseur intégré via le boîtier, ce qui est normal. ■ Lorsque le boîtier devient chaud en raison d'une température ambiante élevée. ■ Stockage d'une trop grande quantité de nourriture ou de l'arrêt du compresseur. ■ Assurez une bonne ventilation pour faciliter la dissipation de la chaleur.
Condensation en surface.	■ La condensation sur la surface extérieure et les joints de la porte du réfrigérateur est normale lorsque l'humidité ambiante est trop élevée. Il suffit d'essuyer le condensat avec une serviette propre.
Bruits anormaux.	■ Bourdonnement : Le compresseur peut produire des bourdonnements pendant son fonctionnement, et ceux-ci sont particulièrement forts au démarrage ou à l'arrêt. Ce phénomène est normal. ■ Craquements : Le fluide frigorigène qui circule à l'intérieur de l'appareil peut produire des craquements, ce qui est normal.
La machine à glaçons ne produit pas de glaçon.	■ Après avoir installé le conduit d'eau et avoir démarré le réfrigérateur, il faut attendre 12h pour la production de glaçons. ■ Veuillez démarrer la fonction de fabrication de glaçons (voir les instructions). ■ Vérifiez que la pression de l'eau soit de 30-100 psi (2 - 6.9 Bar) et que les raccords soient effectués correctement. ■ Vérifiez si la valve d'alimentation est ouverte ou si le tuyau est plié. ■ Vérifiez si le bac à glaçons est installé.

Conseils de dépannage... Avant d'appeler le service.

Problème	**Cause possible / Ce qu'il faut faire**
Aucun glaçon ne sort.	■ Vérifiez s'il y a des glaçons dans le bac à glaçons. ■ Vérifiez si la glace a fondue et est collée. Si vous n'allez pas utiliser de glaçons pendant un long moment, videz le bac à glaçons et éteignez la machine à glaçons. ■ Vérifiez si la conduite d'eau est raccordée normalement, si le robinet d'alimentation en eau est ouvert et si la machine à glaçons fonctionne correctement. ■ La fonction d'évacuation de la glace ne peut être utilisée que lorsque la porte du réfrigérateur est fermée. ■ Vérifiez si le bac à glaçons est installé.
L'eau ne sort pas.	■ Vérifiez si la conduite d'eau est raccordée normalement, si la vanne d'alimentation en eau est ouverte et si la conduite d'eau n'est pas pliée. ■ Le filtre ou le bouchon anti-poussière doit être installé avant de pouvoir évacuer l'eau. ■ Vérifiez si le filtre ou le bouchon anti-poussière est bien installé.
La vitesse d'évacuation de l'eau l'eau est lente.	■ Vérifiez si la pression de l'eau est de 30-100 psi (2 - 6.9 Bar). ■ Veuillez changer le filtre.
Des gouttes s'écoulent du distributeur.	■ Il est normal que quelques gouttes d'eau s'écoulent du distributeur d'eau. Toutefois, si l'eau continue de couler, veuillez vérifier le raccordement de la ligne d'eau.
L'eau à un mauvais goût.	■ Si le réfrigérateur n'est pas utilisé pendant quatre jours, videz au moins un gallon (3.8L) d'eau. ■ Changer les filtres régulièrement.

Tableau des classes climatiques

Class	Plage de température ambiante
SN (Subnormal)	+10°C à +32°C
N (Normal)	+16°C à +32°C
ST (Subtropicale)	+16°C à +38°C
T (Tropicale)	+16°C à +43°C

Notes

Please place in envelope and mail to:
Veuillez mettre dans une enveloppe et envoyez à:

OWNERSHIP REGISTRATION
P.O. BOX 1780
MISSISSAUGA, ONTARIO
L4Y 4G1

(FOR CANADIAN CONSUMERS ONLY -
POUR RÉSIDENTS CANADIENS SEULEMENT)

For Canadian Customers

Pour les Consommateurs Canadiens

CUT ALONG THIS LINE AND RETURN CARD - THANKS
DÉCOUPEZ ICI ET ENVOYEZ LA FICHE - MERCI

OWNERSHIP REGISTRATION CERTIFICATE – FICHE D'INSCRIPTION DU PROPRIÉTAIRE

Please register your product to enable us to contact you in the remote event a safety notice is issued for this product and to allow for efficient communication under the terms of your warranty, should the need arise.

Veuillez enregistrer votre produit afin de nous permettre de communiquer avec vous si jamais un avis de sécurité concernant ce produit était émis et de communiquer facilement avec vous en vertu de votre garantie, si le besoin s'en fait sentir.

REGISTER ON-LINE: **www.geappliances.ca**
ENREGISTREMENT SUR INTERNET À : **www.electromenagersge.ca**

MAIL TO: **P.O. BOX 1780, MISSISSAUGA**
POSTER À : **ONTARIO, L4Y 4G1**

☐ MR. / M ☐ MRS. / MME. ☐ MISS/MLLE. ☐ MS.

FIRST NAME / PRÉNOM

LAST NAME / NOM

STREET NO / Nº RUE

STREET NAME / RUE

APT.NO/APP./RR#

CITY / VILLE

PROVINCE

POSTAL CODE POSTAL

AREA CODE/IND. RÉG.

TELEPHONE/TÉLÉPHONE

E-MAIL/COURRIEL

DID YOU PURCHASE A SERVICE CONTRACT FOR THIS APPLIANCE? YES/OUI ☐
AVEZ-VOUS ACHETÉ UN CONTRAT DE SERVICE POUR CET APPAREIL? NO/NON ☐

IF YES/SI OUI : EXPIRATION Y/A M D/J

NAME OF SELLING DEALER / NOM DU MARCHAND

MODEL / MODÈLE

INSTALLATION DATE / DATE D'INSTALLATION Y/A M D/J

CORRESPONDENCE ☐ ENGLISH
CORRESPONDANCE ☐ FRANÇAIS

SERIAL / SÉRIE

☐ I do not wish to receive any promotional offers regarding this product.
Je ne désire pas recevoir d'offres promotionnelles concernant ce produit.

Garantie

Tous les services de garantie sont fournis par nos centres de service d'usine ou par un technicien autorisé Customer Care®. Pou r planifier le service, communiquez avec nous au 1.800.561.3344. Veuillez avoir le numéro de série et le numéro de modèle à portée de main lorsque vous appelez le service après-vente.

Période de garantie :	Mabe remplacera :
Un an à compter de la date d'achat d'origine	Toute pièce défectueuse du réfrigérateur en raison d'un vice de matériau ou de fabrication. Au cours de cette garantie limitée d'un an, Mabe fournira également, sans frais, toute la main-d'œuvre pour le remplacement à domicile de la pièce défectueuse.

Ce qui n'est pas couvert :

- Toute visite à votre domicile pour vous expliquer le fonctionnement de l'appareil.
- L'installation, la livraison ou l'entretien inadéquats.
- Toute défectuosité du produit attribuable à une utilisation abusive ou inadéquate, s'il a été utilisé à toute autre fin que celle pour laquelle il a été conçu, ou s'il a été utilisé à des fins commerciales.
- Perte de nourriture due à la détérioration.
- Tout dommage causé après la livraison.
- Le remplacement des fusibles ou le réenclenchement des disjoncteurs de votre domicile.
- Tout dommage au produit attribuable à un accident, un incendie, une inondation ou une catastrophe naturelle.
- Tout dommage accessoire ou indirect, causé par des défaillances possibles de l'appareil.
- Tout produit auquel il n'est pas possible d'accéder pour effectuer les réparations nécessaires.

Agrafez votre facture ici. Une preuve de la date d'achat d'origine est nécessaire à l'obtention de services de réparation en vertu de la présente garantie.

EXCLUSION DES GARANTIES IMPLICITES

Vôtre seul et unique recours est de faire réparer le produit dans le cadre de cette garantie limitée. Toutes garanties implicit es, dont celles de qualité marchande ou d'aptitude du produit pour une application particulière, sont limitées à un an ou à la période la plus courte autorisée par la loi.

Cette garantie est offerte à l'acheteur initial, ainsi qu'à tout propriétaire subséquent d'un produit acheté au Canada en vue d 'une utilisation domestique au Canada. Si le produit se situe dans une zone où un réparateur Mabe n'est pas disponible, vous devrez peut-être assumer les frais de déplacement de celui-ci ou apporter le produit à un atelier de réparation agréé Mabe.

Au Canada (incluant la province de Québec) :

Cette garantie limitée s'étend à l'acheteur initial et à tous les propriétaires ultérieurs pour les produits achetés au Canada, y compris au Québec, et qui sont destinés à un usage domestique au Canada, y compris au Québec. Toutefois, si le produit se trouve dans une région où un réparateur agréé GE Appliances n'est pas disponible, vous pourriez être tenu de payer des frais de déplacement ou de vous rendre dans un centre de service agréé GE Appliances.

Certains territoires, comme le Québec, interdisent l'exclusion ou la restriction des dommages collatéraux ou indirects. Cette garantie limitée vous confère des droits légaux spécifiques ; vous pouvez également bénéficier d'autres droits qui varient d'une province à l'autre, y compris au Québec. Pour en savoir plus sur vos droits légaux, adressez-vous à votre bureau régional ou provincial de protection des consommateurs.

À l'intention des consommateurs québécois uniquement - Avis sur la garantie de disponibilité des pièces de rechange, des services de réparation et des renseignements nécessaires à la réparation ou à l'entretien (art. 39 de la Loi sur la protection du consommateur):

Veuillez noter que MC Commercial Inc. (« MC Commercial ») ne garantit pas, au sens de l'article 39 de la Loi sur la protection du consommateur, RLRQ, c. P -40.1, et des articles 79.18 à 79.20 du Règlement d'application de la Loi sur la protection du consommateur, RLRQ, c. P -40.1, r. 3, la disponibilité des pièces de rechange, des services de réparation ou des renseignements nécessaires à l'entretien ou à la réparation des biens fabriqués, importés, annoncés ou vendus par MC Commercial.

Veuillez noter que MC Commercial Inc. continue d'offrir la garantie limitée du fabricant, telle qu'énoncée dans le manuel du propriétaire ou le guide rapide. Cette garantie limitée diffère de la garantie légale de disponibilité énoncée à l'article 39 de la Loi sur la protection du consommateur.

Garant : MC Commercial Inc., Burlington, ON, L7L 6B2

Service à la clientèle

Site web

Vous avez une question ou vous avez besoin d'aide pour votre appareil électroménager? Visitez notre site Web consacré aux appareils électroménagers GE, et ce 24 heures par jour, tous les jours de l'année! Pour des raisons de commodité et pour accélérer le service, vous pouvez maintenant télécharger les manuels du propriétaire, commander des pièces et même programmer les visites de service en ligne. Au Canada: www.GEAppliances.ca

Demande de service

Un service de réparation expert se trouve à quelques pas de chez vous. Visitez notre site et programmez, à votre convenance, une visite de service à n'importe quel jour de l'année! Ou composez le 1.800.561.3344 durant les heures normales de bureau.

Prolongation de garantie

Veuillez consulter votre annuaire pour trouver un fournisseur de garantie prolongée local.

Pièces et accessoires

Veuillez consulter votre annuaire pour trouver un distributeur local de pièces GE. Autrement, visitez notre site web ou appelez-nous au 1.800.661.1616

Communiquez avec nous

Si vous n'êtes pas satisfait du service après-vente de GE, communiquez avec nous sur notre site Web en fournissant tous les détails et votre numéro de téléphone, ou écrivez à : Directeur, relations au consommateur, MC COMMERCIAL Inc. | 1100 Burloak Dr, Suite 601 | Burlington, ON L7L 6B2

Enregistrez votre électroménager

Enregistrez votre nouvel appareil en ligne au moment qui vous convient le mieux! L'enregistrement de votre produit dans les délais prescrits permet une meilleure communication et un service rapide, selon les modalités de votre garantie, si besoin est. Vous pouvez également envoyer par courrier la carte d'enregistrement pré-imprimée qui se trouve dans l'emballage de votre appareil.

moffat

MoffatAppliances.ca

REFRIGERADOR

con congelador inferior

MANUAL DE USUARIO
E INSTALACIÓN

MYE22HYPKFS

INFORMACIÓN DE SEGURIDAD 2

USANDO EL REFRIGERADOR .. 6

Ubicación del aparato 6
Inicio de la operación 7
Partes y características 8
Panel de controles 9
Selección de modo 11
Dispensando agua fría y hielo 13

CUIDADO Y LIMPIEZA 14

Limpieza general 14
Deshielo 16

INSTRUCCIONES DE INSTALACIÓN 17

Patas de nivelación 17
Nivele las puertas 17
Procedimiento de instalación 18
Instalación del filtro 19
Línea de agua 20

SOLUCIÓN DE PROBLEMAS ... 22

GARANTÍA 27

AYUDA AL CONSUMIDOR 28

Anote aquí los números de modelo y serie:

Modelo _____

Serie _____

Moffat es una marca registrada de General Electric Company. Fabricada bajo licencia comercial.

INSTRUCCIONES IMPORTANTES DE SEGURIDAD

LEA TODAS LAS INSTRUCCIONES ANTES DE USAR EL APARATO



ADVERTENCIA: RIESGO DE INCENDIO/MATERIALES INFLAMABLES

⚠ ADVERTENCIA

- Este aparato está destinado a ser utilizado en aplicaciones domésticas y similares, como áreas de cocina para personal en tiendas, oficinas y otros entornos de trabajo; casas de campo y por clientes en hoteles, moteles y otros entornos de tipo residencial; entornos de tipo cama y desayuno; degustaciones y aplicaciones similares no relacionadas con la venta al por menor.
- Este aparato no está destinado para ser utilizado por personas (incluyendo niños) con capacidades físicas, sensoriales o mentales reducidas, o con falta de experiencia y conocimientos, a menos que hayan recibido supervisión o instrucciones sobre el uso del aparato por parte de una persona responsable de su seguridad.
- Si el cordón de alimentación es dañado, éste debe sustituirse por el fabricante, por su agente de servicio autorizado o por personal calificado con el fin de evitar un peligro.
- No almacene en este aparato substancias explosivas como latas de aerosol con propelente inflamable.
- El aparato debe ser desenchufado después de su operación y antes de realizar trabajos de mantenimiento en él.
- Mantenga las aberturas de ventilación, en el recinto del aparato o en la estructura incorporada, libres de obstrucciones.
- No utilice dispositivos mecánicos u otros medios para acelerar el proceso de deshielo, que no sean los recomendados por el fabricante.
- No dañe el circuito refrigerante.
- No utilice aparatos eléctricos dentro de los compartimentos de almacenamiento de alimentos del aparato, a menos que sean del tipo recomendado por el fabricante.
- Asegúrese de deshacerse de este refrigerador de acuerdo con las normas locales, ya que utiliza gases y refrigerante inflamables.
- Al instalar el aparato, asegúrese de que el cordón de alimentación no quede atrapado ni se dañe.
- No coloque contactos eléctricos portátiles ni fuentes de alimentación portátiles por la parte trasera del aparato.
- No utilice cordones eléctricos de extensión ni adaptadores (de dos patas) sin conexión a tierra.
- Riesgo de que los niños queden atrapados. Antes de deshacerse de su refrigerador o congelador viejo:

  - Remueva las puertas.

  - Deje los anaqueles en su lugar para que los niños no puedan ingresar fácilmente al interior.
- El refrigerador debe estar desconectado de la fuente de alimentación antes de intentar instalar accesorios.
- El refrigerante y el material espumante de ciclopentano utilizados para el aparato son inflamables. Por lo tanto, para deshacerse del aparato éste debe mantenerse alejado de toda fuente de fuego y debe ser recuperado por una empresa de recuperación especial con la calificación correspondiente, en lugar de ser eliminado por combustión, a fin de evitar daños al medio ambiente o cualquier otro daño.
- Los niños deben ser supervisados para asegurarse de que no jueguen con el aparato.
- Para la norma EN: Este aparato puede ser utilizado por niños de 8 años de edad en adelante y por personas con capacidades físicas, sensoriales o mentales reducidas o con falta de experiencia y conocimientos, siempre que se les haya supervisado o instruido sobre el funcionamiento del aparato de forma segura y que comprendan los peligros que conlleva. Los niños no deben jugar con el aparato. Los trabajos de limpieza y mantenimiento no deben ser realizados por niños sin supervisión. Los niños de 3 a 8 años pueden cargar y descargar el refrigerador.
- Para evitar la contaminación de alimentos, observe las siguientes instrucciones:
- Dejar la puerta abierta durante periodos largos de tiempo puede provocar un aumento significativo de la temperatura en los compartimentos del aparato.
- Limpie regularmente las superficies que puedan entrar en contacto con los alimentos y los sistemas de desagüe accesibles.
- Limpie los depósitos de agua si no se han utilizado por 48 horas; enjuague el sistema de agua conectado a un suministro de agua si no se ha extraído agua durante 5 días. (Nota 1).
- Almacene la carne roja y pescado crudos en recipientes adecuados en el refrigerador, de manera que no estén en contacto con otros alimentos ni goteen sobre ellos.
- Los compartimentos de alimentos congelados de dos estrellas (**) son adecuados para almacenar alimentos precongelados, guardar o preparar helados y para hacer cubos de hielo. Nota 2.
- Los compartimentos de una (*), dos (**) y tres estrellas (***) no son adecuados para congelar alimentos frescos.
- Si el aparato refrigerador se deja vacío durante mucho tiempo, apáguelo, descongélelo, límpielo, séquelo y deje las puertas abiertas para evitar que se forme moho dentro del aparato.
- **Notas 1, 2 y 3:** Confirme si estas notas son aplicables según la clasificación de los compartimentos de su producto.

ESTE MANUAL CONTIENE INFORMACIÓN IMPORTANTE DE SEGURIDAD QUE DEBE SER OBSERVADA POR LOS USUARIOS.

INSTRUCCIONES IMPORTANTES DE SEGURIDAD

LEA TODAS LAS INSTRUCCIONES ANTES DE USAR EL APARATO

⚠ ADVERTENCIA **PARA EVITAR UN PELIGRO DEBIDO A LA INESTABILIDAD DEL APARATO, ÉSTE DEBE FIJARSE DE ACUERDO CON LAS INSTRUCCIONES.**

Para evitar que los niños queden atrapados, manténgalo fuera del alcance de los niños y no en las proximidades del aparato. (En modelos equipados con cerraduras).

⚠ ADVERTENCIA **CONECTE EL APARATO A UN SUMINISTRO DE AGUA POTABLE EXCLUSIVAMENTE. (EN MODELOS EQUIPADOS CON FÁBRICA DE HIELOS).**

Presión de agua de entrada mínima/máxima, 30/100 PSIG.

⚠ ADVERTENCIA SUMINISTRO DE ENERGÍA

- Para desconectar el refrigerador, no tire del cordón de alimentación, tome firmemente el enchufe y tire de él para desconectarlo del contacto eléctrico.
- Para garantizar una operación segura, no dañe el cordón de alimentación ni lo utilice si está dañado o desgastado.

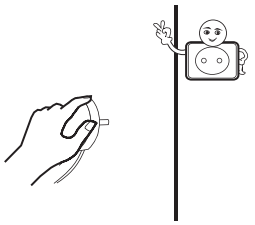

- Utilice una toma de corriente dedicada que no se comparta con otros aparatos eléctricos. El enchufe debe estar firmemente en contacto con el contacto eléctrico, de lo contrario esto podría resultar un incendio.
- Asegúrese de que el electrodo de conexión a tierra de la toma de corriente esté equipado con una línea de conexión a tierra confiable.



- En caso de una fuga de gas u otros gases inflamables, cierre la válvula del gas que se fuga y abra puertas y ventanas. No desenchufe el refrigerador ni otros aparatos eléctricos, ya que una chispa puede provocar un incendio.

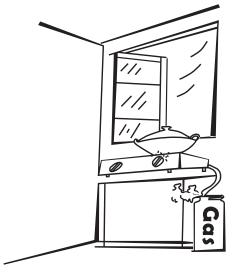

- No opere aparatos eléctricos sobre el refrigerador, a menos que sean del tipo recomendado por el fabricante.

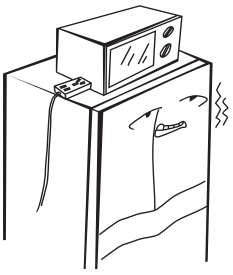

⚠ ADVERTENCIA OPERACIÓN

- No desarme el refrigerador, ni dañe el circuito de refrigeración; el mantenimiento del aparato debe ser realizado por un especialista.
- Un cordón de alimentación dañado debe ser reemplazado por el fabricante o por su área de mantenimiento para evitar peligros.

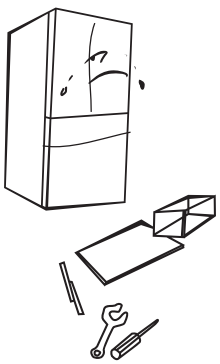

- Los claros entre las puertas del refrigerador y entre las puertas y el cuerpo del refrigerador son necesariamente pequeños. No coloque sus manos en estas áreas para evitar pellizcarse un dedo. Tenga cuidado al cerrar la puerta del refrigerador para evitar la caída de artículos.

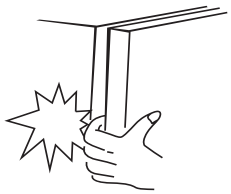

- No coloque alimentos o contenedores de alimentos con las manos mojadas en el compartimento del congelador cuando el refrigerador esté trabajando, especialmente contenedores metálicos, para evitar quemaduras debido a las temperaturas muy bajas.

INSTRUCCIONES IMPORTANTES DE SEGURIDAD

LEA TODAS LAS INSTRUCCIONES ANTES DE USAR EL APARATO

⚠ ADVERTENCIA OPERACIÓN

- No permita que los niños se metan al refrigerador o se suban a él; de lo contrario, podrían asfixiarse o caer causándose heridas.



- No coloque objetos pesados encima del refrigerador, ya que un objeto puede caer al cerrar o abrir la puerta y provocar lesiones.
- Desenchufe el aparato en caso de un apagón y antes de llevar a cabo trabajos de limpieza. No conecte el aparato al suministro de energía antes de cinco minutos para evitar daños al compresor debido a arranques sucesivos.

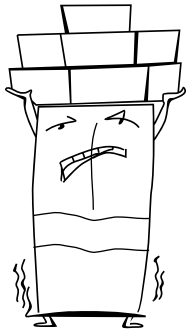

⚠ ADVERTENCIA COLOCACIÓN DE ARTÍCULOS

- No coloque artículos inflamables, explosivos, volátiles o altamente corrosivos dentro del refrigerador para evitar daños al producto o un incendio.
- No coloque artículos inflamables cerca del refrigerador para evitar un incendio.

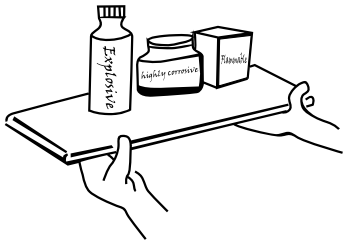

- No almacene cerveza, bebidas u otros fluidos contenidos en botellas o en contenedores cerrados en el compartimiento del congelador, de lo contrario las botellas o contenedores cerrados pueden explotar debido a congelación resultando en daños.

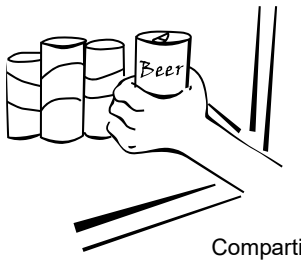

Compartimiento del congelador

- El refrigerador está destinado para un uso doméstico, como el almacenamiento de alimentos; no debe utilizarse con otros fines, como el almacenamiento de sangre, medicamentos o productos biológicos, etc.

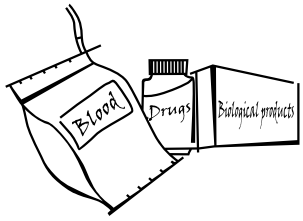

INSTRUCCIONES IMPORTANTES DE SEGURIDAD

LEA TODAS LAS INSTRUCCIONES ANTES DE USAR EL APARATO

⚠ ADVERTENCIA ENERGÍA

- Los aparatos de refrigeración podrían no funcionar de manera consistente (descongelado del contenido o la temperatura elevándose en el compartimento del congelador) cuando se ajustan durante un periodo de tiempo prolongado por debajo del extremo frío del rango de temperaturas para el que está diseñado el aparato de refrigeración.
- Las bebidas carbonatadas no deben almacenarse en el compartimento del congelador ni en compartimientos o gabinetes de baja temperatura. Algunos productos, como cubos de hielo, no deben consumirse demasiado fríos.
- No exceda los tiempos de almacenamiento recomendados por el fabricante de los alimentos y, en particular, de los alimentos ultracongelados comercialmente en el compartimento del congelador.
- Tome las precauciones necesarias para evitar un aumento indebido de la temperatura de los alimentos congelados durante el deshielo del aparato, como por ejemplo envolver los alimentos congelados en varias capas de papel de periódico.
- Un aumento accidental de la temperatura de los alimentos congelados durante el deshielo manual, el mantenimiento o la limpieza acortará su vida útil.
- En el caso de puertas equipadas con cerraduras y llaves, éstas deben mantenerse fuera del alcance de los niños y no en las proximidades del refrigerador, para evitar que los niños pudieran quedar encerrados en el interior.

Consejos para ahorrar energía

- El refrigerador debe instalarse en el área más fresca de la habitación, lejos de aparatos que producen calor o ductos de calefacción, y fuera del alcance de la luz directa del sol.
- Permita que los alimentos calientes se enfríen hasta temperatura ambiente antes de introducirlos en el aparato. La sobrecarga del refrigerador obliga al compresor a trabajar durante más tiempo. Los alimentos que se congelan demasiado lentamente pueden perder calidad o estropearse.
- Asegúrese de envolver los alimentos apropiadamente y de secar los contenedores de alimentos antes de colocarlos en el aparato. De esta forma se reduce la acumulación de escarcha en el interior del aparato.
- Los recipientes de almacenamiento del aparato no deben forrarse con papel aluminio, papel encerado o toallas de papel. Los revestimientos interfieren con la circulación del aire frío, haciendo que el aparato sea menos eficiente.
- Organice y etiquete los alimentos para reducir las aperturas de las puertas y las búsquedas prolongadas. Saque todos los artículos que necesite de una sola vez y cierre la puerta lo antes posible.

⚠ ADVERTENCIA DESHACIÉNDOSE DEL APARATO

- El refrigerante y el material espumante de ciclopentano utilizados para el refrigerador son inflamables. Por lo tanto, al deshacerse del refrigerador y para evitar daños al medio ambiente o cualquier otro daño, debe mantenerse el aparato alejado de toda fuente de fuego y debe ser recuperado por una empresa especial de recuperación que posea las calificaciones apropiadas, que no sea desechado por combustión.
- Para deshacerse del refrigerador, retire las puertas, los empaques de las puertas y los anaqueles; coloque las puertas y los anaqueles en un lugar adecuado, para evitar que los niños queden atrapados dentro del aparato.

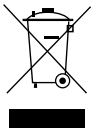

Eliminación correcta de este producto:

Esta marca indica que este producto no debe desecharse junto con otros residuos domésticos en toda la U.E. Para evitar posibles daños al medio ambiente o a la salud humana por residuos incontrolados, recíclelo responsablemente para promover la reutilización sostenible de los recursos materiales.

Para regresar su aparato usado, utilice los sistemas de devolución y recogida o contace al minorista donde compró el producto. Ellos pueden llevarse este producto para reciclarlo de forma segura para el medio ambiente.

CONSERVE ESTAS INSTRUCCIONES

Usando el refrigerador

Ubicación del aparato

- Mantenga el refrigerador en posición vertical para evitar vibraciones durante su transporte. Evite inclinar el aparato más de 45 grados durante su manejo.
- Al mover el refrigerador, evite que la puerta o la tapa superior sufran un esfuerzo excesivo, ya que, además, pueden deformarse.
- Antes de ponerlo en funcionamiento, retire todos los materiales de embalaje, incluidas las almohadillas de espuma del fondo y la cinta adhesiva del interior del aparato; remueva la película protectora de las puertas y del cuerpo del refrigerador.

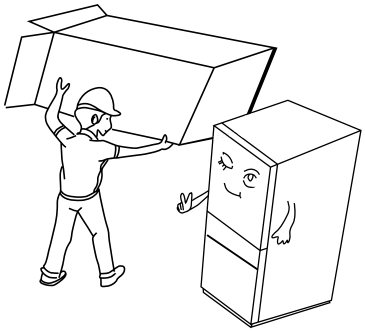

- Mantenga el aparato alejado del calor y de la luz directa del sol. No coloque el refrigerador en lugares húmedos o con agua para prevenir la oxidación o la reducción del efecto aislante.

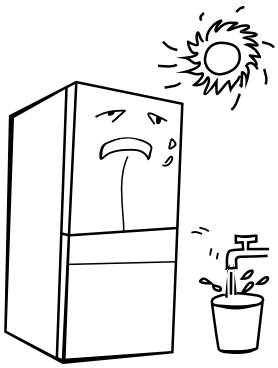

- El refrigerador debe colocarse en un lugar interior bien ventilado; el piso debe ser plano y resistente (gire a la izquierda o a la derecha para ajustar las ruedas de nivelación si es inestable).

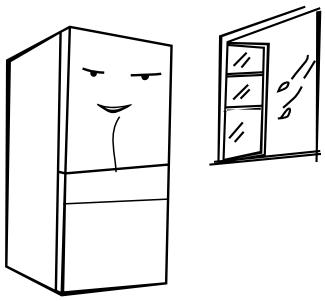

- El espacio libre por la parte superior del refrigerador debe ser de 30 cm mínimo. Coloque el refrigerador contra una pared con un espacio libre de más de 10 cm para facilitar la disipación del calor.

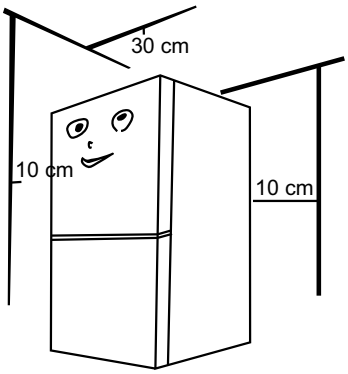

Precauciones antes de la instalación

Antes de instalar o ajustar los accesorios, asegúrese de que el refrigerador esté desconectado del suministro de energía.

Deben tomarse precauciones para evitar que la caída de las jaladeras cause daños personales.

Usando el refrigerador

Inicio de la operación

- Antes del arranque inicial, mantenga el refrigerador en reposo por dos horas antes de conectarlo al suministro de energía.
- Antes de introducir alimentos frescos o congelados, permita que el refrigerador trabaje por 2 o 3 horas, o por más de 4 horas durante el verano cuando la temperatura ambiental es alta.
- Deje espacio suficiente para la apertura conveniente de puertas y cajones.

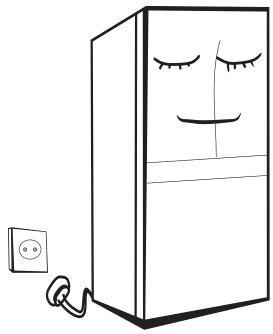

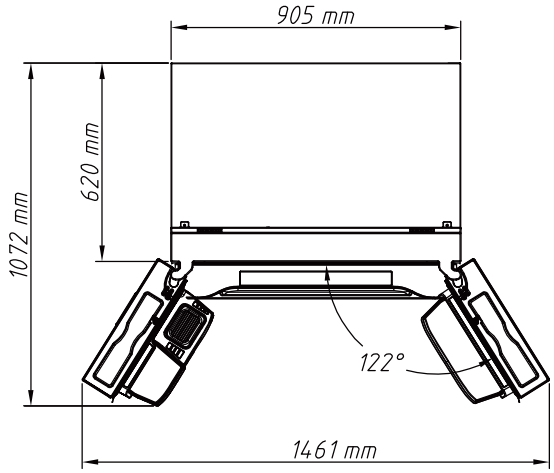

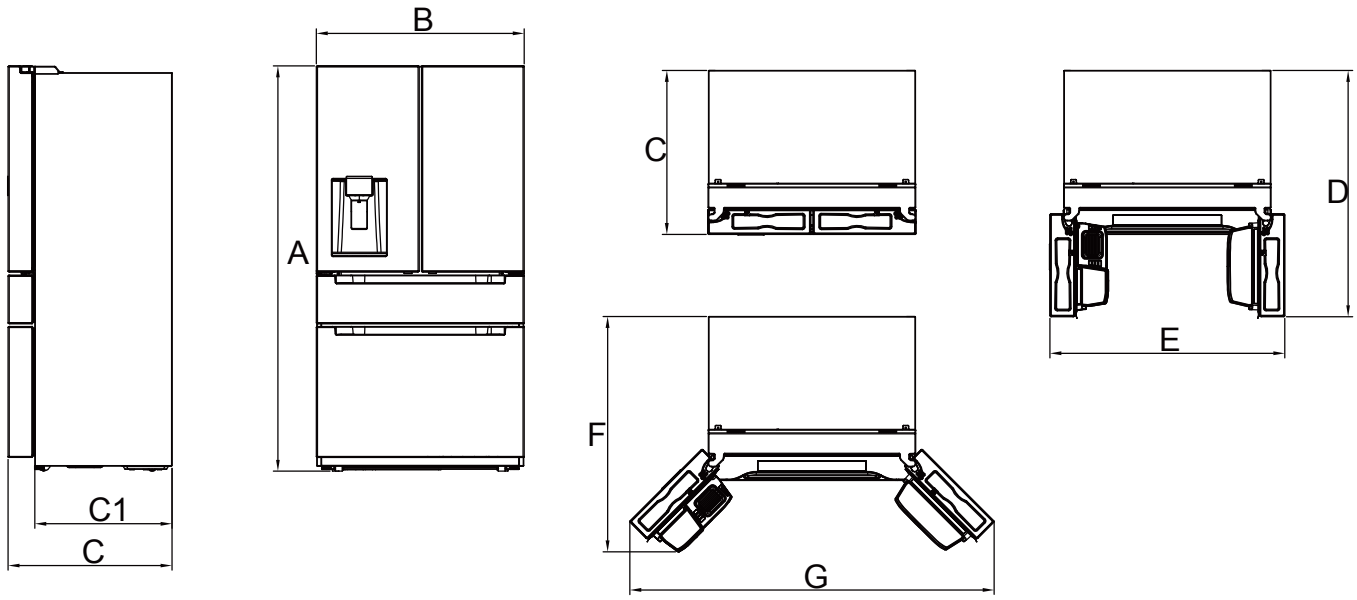

	CÓDIGO	TAMAÑO (pulgadas)	TAMAÑO (mm)
Alto	A	69.8	1772.7
Ancho	B	35.8	910
Profundidad sin puertas	C1	24.4	620
Profundidad	C	29.0	737
Profundidad con la puerta abierta 90°	D	43.2	1096.5
Ancho con la puerta abierta 90°	E	44.3	1027
Profundidad con la puerta abierta 122°	F	42.2	1072
Ancho con la puerta abierta 122°	G	60.0	1461

Usando el refrigerador

Partes y características

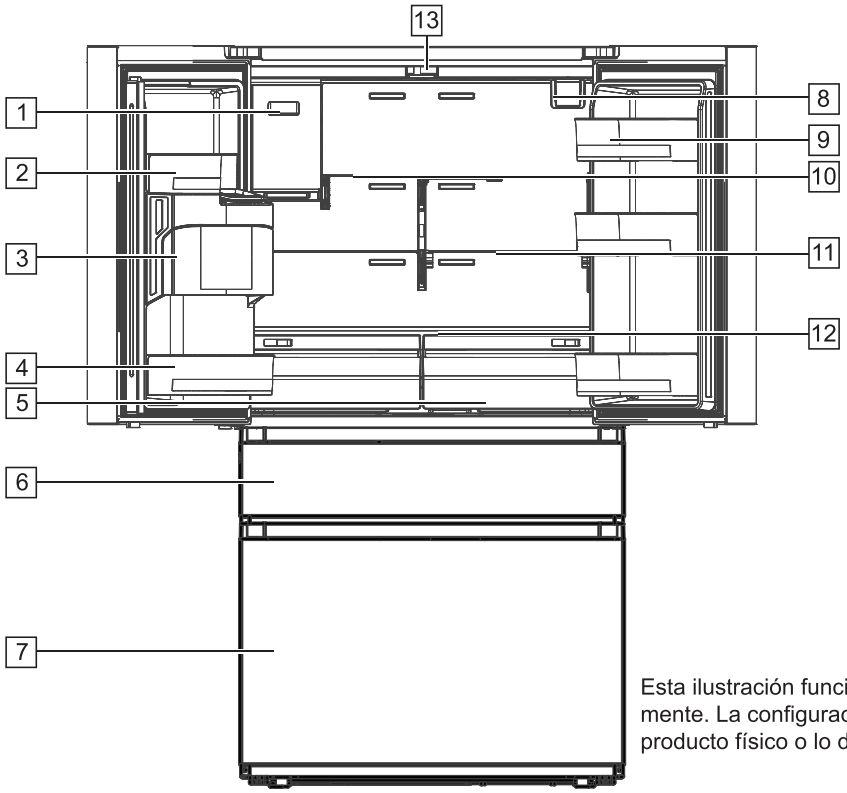

Esta ilustración funciona como referencia solamente. La configuración actual depende del producto físico o lo declarado por el distribuidor.

1. Fábrica de hielos
2. Anaquel de puerta
3. Caja de volteo
4. Anaquel de puerta
5. Dos cajas para vegetales
6. Cajón Flex
7. Cajón congelador
8. Filtro
9. Anaquel de puerta
10. Anaquel
11. Anaquel
12. Anaquel
13 Iluminación LED

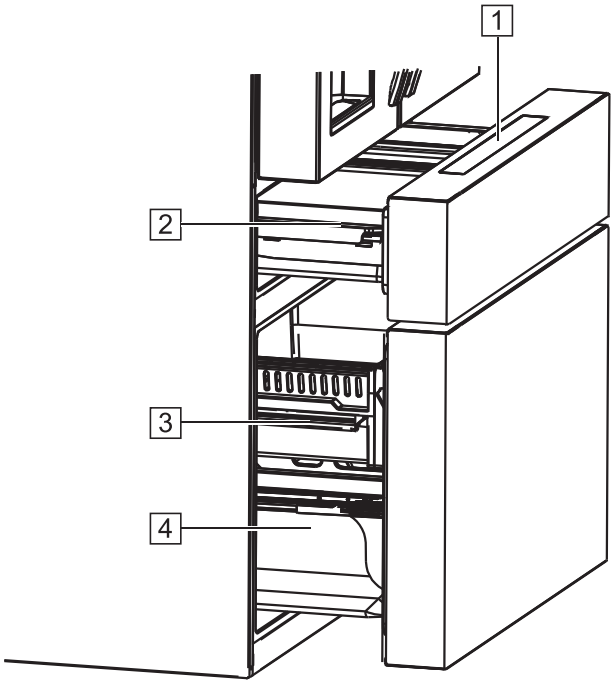

1. Pantalla
2. Cajón Flex
3. Cajón congelador superior
4. Cajón congelador inferior

Esta ilustración funciona como referencia solamente. La configuración actual depende del producto físico o lo declarado por el distribuidor.

Usando el refrigerador

Compartimiento de alimentos frescos

- El compartimiento de alimentos frescos es adecuado para el almacenamiento de una variedad de frutas, vegetales, bebidas y otros alimentos que se van a consumir a corto plazo.
- Los alimentos ya cocinados pueden colocarse en el compartimiento del refrigerador hasta que se hayan enfriado a temperatura ambiente.
- Se recomienda sellar los alimentos antes de colocarlos en el refrigerador.
- Los anaqueles de cristal pueden ajustarse hacia arriba o hacia abajo para obtener una cantidad razonable de espacio de almacenamiento y facilitar su uso.

Compartimento del congelador

- El compartimento del congelador puede mantener los alimentos frescos durante mucho tiempo y se utiliza principalmente para almacenar alimentos congelados y hacer cubos de hielo.
- El compartimento del congelador es adecuado para almacenar carne roja, pescado, bolas de arroz y otros alimentos que no se vayan a consumir a corto plazo.
- Es preferible dividir los trozos de carne en piezas pequeñas para su rápida congelación y fácil acceso.
- Los alimentos deben consumirse dentro del tiempo indicado en el empaque.

Cajón Flex (temperatura variable)

- La temperatura del cajón flexible puede ajustarse en -1 °C/30 °F, 1 °C /34 °F, 3 °C /37 °F y 5 °C /4 °F. Se puede seleccionar la temperatura adecuada según los diferentes alimentos.
- Cuando la temperatura del cajón Flex se ajusta a - 1 °C /30 °F, es adecuado para almacenar carne roja.
- Cuando la temperatura del cajón Flex se ajusta a 1 °C /34 °F, es adecuado para almacenar bebidas.
- Cuando la temperatura del cajón Flex se ajusta a 3 °C / 37 °F, es adecuado para almacenar alimentos cocinados.
- Cuando la temperatura del cajón Flex se ajusta a 5 °C / 41 °F, es adecuado para almacenar vino.

Panel de controles

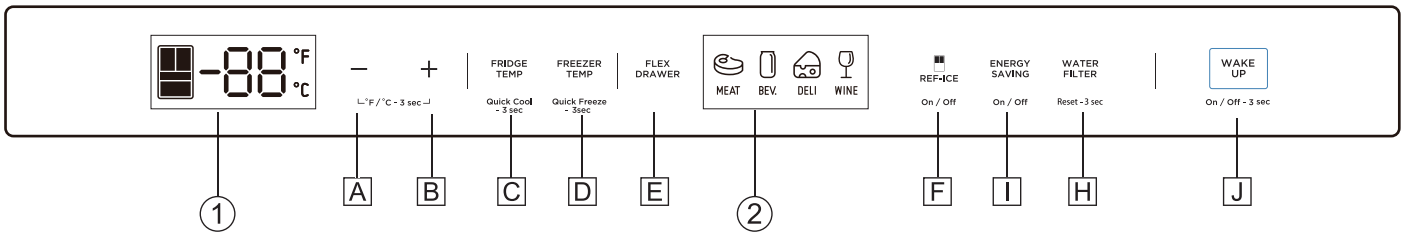

Esta ilustración funciona como referencia solamente. La configuración actual depende del producto físico o lo declarado por el distribuidor.

Pantallas

1. Pantalla de temperatura de zona.
2. Cambio de temperatura.

Botones de operación

A. Botón disminuir temperatura
B. Botón incrementar temperatura
C. Botón temperatura de refrigerador
D. Botón temperatura de congelador
E. Botón de modo del Cajón FLEX
F. Botón de fábrica de hielos
H. Botón filtro de agua
I. Botón Ahorro de Energía
J. Botón Bloquear/Desbloquear

Usando el refrigerador

Display

① **Pantalla de control principal (ubicada en el cajón)**

Cuando se enciende por primera vez, los iconos estarán semibrillantes, mostrados por completo y se desplazan de izquierda a derecha. A continuación, los iconos estarán totalmente iluminados durante 3 segundos. Al mismo tiempo, suena la campana de puesta en marcha y entonces, la pantalla entra a la operación normal. Cuando el refrigerador se energiza por primera vez, la temperatura del refrigerador, del congelador y del cajón flexible se ajusta a 39°F, 0°F y 37°F respectivamente.

Bajo condiciones normales, si no se abre la puerta ni se presiona ningún botón dentro de un periodo de tiempo de 30 segundos, la pantalla se bloquea y se apaga después de 30 segundos en estado de bloqueo. Cuando la pantalla está apagada, ésta se enciende al presionar cualquier botón.

② **Pantalla de distribución y control**

Cuando el refrigerador se energiza por primera vez, la pantalla y el control de distribución se encienden por 3 segundos y después entran a la operación normal. La función de dispensado de agua es la opción preconfigurada cuando el refrigerador se energiza por primera vez.

Bloqueo y desbloqueo

En el estado de desbloqueo, mantenga presionado el botón de bloqueo por 3 segundos para ingresar al estado de bloqueo, el zumbador de bloqueo emite un pitido.

En el estado de bloqueo, mantenga presionado el botón de bloqueo por 3 segundos para desbloquear. El zumbador emite un pitido.

Si no se presiona ningún botón después de 30 segundos, la pantalla pasa automáticamente al estado de bloqueo.

Seleccione la temperatura para el compartimiento de alimentos frescos

Presione el botón del refrigerador para seleccionar la zona de temperatura del refrigerador. Entonces presione los botones de regulación de temperatura "-" y "+" para seleccionar la temperatura del compartimento de alimentos frescos. Al presionar el botón "-" una vez, la temperatura disminuye en 1°C/1°F. Una vez que la temperatura alcanza 1°C/34°F, el botón "-" no será válido, independientemente de cómo se presione.

Si se presiona una sola vez el botón "+", la temperatura aumenta en 1°C/1°F. Una vez que la temperatura alcanza los 7°C/44°F, el botón "-" no será válido, independientemente de cómo se presione.

El rango de temperatura para el compartimiento del refrigerador es de 1°C (34°F) ~ 7°C (44°F). El ajuste tendrá efecto después del bloqueo.

Seleccione la temperatura para el cajón Flex

Presione el botón del cajón FLEX para seleccionar la temperatura de la zona. Presione de nuevo el botón de cambio de temperatura para ajustar la temperatura del cajón FLEX.

Al presionar el botón de cambio de temperatura una sola vez, la temperatura aumenta 1 posición, cuando la temperatura alcanza la posición VINO (WINE) (4ª posición), presione de nuevo el botón de cambio de temperatura, la temperatura regresa a la posición CARNE (MEAT) (1ª posición).

Las posiciones de temperatura correspondientes a cada marcha son CARNE (MEAT) -1°C (30°F), BEBIDAS (BEV) 1°C (34°F), DELI 3°C (37°F) y VINO (WINE) 5°C (41°F). Los ajustes entran en vigor tras el bloqueo.



Usando el refrigerador

Seleccione la temperature del compartimiento del congelador

- Presine el botón del congelador para seleccionar la temperatura para la zona del congelador, entonces presione los botones de temperatura "-" o "+" para ingresar la temperatura deseada.
- Cuando se presiona una sola vez el botón "-", la temperatura disminuye 1°C (1°F). Después de que la temperatura alcanza -22°C (-7°F), el botón "-" será inválido sin importar cómo se presione.
- Cuando se presiona una sola vez el botón "+", la temperatura aumenta 1°C (1°F). Después de que la temperatura alcanza -14°C (7°F), el botón "+" será inválido sin importar cómo se presione.
- El rango de temperatura seleccionable para el compartimiento del congelador es de -22°F (-7°C) hasta -14°C (7°F). Este ajuste entra en efecto después del bloqueo.

Cambie las unidades de temperatura entre Fahrenheit y Celsius

Presione los botones "+" y "-" al mismo tiempo durante 3 segundos, la temperatura Fahrenheit y la temperatura Celsius se conmutan y tendrán efecto después del bloqueo.

Selección del dispensador

1. Toque el botón correspondiente al modo deseado para seleccionar entre Cubos de hielo, Agua fría o Hielo triturado.
2. Después de seleccionar la función deseada, se enciende la luz indicadora correspondiente a dicha función.
3. Se dispensa agua inmediatamente después de seleccionar el modo Agua Fría. Se dispensa hielo 3 segundos después de presionar el botón Cubos de hielo o Hielo triturado.

Lámpara indicadora del dispensador

Cuando enciende el interruptor del dispensador, la luz indicadora del dispensador se enciende; cuando apaga el interruptor del dispensador, la luz indicadora del dispensador se apaga después de un retraso de 3 segundos.

Presione el botón REF-ICE para encender la luz de fondo y la fábrica de hielos del refrigerador; presione de nuevo el botón REF-ICE para apagar la luz de fondo y la fábrica de hielos del refrigerador. Tendrá efecto después del bloqueo.

Nota: Cuando la fábrica de hielos del refrigerador está encendida, la fábrica de hielos dirige el hielo hacia el compartimiento de producción de hielo, si el depósito de almacenamiento de hielo se retira y el productor de hielo está volcando el hielo en ese momento.

Consejos para reemplazar el filtro

Cuando el filtro se ha usado por más de 150 días y la luz indicadora está encendida, o cuando el filtro se utiliza durante más de 180 días y la luz indicadora parpadea, presione el botón WATER-FILTER (FILTRO DE AGUA) por 3 segundos para borrar los ajustes de la alarma y restablecerla.

El zumbador sonará 3 veces.

Selección de modo

Modo de enfriamiento rápido

- Mantenga presionado el botón del refrigerador 3 segundos para ingresar al modo de ENFRIAMIENTO RÁPIDO (QUICK COOLING). Al mismo tiempo, el icono del compartimento de alimentos frescos se vuelve azul.
- El modo ENFRIAMIENTO RÁPIDO entra en efecto después de ser bloqueado.
- Cuando se programa el modo ENFRIAMIENTO RÁPIDO, la temperatura del compartimento del refrigerador se ajusta automáticamente a 1°C.
- Al salir del modo de ENFRIAMIENTO RÁPIDO, la temperatura programada del compartimento del refrigerador regresa automáticamente a la temperatura ajustada previamente.

Modo de congelado rápido

- Mantenga presionado el botón CONGELADOR para ingresar al modo CONGELADO RÁPIDO (QUICK FREEZING). Al mismo tiempo, el ícono del compartimiento del congelador se torna azul.
- El modo CONGELADO RÁPIDO tendrá efecto después de ser bloqueado.
- Cuando se programa el modo CONGELADO RÁPIDO, la temperatura del compartimiento del refrigerador se ajusta automáticamente a -22°C.
- Cuando sale del modo de CONGELADO RÁPIDO, la temperatura programada del compartimento del congelador regresa automáticamente al ajuste anterior.

Usando el refrigerador

Modo ECO

- Presione el botón ENERGY SAVING (AHORRO DE ENERGÍA) para ingresar al modo ECO. La luz indicadora se enciende. Se cancela el modo CONGELADO RÁPIDO. El CONGELADO RÁPIDO se coloca en -14°C y la temperatura del compartimiento de alimentos frescos en 7°C.
- Presione de nuevo el botón ENERGY SAVING (AHORRO DE ENERGÍA) para salir del modo ECO, la luz de fondo del botón se apaga y las temperaturas de los compartimientos del congelador y de alimentos frescos regresa a la posición previa.
- El modo entrará en vigor después del bloqueo.

Cinta calefactora anticondensación

- La cinta calefactora anticondensación puede encenderse y apagarse mediante una combinación de botones.
- Presione los botones ENERGY SAVING (AHORRO DE ENERGÍA) y FREEZER TEMP (TEMPERATURA DE CONGELADOR) al mismo tiempo por 3 segundos. El símbolo Fahrenheit parpadea, tendrá efecto al presionar el botón de bloqueo, y la cinta calefactora anticondensación se apagará.
- Cuando la cinta calefactora anticondensación está apagada, presione los botones ENERGY SAVING (AHORRO DE ENERGÍA) y FREEZER TEMP (TEMPERATURA DE CONGELADOR) al mismo tiempo por 3 segundos, el símbolo Fahrenheit deja de parpadear, tendrá efecto presionando la tecla de bloqueo, y la cinta calefactora anticondensación se enciende.
- La cinta calefactora anticondensación se usa como conveniencia para los trabajos de inspección y mantenimiento. El usuario no debe apagar fácilmente la cinta calefactora anticondensación, ya que causará riesgo de condensación.

Códigos de error

- Cuando hay un error, la pantalla muestra el código de error (la pantalla cicla después del bloqueo).
- El zumbador hace sonar una alarma. Presione cualquier botón al desbloquear o bloquear, el sonido de la alarma se apaga. Después de eliminar el error del sensor/fábrica de hielos correspondiente, la pantalla borrará el código de error correspondiente.
- Cuando se deja abierta cualquier puerta por más de 2 minutos, el zumbador emite una alarma. Cuando la puerta está bloqueada/desbloqueada, presione cualquier botón para apagar la alarma, o cierre todas las puertas, el sonido de la alarma se silenciará.

Código de error	Descripción del error
EH	Falla del sensor de humedad.
F5	La fábrica de hielos del refrigerador no voltea el hielo.
F4	Falla del sensor de la parte inferior de la fábrica de hielos del refrigerador.
CC	Falla del sensor de deshielo del compartimento de la fábrica de hielos.
C9	Falla del sensor del compartimiento de la fábrica de hielos.
CA	La comunicación entre las tarjetas del control principal y de la fábrica de hielos falla.
F6	Falla de la inicialización de la fábrica de hielos del refrigerador.
E0	Falla de la inicialización de la fábrica de hielos del congelador.
E1	Falla del sensor de temperatura del compartimiento del refrigerador.
E2	Falla del sensor de temperatura del compartimiento del congelador.
E3	Falla del sensor del cajón FLEX.
E4	Falla del sensor de escarcha del refrigerador.
E5	Falla del sensor de escarcha del congelador.
E6	La comunicación entre las tarjetas de la pantalla y del control principal falla.
E7	Falla del sensor de temperatura ambiental.

Usando el refrigerador

Dispensando agua fría y hielo

El dispensador de agua y hielo está situado en el exterior de la puerta del compartimento de alimentos frescos. usted puede seleccionar entre cubos de hielo, hielo triturado o agua fría.

El dispensador funciona solamente cuando la puerta del compartimento del refrigerador está cerrada.

Dispensando agua fría

1. Presione el botón WATER (AGUA) hasta que se encienda el indicador.
2. Empuje el contenedor contra la almohadilla dispensadora, el agua fría comienza a fluir en el contenedor.
3. Retire el contenedor de la almohadilla dispensadora para finalizar el dispensado de agua.

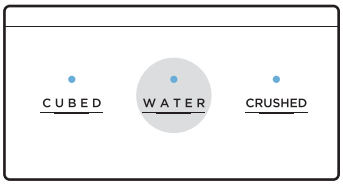

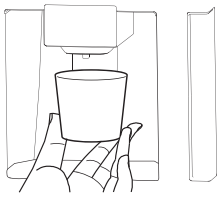

Dispensando hielo triturado

1. Presione el botón CRUSHED (TRITURADO) hasta que el indicador se encienda.
2. Coloque el contenedor contra la boca del dispensador de agua para evitar un chorro lateral.
3. Empuje el contenedor contra la almohadilla dispensadora.
4. Llene el contenedor con hielo triturado.
5. Retire el contenedor de la almohadilla dispensadora para finalizar el dispensado de hielo triturado.

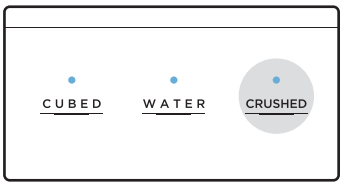

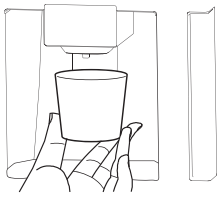

Dispensando cubos de hielo

1. Presione el botón CUBED (CUBOS) hasta que se encienda el indicador.
2. Empuje el contenedor contra la almohadilla dispensadora.
3. Los cubos de hielo comienzan a caer en el contenedor.
4. Aparte el contenedor de la almohadilla dispensadora para finalizar el dispensado de hielo en cubos.

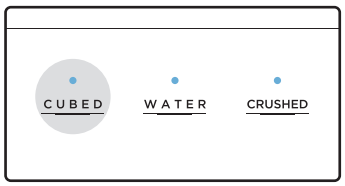

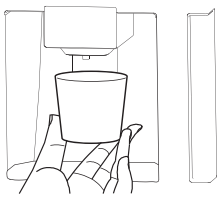

Las ilustraciones anteriores son una referencia solamente. La configuración actual dependerá del producto físico o de lo declarado por el distribuidor.

Cuidado y limpieza

Limpieza general

⚠ WARNING DESCONECTE EL REFRIGERADOR DEL SUMNISTRO DE ENERGÍA ANTES DE DESCONGELAR Y DE LA LIMPIEZA.

- El polvo por detrás del refrigerador y sobre el piso debe removerse regularmente para mejorar el enfriamiento y el ahorro de energía.
- Revise regularmente los empaques de las puertas para asegurarse de que no hay residuos. Limpie los empaques de las puertas con un paño suave humedecido con agua jabonosa o detergente diluido.
- El interior del refrigerador debe limpiarse regularmente para evitar la formación de olores.
- Desconecte el aparato del suministro de energía antes de limpiar el interior, retire todos los alimentos, bebidas, anaqueles, cajones, etc.
- Utilice un paño suave o una esponja para limpiar el interior del refrigerador, usando una solución hecha con agua templada y dos cucharadas de bicarbonato de sodio, un litro de agua aproximadamente. Entonces, enjuague con agua limpia y un paño. Después de la limpieza, abra las puertas y permita que se seque de forma natural antes de encenderlo.
- Para las áreas difíciles de limpiar (como claros estrechos, huecos o esquinas), se recomienda limpiarlas regularmente con un paño suave, un cepillo suave, etc. y, cuando sea necesario, combinarlo con herramientas auxiliares (como palillos finos) para asegurar que no se acumulen contaminantes o bacterias en estas áreas.
- No utilice jabón, detergente, polvos para fregar, limpiadores en aerosol, etc., ya que pueden causar olores en el interior del refrigerador o pueden contaminar alimentos.



- Limpie los anaqueles, los anaqueles para botellas y los cajones con un paño suave humedecido con agua jabonosa o detergente diluido. Seque usano un paño suave o deje secar de manera natural.
- Limpie la superficie exterior del refrigerador usando un paño suave humedecido en agua jabonosa, detergente, etc. y entonces seque con otro paño suave.
- No use cepillos rígidos, bolas de acero para limpieza, cepillos de alambre, abrasivos (como pasta dental), solventes orgánicos (como alcohol, acetona, aceite de plátano, etc.) agua hirviendo substancias ácidas o alcalinas que podrían dañar las superficies así como el interior. El agua hirviendo así como los solventes orgánicos como el benzeno pueden deformar o dañar las partes hechas de plástico.
- Para evitar corto circuitos o afectar el aislamiento eléctrico debido a la inmersión de componentes, no enjuague usando agua directa u otros líquidos.

Limpieza de los anaqueles de las puertas

- De acuerdo con la dirección de las flechas en la figura, use ambas manos para presionar el anaquel de puerta y jalarlo hacia arriba para sacarlo.
- Después de lavar el anaquel de la puerta, usted puede reinstalarlo a una altura que mejor convenga a sus necesidades.

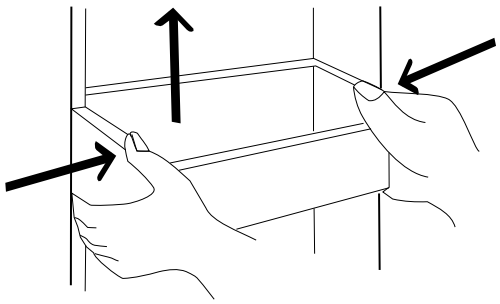

Esta ilustración funciona como referencia solamente. La configuración actual depende del producto físico o lo declarado por el distribuidor.

Cuidado y limpieza

Cajón de temperatura variable (Flex Drawer)

Abra completamente el cajón de temperatura variable, sujete los lados izquierdo y derecho del cajón de temperatura variable con ambas manos. Levante el extremo trasero, ejerza un poco de fuerza para tirar de todo el cajón hacia atrás unos 15 mm hasta que la garra de soporte del riel de deslizamiento se separe del cajón, después levante el extremo frontal del cajón en ángulo. Sujete el cajón y muévalo horizontalmente hacia el interior del compartimiento, luego gírelo hacia atrás y hacia arriba para retirarlo.

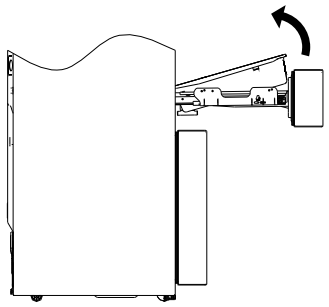

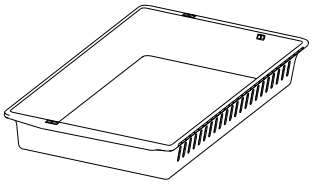

Cajón superior del congelador

Abra completamente el cajón del compartimento del congelador, levante el extremo trasero del cajón superior, tire de la guía de deslizamiento para que no salte. Empuje el cajón para separar el cajón de la garra de soporte del riel de deslizamiento. Separe el cajón del lado de la garra de soporte de la guía de deslizamiento usando el mismo método.

Gire el cajón hacia atrás y hacia arriba para retirarlo después de separar el soporte de la guía de deslizamiento del cajón.

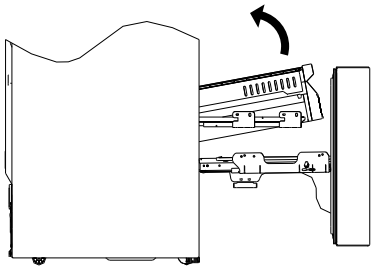

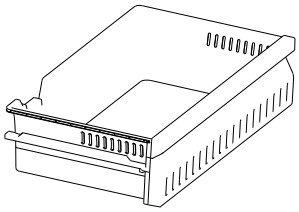

Cajón inferior del congelador

Abra por completo el cajón inferior del congelador, sujete los lados izquierdo y derecho del cajón. Levante el extremo trasero del cajón para tirar de todo el cajón unos 15 mm hacia el lado exterior del compartimento hasta que la garra de soporte de la guía deslizante se separe del cajón.

Gire el cajón hacia atrás y hacia arriba para retirarlo.

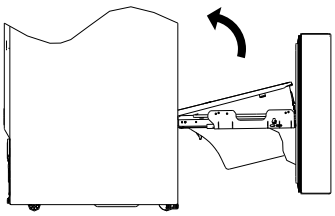

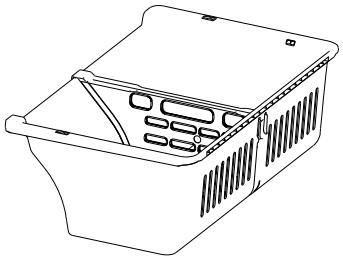

Cuidado y limpieza

Limpieza de la caja de almacenamiento de hielos

Cuando necesite usar mucho hielo, o tomar hielo anormalmente, o necesite limpiar la caja de almacenamiento de hielos, puede sacar la caja. No olvide reinstalarla.

1. Sujete la porción inferior de la caja de almacenamiento de hielos con la mano, presione suavemente y después jálela hacia afuera de manera horizontal.

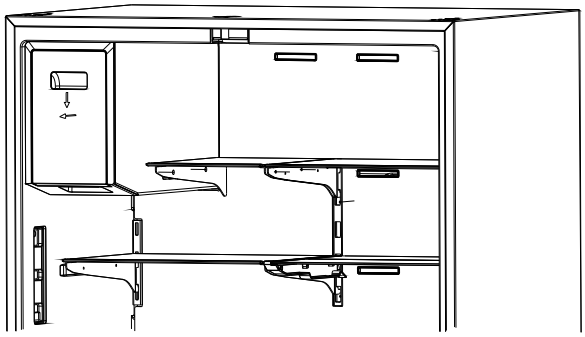

2. Empuje ligeramente la caja de almacenamiento de hielos hacia adentro después de limpiarla.

Nota: Retire el hielo que cae en la cámara de la fábrica de hielo durante la extracción.

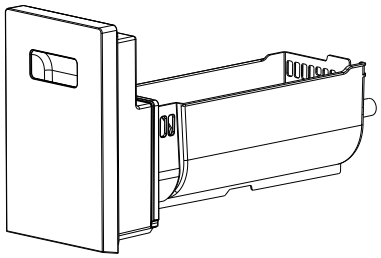

Deshielo

El refrigerador está fabricado según el principio de refrigeración por aire y, por lo tanto, tiene una función de deshielo automático. La escarcha que se forma debido al cambio de estación o de temperatura puede removerse también manualmente desconectando el aparato del suministro de energía o limpiando con una toalla seca.

Fuera de servicio

Apagón: En caso de un corte de energía, incluso durante el verano, los alimentos dentro del aparato pueden conservarse por varias horas. Se debe reducir el número de aperturas de las puertas y no se deben introducir más alimentos frescos en el aparato.

Si no se utiliza durante mucho tiempo: El aparato debe desenchufarse y limpiarse; después se deben dejar abiertas las puertas para evitar la formación de olores.

Mudanza: Antes de trasladar el refrigerador saque todos los artículos de su interior, fije con cinta adhesiva las particiones de cristal, el sujetador de vegetales, los cajones del congelador, etc. Apriete las patas de nivelación; cierre las puertas y fíjelas con cinta adhesiva. Durante el traslado, el aparato no debe colocarse de cabeza ni en posición horizontal, ni ser vibrado; la inclinación durante el traslado no debe ser superior a 45°.

Instrucciones de instalación

Patas de nivelación

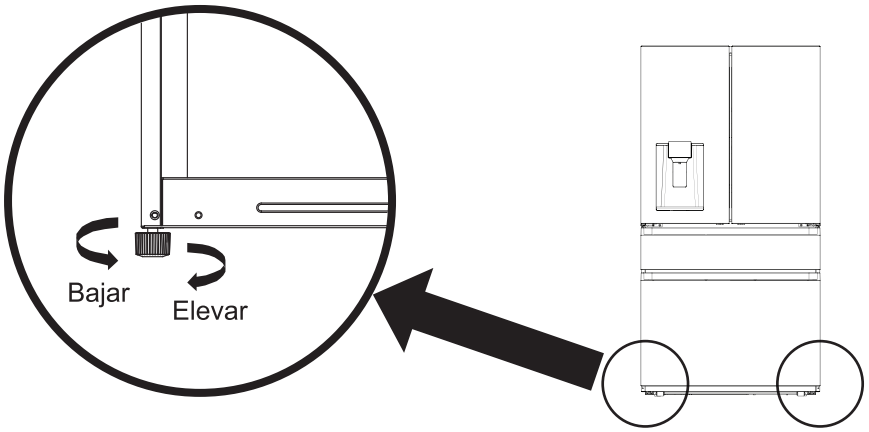

Procedimiento de ajuste:

1. Haga girar las patas niveladoras en el sentido de las agujas del reloj para elevar el refrigerador.
2. haga girar las patas niveladoras en sentido contrario a las agujas del reloj para hacer bajar el refrigerador.
3. Ajuste las patas niveladoras derecha e izquierda para conseguir una posición horizontal.

Esta ilustración es una referencia. La configuración actual depende del producto físico o de lo declarado por el distribuidor.

Nivele las puertas

Lista de herramientas que deben ser suministradas por el usuario:

Pinzas 

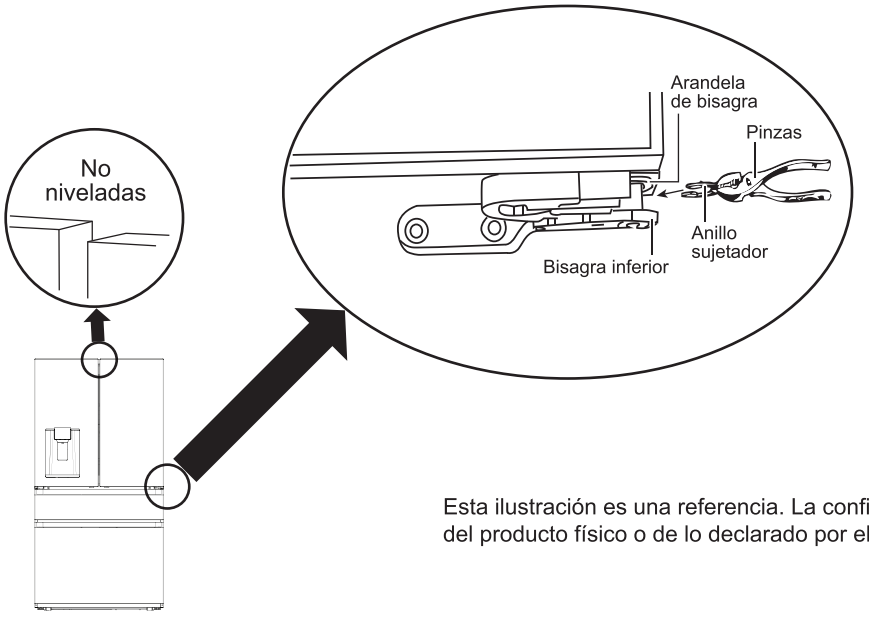

Esta ilustración es una referencia. La configuración actual depende del producto físico o de lo declarado por el distribuidor.

1. Levante la puerta inferior hasta el nivel de la puerta superior.
2. Inserte el anillo de fijación suministrado utilizando pinzas en el claro que se forma entre el ojal de la bisagra y la bisagra inferior. El número de anillos de fijación que necesitará insertar depende del claro.

Instrucciones de instalación

Ajuste de los anaqueles voladizos

El anaquel voladizo puede ajustarse a la altura adecuada según el tamaño de los alimentos.

Ajuste el anaquel voladizo siguiendo las flechas como se muestra en la ilustración.

Levante el anaquel primero y luego retírelo inclinándolo hacia arriba. Durante la instalación, coloque primero el extremo superior de la pata fija en una de las ranuras superiores de la plancha de soporte, y luego coloque el extremo inferior de la pata fija en la tercera ranura de la parte inferior de la plancha de soporte.

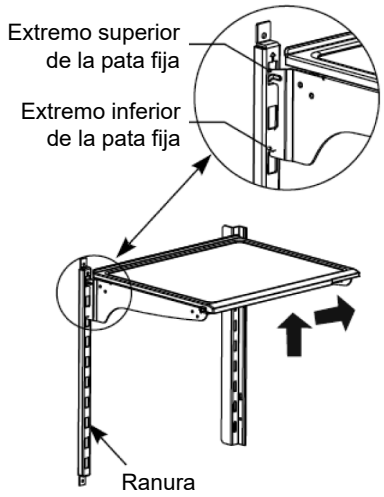

Ajuste de la altura y limpieza del anaquel para botellas montado en la puerta

Levante el anaquel para botellas en la dirección indicada por la flecha, sujételo con ambas manos y sáquelo en la dirección mostrada.

Después de la limpieza, puede instalar el anaquel para botellas en el orden inverso y también puede ajustar la altura del anaquel.

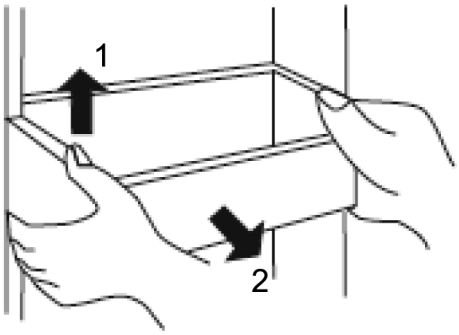

Instalación del filtro

1. Cuando se utiliza el refrigerador por primera vez, presione con sus manos las marcas en ambos lados de la tapa del filtro y abra la tapa del filtro hacia abajo.

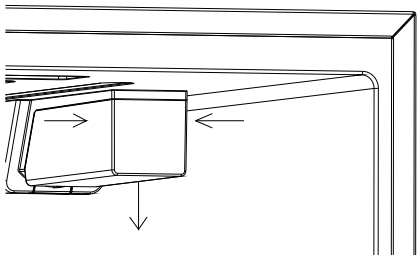

2. Gire el tapón a prueba de polvo en sentido contrario a las agujas del reloj y retírelo.

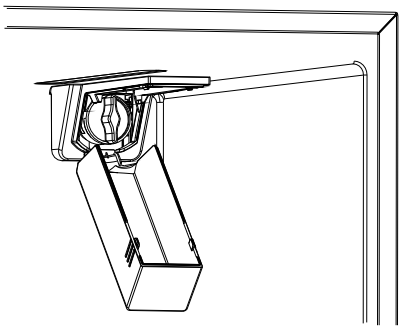

3. Retire el empaque exterior del filtro. Haga girar el filtro en el sentido de las agujas del reloj y presione el elemento filtrante, e instálelo en la posición conjunta del filtro del refrigerador hasta que el elemento filtrante no gire más.

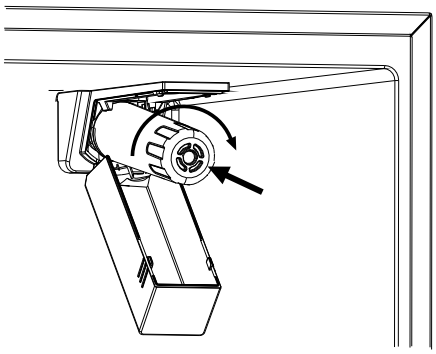

4. Cuando la luz indicadora del filtro en la pantalla está encendido, esto indica que se debe reemplazar el elemento filtrante. El método para retirar el elemento filtrante es el mismo que para retirar el tapón a prueba de polvo.
5. Se recomienda reemplazar el filtro cada medio año.

Instrucciones de instalación

Instalando la línea de agua

⚠ ADVERTENCIA

¡RIESGO DE CHOQUE ELÉCTRICO Y DAÑOS AL APARATO!

DESCONECTE EL APARATO DE LA FUENTE DE ENERGÍA ANTES DE LLEVAR A CABO CUALQUIER TRABAJO EN LA CONEXIÓN DE AGUA.

SOLAMENTE UN TÉCNICO CALIFICADO DEBE CONECTAR EL APARATO AL SUMINISTRO DE AGUA DE ACUERDO CON LOS REGLAMENTOS DE PLOMERÍA Y LOS PERTINENTES DE LA EMPRESA QUE SUMINISTRA EL AGUA.

Conecte el aparato a una línea de agua potable exclusivamente.

- Presión mínima: 0.17 MPa (1.72 bar, 24.95 PSI)
- Presión máxima: 0.82 MPa (8.25 bar, 119.66 PSI)
- Presión superior a 0.82 MPa (8.25 bar, 119.66 PSI): instale un limitador de presión entre la conexión al agua potable y la manguera.

La conexión de agua debe ser realizada por un plomero competente de acuerdo con los reglamentos locales y los de la compañía que suministra el agua.

Se requiere de una conexión al agua fría para operar la fábrica de hielos. La presión de agua debe estar entre 0,17 MPa (1,72 bar, 24,95 PSI) y 0,82 MPa (8,25 bar, 119,66 PSI). La instalación debe cumplir con el reglamento local de plomería.

Debe instalarse una válvula de paso independiente en la entrada de agua fría.

La válvula de paso no debe ubicarse detrás del refrigerador. Se recomienda instalarla directamente junto al aparato o en otro lugar de fácil acceso.

Al instalar la conexión de agua, preste atención a la zona de instalación permitida para la línea de agua.

Para la conexión a la línea de agua potable, utilice tubería de agua adecuada para agua potable. Respete los reglamentos nacionales y las condiciones de conexión de las compañías locales de suministro de agua.

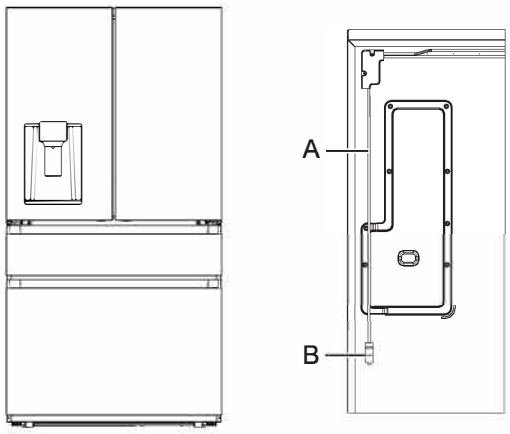

Conexión a la línea de agua

La mayoría de las casas están equipadas con partes para la instalación de la línea de agua. Si su casa no está equipada con esas partes o necesita ser reemplazada, existen juegos de instalación para la línea de agua (número de parte 00646836) o en una ferretería/distribuidor.

1. Cierre la línea principal de suministro de agua.
2. Instale una válvula de paso y una línea de agua con rosca de compresión de 1/4" x 1/4" (UNS 7/16-24), accesible con el producto en su lugar. Refiérase a los códigos locales y las instrucciones con el juego de instalación de la línea de agua (no incluido).
3. Conecte la línea de suministro de agua recién instalada (C) al conector de entrada de agua del refrigerador (B), apriete utilizando una herramienta adecuada.
4. Tire suavemente de la línea de suministro de agua para asegurar un ajuste adecuado y evitar daños al tirar o empujar la unidad para su limpieza.
5. Abra el suministro de agua principal y compruebe que no haya fugas.

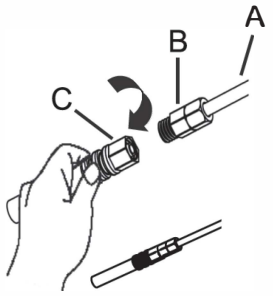

Reemplazando el foco de luz

Todo reemplazo o mantenimiento de las lámparas LED debe ser realizado por el fabricante, su agente de servicio o una persona calificada.

Instrucciones de instalación

Desmontaje de la puerta del refrigerador

1. Utilice un destornillador para retirar los 2 tornillos, entonces retire la cubierta de la bisagra superior de la puerta izquierda. Consulte la figura 1.
2. Utilice un destornillador para aflojar los 3 tornillos y el tornillo de conexión a tierra que fijan la bisagra superior, entonces retire el terminal de enchufe y la puerta izquierda. Vea la figura 2.
3. Para la puerta derecha, no hay tornillo de conexión a tierra. Siga el resto de los pasos como para la puerta izquierda.
4. Para un cajón, retire primero el bloque de seguridad del tapón con la mano. Vea la figura 3.
5. Presione los botones de bloqueo de los rieles de deslizamiento izquierdo y derecho y retire lentamente el cajón. Vea la figura 3.

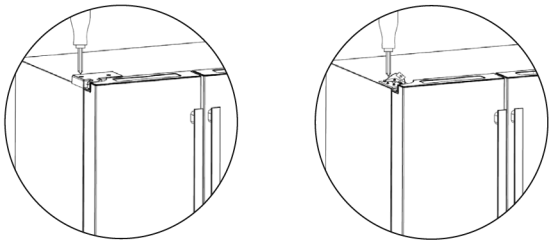

Retire el cajón de temperatura variable (Flex Drawer)

1. Tire del cajón de temperatura variable hasta el recorrido máximo. Retire la cubierta del arnés con un destornillador o una corredera electrónica para la fijación de los tornillos, entonces retire la cubierta del arnés.
2. Retire el arnés usando un destornillador o corredor electrónico para la fijación y sujeción con tornillo, después desenchufe el terminal de conexión.
3. Retire el tornillo del soporte de la guía deslizante izquierda y derecha usando un destornillador o corredor electrónico. Es mejor que una persona sujete el cajón para que no se caiga durante el proceso.
4. Levante el cajón hasta cierto ángulo con ambas manos y jálelo hacia afuera.

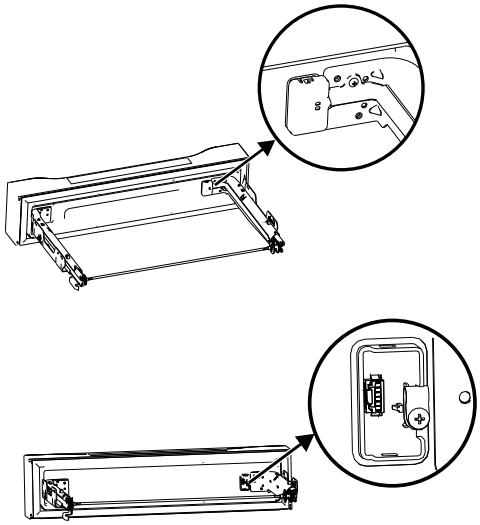

Retire el cajón congelador

1. Retire el tornillo del soporte de la guía deslizante izquierda y derecha usando un destornillador o una corredera electrónica. Es mejor que una persona sostenga el cajón para que no se caiga durante el proceso.
2. Levante el cajón hasta un cierto ángulo con ambas manos y tire hacia afuera.

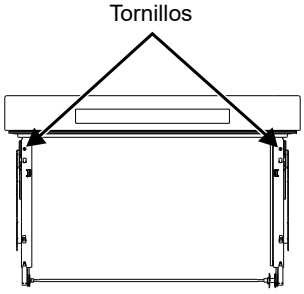

Desmontaje del cajón congelador

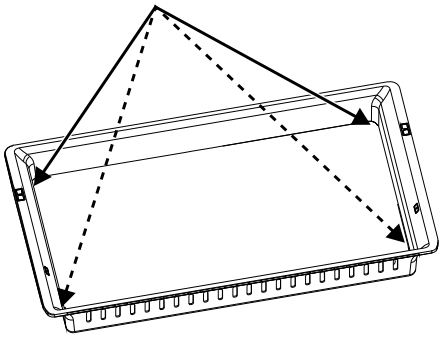

Solución de problemas... Antes de llamar al servicio.

Usted mismo puede intentar resolver los siguientes sencillos problemas. Si no puede resolverlos, contacte al servicio técnico.

Problema	**Causa posible/Qué hacer**
El aparato no trabaja.	■ Asegúrese de que el aparato esté conectado a la fuente de energía y que el enchufe esté firmemente conectado al contacto de pared. ■ El voltaje de suministro es demasiado bajo. ■ Apagón o el disyuntor de circuitos se disparó.
Olor.	■ Los alimentos de olor fuerte deben envolverse apretadamente. ■ Alimentos podridos dentro del aparato. ■ Limpie el interior del refrigerador.
El compresor trabaja por periodos largos de tiempo.	■ Normal durante el verano cuando la temperatura ambiental es alta. ■ El refrigerador está lleno. Permita que los alimentos se enfríen hasta la temperatura ambiental antes de introducirlos en el refrigerador. ■ Las puertas se abren con demasiada frecuencia.
La luz no enciende.	■ Asegúrese de que el refrigerador esté conectado al suministro de energía. ■ El foco está quemado. Haga que un técnico calificado del servicio reemplace el foco.
Las puertas no pueden cerrarse apropiadamente.	■ Un paquete de alimentos impide que la puerta cierre apropiadamente. ■ El aparato no está nivelado apropiadamente.
Ruido.	■ Asegúrese de que el piso está nivelado y el aparato está apropiadamente asentado. ■ Asegúrese de que los accesorios estén colocados en los lugares correctos.
Los empaques de las puertas no sellan.	■ Remueva material extraño del empaque de la puerta. ■ Caliente cuidadosamente el empaque de la puerta para darle forma de nuevo contra la puerta. Use una pistola eléctrica para secar el cabello y una toalla limpia.
La charola recolectora de agua se desborda.	■ Demasiados alimentos en el compartimiento de alimentos frescos resultando en un gran deshielo. ■ Las puertas no están cerradas apropiadamente, resultando en escarcha debido a aire caliente entrando en los compartimientos.
Hot cabinet.	■ Disipación de calor del condensador integrado a través del gabinete. Esto es normal. ■ Cuando el gabinete se calienta debido a la temperatura ambiental alta, demasiados alimentos almacenados en el aparato o apagado del compresor, debe proporcionarse una ventilación apropiada para facilitar la disipación de calor.
Condensación sobre la superficie.	■ La formación de condensación sobre las superficies exteriores y empaques de puertas del refrigerador es normal cuando la humedad ambiental es muy alta. Remueva el agua condensada usando un paño suave y limpio.
Ruidos anormales.	■ Zumbido: El compresor podría zumbar durante la operación, este ruido es particularmente alto al arrancar o detenerse. Esto es normal. ■ Crujidos: El refrigerante fluyendo dentro del aparato podría producir crujidos lo cual es normal.
La fábrica de hielos no produce hielo.	■ Después de instalar la línea de agua y arrancar el refrigerador, le toma 12 horas para producir cubos de hielo. ■ Encienda la fábrica de hielos. ■ Verifique que la presión de agua sea de 30-100 psi y que la línea de agua esté conectada correctamente. ■ Asegúrese de que la válvula de suministro de agua está abierta y que la tubería de agua no está doblada. ■ Asegúrese de que la caja de almacenamiento de hielo está instalada.

Solución de problemas... Antes de llamar al servicio.

Problema	**Causa posible/Qué hacer**
No se dispensa hielo.	■ Verifique que haya hielo en la caja de almacenamiento de hielos. ■ El hielo está derretido. Si no usará hielo por un periodo largo de tiempo, vacíe la caja de almacenamiento de hielos y apague la fábrica de hielos. ■ Asegúrese de que la línea de suministro de agua esté apropiadamente conectada, que la válvula de suministro está abierta, y que la válvula de suministro de agua no está doblada. ■ La función de dispensado de hielo puede usarse solamente cuando la puerta del compartimiento del refrigerador está cerrada. ■ Asegúrese de que la caja de almacenamiento de hielo esté apropiadamente instalada.
No se dispensa agua.	■ Asegúrese de que la línea de suministro de agua está apropiadamente conectada, la válvula de suministro de agua está abierta y que la línea de suministro de agua no está doblada. ■ El filtro y el tapón a prueba de polvo deben estar instalados antes de que pueda dispensarse agua. Asegúrese de que los componentes estén apropiadamente instalados en su sitio.
La velocidad con que se dispensa agua es lenta.	■ Asegúrese de que la presión de agua sea de 30-100 psi. ■ Reemplace el filtro de agua.
Agua goteando del dispensador de agua.	■ Es normal que unas pocas gotas de agua salgan del dispensador de agua. Sin embargo, si el agua sigue goteando, revise la conexión de la línea de agua.
El agua dispensada tiene mal sabor.	■ Si no se usa el refrigerador por más de cuatro días, dispense cuatro litros de agua por lo menos antes de beberla. ■ Reemplace el filtro de agua a tiempo.

Tabla de Clases Climáticas

Clase	Rango de temperatura ambiental
SN (Subnormal)	+10°C a +32°C
N (Normal)	+16°C a +32°C
ST (Subtropical)	+16°C a +38°C
T (Tropical)	+16°C a +43°C

Notas

Please place in envelope and mail to:
Veuillez mettre dans une enveloppe et envoyez à:

OWNERSHIP REGISTRATION
P.O. BOX 1780
MISSISSAUGA, ONTARIO
L4Y 4G1

(FOR CANADIAN CONSUMERS ONLY -
POUR RÉSIDENTS CANADIENS SEULEMENT)

For Canadian Customers

Pour les Consommateurs Canadiens

CUT ALONG THIS LINE AND RETURN CARD - THANKS
DÉCOUPEZ ICI ET ENVOYEZ LA FICHE - MERCI

OWNERSHIP REGISTRATION CERTIFICATE – FICHE D'INSCRIPTION DU PROPRIÉTAIRE

Please register your product to enable us to contact you in the remote event a safety notice is issued for this product and to allow for efficient communication under the terms of your warranty, should the need arise.

Veuillez enregistrer votre produit afin de nous permettre de communiquer avec vous si jamais un avis de sécurité concernant ce produit était émis et de communiquer facilement avec vous en vertu de votre garantie, si le besoin s'en fait sentir.

REGISTER ON-LINE: **www.geappliances.ca**
ENREGISTREMENT SUR INTERNET À : **www.electromenagersge.ca**

MAIL TO: **P.O. BOX 1780, MISSISSAUGA**
POSTER À : **ONTARIO, L4Y 4G1**

☐ MR. / M ☐ MRS. / MME. ☐ MISS/MLLE. ☐ MS.

FIRST NAME / PRÉNOM

LAST NAME / NOM

STREET NO / Nº RUE

STREET NAME / RUE

APT.NO/APP./RR#

CITY / VILLE

PROVINCE

POSTAL CODE POSTAL

AREA CODE/IND. RÉG.

TELEPHONE/TÉLÉPHONE

E-MAIL/COURRIEL

DID YOU PURCHASE A SERVICE CONTRACT FOR THIS APPLIANCE? YES/OUI ☐
AVEZ-VOUS ACHETÉ UN CONTRAT DE SERVICE POUR CET APPAREIL? NO/NON ☐

IF YES/SI OUI : EXPIRATION Y/A M D/J

NAME OF SELLING DEALER / NOM DU MARCHAND

MODEL / MODÈLE

INSTALLATION DATE / DATE D'INSTALLATION Y/A M D/J

CORRESPONDENCE ☐ ENGLISH
CORRESPONDANCE ☐ FRANÇAIS

SERIAL / SÉRIE

☐ I do not wish to receive any promotional offers regarding this product.
Je ne désire pas recevoir d'offres promotionnelles concernant ce produit.

Garantía

Todo servicio de garantía proporcionado por nuestros Centros de Servicio de Fábrica, o por un técnico autorizado de Customer Care®. Para programar un trabajo de servicio, contáctenos al 1.800.561.3344. Tenga a mano el número de serie y el número de modelo cuando llame para solicitar el servicio.

Por el período de:	Mabe reemplazará:
Un año a partir de la fecha de la compra original.	Toda parte del refrigerador que falle debido a defectos en materiales o mano de obra. Durante la cobertura de esta garantía limitada de un año, Mabe además proporcionará, sin cargo toda la mano de obra y servicio relacionado para reemplazar la parte defectuosa.

Lo que Mabe no cubrirá:

- Viajes de servicio a su casa para enseñarle a usar el producto.
- Instalación, entrega o mantenimiento inapropiados.
- Falla del producto si se abusa de él, se utiliza de forma incorrecta o se emplea para fines distintos a los previstos o se utiliza de manera comercial.
- Pérdida de alimentos.
- Daños causados después de la entrega.
- Reemplazo de los fusibles de la casa o reacondicionamiento de los disyuntores de circuito.
- Daños al producto causados por accidente, incendio, inundaciones o desastres naturales.
- Daños incidentales o consecuentes causados por posibles defectos de este aparato.
- Producto no accesible para proporcionar el servicio requerido.

EXCLUSIÓN DE LAS GARANTÍAS IMPLÍCITAS

Su único y exclusivo remedio es la reparación del producto según lo dispuesto en esta Garantía Limitada. Toda garantía implícita, incluidas las garantías implícitas de comerciabilidad o idoneidad para un fin determinado, se limitan a un año o al período más corto permitido por la ley.

Esta garantía se extiende al comprador original y a cualquier otro propietario sucesivo para los productos adquiridos en Canadá para uso doméstico dentro de Canadá. El servicio de garantía en el hogar se prestará en las zonas en que esté disponible y Mabe considere razonable prestar dicho servicio. Si el producto se encuentra en un área donde no se dispone de servicio por parte de un Servicio Autorizado de GE, es posible que usted sea responsable de un cargo por viaje o que se le pida que lleve el producto a una ubicación de Servicio Autorizado de GE.

Garante: MC Commercial Inc., Burlington, ON L7L 6B2

Engrape su recibo aquí. Se necesita comprobante de la fecha de compra original para obtener servicio bajo garantía.

Ayuda al consumidor

Página web de aparatos electrodomésticos

¿Tiene alguna pregunta o necesita ayuda con su aparato? Pruebe la página web de GE Appliances, ¡cualquier día del año! Para mayor comodidad y un servicio más rápido, ahora puede descargar los Manuales de usuario, ordenar refacciones o incluso programar servicio en línea en www.geappliances.ca

Programe un servicio

El servicio de reparación experto está a un paso de su puerta solamente. ¡Conéctese y programe su servicio a su conveniencia cualquier día del año! O llame al **1.800.561.3344** durante horario normal de trabajo.

Garantías extendidas

Por favor, consulte su lista local para encontrar un proveedor de garantía extendida.

Refacciones y accesorios

Los clientes en Canadá deben consultar las páginas amarillas para encontrar el centro de servicio Mabe más cercano, visite nuestro sitio web o llame al 1.800.661.1616.

Contáctenos

Si no está satisfecho con el servicio que recibe, contáctenos en nuestra página web con todos los detalles incluyendo su número de teléfono, o escríbanos a: Director de Relaciones con el consumidor, MC COMMERCIAL Inc. |
1100 Burloak Dr, Suite 601 |
Burlington, ON L7L 6B2

Registre su aparato

¡Registre en línea su producto nuevo a su conveniencia! El registro oportuno del producto permitirá una mejor comunicación y un servicio rápido según los términos de su garantía, si fuera necesario. También puede enviar por correo la tarjeta de registro preimpresa incluida con el material de embalaje. **www.geappliances.ca.**