EN

PORTABLE AUTOMATIC ICE MAKER

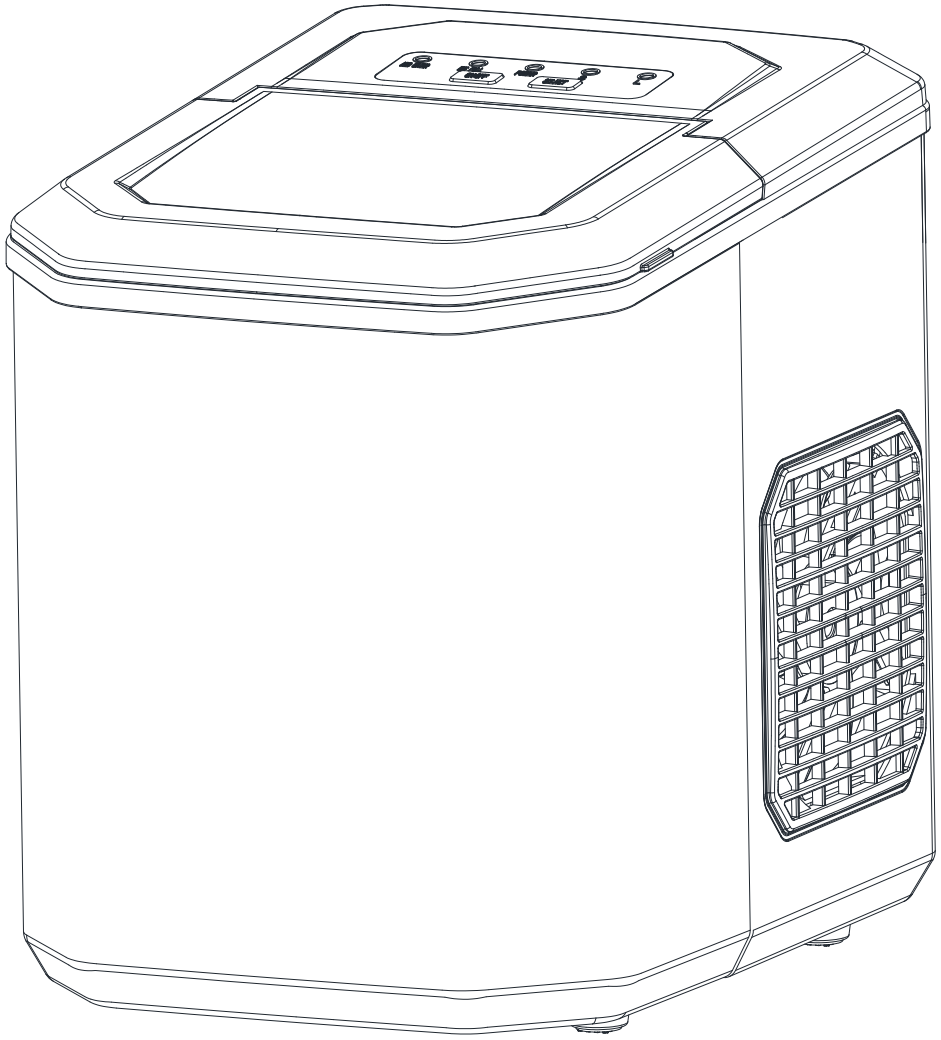

HZB-12/G

INSTRUCTION MANUAL

It is important that you read these instructions before using your portable ice maker and we strongly recommend that you keep them in a safe place for future reference.

TABLE OF CONTENTS

IMPORTANT SAFETY INSTRUCTIONS.....2

PREPARING YOUR ICE MAKER FOR USE

IMPORTANT SAFETY TIPS.....3

GETTING TO KNOW YOUR UNIT.....5

OPERATING PROCEDURES & MAINTENANCE

Automatic self-cleaning program.....6

UNPACKING YOUR ICE MAKER.....7

CONNECTING YOUR ICE MAKER.....7

CLEANING AND MAINTAINING YOUR ICE MAKER.....7

USING YOUR ICE MAKER.....8

TROUBLESHOOTING 8

TECHNICAL PARAMETERS & CIRCUIT DIAGRAM.....9

EXPLOSIVE DRAWINGS.....10

IMPORTANT SAFETY INSTRUCTIONS

Your safety and the safety of others are very important.

We have provided many important safety messages manual and your appliance. Always read and obey all safety messages.

This is the safety alert symbol:



All safety messages will follow the safety alert symbol and the word “DANGER” or “WARNING”.

⚠ DANGER

⚠ WARNING

These words mean:

You can be killed or seriously injured if you don’t <u>immediate</u> follow instructions.

All safety messages will tell you what the potential hazard is, tell you how to reduce the chance of injury, and tell you what can happen if the instructions are not followed.

PREPARING YOUR ICE MAKER FOR USE

When using electrical appliances, basic safety precautions should be followed to reduce the risk of fire, electric shock, and injury to persons or property. Read all instructions before using any appliance.

- This appliance can be used by children aged from 8 years and above and persons with reduced physical, sensory or mental capabilities or lack of experience and knowledge if they have been given supervision or instruction concerning use of the appliance in a safe way and understand the hazards involved. Children shall not play with the appliance. Cleaning and user maintenance shall not be made by children without supervision.

- Do not operate this, or any other appliance with a damaged cord.
  If the supply cord is damaged, it must be replaced by the manufacturer or its service agent or a similarly qualified person in order to avoid a hazard.
  This ice-maker must be positioned so that the plug is accessible .
  Connect to properly polarized outlets only. No other appliance should be plugged into the same outlet. Be sure that the plug is fully inserted into the receptacle.

- Do not run the power cord over carpeting or other heat insulators. Do not cover the cord. Keep cord away from traffic areas, and do not submerge in water.
- We do not recommend the use of an extension cord, as it may overheat and become a risk of fire. If you must use an extension cord, use No. 0.75mm^2 minimum size and rated no less than 16A/250V~ with a plug.
- Unplug the ice maker before cleaning or making any repairs or servicing.
- Exercise caution and use reasonable supervision when appliance is used near children.
- Do not use your ice-maker outdoors. Place the ice-maker away from direct sunlight and make sure that there is at least 10 cm of space between the back of your unit and wall. Keep a minimum distance of 10 cm on each side of your unit free.
- Do not use other liquid to make the ice-cube other than water.
- Do not clean your ice maker with flammable fluids. The fumes can create a fire hazard or explosion.
- Do not tip over.
- If the ice maker is brought in from outside in wintertime, give it a few hours to warm up to room temperature before plugging it in.
- This appliance is not intended for use by persons (including children) with reduced physical, sensory or mental capabilities, or lack of experience and knowledge, unless they have been given supervision or instruction concerning use of the appliance by a person responsible for their safety.
- Children should be supervised to ensure that they do not play with the appliance.
- This appliance must be earthed.
- Do not store explosive substances such as aerosol cans with a flammable propellant in this appliance.
- This appliance is intended to be used in household and similar applications such as

– staff kitchen areas in shops, offices and other working environments;
– farm houses and by clients in hotels, motels and other residential type environments;
– bed and breakfast type environments;
– catering and similar non-retail applications.

-  **Warning: Risk of fire/flammable materials used.** Please according to local regulations regarding disposal of the appliance for its flammable blowing gas.
- WARNING: Keep ventilation openings, in the appliance enclosure or in the built-in structure, clear of obstruction.
- WANING: Do not damage the refrigerant circuit.
- WARNING: Do not use mechanical devices or other means to accelerate the defrosting process or ice harvesting process, other than those recommended by the manufacturer.
- WARNING: Do not use other type of electrical appliances inside the ice-maker.

WARNING: This appliance must be earthed.

IMPORTANT:

The wires in this mains lead are colored in accordance with the following code:

Green or Green with a strip yellow:	Grounding
Blue:	Neutral
Brown:	Live

To avoid a hazard due to instability of the appliance, it must be placed at an even or flat surface.

GETTING TO KNOW YOUR UNIT

General instruction

1. Ice scoop.
2. Ice full sensor
3. Ice basket
4. Top cover with transparent window
5. Air exhausting
6. Water drain cap: at front btm side of the unit.
7. MAXIMUM WATER LEVEL: ——— ▼ ———

Remove the ice basket, you can see the water level mark.

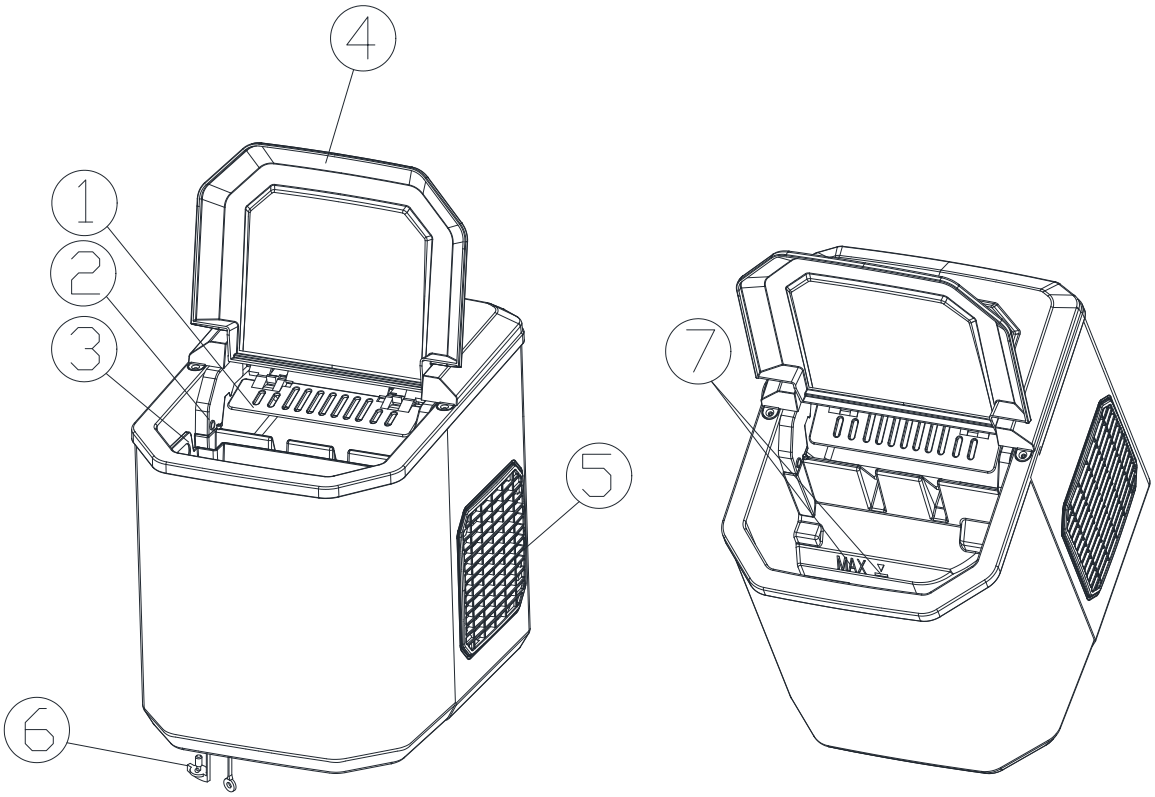

OPERATING PROCEDURES & MAINTENANCE

Postion of control panel & function

Control Panel:Easy to use, visible functions touch display setting.

A. Selected ice size displaying: Small and Large.
B. Power indicator
C. Ice-Full indicator
D .Water shortage indicator
E. Button to turn on/off the unit.
F. Button to select ice cube size.

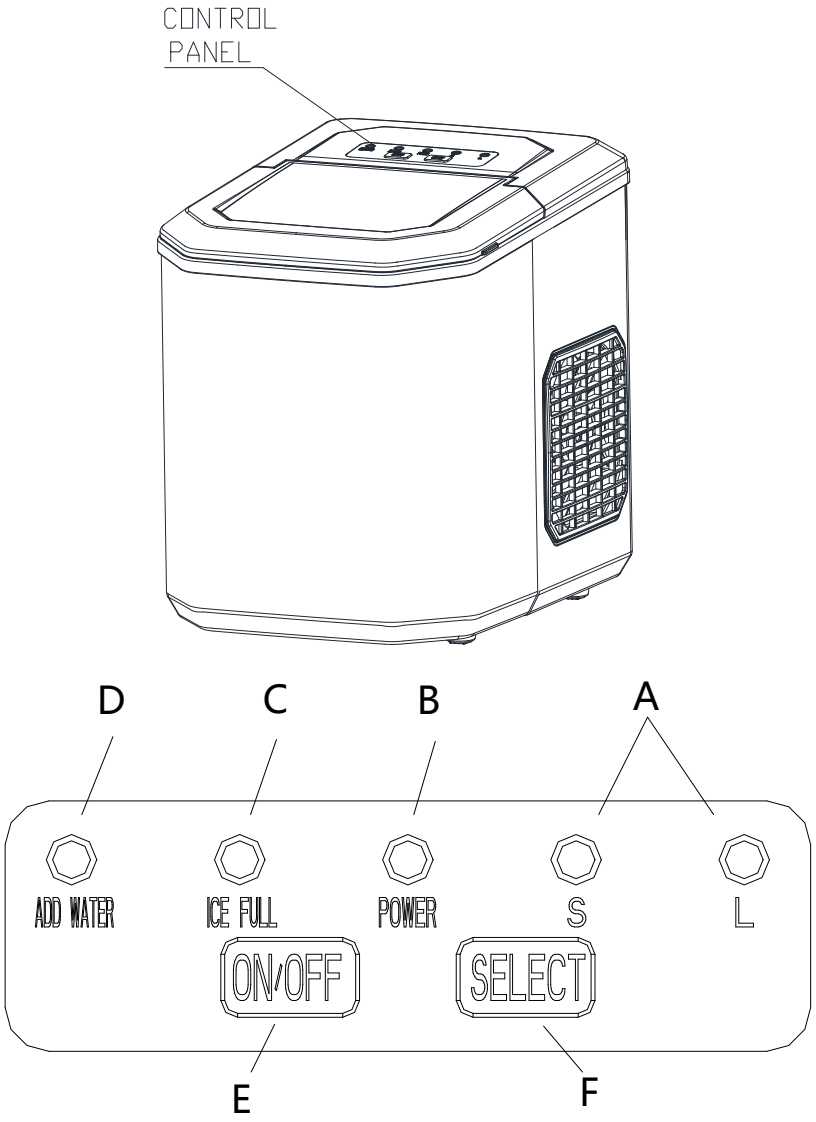

Automatic self-cleaning program

Plug on the unit,press “ON/OFF” button on control panel for more than 5 seconds, to enter the self-Cleaning program need 30 minutes ,the "S, L" indicator flashes in turn during cleaning.After cleaning, Drain the water from the inner tank through the drainage outlet at the bottom of the machine.

UNPACKING YOUR ICE MAKER

1. Remove the exterior and interior packaging. Check if ice basket and ice scoop inside. If any parts are missing, please contact our customer service.
2. Remove the tapes for fixing ice shovel, ice basket & ice scoop. Clean the tank & ice basket.
3. Put the ice maker on a level & flat counter top without direct sunlight and other sources of heat (i.e.: stove, furnace, radiator). Maker sure that there is at least 10cm gap between the back & LH/RH sides with the wall.
4. Allow one hour for the refrigerant fluid to settle before plugging the ice maker in.
5. The appliance must be positioned so that the plug is accessible.

WARNING: fill with potable water only. Only use drinking water.

CONNECTING YOUR ICE MAKER

⚠ DANGER

*** Improper use of the grounded plug can result in the risk of electrical shock. If the power cord is damaged please call our customer service.**

1. This unit should be properly grounded for your safety. The power cord of this appliance is equipped with a three-prong plug which mates with standard three prong wall outlets to minimize the possibility of electric shock.
2. Plug your appliance into an exclusive, properly installed, grounded wall outlet. Do not under any circumstances, cut or remove the third (ground) prong from the power cord. Any questions concerning power and/or grounding should be directed toward a certified electrician.
3. This appliance requires a standard 220-240Volt, 50Hz electrical outlet with good grounding means.

CLEANING AND MAINTAINING YOUR ICE MAKER

Before using your ice maker, it is strongly recommended to clean it thoroughly.

1. Take out the ice basket.
2. Clean the interior with diluted detergent, warm water and a soft cloth.
3. Then use the water to rinse the inside parts, and drain out the water by unplugging the drain cap on front bottom side.
4. The outside of the ice maker should be cleaned regularly with a mild detergent solution and warm water.
5. Dry the interior and exterior with a clean soft cloth.
6. When the machine is not to be used for a long time, drain water completely & dry the interior.

USING YOUR ICE MAKER

1. Open the cover, remove the ice basket and pour water into tank.
   Keep water level below the water level mark.
2. Press“**ON/OFF**” button on the control panel to begin the ice making cycle.
3. Select the ice cube size by pressing the “**Select**” button. If the room temperature is lower than 15℃, it is recommended to select small ice cube in order to avoid ice sticking together.
4. The ice making cycle lasts approx. 6 to 13 minutes, depending on seletion of ice cube size and the room temperature. The recommended room temperature is 10℃ to 38℃.
5. If water pump can’t inject water, the ice maker will stop automatically, and the “**ADD WATER**” indicator will be on.Press “**ON/OFF**” button, fill water up to the max. water level mark and press “**ON/OFF**” button again to turn on the unit again.Allow the refrigerant liquid inside the compressor at least 3 minutes to settle before restarting.
6. The ice maker stops when the ice basket is full and the “**ICE FULL**” indicator will be on. **Warning: Direct sunlight or sunlight reflection may cause infared sensor malfunction. If the unit doesn’t stop even ice cubes obstruct sensor, move the unit where no sunlight.**
7. Change water in the water reservoir every 24 hours to ensure a reasonable hygiene level. If unit isn’t to be used, drain all the water and dry the tank.

TROUBLESHOOTING

PROBLEM	POSSIBLE CAUSE	SOLUTION
“ADD WATER” indicator is on.	Lack of Water.	Stop the ice maker, fill water, and press “ON/OFF” button again to re start the unit.
“ICE FULL” indicator is on.	Ice is full in basket.	Remove ice from ice basket. **Continuous press “Select” button 5 seconds, the unit could make ice 10 cycles even “Ice” indicator is on.**
Ice cubes stick together.	The ice making cycle is too long.	Stop the ice maker, and restart it when the ice blocks melt. Select the small size ice cube selection.
	Water temperature in inner tank is too low.	Replace the water. Temperature of water recommended at 8-32℃
Ice making cycle is normal but no ice formed.	Room temperature or water temperature in inner tank is too high.	The room temperature should be 10-43℃, water temperature should be 8-32℃
	Refrigerant in cooling system leaks.	Verify by a qualified technician.
	Pipe in the cooling system is blocked.	Verify by a qualified technician.

TECHNINCAL PARAMETERS & CIRCUIT DIAGRAM

Model	HZB-12/G
Power	220-240V~/50Hz
Protection Type	I
Climate Type	SN/N/ST/T
Ice Making Current	0.8A
Ice Harvest Current	1.0A
Refrigerant	R600a/17g
Net Weight	6.2Kg
Vesicant	C_5H_{10}
Enclosure	Plastic

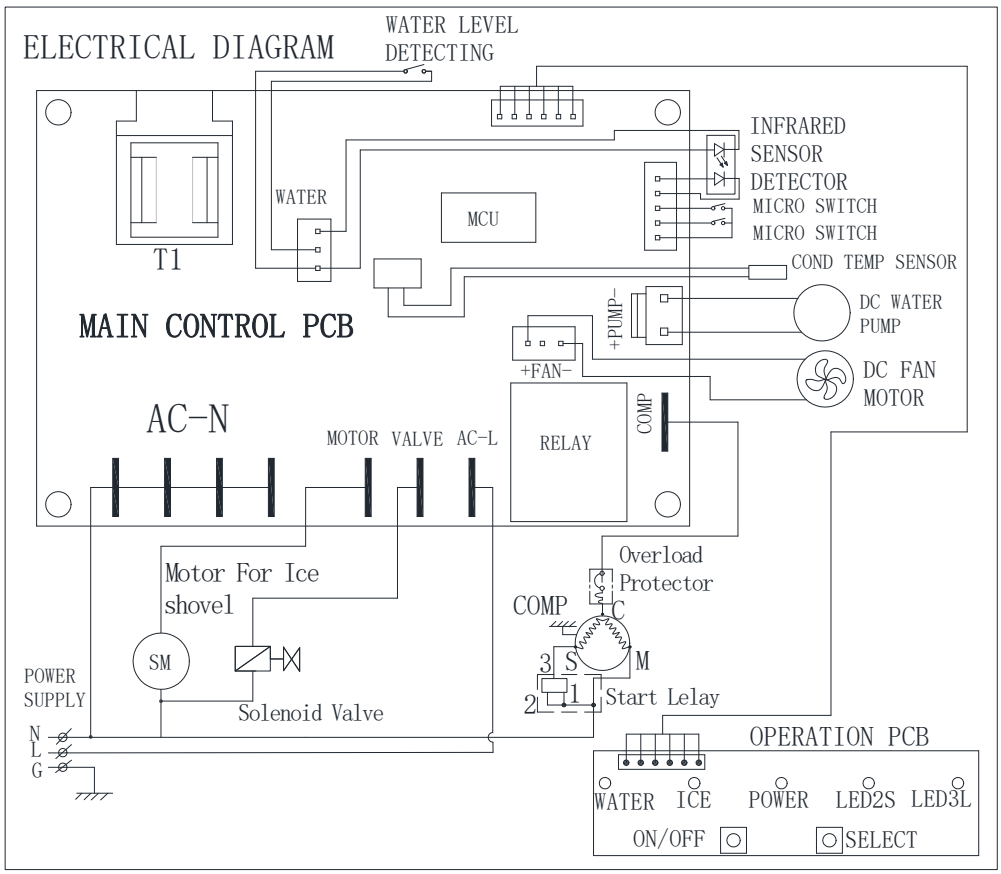

EXPLOSIVE DRAWINGS

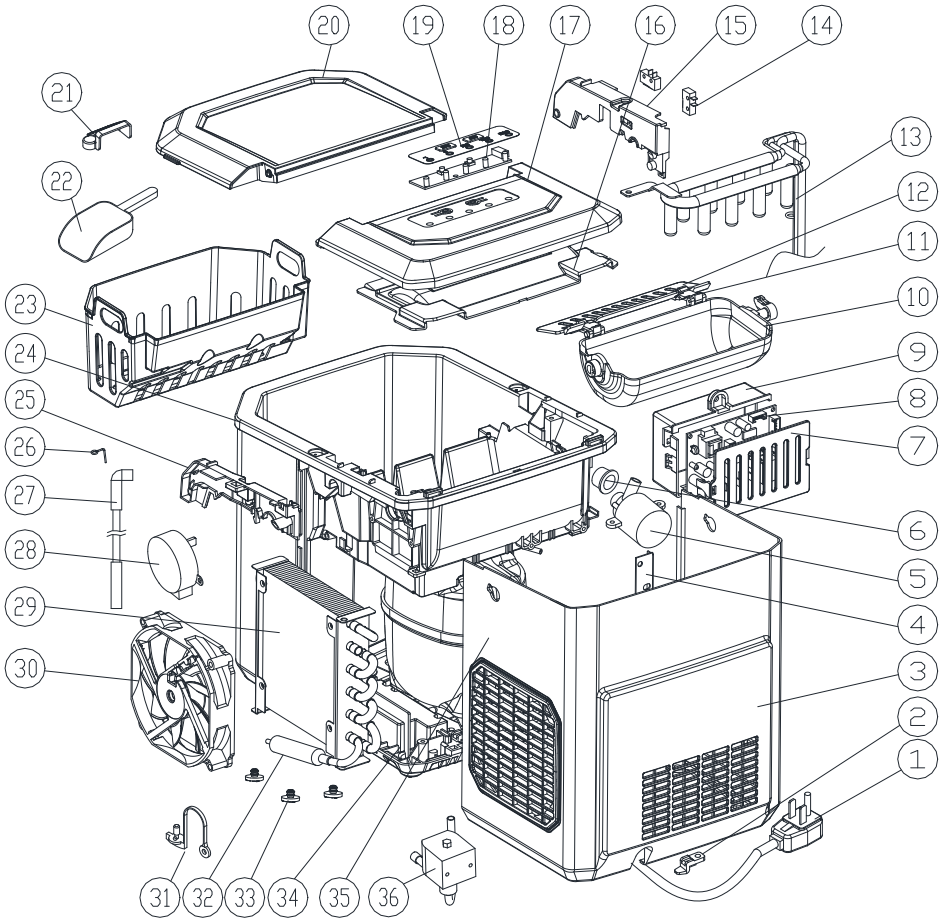

S/N	Part description	Qty/ Per	S/N	Part description	Qty /Per	S/N	Part description	Qty/ Per
1	Power cord	1	14	Micro switch	2	27	Water Supply pipe	1
2	plastic clip	1	15	Inner tank bracket, LH	1	28	Synchronous motor	1
3	Back panel	1	16	Back btm panel	1	29	Condenser	1
4	Plate back support	1	17	Back top panel	1	30	DC Fan motor	1
5	DC water pump	1	18	Displaying PCB	1	31	Nylon plug drain	1
6	Silicon pump sealing	1	19	Touch pad	1	32	Copper tube filter	1
7	Control box cover	1	20	Front top panel	1	33	Rubber foot	3
8	Main PCB	1	21	Water filter	1	34	plastic bottom	1
9	Control box	1	22	Ice scoop	1	35	Compressor	1
10	Ice making box	1	23	Ice basket	1	36	Magnetism valve	1
11	Ice scoop link	2	24	Foaming asm	1	37	Internal Wire	1
12	Ice shovel	1	25	Inner tank bracket, RH	1	38		
13	Evaporator	1	26	Stainless wire	1			

DE

TRAGBARE AUTOMATISCHE EISBEREITER

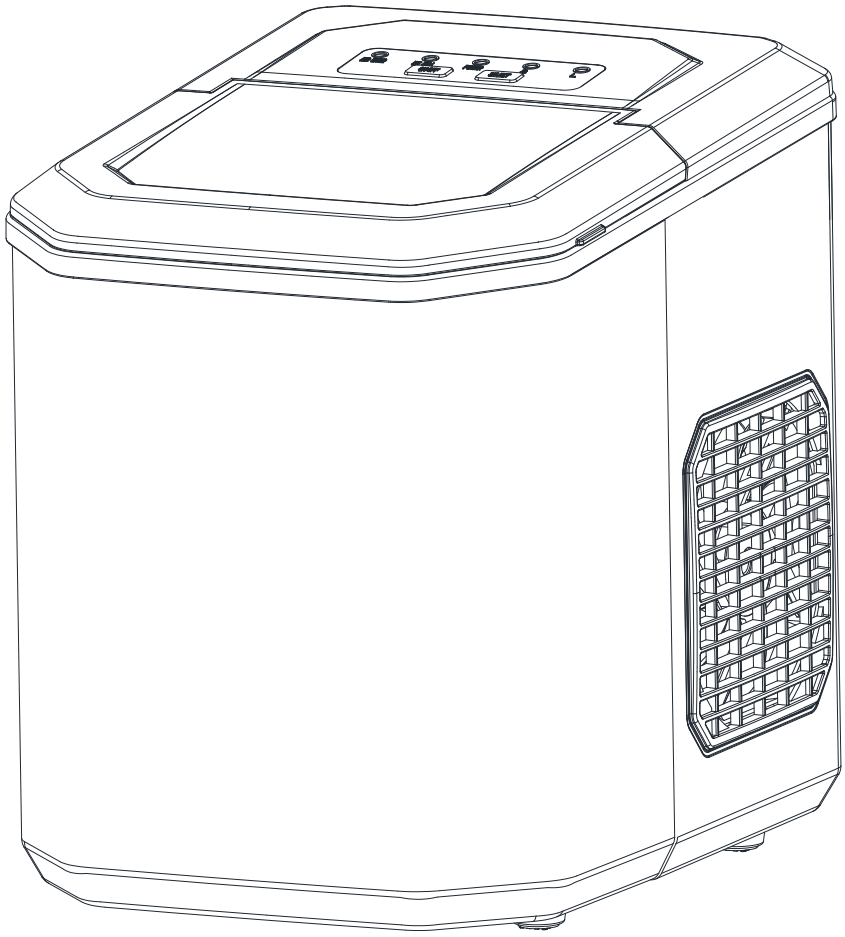

HZB-12/ G

BEDIENUNGSANLEITUNG

Es ist wichtig, dass Sie diese Anweisungen lesen, bevor Sie Ihren tragbaren Eisbereiter verwenden, und wir empfehlen Ihnen dringend, sie zum späteren Nachschlagen an einem sicheren Ort aufzubewahren.

INHALTSVERZEICHNIS

WICHTIGE SICHERHEITSHINWEISE.....2

IHRE EISBEREITER FÜR DEN GEBRAUCH VORBEREITEN

WICHTIGE SICHERHEITSHINWEISE.....3

LERNEN SIE IHREN EISBEREITER KENNEN.....5

ARBEITSANWEISUNGEN & WARTUNG

Automatisches Selbstreinigungsprogramm.....6

AUSPACKEN IHRER EISBEREITER.....7

VERBINDEN SIE IHR EIS HERSTELLER.....7

REINIGUNG UND PFLEGE IHR EIS HERSTELLER.....7

VERWENDUNG IHRER EISBEREITER.....8

FEHLERBEHEBUNG.....9

TECHNISCHE PARAMETER & SCHALTPLAN.....10

EXPLOSIONSZEICHNUNGEN.....11

WICHTIGE SICHERHEITSANWEISUNGEN

Ihre Sicherheit und die Sicherheit anderer sind sehr wichtig.

Wir haben viele wichtige Sicherheitshinweise in der Bedienungsanleitung und Ihrem Gerät bereitgestellt.
Lesen und befolgen Sie immer alle Sicherheitshinweise .

Dies ist das Sicherheitswarnsymbol:



Alle Sicherheitsmeldungen folgen dem Sicherheitswarnsymbol und dem Wort “DANGER” oder ““WARNING”.

⚠ DANGER

⚠ WARNING

Diese Wörter bedeuten:

Sie können getötet oder schwer verletzt werden, wenn Sie die Anweisungen nicht <u>sofort</u> befolgen .

Alle Sicherheitshinweise sagen Ihnen, was die potentielle Gefahr ist, sagen Ihnen, wie Sie das Verletzungsrisiko verringern können , und sagen Ihnen , was passieren kann, wenn die Anweisungen nicht befolgt werden .

IHRE EISBEREITER FÜR DEN GEBRAUCH VORBEREITEN

Bei der Verwendung von Elektrogeräten sollten grundlegende Sicherheitsvorke hrungen getroffen werden, um die Gefahr von Bränden. Stromschlägen und Personen- oder Sachschäden zu verringern. Lesen Sie alle Anweisungen, bev or Sie ein Gerät verwenden.

- Dieses Gerät kann von Kindern ab 8 Jahren und Personen mit eingeschränkter körperlicher, sensorische oder geistige Fähigkeiten oder Mangel an Erfahrung und Wissen, wenn sie beaufsichtigt wurden oder Anweisungen zum sicheren Gebrauch des Geräts erhalten und die damit verbundenen Gefahren verstehen. Kinder dürfen nicht mit dem Gerät spielen. Reinigung und Benutzerwartung dürfen nicht von Kindern ohne durchgeführt werden Aufsicht.
- Betreiben Sie dieses, oder ein anderes Gerät nicht mit einem beschädigten Kabel.
  Wenn das Netzkabel beschädigt ist, muss es vom Hersteller oder seinem Kundendienst oder einer ähnlich qualifizierten Person ersetzt werden, um Gefahren zu vermeiden.

Dieser Eisbereiter muss so aufgestellt werden, dass der Stecker zugänglich ist .

Nur an richtig gepolte Steckdosen anschließen. An die gleiche Steckdose darf kein anderes Gerät angeschlossen werden. Achten Sie darauf, dass der Stecker vollständig in die Steckdose eingesteckt ist.

- Führen Sie das Netzkabel nicht über Teppiche oder andere Wärmeisolatoren. Decken Sie das Kabel nicht ab. Halten Sie das Kabel von Verkehrsbereichen fern und tauchen Sie es nicht in Wasser.
- Wir empfehlen die Verwendung eines Verlängerungskabels nicht, da es überhitzen und zu einem Brandrisiko werden kann. Wenn Sie ein Verlängerungskabel verwenden müssen, verwenden Sie es mit einer Mindestgröße von 0,75 mm^2 und einer Nennleistung von nicht weniger als 16 A/250 V mit einem Stecker.
- Trennen Sie das Eis Hersteller, bevor Sie reinigen oder Reparaturen oder Wartungsarbeiten durchführen.
- Seien Sie vorsichtig und beaufsichtigen Sie das Gerät angemessen, wenn es in der Nähe von Kindern verwendet wird.
- Verwenden Sie Ihren Eisbereiter nicht im Freien. Platzieren Sie den Eisbereiter vor direkter Sonneneinstrahlung und stellen Sie sicher, dass zwischen der Rückseite Ihres Geräts und der Wand mindestens 10cm Platz sind. Halten Sie einen Mindestabstand von 10cm auf jeder Seite Ihres Geräts frei.
- Verwenden Sie zur Herstellung des Eiswürfels keine andere Flüssigkeit als Wasser.
- Reinigen Sie Ihren Eisbereiter nicht mit brennbaren Flüssigkeiten . Die Dämpfe können eine Brand- oder Explosionsgefahr darstellen.
- Nicht umkippen.
- Wenn das Eis Wenn der Maker im Winter von draußen hereingebracht wird , geben Sie ihm ein paar Stunden Zeit, um sich auf Raumtemperatur aufzuwärmen, bevor Sie ihn einstecken.
- Dieses Gerät ist nicht für die Verwendung durch Personen (einschließlich Kinder) mit eingeschränkten körperlichen, sensorischen oder geistigen Fähigkeiten oder Mangel an Erfahrung und Wissen bestimmt, es sei denn, sie werden von einer für ihre Sicherheit verantwortlichen Person beaufsichtigt oder in die Verwendung des Geräts eingewiesen.
- Kinder sollten beaufsichtigt werden, um sicherzustellen, dass sie nicht mit dem Gerät spielen.
- Dieses Gerät muss geerdet werden.
- Lagern Sie keine explosiven Substanzen wie Aerosoldosen mit einem

brennbaren Treibmittel darin dieses Gerät.

- Dieses Gerät ist für den Einsatz im Haushalt und ähnlichen Anwendungen wie z

– Personalküchenbereiche in Geschäften, Büros und anderen Arbeitsumgebungen;
– Bauernhäuser und von Kunden in Hotels, Motels und anderen Wohnumgebungen;
– Bed & Breakfast-ähnliche Umgebungen;
– Catering und ähnliche Nicht-Einzelhandelsanwendungen.

-  **Warnung: Brandgefahr/entzündliche Materialien verwendet.** Bitte beachten Sie die örtlichen Vorschriften zur Entsorgung des Geräts wegen seiner brennbaren Stoffe Gas blasen.
- WARNUNG: Belassen Sie Lüftungsöffnungen im Gerätegehäuse oder im eingebauten Struktur, frei von Hindernissen.
- ABWANDEN: Beschädigen Sie nicht den Kältemittelkreislauf.
- WARNUNG: Verwenden Sie keine anderen als die vom Hersteller empfohlenen mechanischen Geräte oder andere Mittel, um den Abtauvorgang oder den Eiserntevorgang zu beschleunigen.
- WARNUNG: Verwenden Sie keine anderen elektrischen Geräte im Eisbereiter.
  WARNUNG : Dieses Gerät muss geerdet werden.
  WICHTIG :

Die Adern dieses Netzkabels sind nach folgendem Code gefärbt:
Grün oder Grün mit gelbem Streifen: Erdung
Blau: Nullleiter
Braun: Außenleiter

Um eine Gefährdung durch Instabilität des Geräts zu vermeiden, muss es auf einer ebenen oder flachen Oberfläche aufgestellt werden.

LERNEN SIE IHREN EISBEREITER KENNEN

Allgemeine Hinweise

1. Eisschaufel.
2. Eis-Voll-Sensor
3. Eiskorb
4. Obere Abdeckung mit transparentem Fenster
5. Luft erschöpfend
6. Wasserablaufkappe: an der Vorderseite des Geräts.
7. MAXIMALER WASSERSTAND: ——— ▼ ———

Entfernen Sie den Eiskorb, Sie können die Wasserstandsmarkierung sehen.

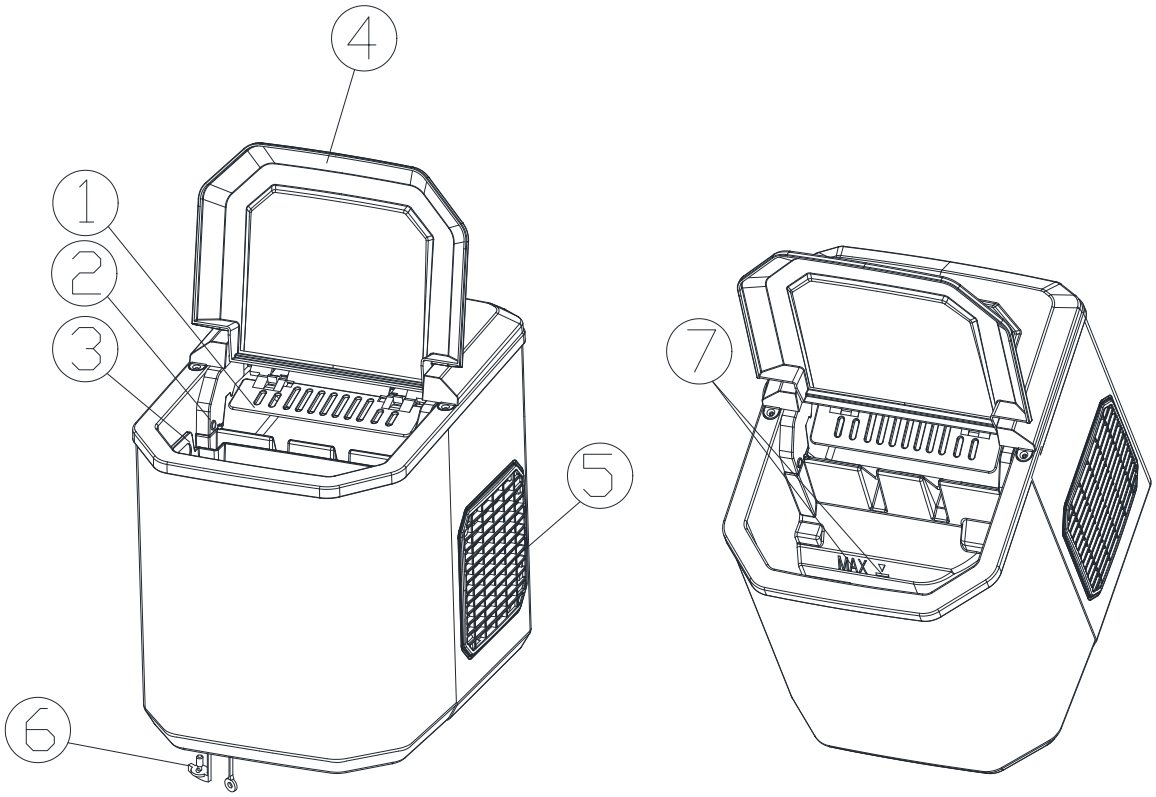

BETRIEBSVERFAHREN UND WARTUNG

Postion des Bedienfelds & Funktion

Kontrolle Panel: Einfach zu bedienende, sichtbare Funktionen, Touch-Display-Einstellung.

A. Anzeige der ausgewählten Eisgröße: Klein und Groß.
B. Betriebsanzeige
C. Eis-Voll-Anzeige
D. Wassermangelanzeige
E. Taste zum on/off des Geräts.
F. Taste zur Auswahl der Eiswürfelgröße.

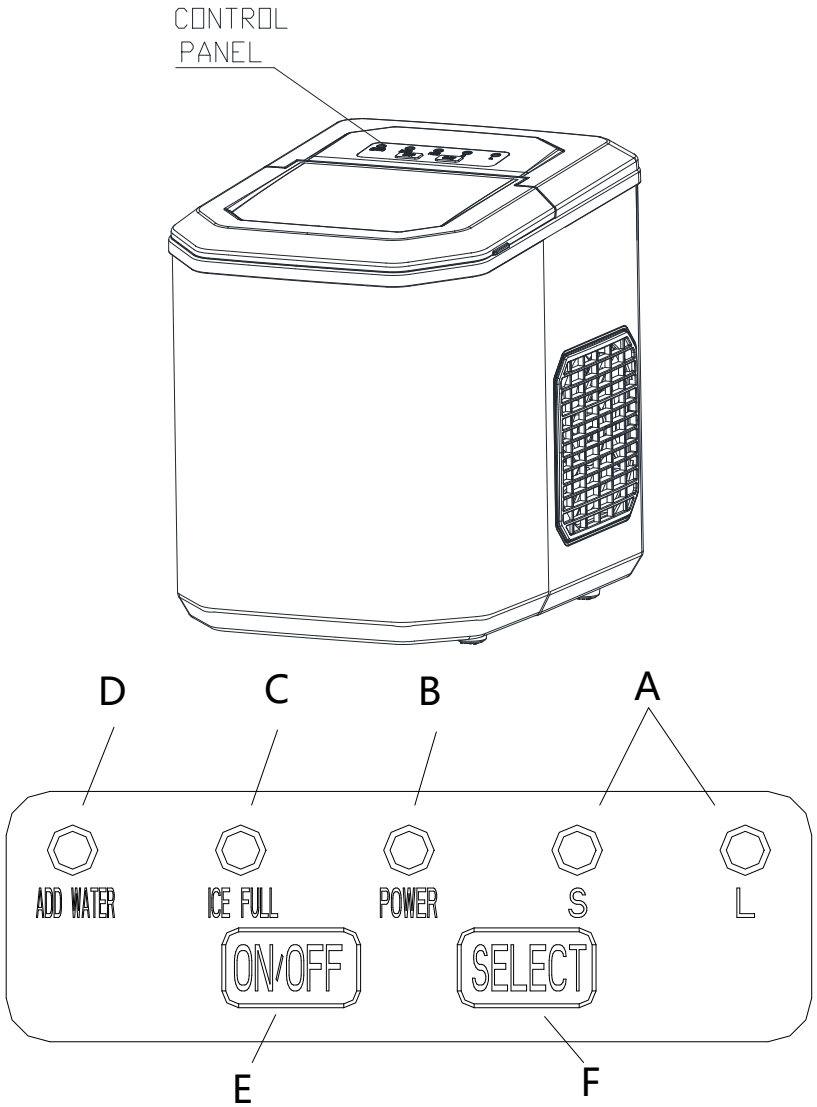

Automatisches Selbstreinigungsprogramm

Plug on the unit,press “ON/OFF” button on control panel for more than 5 seconds, to enter the self-Cleaning program need 30 minutes, the "S, L" indicator flashes in turn during cleaning.After cleaning, Drain the water from the inner tank through the drainage outlet at the bottom of the machine.

AUSPACKEN IHRER EISBEREITER

1. Entfernen Sie die äußere und innere Verpackung. Prüfen Sie , ob Eiskorb und Eisschaufel im Inneren sind. Sollten Teile fehlen, wenden Sie sich bitte an unseren Kundenservice.
2. Entfernen Sie die Klebebänder zur Befestigung von Eisschaufel, Eiskorb und Eisschaufel. Reinigen Sie den Tank und den Eiskorb .
3. Legen Sie das Eis auf einer ebenen und flachen Arbeitsplatte ohne direkte Sonneneinstrahlung und andere Wärmequellen (z. B. Herd, Ofen, Heizkörper). Stellen Sie sicher, dass zwischen der Rückseite und den linken/rechten Seiten mindestens 10cm Abstand zur Wand besteht.
4. Warten Sie eine Stunde, bis sich das Kältemittel abgesetzt hat, bevor Sie den Eisbereiter anschließen..
5. Das Gerät muss so aufgestellt werden, dass der Stecker zugänglich ist .

ACHTUNG: Nur mit Trinkwasser befüllen. Verwenden Sie nur Trinkwasser.

ANSCHLIESSEN IHRER EISBEREITER

⚠ DANGER

*** Unsachgemäße Verwendung des geerdeten Steckers kann zu Stromschlaggefahr führen. Wenn das Netzkabel beschädigt ist, wenden Sie sich bitte an unseren Kundendienst.**

1. Dieses Gerät sollte zu Ihrer Sicherheit ordnungsgemäß geerdet sein. Das Netzkabel dieses Geräts ist mit einem dreipoligen Stecker ausgestattet, der in standardmäßige dreipolige Wandsteckdosen passt, um die Möglichkeit eines Stromschlags zu minimieren.
2. Schließen Sie Ihr Gerät an eine exklusive, ordnungsgemäß installierte, geerdete Wandsteckdose an. Schneiden oder entfernen Sie unter keinen Umständen den dritten (Erdungs-) Stift des Netzkabels. Alle Fragen zur Stromversorgung und/oder Erdung sollten an einen zertifizierten Elektriker gerichtet werden.
3. Dieses Gerät benötigt eine Standard-Steckdose mit 220-240 Volt, 50 Hz und guter Erdung .

REINIGUNG UND PFLEGE IHR EIS HERSTELLER

Bevor Sie Ihren Eisbereiter verwenden, wird dringend empfohlen, ihn gründlich zu reinigen.

1. Nehmen Sie den Eiskorb heraus.
2. Reinigen Sie den Innenraum mit verdünntem Reinigungsmittel, warmem Wasser und einem weichen Tuch.
3. Verwenden Sie dann das Wasser, um die Innenteile zu spülen, und lassen Sie das Wasser ab, indem Sie die Ablaufkappe an der vorderen Unterseite abziehen.
4. Die Außenseite des Eisbereiters sollte regelmäßig mit einer milden Reinigungslösung und warmem Wasser gereinigt werden.
5. Trocknen Sie die Innen- und Außenseite mit einem sauberen, weichen Tuch.
6. Wenn die Maschine längere Zeit nicht benutzt wird, lassen Sie das Wasser vollständig ab und trocknen Sie den Innenraum.

VERWENDUNG IHRES EIS HERSTELLER

1. Öffnen Sie die Abdeckung, entfernen Sie den Eiskorb und gießen Sie Wasser in den Tank. Halten Sie den Wasserstand unter der Wasserstandsmarke .
2. Drücken Sie die “**ON/OFF”** -Taste auf dem Bedienfeld, um den Eisbereitungszyklus zu starten.
3. Wählen Sie die Eiswürfelgröße, indem Sie die Taste “**Select”** drücken. Wenn die Raumtemperatur niedriger als 15˚C ist, wird empfohlen, kleines Eis zu wählen Würfel , damit das Eis nicht zusammenklebt.
4. Das Eis _ Herstellungszyklus dauert ca. 6-13 Minuten, je nach gewählter Eiswürfelgröße und Raumtemperatur . Die empfohlene Raumtemperatur beträgt 10˚C−38˚C.
5. Wenn die Wasserpumpe kein Wasser einspritzen kann, das Eis Die **Maschine** stoppt automatisch und die Anzeige “**ADD WATER**” leuchtet auf . Drücken Sie die Taste “**ON/OFF**”, füllen Sie Wasser bis zur max. Wasserstandsmarkierung und drücken Sie die “**ON/OFF**” -Taste erneut , um das Gerät wieder einzuschalten. Lassen Sie die Kältemittelflüssigkeit im Kompressor vor dem Neustart mindestens 3 Minuten absetzen.
6. Das Eis Der Eisbereiter stoppt, wenn der Eiskorb voll ist und die Anzeige “**ICE FULL**” leuchtet . **Warnung: Direkte Sonneneinstrahlung oder Sonnenlichtreflexion kann zu Fehlfunktionen des Infrarotsensors führen . Wenn das Gerät nicht stoppt , auch wenn Eiswürfel den Sensor blockieren, stellen Sie das Gerät an einen Ort ohne Sonnenlicht.**
7. Wechseln Sie das Wasser im Wasserbehälter alle 24 Stunden, um ein angemessenes Hygieneniveau zu gewährleisten.

   Wenn das Gerät nicht verwendet werden soll , lassen Sie das gesamte Wasser ab und trocknen Sie den Tank.

FEHLERBEHEBUNG

PROBLEM	MÖGLICHE URSACHE	LÖSUNG
“ADD WATER” leuchtet.	Wassermangel.	Stoppen Sie das Eis Maschine , füllen Sie Wasser ein und drücken Sie erneut die “ON/OFF” -Taste, um das Gerät neu zu starten .
“ ICE FULL” leuchtet.	Eis ist voll im Korb.	Eis aus dem Eiskorb entfernen. **Halten Sie die “Select” -Taste 5 Sekunden lang gedrückt, das Gerät kann 10 Zyklen lang Eis herstellen, selbst wenn die “Ice” -Anzeige leuchtet .**
Eiswürfel kleben zusammen.	Der Eisbereitungszyklus ist zu lang.	Stoppen Sie das Eis Maker und starten Sie ihn neu, wenn die Eisblöcke schmelzen. Wählen Sie die kleine Eiswürfelauswahl .
	Wassertemperatur im Innentank ist zu niedrig.	Ersetzen Sie das Wasser . Empfohlene Wassertemperatur 8−32˚C
Der Eisherstellungszyklus ist normal, aber es hat sich kein eis gebildet .	Raumtemperatur oder Wassertemperatur im Innentank ist zu hoch .	Die Raumtemperatur sollte 10−43˚C betragen , die Wassertemperatur 8−32˚C
	Kältemittel im Kühlsystem leckt s.	Überprüfen Sie dies durch einen qualifizierten Techniker.
	Rohr im Kühlsystem ist verstopft.	Überprüfen Sie dies durch einen qualifizierten Techniker.

TECHNISCHE PARAMETER & SCHALTPLAN

Modell	HZB-12/G
Leistung	220-240V~/50Hz
Schutztyp	I
Klimatyp	SN/N/ST/T
Strom zur Eisherstellung	0.8A
Ice Harvest Strom	1.0A
Kältemittel	R600a/17g
Reingewicht	6.2Kg
Vesicant	C_5H_{10}
Gehege	Kunststoff

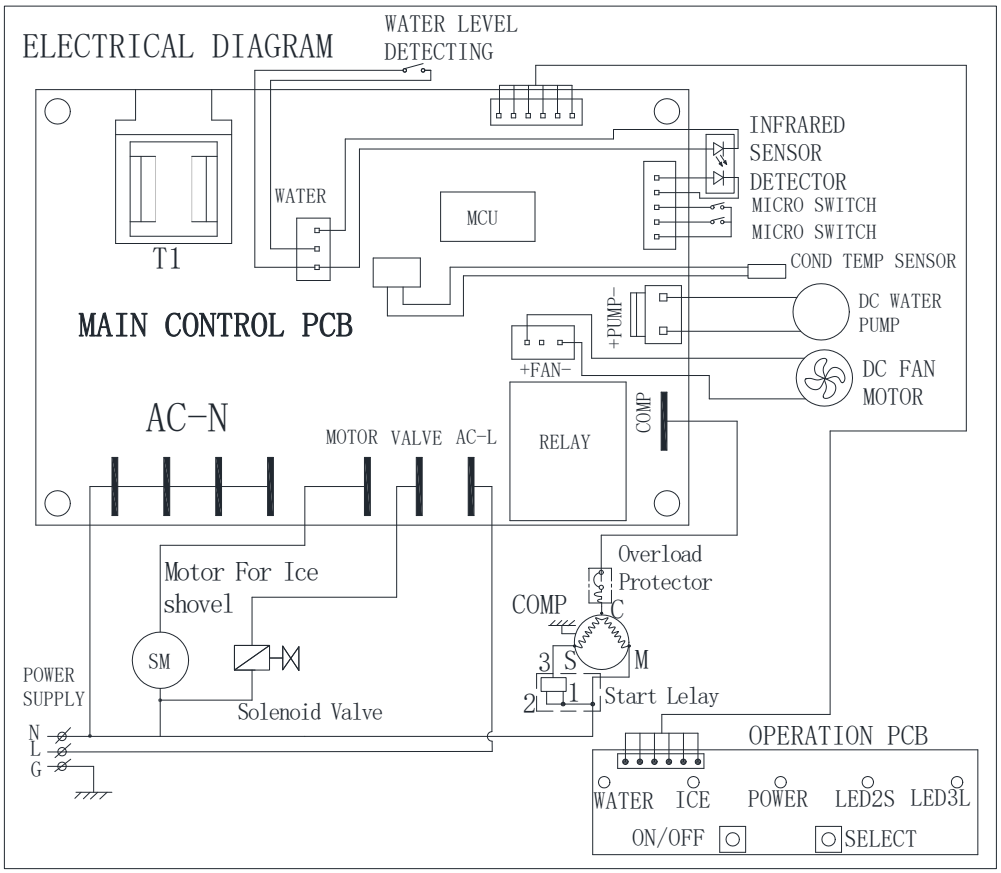

EXPLOSIVE ZEICHNUNGEN

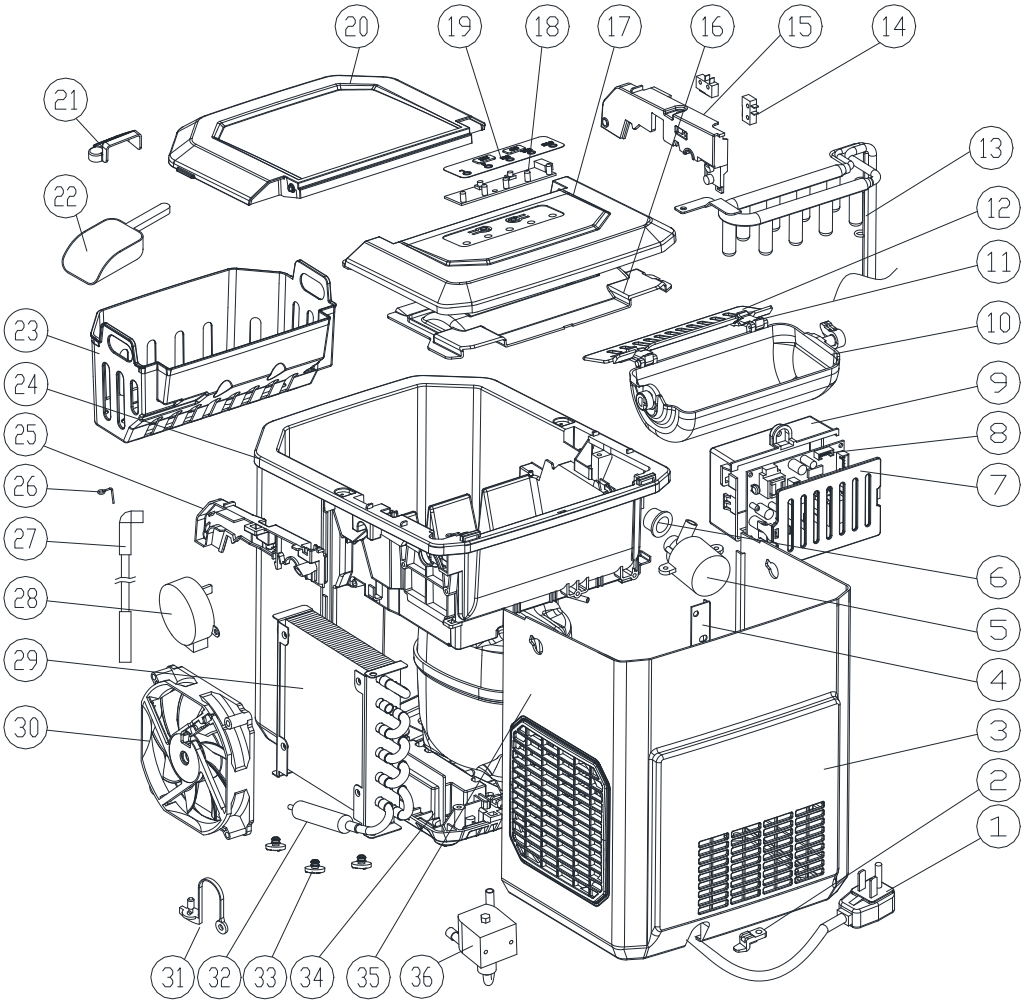

S/N	Teilebeschreibung	Menge/Per	S/N	Teilebeschreibung	Menge/Per	S/N	Teilebeschreibung	Menge/Per
1	Netzkabel	1	14	Mikroschalter	2	27	Wasserversorgungsleitung	1
2	Plastikclip	1	fünfzehn	Innerer Tankhalter, links	1	28	Synchronmotor	1
3	Rückwand	1	16	Hinteres BTM-Panel	1	29	Kondensator	1
4	Plattenrückenstütze	1	17	Obere Platte auf der Rückseite	1	30	DC-Lüftermotor	1
5	Gleichstrom-Wasserpumpe	1	18	Leiterplatte anzeigen	1	31	Ablaufstopfen aus Nylon	1
6	Pumpendichtung aus Silikon	1	19	Touchpad	1	32	Kupferrohrfilter	1
7	Steuerkastenabdeckung	1	20	Vordere obere Platte	1	33	Gummifuß	3
8	Hauptplatine	1	2 1	Wasserfilter	1	34	Kunststoffboden	1
9	Kontrollkasten	1	2 2	Eisschaufel	1	35	Kompressor	1
10	Box zur Eisherstellung	1	23	Eiskorb	1	36	Magnetventil	1
11	Eisschaufel-Link	2	24	Schäumende Baugruppe	1	37	Interner Draht	1
12	Eisschaufel	1	25	Innerer Tankhalter, rechts	1	38		
1 3	Verdampfer	1	2 6	Rostfreier Draht	1			

FR

MACHINE À GLAÇONS AUTOMATIQUE PORTATIVE

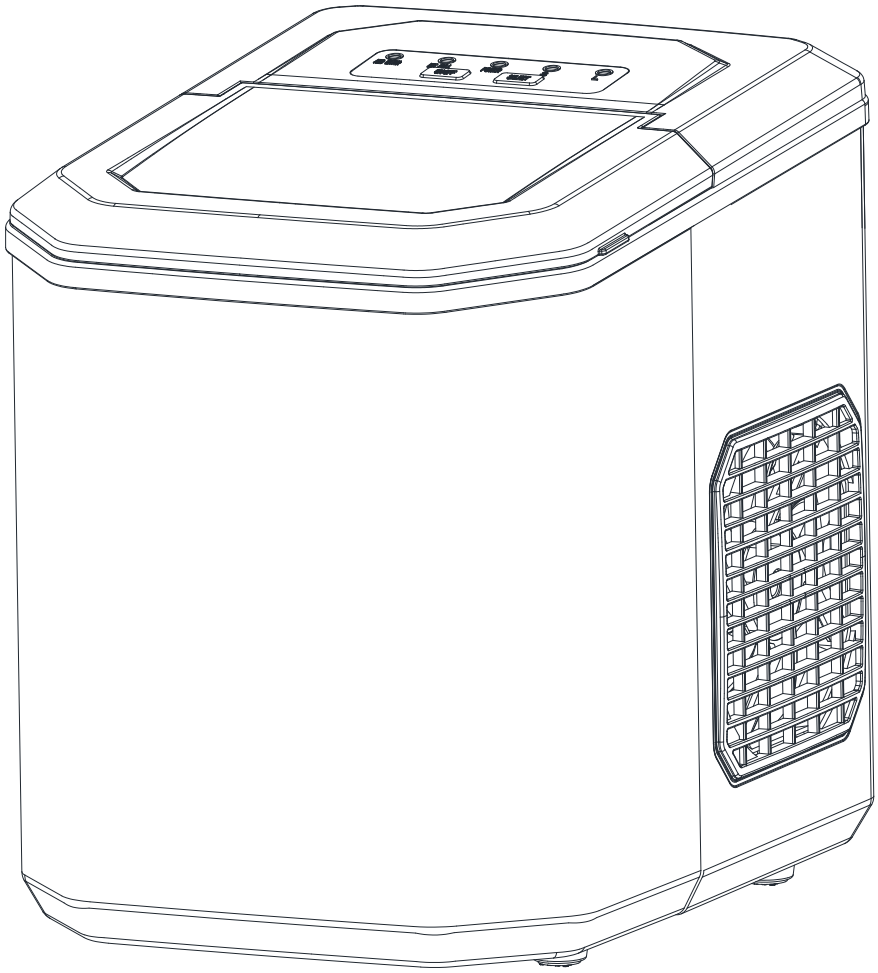

HZB-12/ G

MANUEL D'INSTRUCTIONS

lisiez ces instructions avant d'utiliser votre machine à glaçons portable et nous vous recommandons fortement de les conserver dans un endroit sûr pour référence future.

TABLE DES MATIÈRES

CONSIGNES DE SÉCURITÉ IMPORTANTES.....2

PRÉPARATION DE VOTRE GLACE FABRICANT À UTILISER

CONSEILS DE SÉCURITÉ IMPORTANTS.....3

APPRENDRE À CONNAÎTRE VOTRE MACHINE À GLAÇONS.....5

PROCÉDURES OPÉRATIONNELLES & MAINTENANCE

Programme d'auto-nettoyage automatique.....6

DÉBALLAGE DE VOTRE GLACE FABRICANT.....7

CONNEXION DE VOTRE GLACE FABRICANT.....7

NETTOYAGE ET MAINTIEN VOTRE GLACE FABRICANT.....7

UTILISATION DE VOTRE GLACE FABRICANT.....8

DÉPANNAGE.....9

PARAMÈTRES TECHNIQUES & SCHÉMA ÉLECTRIQUE.....10

DESSINS EXPLOSIFS.....11

CONSIGNES DE SÉCURITÉ IMPORTANTES

Votre sécurité et celle des autres sont très importantes.

Nous avons fourni de nombreux manuels de messages de sécurité importants et votre appareil.
Lisez et respectez toujours tous les messages de sécurité .

C'est le symbole d'alerte de sécurité:



Tous les messages de sécurité suivront le symbole d'alerte de sécurité et le mot “DANGER” ou “WARNING”.

⚠ DANGER

⚠ WARNING

Ces mots signifient :

Vous pouvez être tué ou gravement blessé si vous ne suivez pas immédiatement les instructions.

Tous les messages de sécurité vous indiqueront quel est le danger potentiel, vous indiqueront comment réduire le risque de blessure et vous indiqueront ce qui peut arriver si les instructions ne sont pas suivies .

PRÉPARATION DE VOTRE MACHINE À GLAÇONS POUR L'UTI LISATION

Lors de l'utilisation d'appareils électriques, des précautions de sécurité de base doivent être suivies pour réduire le risque d'incendie , de choc électrique et de blessures aux personnes ou aux biens. Lisez toutes les instructions avant d'utiliser un appareil.

- Cet appareil peut être utilisé par des enfants à partir de 8 ans et des personnes à mobilité réduite, capacités sensorielles ou mentales ou manque d'expérience et de connaissances s'ils ont été supervisés ou instructions concernant l'utilisation de l'appareil en toute sécurité et comprenez les risques encourus. Les enfants ne doivent pas jouer avec l'appareil. Le nettoyage et l'entretien par l'utilisateur ne doivent pas être effectués par des enfants sans surveillance.
- Ne faites pas fonctionner cet appareil ou tout autre appareil dont le cordon est endommagé.
  Si le cordon d'alimentation est endommagé, il doit être remplacé par le fabricant ou son agent de service ou une personne de qualification similaire

afin d'éviter tout danger.

Cette machine à glaçons doit être positionnée de manière à ce que la prise soit accessible .

Connectez-vous uniquement à des prises correctement polarisées. Aucun autre appareil ne doit être branché sur la même prise. Assurez-vous que la fiche est complètement insérée dans la prise.

- Ne faites pas passer le cordon d'alimentation sur de la moquette ou d'autres isolants thermiques. Ne couvrez pas le cordon. Gardez le cordon à l'écart des zones de circulation et ne l'immergez pas dans l'eau.
- Nous ne recommandons pas l'utilisation d'une rallonge, car elle pourrait surchauffer et devenir un risque d'incendie. Si vous devez utiliser une rallonge, utilisez une taille minimale de 0,75mm^2 et une tension nominale d'au moins 16 A/250 V~ avec une prise.
- Débranchez la glace fabricant avant de nettoyer ou d'effectuer des réparations ou un entretien.
- Faites preuve de prudence et faites preuve d'une supervision raisonnable lorsque l'appareil est utilisé à proximité d'enfants.
- N'utilisez pas votre machine à glaçons à l'extérieur. Placez la machine à glaçons à l'abri de la lumière directe du soleil et assurez-vous qu'il y a au moins 10 cm d'espace entre l'arrière de votre appareil et le mur. Gardez une distance minimale de 10 cm de chaque côté de votre appareil libre.
- N'utilisez pas d'autre liquide pour fabriquer le glaçon que de l'eau.
- Ne nettoyez pas votre machine à glaçons avec des liquides inflammables . Les fumées peuvent créer un risque d'incendie ou d'explosion.
- Ne basculez pas.
- Si la glace machine est amenée de l'extérieur en hiver , laissez-la se réchauffer quelques heures à température ambiante avant de la brancher.
- Cet appareil n'est pas destiné à être utilisé par des personnes (y compris des enfants) ayant des capacités physiques, sensorielles ou mentales réduites, ou un manque d'expérience et de connaissances, à moins qu'elles n'aient reçu une supervision ou des instructions concernant l'utilisation de l'appareil par une personne responsable de leur sécurité.
- Les enfants doivent être surveillés pour s'assurer qu'ils ne jouent pas avec l'appareil.
- Cet appareil doit être mis à la terre.
- Ne stockez pas de substances explosives telles que des bombes aérosol avec un propulseur inflammable dans cet appareil.

- Cet appareil est destiné à être utilisé dans des applications domestiques et similaires telles que

– les cuisines du personnel dans les magasins, bureaux et autres environnements de travail ;
– fermes et par des clients dans des hôtels, des motels et d'autres environnements de type résidentiel ;
– environnements de type bed and breakfast;
– restauration et autres applications similaires non commerciales.

-  **Avertissement : Risque d'incendie/matériaux inflammables utilisés.** Veuillez respecter les réglementations locales concernant l'élimination de l'appareil pour ses composants inflammables. gaz de soufflage.
- AVERTISSEMENT : Gardez les ouvertures de ventilation, dans l'enceinte de l'appareil ou dans le structure, dégagée de toute obstruction.
- ATTENTION : Ne pas endommager le circuit frigorifique.
- AVERTISSEMENT : N'utilisez pas d'appareils mécaniques ou d'autres moyens pour accélérer le processus de dégivrage ou le processus de récupération de la glace, autres que ceux recommandés par le fabricant.
- AVERTISSEMENT : N'utilisez pas d'autres types d'appareils électriques à l'intérieur de la machine à glaçons.

AVERTISSEMENT : Cet appareil doit être mis à la terre.
IMPORTANT :
Les fils de ce câble d'alimentation sont colorés conformément au code suivant :

Vert ou Vert avec une bande jaune : Mise à la terre
Bleu : Neutre
Marron : en direct

Pour éviter tout danger dû à l'instabilité de l'appareil, celui-ci doit être placé sur une surface plane ou plane.

APPRENDRE À CONNAÎTRE VOTRE MACHINE À GLAÇONS

Instructions générales

1 .Cuillère à glace.
2. Capteur plein de glace
3. Panier à glace
4. Capot supérieur avec fenêtre transparente
5. Air épuisant
6. Bouchon de vidange d'eau : sur le côté inférieur avant de l'unité.
7. NIVEAU D'EAU MAXIMUM : ——— ▼ ———

Retirez le panier à glace, vous pouvez voir le repère du niveau d'eau.

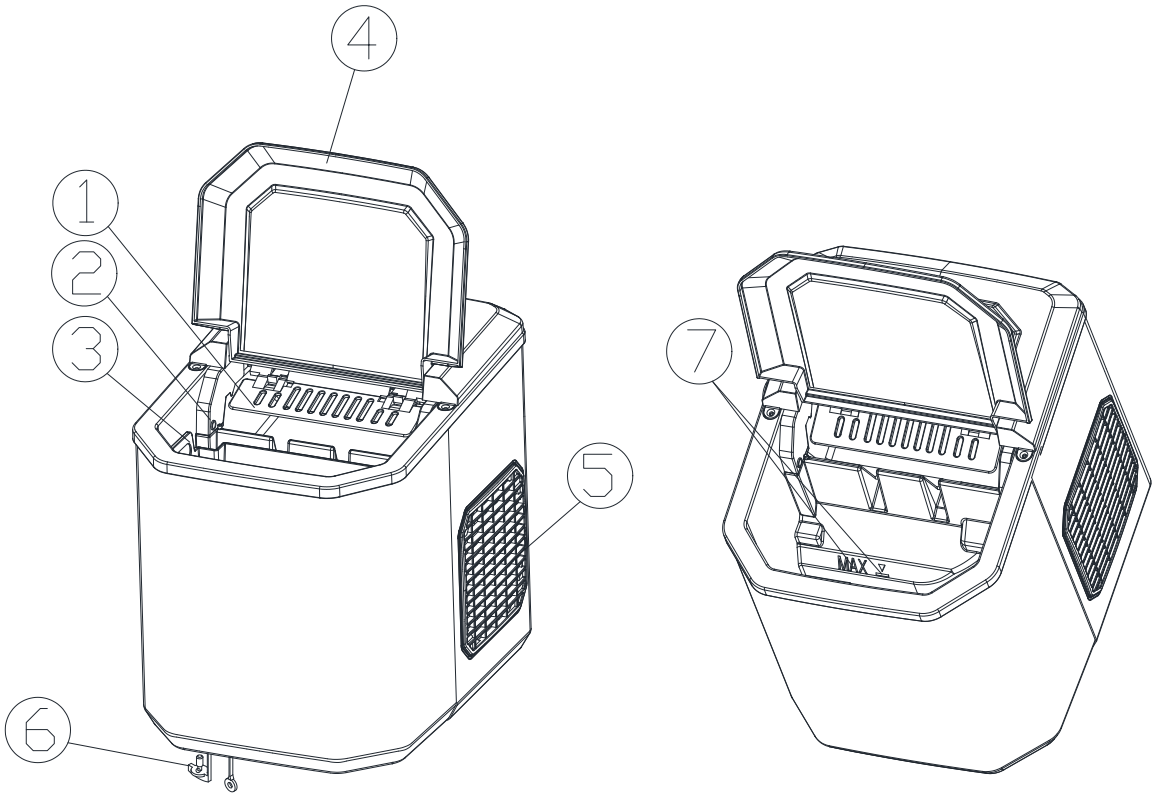

PROCÉDURES D'EXPLOITATION ET ENTRETIEN

Position du panneau de commande et fonction

Contrôler Panneau: Réglage de l'affichage tactile des fonctions visibles et facile à utiliser.

A. Affichage de la taille de glace sélectionnée : Petit et Grand.
B. Voyant d'alimentation
C. Indicateur Ice-Full
D. Indicateur de pénurie d'eau
E. Bouton pour on/off l'appareil.
F. Bouton pour sélectionner la taille des glaçons.

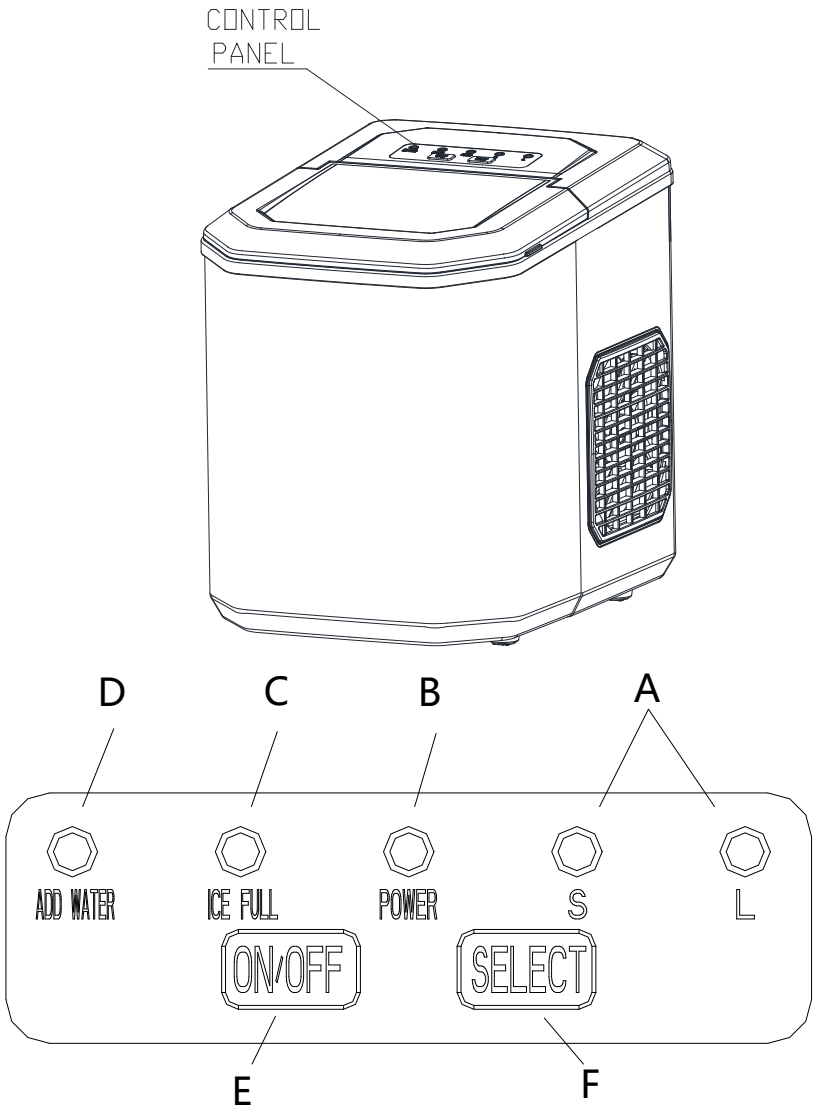

Programme d'auto-nettoyage automatique

Plug on the unit,press “ON/OFF” button on control panel for more than 5 seconds, to enter the self-Cleaning program need 30 minutes ,the "S, L" indicator flashes in turn during cleaning.After cleaning, Drain the water from the inner tank through the drainage outlet at the bottom of the machine.

DÉBALLAGE DE VOTRE MACHINE À GLAÇONS

1. Retirer l' emballage extérieur et intérieur. Vérifiez si le panier à glace et la pelle à glace sont à l'intérieur. Si des pièces manquent, veuillez contacter notre service client.
2. Retirez les bandes pour fixer la pelle à glace, le panier à glace et la pelle à glace. Nettoyez le réservoir et le panier à glace.
3. Mettez la glace machine sur un plan de travail de niveau et plat sans lumière directe du soleil ni autres sources de chaleur (c'est-à-dire : cuisinière, fournaise, radiateur). Assurez-vous qu'il y a au moins 10cm d' écart entre les côtés arrière et gauche/ droit avec le mur.
4. Attendez une heure que le fluide frigorigène se dépose avant de brancher la machine à glaçons..
5. L'appareil doit être placé de manière à ce que la fiche soit accessible .

AVERTISSEMENT : remplir avec de l'eau potable uniquement. Utilisez uniquement de l'eau potable.

CONNEXION DE VOTRE MACHINE À GLAÇONS

⚠ DANGER

*** Une mauvaise utilisation de la fiche mise à la terre peut entraîner un risque de choc électrique. Si le cordon d'alimentation est endommagé , veuillez appeler notre service client.**

1. Cet appareil doit être correctement mis à la terre pour votre sécurité. Le cordon d'alimentation de cet appareil est équipé d'une fiche à trois broches qui s'accouple avec les prises murales standard à trois broches pour minimiser les risques de choc électrique.
2. Branchez votre appareil dans une prise murale exclusive, correctement installée et mise à la terre. Ne coupez ou ne retirez en aucun cas la troisième broche (terre) du cordon d'alimentation. Toute question concernant l'alimentation et/ou la mise à la terre doit être adressée à un électricien certifié.
3. Cet appareil nécessite une prise électrique standard de 220-240 volts, 50 Hz avec de bons moyens de mise à la terre .

NETTOYAGE ET MAINTIEN VOTRE GLACE FABRICANT

Avant d'utiliser votre machine à glaçons, il est fortement recommandé de la nettoyer soigneusement.

1. Sortez le panier à glace.
2. Nettoyez l' intérieur avec un détergent dilué, de l'eau tiède et un chiffon doux.
3. Ensuite, utilisez l'eau pour rincer les pièces intérieures et vidangez l'eau en débranchant le bouchon de vidange sur le côté inférieur avant.
4. L'extérieur de la machine à glaçons doit être nettoyé régulièrement avec une solution détergente douce et de l'eau tiède.

5. Séchez l'intérieur et l'extérieur avec un chiffon doux et propre.
6. Lorsque la machine ne doit pas être utilisée pendant une longue période, vidangez complètement l'eau et séchez l'intérieur.

UTILISATION DE VOTRE GLACE FABRICANT

1. Ouvrez le couvercle, retirez le panier à glace et versez de l'eau dans le réservoir. Maintenez le niveau d'eau en dessous du repère de niveau d'eau .
2. Appuyez sur le bouton "**ON/OFF**" sur le panneau de commande pour commencer le cycle de fabrication de glace.
3. Sélectionnez la taille des glaçons en appuyant sur le bouton "**Select**". Si la température ambiante est inférieure à 15℃, il est recommandé de sélectionner une petite glace cube pour éviter que les glaçons ne collent entre eux.
4. Le je ce le cycle de fabrication dure env. 6-13 minutes, en fonction de la taille des glaçons et de la température ambiante . La température ambiante recommandée est de 10℃ −38℃.
5. Si la pompe à eau ne peut pas injecter de l'eau, la glace La machine s'arrêtera automatiquement et l' indicateur "**ADD WATER**" **s'allumera. Appuyez sur le bouton** "**ON/OFF**", remplissez d'eau jusqu'au niveau max. marque de niveau d'eau et appuyez à nouveau sur le bouton "**ON/OFF**" pour rallumer l' unité . Laissez le liquide réfrigérant à l'intérieur du compresseur au moins 3 minutes pour se stabiliser avant de redémarrer.
6. La glace La machine s'arrête lorsque le panier à glaçons est plein et l' indicateur "**ICE FULL**" s'allume . **Avertissement : La lumière directe du soleil ou la réflexion de la lumière du soleil peuvent entraîner un dysfonctionnement du capteur infrarouge . Si l'appareil ne s'arrête pas même si des glaçons obstruent le capteur, déplacez l'appareil là où il n'y a pas de lumière solaire.**
7. Changez l'eau du réservoir d'eau toutes les 24 heures pour assurer un niveau d'hygiène raisonnable.

   Si l'appareil n'est pas utilisé , vidangez toute l' eau et séchez le réservoir.

DÉPANNAGE

PROBLÈME	CAUSE POSSIBLE	SOLUTION
indicateur “ADD WATER” est allumé.	Manque d'eau.	Arrêtez la glace machine, remplissez d'eau et appuyez à nouveau sur le bouton “ON/OFF” pour redémarrer l'appareil .
indicateur “ICE FULL” est allumé.	La glace est pleine dans le panier.	Retirer la glace du panier à glace. **Appuyez en continu sur le bouton “Select” pendant 5 secondes, l'appareil peut fabriquer de la glace 10 cycles même si l'indicateur “Ice” est allumé.**
Les glaçons collent ensemble.	cycle de fabrication de glace est trop long.	Arrêtez la glace machine et redémarrez-la lorsque les blocs de glace fondent. Sélectionnez la sélection de glaçons de petite taille .
	La température de l'eau dans le réservoir intérieur est trop basse.	Remplacez l'eau . Température de l'eau recommandée à 8-32℃
Le cycle de fabrication de glace est normal mais aucune glace ne s'est formée .	La température ambiante ou la température de l'eau dans le réservoir interne est trop élevée.	La température ambiante doit être de 10-43℃ , la température de l'eau doit être de 8-32℃
	fluide frigorigène dans le système de refroidissement s.	Vérifier par un technicien qualifié.
	Le tuyau du système de refroidissement est bouché.	Vérifier par un technicien qualifié.

PARAMÈTRES TECHNIQUES & SCHÉMA DE CIRCUIT

Modèle	HZB-12/G
Pouvoir	220-240V~/50Hz
Type de protection	I
Type de climat	SN/N/ST/T
Courant de fabrication de glace	0.8A
Courant de récolte de glace	1.0A
Réfrigérant	R600a/17g
Poids net	6.2Kg
Vésicant	C_5H_{10}
Enceinte	Plastique

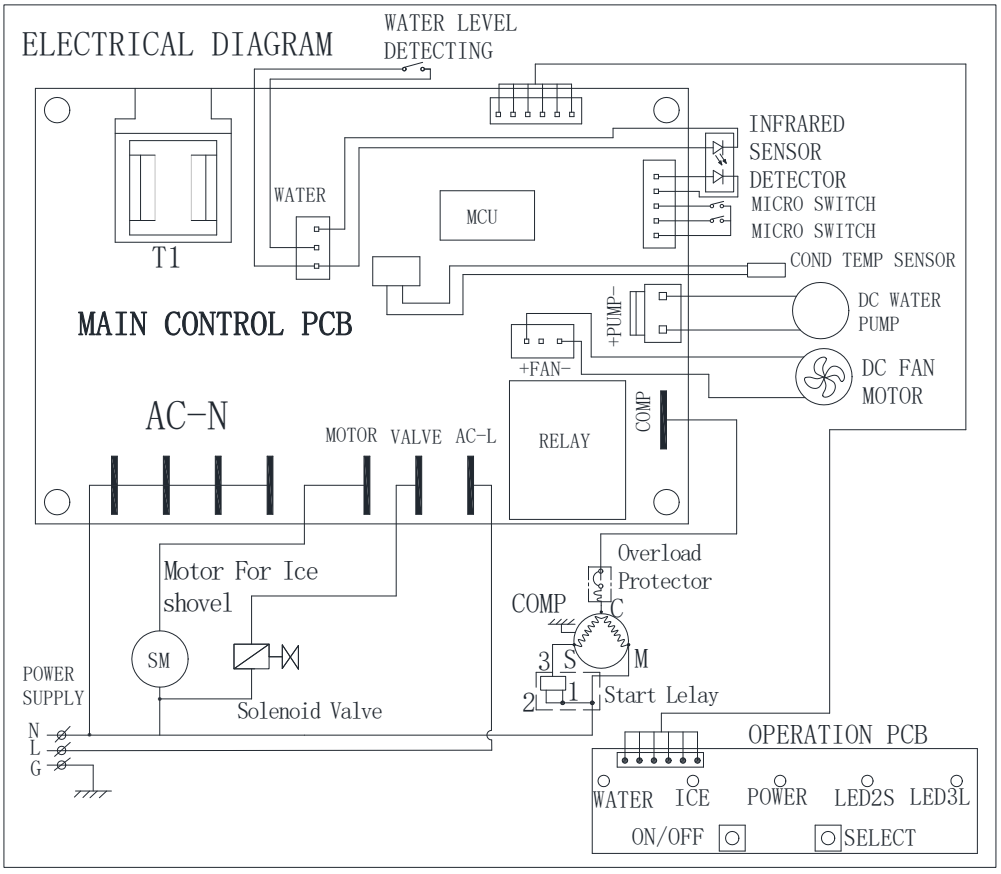

DESSINS EXPLOSIFS

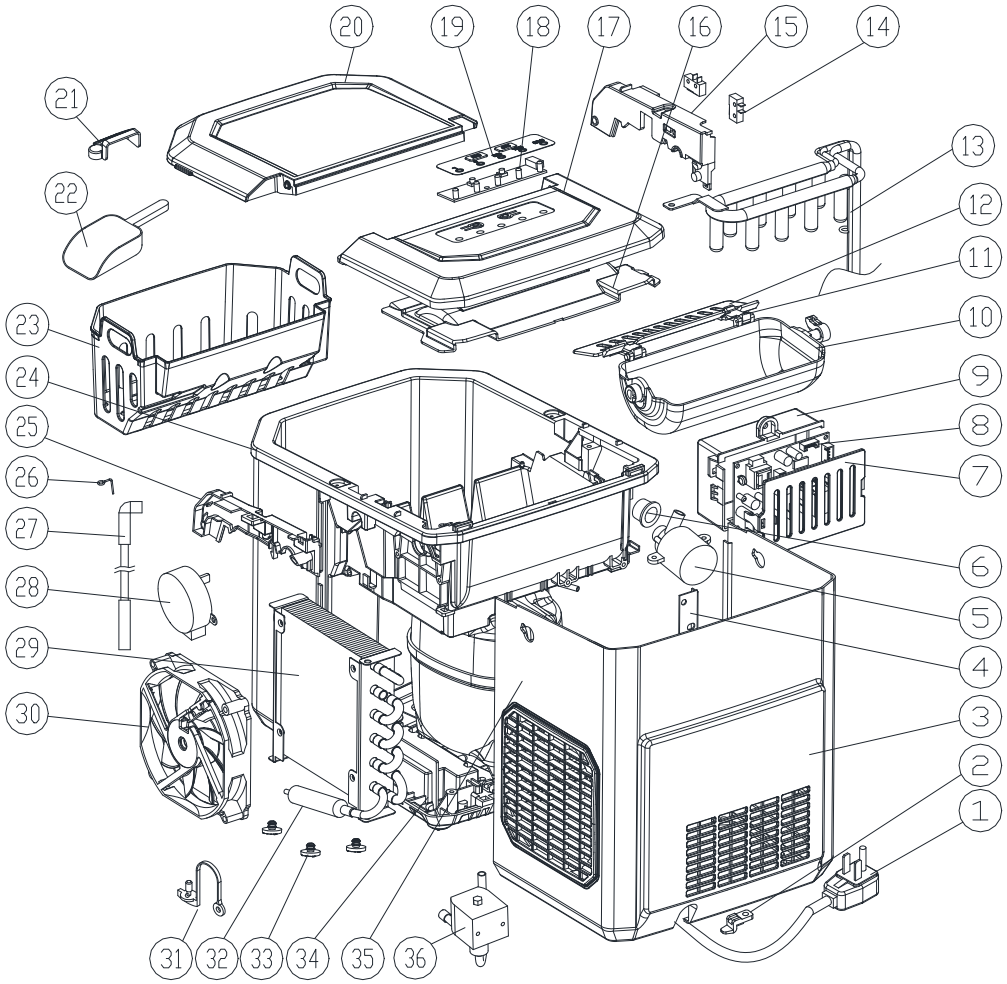

S/N	Description de la pièce	Qté/ par	S/N	Description de la pièce	Qté /par	S/N	Description de la pièce	Qté/ par
1	Cordon d'alimentation	1	14	Micro-interrupteur	2	27	Tuyau d'alimentation en eau	1
2	pince en plastique	1	15	Support de réservoir intérieur, gauche	1	28	Moteur synchrone	1
3	Panneau arrière	1	16	Panneau bas arrière	1	29	Condenseur	1
4	Support arrière de la plaque	1	17	Panneau supérieur arrière	1	30	Moteur de ventilateur CC	1
5	Pompe à eau CC	1	18	Affichage PCB	1	31	Bouchon de vidange en nylon	1
6	Joint de pompe en silicone	1	19	Pavé tactile	1	32	Filtre à tube de cuivre	1
7	Couvercle du boîtier de commande	1	20	Panneau supérieur avant	1	33	Pied en caoutchouc	3
8	PCB principal	1	2 1	Filtre à eau	1	34	fond en plastique	1
9	Boîtier de commande	1	2 2	Cuillère à glace	1	35	Compresseur	1
dix	Boîte à glace	1	23	Panier à glace	1	36	Vanne de magnétisme	1
11	Lien boule à glace	2	24	Assemblage moussant	1	37	Fil interne	1
12	Pelle à glace	1	25	Support de réservoir intérieur, droit	1	38		
1 3	Évaporateur	1	2 6	Fil d'inox	1			

IT

GHIACCIO AUTOMATICO PORTATILE

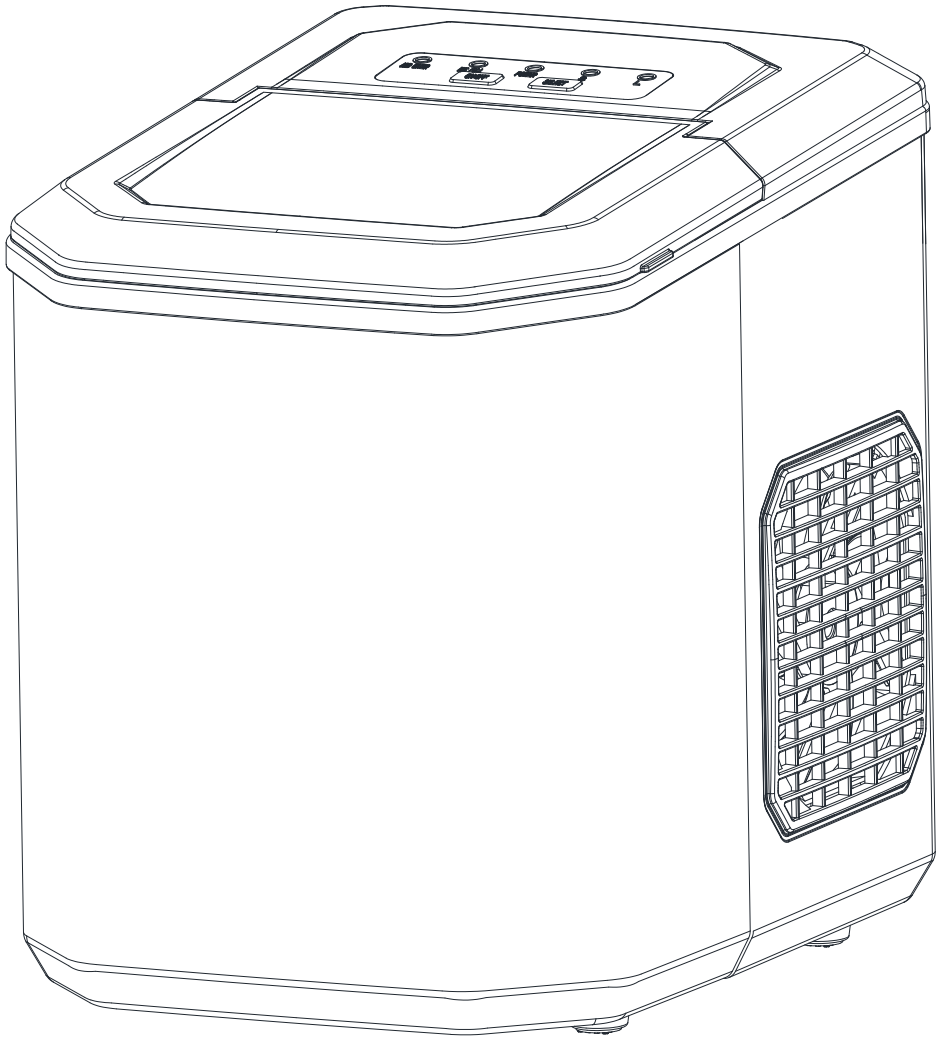

HZB-12/ G

MANUALE DI ISTRUZIONI

È importante leggere queste istruzioni prima di utilizzare il produttore di ghiaccio portatile e si consiglia vivamente di conservarle in un luogo sicuro per consultazioni future.

SOMMARIO

ISTRUZIONI IMPORTANTI PER LA SICUREZZA.....2

PREPARAZIONE DEL GHIACCIO CREATORE PER L'USO

CONSIGLI IMPORTANTI PER LA SICUREZZA.....3

CONOSCERE IL PROPRIO PRODUTTORE DI GHIACCIO 5

PROCEDURE OPERATIVE & MANUTENZIONE

Programma automatico di autopulizia.....6

DISIMBALLAGGIO DEL GHIACCIO PRODUTTORE.....7

COLLEGARE IL TUO GHIACCIO PRODUTTORE.....7

PULIZIA E MANTENIMENTO IL TUO GHIACCIO PRODUTTORE.....7

UTILIZZANDO IL TUO GHIACCIO PRODUTTORE.....8

RISOLUZIONE DEI PROBLEMI.....9

PARAMETRI TECNICI & SCHEMA ELETTRICO.....10

DISEGNI ESPLOSIVI.....11

IMPORTANTI ISTRUZIONI DI SICUREZZA

La tua sicurezza e quella degli altri sono molto importanti.

Abbiamo fornito molti importanti messaggi di sicurezza manuale e il tuo apparecchio.
Leggere sempre e rispettare tutti i messaggi di sicurezza.

Questo è il simbolo di avviso di sicurezza:



Tutti i messaggi di sicurezza seguiranno il simbolo di avviso di sicurezza e la parola “DANGER” o “WARNING”.

⚠ DANGER

⚠ WARNING

Queste parole significano:

Puoi essere ucciso o gravemente ferito se non segui <u>immediatamente</u> le istruzioni.

di sicurezza ti diranno qual è il potenziale pericolo, ti diranno come ridurre la possibilità di lesioni e ti diranno cosa può succedere se le istruzioni non vengono seguite .

PREPARARE IL PROPRIO PRODUTTORE DI GHIACCIO PER L'USO

Quando si utilizzano apparecchi elettrici, è necessario seguire le precauzioni di sicurezza di base per ridurre il rischio di incendio , scosse elettriche e lesioni a persone o cose. Leggere tutte le istruzioni prima di utilizzare qualsiasi apparecchio.

- Questo apparecchio può essere utilizzato da bambini di età superiore agli 8 anni e da persone con ridotte capacità fisiche, capacità sensoriali o mentali o mancanza di esperienza e conoscenza se hanno ricevuto supervisione o istruzioni relative all'uso dell'apparecchio in modo sicuro e comprendere i pericoli connessi. I bambini non devono giocare con l'apparecchio. La pulizia e la manutenzione da parte dell'utente non devono essere eseguite da bambini senza supervisione.
- Non utilizzare questo, o qualsiasi altro apparecchio con un cavo danneggiato. Se il cavo di alimentazione è danneggiato, deve essere sostituito dal produttore o dal suo agente di assistenza o da una persona con qualifica simile per evitare rischi.

Questo produttore di ghiaccio deve essere posizionato in modo che la spina sia accessibile.

Collegare solo a prese correttamente polarizzate. Nessun altro apparecchio deve essere collegato alla stessa presa. Assicurarsi che la spina sia completamente inserita nella presa .

- Non far passare il cavo di alimentazione su moquette o altri isolanti termici. Non coprire il cavo. Tenere il cavo lontano dalle aree di traffico e non immergerlo in acqua.
- Si sconsiglia l'uso di una prolunga, in quanto potrebbe surriscaldarsi e costituire un rischio di incendio. Se è necessario utilizzare una prolunga, utilizzare una dimensione minima di 0,75mm^2 e una tensione nominale non inferiore a 16 A/250 V~ con spina.
- Stacca il ghiaccio produttore prima di pulire o effettuare qualsiasi riparazione o manutenzione.
- Prestare attenzione e utilizzare una ragionevole supervisione quando l'apparecchio viene utilizzato vicino a bambini.
- Non utilizzare il produttore di ghiaccio all'aperto. Posizionare il fabbricatore di ghiaccio lontano dalla luce solare diretta e assicurarsi che vi siano almeno 10 cm di spazio tra il retro dell'unità e la parete. Mantenere una distanza minima di 10 cm su ciascun lato libero dell'unità.
- Non utilizzare altri liquidi per fare il cubetto di ghiaccio diversi dall'acqua.
- Non pulire il produttore di ghiaccio con liquidi infiammabili . I fumi possono creare pericolo di incendio o esplosione.
- Non ribaltare.
- Se il ghiaccio il produttore viene portato dall'esterno in inverno , attendere alcune ore per riscaldarsi a temperatura ambiente prima di collegarlo.
- Questo apparecchio non è destinato all'uso da parte di persone (compresi i bambini) con capacità fisiche, sensoriali o mentali ridotte o prive di esperienza e conoscenza, a meno che non siano supervisionate o istruite sull'uso dell'apparecchio da una persona responsabile della loro sicurezza.
- I bambini devono essere sorvegliati per assicurarsi che non giochino con l'apparecchio.
- Questo apparecchio deve essere collegato a terra.
- Non conservare sostanze esplosive come bombolette aerosol con un propellente infiammabile all'interno questo apparecchio.
- Questo apparecchio è destinato all'uso domestico e in applicazioni simili, come ad esempio

– aree cucina per il personale in negozi, uffici e altri ambienti di lavoro;
– agriturismi e da clienti in hotel, motel e altri ambienti di tipo residenziale;
– ambienti tipo bed and breakfast;
– catering e simili applicazioni non al dettaglio.

-  **Avvertenza: rischio di incendio/materiali infiammabili utilizzati.**

  Attenersi alle normative locali relative allo smaltimento dell'apparecchio per i suoi materiali infiammabili gas che soffia.

- AVVERTENZA: Mantenere le aperture di ventilazione, nell'alloggiamento dell'apparecchio o nell'incasso struttura, libera da ostruzioni.
- ATTENZIONE: Non danneggiare il circuito frigorifero.
- ATTENZIONE: Non utilizzare dispositivi meccanici o altri mezzi per accelerare il processo di sbrinamento o il processo di raccolta del ghiaccio, diversi da quelli consigliati dal produttore.
- ATTENZIONE: Non utilizzare altri tipi di apparecchi elettrici all'interno del fabbricatore di ghiaccio.

AVVERTENZA : Questo apparecchio deve essere collegato a terra.

IMPORTANTE :

I fili di questo cavo di alimentazione sono colorati secondo il seguente codice:

Verde o verde con una striscia gialla: messa a terra

Blu: Neutro

Marrone: Vivi

Per evitare pericoli dovuti all'instabilità dell'apparecchio, questo deve essere posizionato su una superficie piana o uniforme.

CONOSCERE IL PROPRIO PRODUTTORE DI GHIACCIO

Istruzioni generali

1. Paletta per il ghiaccio.
2. Sensore di ghiaccio pieno
3. Cestello del ghiaccio
4. Coperchio superiore con finestra trasparente
5. Aria estenuante
6. Tappo di scarico dell'acqua: sul lato anteriore btm dell'unità.
7. LIVELLO MASSIMO DELL'ACQUA ——▼——

Rimuovi il cestello del ghiaccio, puoi vedere il segno del livello dell'acqua.

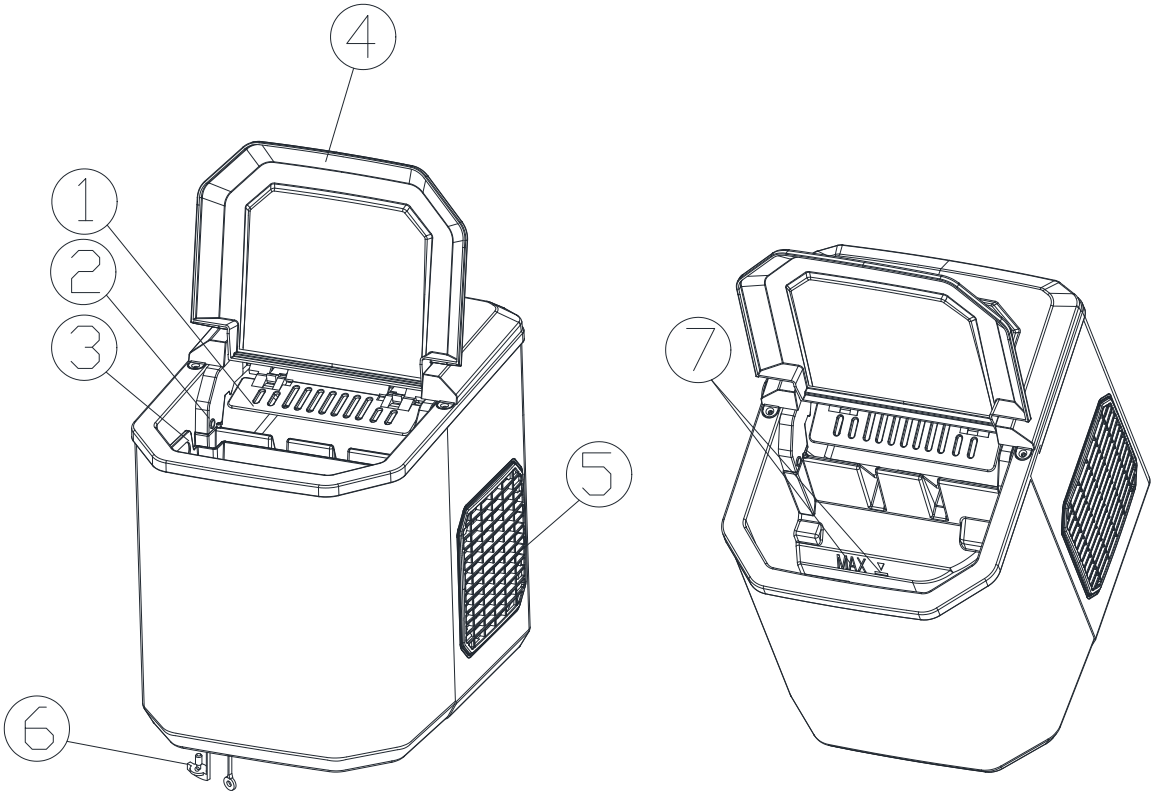

PROCEDURE OPERATIVE E MANUTENZIONE

Pozione del pannello di controllo e funzione

Controllo Pannello: facile da usare, impostazioni del display touch con funzioni visibili.

A. Visualizzazione delle dimensioni del ghiaccio selezionate: Small e Large.
B. Indicatore di alimentazione
C. Indicatore di ghiaccio pieno
D. Indicatore di scarsità d'acqua
E. Pulsante per on/off l'unità.
F. Pulsante per selezionare la dimensione del cubetto di ghiaccio.

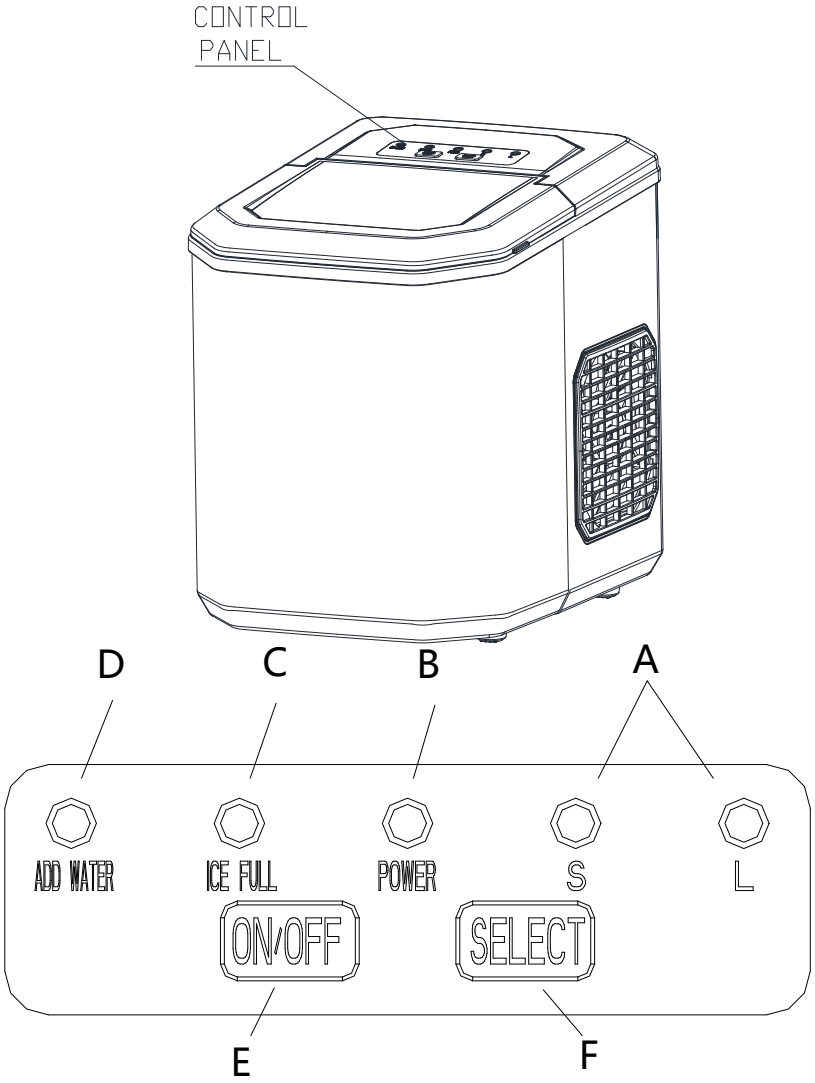

Programma automatico di autopulizia

Plug on the unit,press “ON/OFF” button on control panel for more than 5 seconds, to enter the self-Cleaning program need 30 minutes ,the "S, L" indicator flashes in turn during cleaning.After cleaning, Drain the water from the inner tank through the drainage outlet at the bottom of the machine.

DISIMBALLAGGIO DEL PRODUTTORE DI GHIACCIO

1. imballaggio esterno e interno. Controllare se il cestello del ghiaccio e la paletta del ghiaccio sono all'interno. In caso di parti mancanti, si prega di contattare il nostro servizio clienti.
2. Rimuovere i nastri per il fissaggio della pala del ghiaccio, del cestello del ghiaccio e della paletta del ghiaccio. Pulire il serbatoio e il cestello del ghiaccio.
3. Metti il ghiaccio macchina su un ripiano piano e piano senza luce solare diretta e altre fonti di calore (es.: stufa, forno, radiatore). Assicurati che ci sia uno spazio di almeno 10cm la parte posteriore e i lati sinistro/ destro rispetto al muro.
4. Attendere un'ora affinché il fluido refrigerante si depositi prima di collegare il produttore di ghiaccio.
5. L'apparecchio deve essere posizionato in modo che la spina sia accessibile .

ATTENZIONE: riempire solo con acqua potabile. Utilizzare solo acqua potabile.

COLLEGARE IL PROPRIO PRODUTTORE DI GHIACCIO

⚠ DANGER

*** L'uso improprio della spina con messa a terra può comportare il rischio di scosse elettriche. Se il cavo di alimentazione è danneggiato , contattare il nostro servizio clienti.**

1. Questa unità deve essere adeguatamente messa a terra per la vostra sicurezza. Il cavo di alimentazione di questo apparecchio è dotato di una spina a tre poli che si accoppia con prese a muro standard a tre poli per ridurre al minimo la possibilità di scosse elettriche.
2. Collegare l'elettrodomestico a una presa a muro esclusiva, correttamente installata e dotata di messa a terra. Non tagliare o rimuovere in nessun caso il terzo polo (massa) dal cavo di alimentazione. Eventuali domande relative all'alimentazione e/o alla messa a terra devono essere indirizzate a un elettricista certificato.
3. Questo apparecchio richiede una presa elettrica standard da 220-240 Volt, 50 Hz con buoni mezzi di messa a terra .

PULIZIA E MANTENIMENTO IL TUO GHIACCIO FABBRICANTE

Prima di utilizzare il produttore di ghiaccio, si consiglia vivamente di pulirlo accuratamente.

1. Tira fuori il cestino del ghiaccio.
2. Pulire l' interno con detergente diluito, acqua tiepida e un panno morbido.
3. Quindi utilizzare l'acqua per sciacquare le parti interne e drenare l'acqua scollegando il tappo di scarico sul lato inferiore anteriore.
4. L'esterno del produttore di ghiaccio deve essere pulito regolarmente con una soluzione detergente delicata e acqua calda.
5. Asciugare l'interno e l'esterno con un panno morbido e pulito.
6. Quando la macchina non viene utilizzata per un lungo periodo, scaricare completamente l'acqua e asciugare l'interno.

UTILIZZANDO IL TUO GHIACCIO FABBRICANTE

1. Aprire il coperchio, rimuovere il cestello del ghiaccio e versare l'acqua nel serbatoio. Mantenere il livello dell'acqua al di sotto del segno del livello dell'acqua .
2. Premere il pulsante "**ON/OFF**" sul pannello di controllo per avviare il ciclo di produzione del ghiaccio.
3. Selezionare la dimensione del cubetto di ghiaccio premendo il pulsante "**Select**". Se la temperatura ambiente è inferiore a 15℃ , si consiglia di selezionare ghiaccio piccolo cubo per evitare che il ghiaccio aderisca.
4. Il ghiaccio _ il ciclo di produzione dura ca. Da 6-13 minuti, a seconda della selezione della dimensione del cubetto di ghiaccio e della temperatura ambiente . La temperatura ambiente consigliata è compresa tra 10℃-38℃.
5. Se la pompa dell'acqua non può iniettare acqua, il ghiaccio il produttore si fermerà automaticamente e l'indicatore "**ADD WATER**" sarà acceso. Premere il pulsante "**ON/OFF**", riempire d'acqua fino al massimo. contrassegnare il livello dell'acqua e premere nuovamente il pulsante "**ON/OFF**" per riaccendere l'unità . Attendere che il liquido refrigerante all'interno del compressore si stabilizzi per almeno 3 minuti prima di riavviare.
6. Il ghiaccio la macchina si ferma quando il cestello del ghiaccio è pieno e l' indicatore "**ICE FULL**" sarà acceso . **Avvertenza: la luce solare diretta o il riflesso della luce solare possono causare il malfunzionamento del sensore a infrarossi . Se l'unità non si ferma nemmeno i cubetti di ghiaccio ostruiscono il sensore, spostare l'unità dove non c'è luce solare.**
7. Cambiare l'acqua nel serbatoio dell'acqua ogni 24 ore per garantire un ragionevole livello di igiene.

   Se l'unità non deve essere utilizzata , scaricare tutta l' acqua e asciugare il serbatoio.

RISOLUZIONE DEI PROBLEMI

PROBLEMA	POSSIBILE CAUSA	SOLUZIONE
“ADD WATER” è acceso.	Mancanza d'acqua.	Ferma il ghiaccio creatore, riempire d 'acqua e premere nuovamente il puls ante " ON/OFF " per riavviare l'unità .
“ICE FULL” è acceso.	Il ghiaccio è pieno nel c estino.	Rimuovere il ghiaccio dal cestello del ghiaccio. **Premere continuamente il pulsante " Select" per 5 secondi, l'unità potrebbe produrre ghiaccio per 10 cicli anche se l'indicatore “I ce” è acceso.**
I cubetti di ghiaccio si att accano l'uno all'altro.	ciclo di produzione del ghiaccio è troppo lungo.	Ferma il ghiaccio creatore e riavviarlo quando i blocchi di ghiaccio si sciol gono. Selezionare la selezione di cub etti di ghiaccio di piccole dimensioni .
	La temperatura dell'acqu a nel serbatoio interno è troppo bassa.	Sostituire l'acqua . Temperatura dell'a cqua consigliata a 8-32˚C
Il ciclo di produzione del ghiaccio è normale ma no n si è formato ghiaccio .	La temperatura ambient e o la temperatura dell'a cqua nel serbatoio inter no è troppo alta.	La temperatura della stanza dovrebbe essere di 10-43˚C, la temperatura d ell'acqua dovrebbe essere di 8-32˚C
	refrigerante nel sistema di raffreddamento s .	Verificare da un tecnico qualificato.
	Il tubo nel sistema di ra ffreddamento è ostruito.	Verificare da un tecnico qualificato.

PARAMETRI TECNICI E SCHEMA CIRCUITALE

Modello	HZB-12/G
Potenza	220-240V~/50Hz
Tipo di protezione	I
Tipo di clima	SN/N/ST/T
Corrente di produzione del ghiaccio	0.8A
Corrente della raccolta del ghiaccio	1.0A
Refrigerante	R600a/17g
Peso netto	6.2Kg
Vescicante	C_5H_{10}
Allegato	Plastica

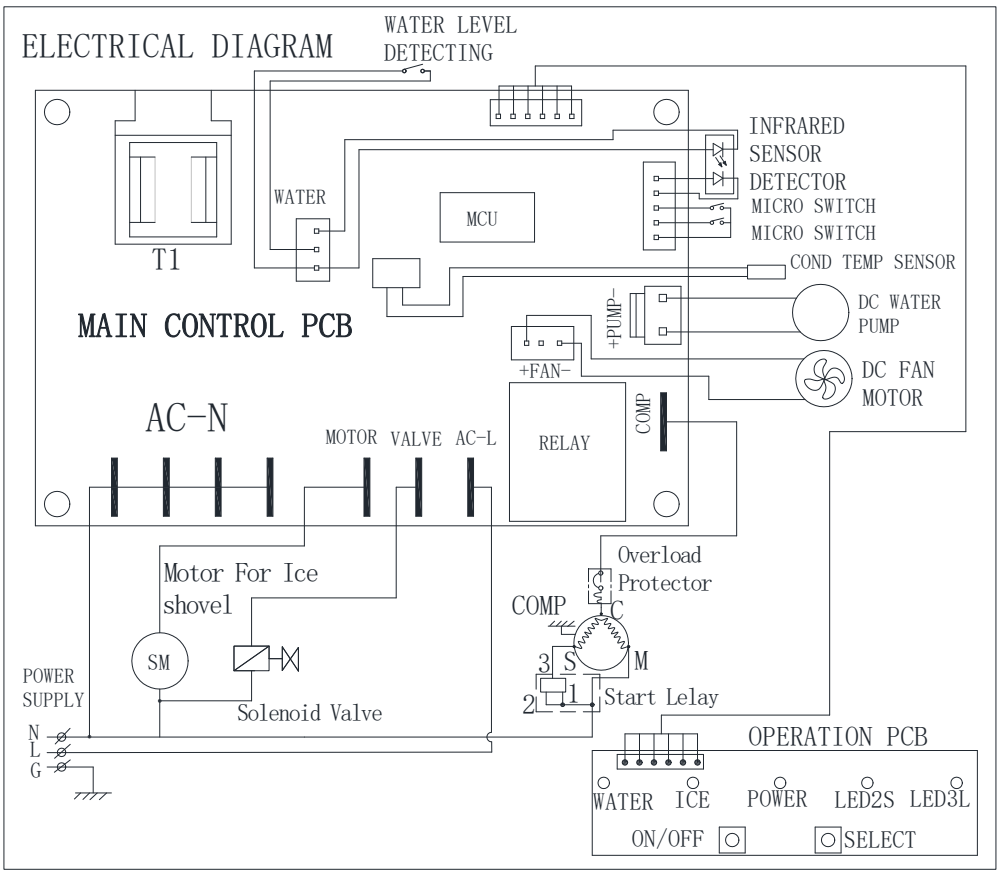

DISEGNI ESPLOSIVI

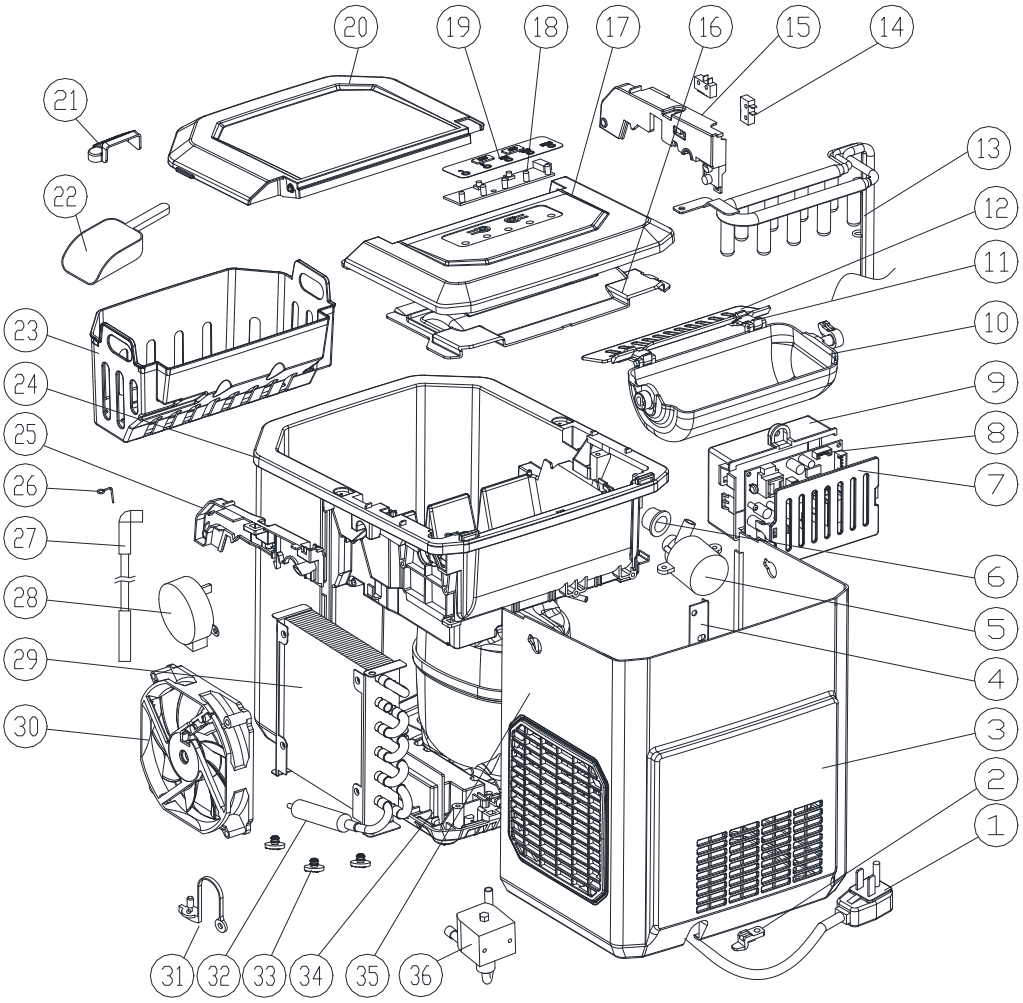

S/N	Descrizione della parte	Qtà/ Per	S/N	Descrizione della parte	Qtà /Per	S/N	Descrizione della parte	Qtà/ Per
1	Cavo di alimentazione	1	14	Microinterruttore	2	27	Tubo di alimentazione dell'acqua	1
2	fermaglio in plastica	1	15	Supporto serbatoio interno, LH	1	28	Motore sincrono	1
3	Pannello posteriore	1	16	Pannello btm posteriore	1	29	Condensatore	1
4	Supporto posteriore a piastra	1	17	Pannello superiore posteriore	1	30	Motore del ventilatore CC	1
5	Pompa dell'acqua a corrente continua	1	18	Visualizzazione PCB	1	31	Tappo di scarico in nylon	1
6	Guarnizione della pompa in silicone	1	19	Touchpad	1	32	Filtro a tubo di rame	1
7	Coperchio della scatola di controllo	1	20	Pannello frontale superiore	1	33	Piedino in gomma	3
8	PCB principale	1	2 1	Filtro dell'acqua	1	34	fondo in plastica	1
9	Scatola di controllo	1	2 2	Paletta per il ghiaccio	1	35	Compressore	1
10	Scatola per fare il ghiaccio	1	23	Cestino del ghiaccio	1	36	Valvola magnetica	1
11	Collegamento della paletta del ghiaccio	2	24	Asm schiumogeno	1	37	Filo interno	1
12	Pala da ghiaccio	1	25	Staffa serbatoio interno, DX	1	38		
1 3	Evaporatore	1	2 6	Filo inossidabile	1			

ES

MÁQUINA DE HIELO AUTOMÁTICA PORTÁTIL

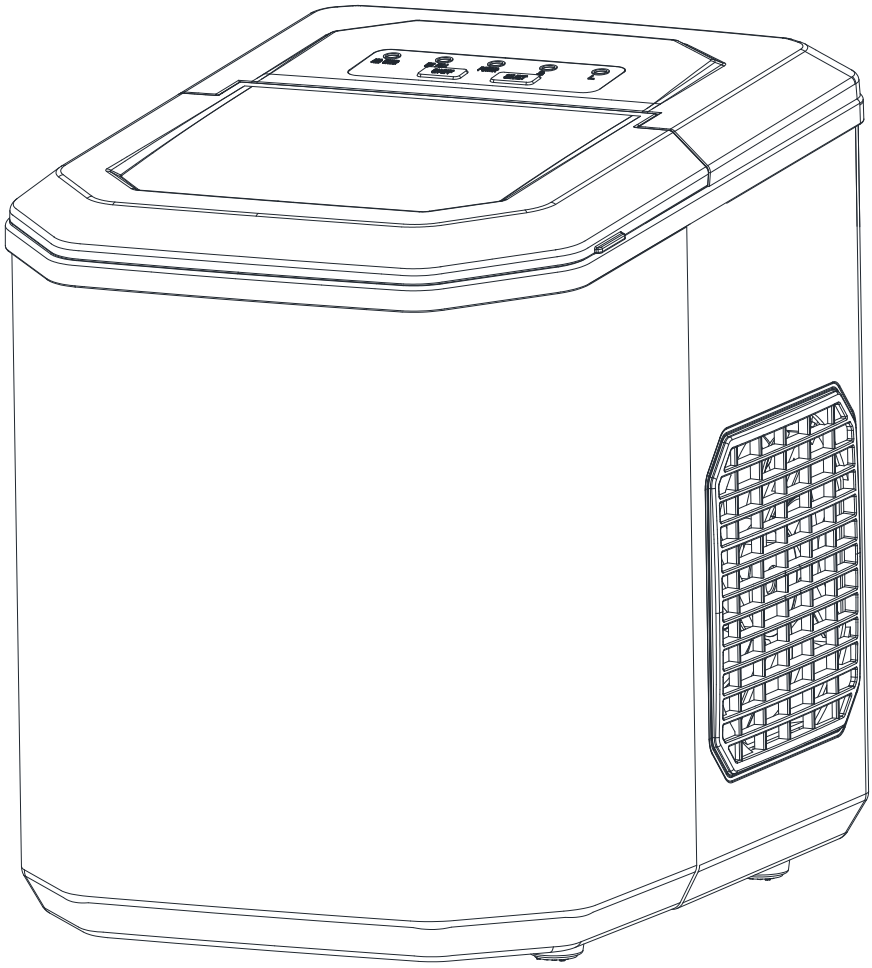

HZB-12/ G

MANUAL DE USUARIO

Es importante que lea estas instrucciones antes de usar su máquina de hielo portátil y le recomendamos que las guarde en un lugar seguro para futuras consultas.

TABLA DE CONTENIDO

INSTRUCCIONES IMPORTANTES DE SEGURIDAD.....2

PREPARANDO TU HIELO FABRICANTE PARA EL USO

CONSEJOS IMPORTANTES DE SEGURIDAD.....3

CCONOCIENDO SU MÁQUINA DE HIELO.....5

PROCEDIMIENTOS DE OPERACIÓN & MANTENIMIENTO

Programa de autolimpieza automática.....6

DESEMBALAJE DE SU HIELO HACEDOR.....7

CONECTANDO TU ICE HACEDOR.....7

LIMPIEZA Y MANTENIMIENTO TU HIELO HACEDOR.....7

USAR TU HIELO HACEDOR.....8

RESOLUCIÓN DE PROBLEMAS.....9

PARÁMETROS TÉCNICOS & ESQUEMA DEL CIRCUITO.....10

DIBUJOS DE EXPLOSIVOS.....11

INSTRUCCIONES DE SEGURIDAD IMPORTANTES

Tu seguridad y la de los demás es muy importante.

Hemos proporcionado muchos mensajes de seguridad importantes en el manual y su electrodoméstico.
Siempre lea y obedezca todos los mensajes de seguridad .

Éste es el símbolo de alerta de seguridad:



Todos los mensajes de seguridad seguirán el símbolo de alerta de seguridad y la palabra “DANGER” o “WARNING”.

⚠ DANGER

⚠ WARNING

Estas palabras significan:

Puede morir o lesionarse gravemente si no sigue las instrucciones de <u>inmediato .</u>

Todos los mensajes de seguridad le dirán cuál es el peligro potencial, cómo reducir la posibilidad de lesiones y qué puede pasar si no se siguen las instrucciones .

PREPARACIÓN DE SU MÁQUINA DE HIELO PARA EL USO

Al usar aparatos eléctricos, se deben seguir las precauciones básicas de seguridad para reducir el riesgo de incendio , descarga eléctrica y lesiones a personas o propiedades. Lea todas las instrucciones antes de usar cualquier aparato.

- Este aparato puede ser utilizado por niños a partir de 8 años y personas con capacidades físicas, capacidades sensoriales o mentales o falta de experiencia y conocimiento si se les ha dado supervisión o instrucciones sobre el uso del aparato de manera segura y comprender los peligros involucrados. Los niños no deben jugar con el aparato. La limpieza y el mantenimiento del usuario no deben ser realizados por niños sin supervisión.

- No opere este o cualquier otro aparato con un cable dañado.
  Si el cable de alimentación está dañado, debe ser reemplazado por el fabricante o su agente de servicio o una persona calificada similar para evitar un peligro.

Esta máquina de hielo debe colocarse de modo que se pueda acceder al enchufe.

Conéctelo únicamente a tomacorrientes debidamente polarizados. No se debe

enchufar ningún otro aparato en el mismo tomacorriente. Asegúrese de que el enchufe esté completamente insertado en el receptáculo.

- No pase el cable de alimentación sobre alfombras u otros aislantes térmicos. No cubra el cable. Mantenga el cable alejado de las áreas de tráfico y no lo sumerja en agua.
- No recomendamos el uso de un cable de extensión, ya que puede sobrecalentarse y convertirse en un riesgo de incendio. Si debe usar un cable de extensión, use un tamaño mínimo de 0,75mm^2 y una capacidad nominal no inferior a 16 A/250 V~ con un enchufe.
- Desenchufe el hielo fabricante antes de limpiar o hacer cualquier reparación o servicio.
- Tenga cuidado y utilice una supervisión razonable cuando utilice el aparato cerca de niños.
- No utilice su máquina de hielo al aire libre. Coloque la máquina de hielo lejos de la luz solar directa y asegúrese de que haya al menos 10 cm de espacio entre la parte posterior de la unidad y la pared. Mantenga una distancia mínima de 10 cm a cada lado de su unidad libre.
- No utilice otro líquido para hacer el cubo de hielo que no sea agua.
- No limpie su máquina de hielo con líquidos inflamables . Los vapores pueden crear un riesgo de incendio o explosión.
- No se vuelque.
- si el hielo el fabricante se trae del exterior en invierno , espere unas horas para que alcance la temperatura ambiente antes de enchufarlo.
- Este electrodoméstico no está diseñado para que lo usen personas (incluidos los niños) con capacidades físicas, sensoriales o mentales reducidas, o falta de experiencia y conocimiento, a menos que una persona responsable de su seguridad les haya supervisado o instruido sobre el uso del electrodoméstico.
- Los niños deben ser supervisados para asegurarse de que no jueguen con el aparato.
- Este aparato debe estar conectado a tierra.
- No almacene sustancias explosivas como latas de aerosol con un propulsor inflamable en este aparato.
- Este aparato está diseñado para ser utilizado en aplicaciones domésticas y similares tales como

– áreas de cocina para el personal en tiendas, oficinas y otros entornos de trabajo;
– casas de campo y por clientes en hoteles, moteles y otros entornos de tipo residencial;

– ambientes tipo bed and breakfast;
– catering y aplicaciones no minoristas similares.

-  **Advertencia: Riesgo de incendio/materiales inflamables utilizados.** Por favor, de acuerdo con las regulaciones locales con respecto a la eliminación del aparato para su inflamable soplando gas.
- ADVERTENCIA: Mantenga las aberturas de ventilación, en el recinto del aparato o en el interior estructura, libre de obstrucciones.
- ADVERTENCIA: No dañe el circuito frigorífico.
- ADVERTENCIA: No utilice dispositivos mecánicos u otros medios para acelerar el proceso de descongelación o el proceso de recolección de hielo que no sean los recomendados por el fabricante.
- ADVERTENCIA: No utilice otro tipo de aparatos eléctricos dentro de la máquina de hielo.

ADVERTENCIA : Este aparato debe estar conectado a tierra.

IMPORTANTE :

Los hilos de este cable de alimentación están coloreados de acuerdo con el siguiente código:

Verde o Verde con franja amarilla: Conexión a tierra
Azul: Neutro
Marrón: en vivo

Para evitar un peligro debido a la inestabilidad del aparato, debe colocarse en una superficie uniforme o plana.

CCONOCIENDO SU MÁQUINA DE HIELO

Instrucciones generales

1. Cuchara de hielo.
2. Sensor lleno de hielo
3. Cesta de hielo
4. Tapa superior con ventana transparente
5. Escape de aire
6. Tapón de drenaje de agua: en el lado inferior delantero de la unidad.
7. NIVEL MÁXIMO DE AGUA: ——— ▼ ———

Retire la canasta de hielo, puede ver la marca de nivel de agua.

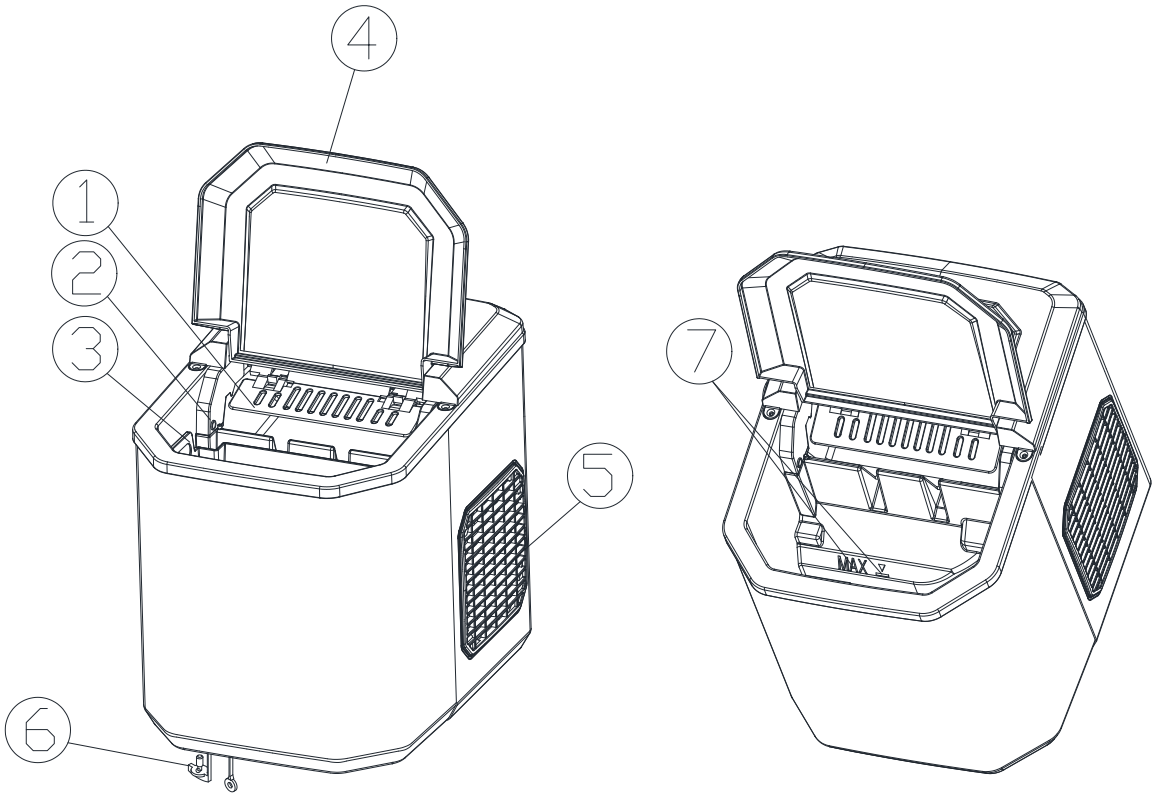

PROCEDIMIENTOS OPERATIVOS Y MANTENIMIENTO

Posición del panel de control y función

Control Panel : fácil de usar, configuración de pantalla táctil de funciones visibles.

A. Visualización del tamaño de hielo seleccionado: pequeño y grande.
B Indicador de encendido
C. Indicador de hielo lleno
D. Indicador de escasez de agua
E. Botón para eon/off la unidad.
F. Botón para seleccionar el tamaño de los cubitos de hielo.

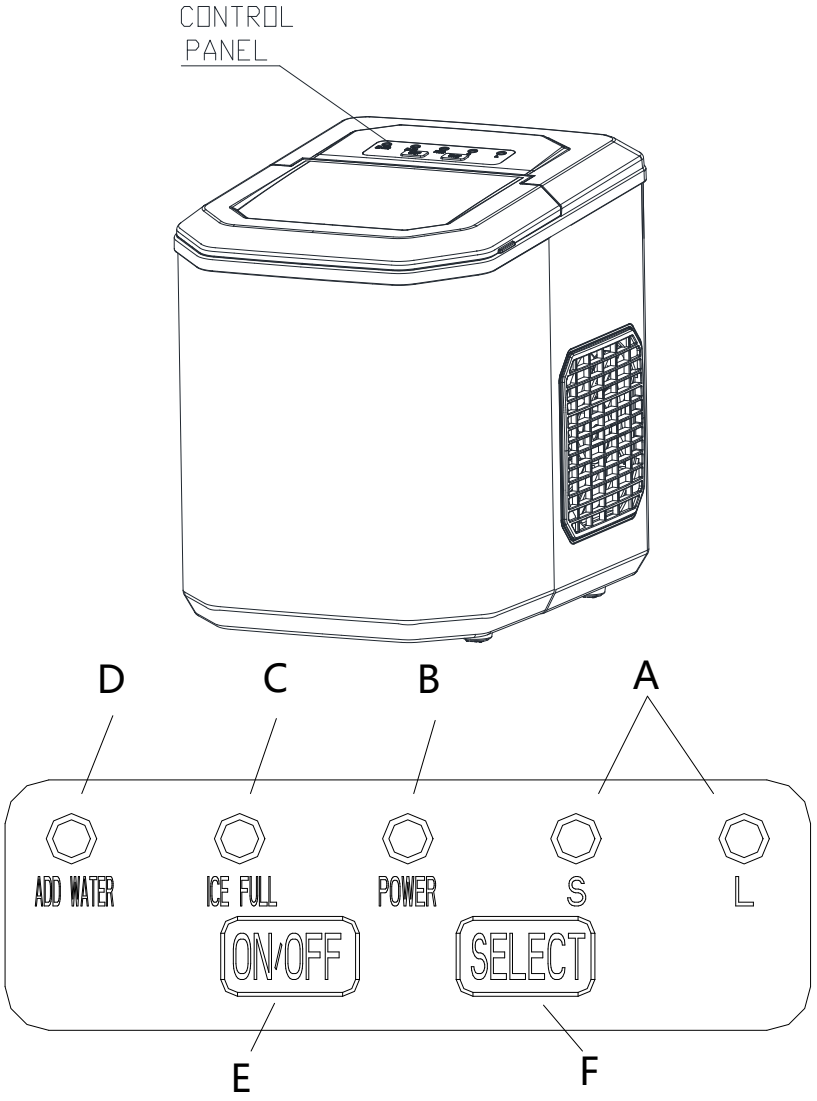

Programa automático de autolimpieza

Plug on the unit,press “ON/OFF” button on control panel for more than 5 seconds, to enter the self-Cleaning program need 30 minutes ,the "S, L" indicator flashes in turn during cleaning.After cleaning, Drain the water from the inner tank through the drainage outlet at the bottom of the machine.

DESEMBALAJE DE SU MÁQUINA DE HIELO

1. Retire el embalaje exterior e interior. Verifique si la canasta de hielo y la cuchara de hielo están adentro. Si falta alguna pieza, póngase en contacto con nuestro servicio de atención al cliente.
2. Quite las cintas para fijar la pala de hielo, la canasta de hielo y la pala de hielo. Limpie el tanque y la canasta de hielo.
3. pon el hielo sobre una encimera nivelada y plana sin luz solar directa ni otras fuentes de calor (es decir, estufa, horno, radiador). Asegúrese de que haya un espacio de al menos 10cm entre la parte trasera y los lados izquierdo y derecho con la pared.
4. Espere una hora para que el líquido refrigerante se asiente antes de conectar la fábrica de hielo.
5. El aparato debe colocarse de manera que el enchufe quede accesible.

ADVERTENCIA: llene solo con agua potable. Utilice únicamente agua potable.

CONEXIÓN DE SU MÁQUINA DE HIELO

⚠ DANGER

*** El uso inadecuado del enchufe con conexión a tierra puede resultar en riesgo de descarga eléctrica. Si el cable de alimentación está dañado , llame a nuestro servicio de atención al cliente.**

1. Esta unidad debe estar debidamente conectada a tierra para su seguridad. El cable de alimentación de este electrodoméstico está equipado con un enchufe de tres clavijas que se acopla a los tomacorrientes de pared estándar de tres clavijas para minimizar la posibilidad de descarga eléctrica.
2. Enchufe su electrodoméstico en un tomacorriente de pared exclusivo, correctamente instalado y con conexión a tierra. Bajo ninguna circunstancia, corte o retire la tercera clavija (tierra) del cable de alimentación. Cualquier pregunta relacionada con la alimentación y/o la conexión a tierra debe dirigirse a un electricista certificado.
3. Este aparato requiere un tomacorriente estándar de 220-240 voltios, 50 Hz con buenos medios de conexión a tierra .

LIMPIEZA Y MANTENIMIENTO TU HIELO FABRICANTE

Antes de usar su máquina de hielo, se recomienda encarecidamente limpiarla a fondo.

1. Saque la canasta de hielo.
2. Limpie el interior con detergente diluido, agua tibia y un paño suave.
3. Luego use el agua para enjuagar las partes internas y drene el agua desenchufando la tapa de drenaje en el lado inferior delantero.

4. El exterior de la máquina de hielo debe limpiarse regularmente con una solución de detergente suave y agua tibia.
5. Seque el interior y el exterior con un paño limpio y suave.
6. Cuando no vaya a utilizar la máquina durante mucho tiempo, drene completamente el agua y seque el interior.

USAR TU HIELO FABRICANTE

1. Abra la tapa, retire la canasta de hielo y vierta agua en el tanque.
   Mantenga el nivel del agua por debajo de la marca del nivel del agua .
2. Presione el botón "**ON/OFF**" en el panel de control para comenzar el ciclo de fabricación de hielo.
3. Seleccione el tamaño del cubo de hielo presionando el botón "**Select**". Si la temperatura ambiente es inferior a 15℃, se recomienda seleccionar hielo pequeño cubo para evitar que el hielo se pegue.
4. el i ce el ciclo de elaboración dura aprox. 6-13 minutos, dependiendo de la selección del tamaño del cubo de hielo y la temperatura ambiente . La temperatura ambiente recomendada es de 10℃−38℃.
5. Si la bomba de agua no puede inyectar agua, el hielo El fabricante se detendrá automáticamente y el indicador "**ADD WATER**" se encenderá. Presione el botón "**ON/OFF**", llene el agua hasta el máximo. marca de nivel de agua y presione el botón "**ON/OFF**" nuevamente para encender la unidad nuevamente . Permita que el líquido refrigerante dentro del compresor se asiente por lo menos 3 minutos antes de reiniciar.
6. El hielo El fabricador se detiene cuando la canasta de hielo está llena y el indicador "**ICE FULL**" estará encendido . **Advertencia: La luz solar directa o el reflejo de la luz solar pueden causar un mal funcionamiento del sensor de infrarrojos . Si la unidad no se detiene incluso si los cubitos de hielo obstruyen el sensor, mueva la unidad a un lugar donde no haya luz solar.**
7. Cambie el agua del depósito de agua cada 24 horas para garantizar un nivel de higiene razonable.
   Si no se va a usar la unidad, drene toda el agua y seque el tanque.

SOLUCIÓN DE PROBLEMAS

PROBLEMA	CAUSA POSIBLE	SOLUCIÓN
indicador “ADD WATER” está encendido.	La falta de agua.	detener el hielo fabricante, llene el agua y presione el botón " ON/OFF " nuevamente para reiniciar la unidad .
indicador “ICE FULL” está encendido.	El hielo está lleno en la canasta.	Retire el hielo de la canasta de hielo. **Presione continuamente el botón “Select” durante 5 segundos, la unidad podría hacer 10 ciclos de hielo incluso si el indicador “Ice” está encendido.**
Los cubos de hielo se pegan.	ciclo de fabricación de hielo es demasiado largo.	detener el hielo máquina y reiníciela cuando los bloques de hielo se derritan. Seleccione la selección de cubitos de hielo de tamaño pequeño .
	La temperatura del agua en el tanque interior es demasiado baja.	Vuelva a colocar el agua . Temperatura del agua recomendada a 8−32˚C
El ciclo de fabricación de hielo es normal pero no se formó hielo .	La temperatura ambiente o la temperatura del agua en el tanque interior es demasiado alta.	La temperatura ambiente debe ser de 10−43˚C, la temperatura del agua debe ser de 8−32˚C
	Fuga de refrigerante en el sistema de enfriamiento .	Verifique por un técnico calificado.
	La tubería en el sistema de enfriamiento está bloqueada.	Verifique por un técnico calificado.

PARÁMETROS TÉCNICOS Y DIAGRAMA DE CIRCUITO

Modelo	HZB-12/G
Poder	220-240V~/50Hz
Tipo de protección	I
Tipo de clima	SN/N/ST/T
Corriente de fabricación de hielo	0.8A
Corriente de recolección de hielo	1.0A
Refrigerante	R600a/17g
Peso neto	6.2Kg
vesicante	C_5H_{10}
Recinto	El plastico

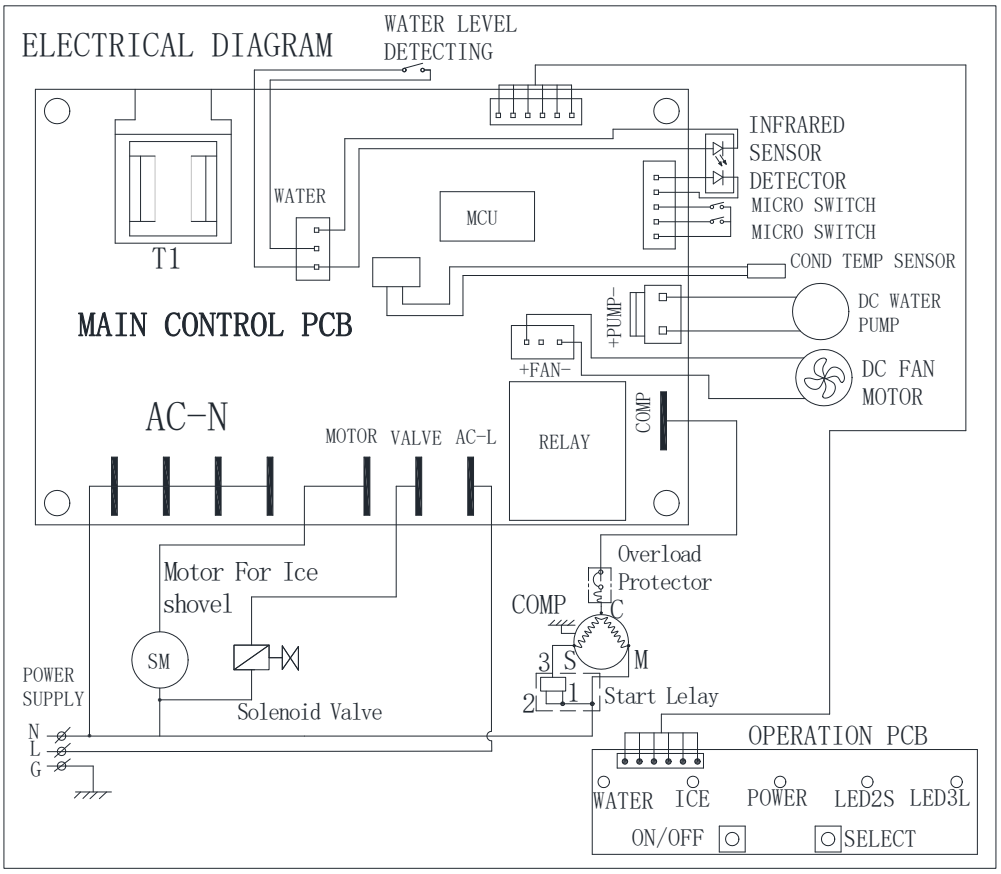

DIBUJOS DE EXPLOSIVOS

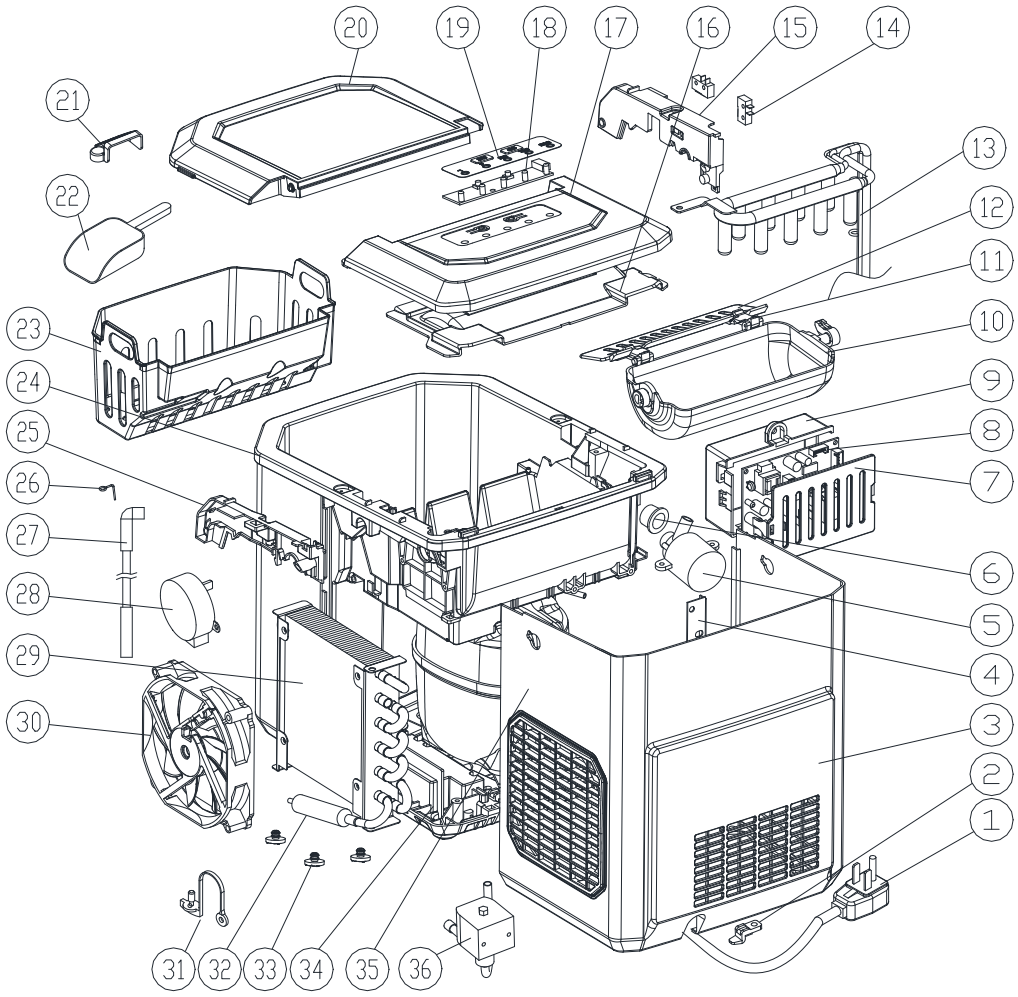

S/N	Parte Descripción	Cant./por	S/N	Parte Descripción	Cant./por	S/N	Parte Descripción	Cant./por
1	Cable de alimentación	1	14	Micro interruptor	2	27	Tubería de suministro de agua	1
2	clip de plástico	1	15	Soporte del depósito interior, izq.	1	28	Motor sincrónico	1
3	Panel posterior	1	dieciséis	Panel trasero btm	1	29	Condensador	1
4	Placa de apoyo para la espalda	1	17	Panel superior trasero	1	30	Motor de ventilador de CC	1
5	bomba de agua de CC	1	18	Visualización de PCB	1	31	Tapón de drenaje de nailon	1
6	Sellado de bomba de silicona	1	19	panel táctil	1	32	Filtro de tubo de cobre	1
7	Cubierta de la caja de control	1	20	Panel superior frontal	1	33	Pie de goma	3
8	PCB principal	1	21	Filtro de agua	1	34	fondo de plástico	1
9	Caja de control	1	22	pala de hielo	1	35	Compresor	1
10	Caja para hacer hielo	1	23	Cesta de hielo	1	36	Válvula de magnetismo	1
11	Enlace de pala de hielo	2	24	asma espumosa	1	37	Cable interno	1
12	pala de hielo	1	25	Soporte del tanque interior, dcha.	1	38		
13	Evaporador	1	26	Alambre inoxidable	1			