INSTRUCTION MANUAL
MANUAL DE INSTRUCCIONES
MANUEL D'INSTRUCTIONS

SANYO

# SR-3720M

## COMPACT REFRIGERATOR
## REFRIGERADOR COMPACTO
## RÉFRIGÉRATEUR COMPACT

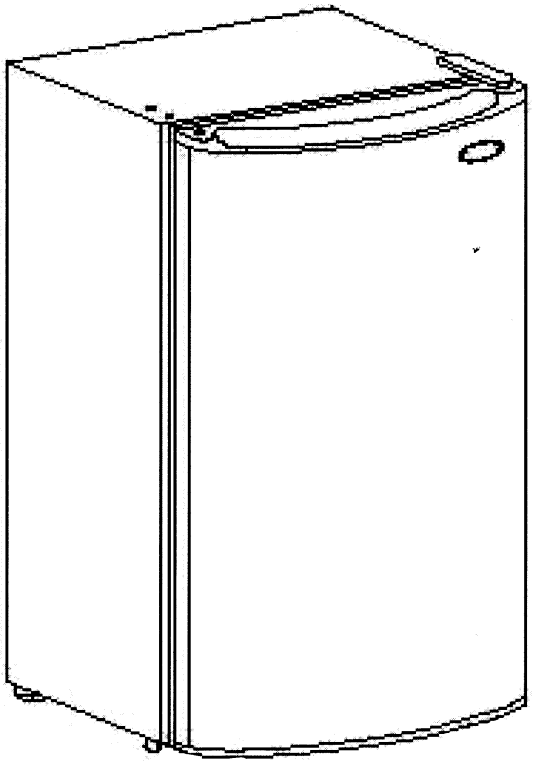


**SANYO FISHER Co. (USA)**
21605 Plummer St.
Chatsworth, Ca.
91311

**SANYO Canada Inc.**
**1-300** Applewood Crescent
Concord, Ont. L4K 5C7


**ATTENTION**

For your protection in the event of theft or loss of your refrigerator, fill in the spaces provided below.
The model and Serial Numbers are indicated on the rear wall of the refrigerator.

MODEL No. _____

SERIAL No. _____

**ATENCION**

Para su protección, en el caso de robo o pérdida de su refrigerador, escriba en los espacios.
El número de Modelo y Serie, aparecen en la parte trasera de su refrigerador.

MODELO No. _____

SERIE No. _____

**ATTENTION**

Pour votre propre protection en cas de vol ou de perte de ce réfrigérateur, remplissez les espaces ci-dessous.
Les numéros de modèle et de série sont inscrits sur le panneau arrière de l' apparel.

No. DU MODÈLE _____

No. DE SÉRIE _____

### Cleaning and maintenance

Turn off refrigerator and remove foods, shelves, trays, etc.

Wash interior liner with a solution of warm water and two tablespoons baking soda per quart water. Then rinse and wipe. Do not use soaps, detergents, scouring powder, spray cleaners or the like for liner - it may cause odors in refrigerator compartment.

Wash ice cube trays, drip tray and shelves in a mild detergent solution and dry with a soft cloth.

Wipe exterior surface with soft cloth dampened with soapy water and then dry with soft cloth. Usual spray appliance cleaners may be used for exterior only.

Use only mild soapy water to clean door gasket.

Never use acids, chemical thinner, gasoline, benzene or the like for cleaning any part of refrigerator. Boiling water and benzene may deform or damage plastic parts.

Your Sanyo refrigerator does not require any maintenance.

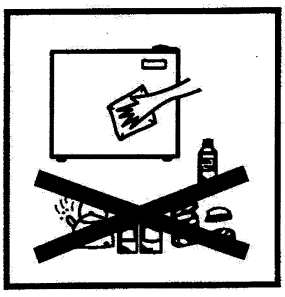

### Limpieza y mantenimiento

Apagar el refrigerador y sacar la comida, parrillas, charolas, etc.

Lavar el interior con una solución de agua tibia y dos cucharadas de bicarbonato, por cada cuarto de litro de agua. Entonces enjuague y limpie. No use jabones, detergentes, polvos de limpieza o aerosoles de limpieza, ya que esto provocaría olores en el interior del refrigerador.

Lave las charolas para hielo, la charola para goteo y parrillas con detergente neutro y seque con un trapo suave.

Limpie los espacios exteriores con un trapo suave semi-húmedo y seque con un trapo suave. Generalmente los aerosoles de limpieza pueden ser usados, pero sólo en la parte exterior.

Use únicamente jabón neutro para limpiar el empaque.

Nunca se deberá usar ácidos, thiner, químicos, gasolina o benzina, en cualquier parte del refrigerador. El agua caliente y la benzina pueden deformar las partes de plástico.

Su refrigerador SANYO no requiere de ningún mantenimiento.

### Nettoyage et entretien

Mettez le réfrigérateur hors circuit, puis retirez-en les aliments, les tablettes, les plateaux, etc.

Lavez les parois intérieures avec une solution de deux cuillers à table de bicarbonate de sodium par pinte d'eau chaude, puis rincez et essuyez. N'utilisez pas de savon, de détergent, de poudre à récurer, de produits de nettoyage à vaporiser ni de produits similaires, car ils pourraient causer des odeurs dans la section réfrigérateur.

Lavez les bacs à glaçons, le plateau d'égouttement et les clayettes dans de l'eau additionnée d'un détergent doux.

Lavez la surface extérieure avec un linge doux humecté d'eau savonneuse, puis séchez avec un linge doux. Les produits à vaporiser ordinaires destinés au nettoyage des électroménagers peuvent être utilisés pour l'extérieur seulement.

Nettoyez le joint de la porte avec de l'eau savonneuse uniquement.

N'utilisez jamais d'acide, de diluant chimique, de gasoline, de benzine ni de produits similaires pour nettoyer quelque pièce que ce soit. L'eau bouillante ou la benzine pourrait déformer ou endommager les pièces en plastique.

Votre réfrigérateur Sanyo n'exige aucun entretien.


**PART No. 8336460147110**
**SR3710M**

## Temperature Control

Refrigerator temperature can be regulated by adjusting cold control. The closer to "MAX" position that the cold control knob is set by rotating it clockwise, the lower becomes refrigerator temperature.

Refrigerator temperature will vary depending on the quantity of the food stored and on the frequency with which the door is opened. Set cold control knob at "MAX" position only when ice cubes are needed in a hurry.

This refrigerator may turn on and off more frequently than regular sized refrigerator. This is normal because of its compactness.

## Control de Temperaturas

La temperatura del refrigerador puede ser regulada por el control de enfriamiento. La cercanía a la posición de "MAX", girando la perilla de control de enfriamiento, hará que la temperatura de su refrigerador baje.

La temperatura de su refrigerador variará dependiendo de cuánta comida guarde usted en él, así como de cuantas veces se abra y cierre la puerta. Ponga la perilla de control de enfriamiento en "MAX", únicamente cuando tenga que hacer los hielos rápidamente.

Este refrigerador posiblemente se encenderá y apagará más frecuentemente que un refrigerador de tamaño normal. Esto es normal, ya que por eso es compacto.

## Commande de température

La commande de température sert à régler la température intérieure du réfrigérateur. Quand vous la tournez vers la droite, vers la position "MAX", la température intérieure baisse.

La température du réfrigérateur varie selon la quantité d'aliments rangés à l'intèrieur et la fréquence d'ouverture de la porte. Mettez la commande de température à la position "MAX" seulement si vous voulez obtenir rapidement des glaçons.

À cause de son format compact, il est tout à fait normal que ce réfrigérateur se mette en marche et s'arrête plus souvent que les réfrigérateurs ordinaires.

## How to defrost

For the most efficient operation of refrigerator with the minium electrical energy consumption, defrost freezing compartment whenever the layer of ice/frost on the wall of freezing compartment reaches a quarter inch thick.

For defrosting, remove frozen foods and/or ice cubes trays from freezing compartment and put drip tray in place. To start defrosting, simply set cold control knob at "OFF" position. (See illustration below.)

## Cómo descongelar

Para la más eficiente operación de su refrigerador con el mínimo de consumo de energía eléctrica, el evaporador no deberá tener una escarcha de hielo mayor de un cuarto de pulgada.

Para descongelar, saque los alimentos congelados y/o charolas de hielo del congelador y ponga la charola de goteo en su lugar. Para iniciar el descongelamiento simplemente ponga la perilla de control de enfriamiento en "OFF" (ver ilustración abajo)

## Dégivrage du compartiment congélateur

Pour obtenir un rendement optimal du réfrigérateur en consommant le moins d'énergie possible, dégivrez le compartiment congélateur aussitôt que la couche de glace qui recouvre les parois atteint un quart de pouce d'épaisseur.

Lors du dégivrage, retirez les aliments congelés et/ou le bac à glaçons du compartiment et mettez en place le plateau d'égouttement. Pour commencer le dégivrage, mettez simplement la commande de température à la position "OFF" (voyez l'illustration ci-dessous).

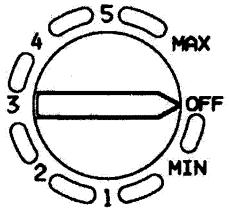


Defrosting usually takes a few hours. In order to defrost faster, remove all foods from refrigerator and keep door open. Also pouring warm (not hot) water onto frosted part may reduce time consumed for defrosting.

**Never use any sharp or metallic instruments to remove ice/frost from freezing compartment. A punctured evaporator will cause serious problem and void the warranty. Also do not use boiling water or defrost heater because it may damage plastic parts such as cabinet liner and it will void the warranty, too.**

When defrosting is completed, remove drip tray and dispose of water therein. Then set cold control knob at any desired position between "MAX" and "MIN" to restart refrigeration.

If suspension of defrosting is required before completion, return cold control knob to operating position.

Generalmente, el descongelamiento lleva unas horas. Para poder acelerar su proceso, saque toda la comida del refrigerador y mantenga la puerta abierta. Incluso poner algo de agua tibia (no caliente) en las partes congeladas ayudará a reducir el tiempo de descongelamiento.

**Nunca deberá usar cosas puntiagudas o instrumentos metálicos para quitar las charolas congeladas de hielo del congelador. Una perforación en su evaporador causará serios problemas y se cancelará la garantía. Incluso no se deberá usar agua caliente ni resistencias, ya que esto dañaría las partes de plástico como lo es la cubierta de plástico de la cabina y también se cancelaría la garantía.**

Cuando haya terminado de descongelar, quite la charola de goteo y dispóngala con agua. Entonces, coloque la perilla de control de enfriamiento en la posición deseada entre "MAX" y "MIN" para iniciar su enfriamiento.

Si desea suspender el proceso de descongelamiento antes de que éste haya terminado, regresar la perilla de control de enfriamiento en la posición de operación.

En général, le dégivrage prend quelques heures. Afin d'accélérer le dégivrage, retirez tous les aliments du réfrigérateur et laissez la porte ouverte. Vous pouvez aussi verser de l'eau tiède (et non très chaude) sur les pièces recouvertes de givre pour réduire la durée de dégivrage.

**N'utilisez jamais d'instrument aigu ou métallique pour dégivrer le compartiment congélateur. Un évaporateur percé causera de sérieux problèmes et annulera la garantie. N'utilisez pas d'eau bouillante ou un appareil chauffant pour le dégivrage car vous risquez d'endommager les pièces en plastique, comme les parois intérieures, et d'annuler ainsi la garantie.**

Lorsque le dégivrage est terminé, videz le plateau d'égouttement. Ensuite, mettez la commande de température à une position entre "MAX" et "MIN" pour remettre le réfrigérateur en marche.

Si vous voulez arrêter le dégivrage avant la fin du processus, remettez la commande de température à une position de fonctionnement.

# If you know all about it, you'll enjoy it more
# Si usted lo conoce bien, lo podrá disfrutar mejor
# Si vous le connaissez à fond, vous en profiterez davantage

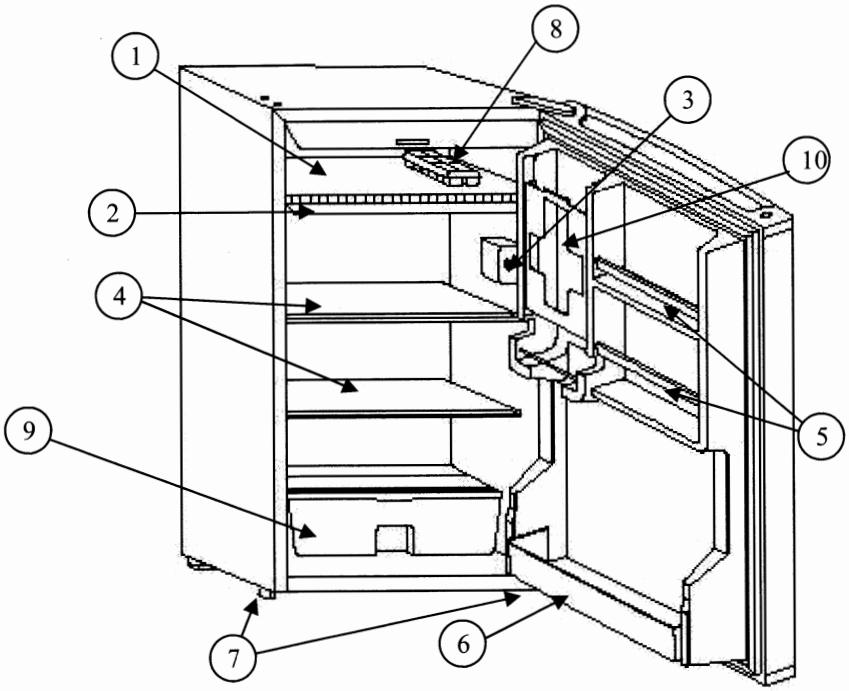


## SR-3720M

1. **Ice storage compartment:** Use for making ice cubes.
2. **Drip Tray:** Catches melted water when defrosting.
3. **Cold Control knob:** Rotate this to adjust refrigerator temperature and defrost.
4. **Glass Shelves**.
5. **Small item rack**.
6. **Bottle rack**.
7. **Adjustable feet:** Keeps refrigerator level.
8. **Ice Cube Tray**.
9. **Crisper**.
10. **Can dispenser**.

1. **Congelador:** Se usa para hacer hielos.
2. **Charola de goteo:** Recibe todo el agua del descongelamiento.
3. **Perilla de control de enfriamiento:** Al girarlo podrá ajustar la temperatura.
4. **Parrillas de vidrio**.
5. **Compartimiento para cosas pequeñas**.
6. **Compartimiento para botellas**.
7. **Patas ajustables de nivel:** Mantiene el refigerador nivelado.
8. **Charola para hielos:** Hecho de plástico fácil de sacar los hielos.
9. **Compartimiento de legumbres**.
10. **Dispensario de 5 latas**.

1. **Compartiment Congélateur:** Utilisé pour faire des glaçons.
2. **Plateau d'égouttement:** Pour recueillir l'eau qui s'écoule lors du dégivrage.
3. **Commande de température**: Torunez cette commande pour régler la temperature intérieure ou pour dégivrer l'appareil.
4. **Tablette en verre**.
5. **Balconnet pour petits articles**.
6. **Balconnet pour boutilles.**
7. **Pied de nivellement:** Pour garder le réfrigérateur de niveau.
8. **Bac à glaçons**.
9. **Tiroir à legumes**.
10. **Distributeur de canettes**.

**ATTENTION**

Your refrigerator is equipped with a special Thermostat Control Device (PTC). If the unit is turned off or unplugged, **YOU MUST ALLOW THREE (3) MINUTES BEFORE RESTARTING OR REPLUGGING THE UNIT.**

The unit will not start if you attempt to restart it in less than three (3) minutes.

**ATENCION**

Su refrigerador está equipado con un termostato especial de control de mecanismo (PTC), si su unidad está apagada o desconectada, **usted debe dejar 3 minutos antes de empezar o reconectar la unidad.**

La unidad no empezará si trata de restablecerla en menos de 3 minutos.

**ATTENTION**

Votre réfrigérateur est doté d'une commande spéciale à thermostat à coefficient de température positif (PTC). Si le réfrigérateur est mis hors circuit ou débranché, **IL FAUT ATTENDRE TROIS (3) MINUTES AVANT DE LE REMETTRE EN CIRCUIT OU DE LE REBRANCHER.**

Il est impossible de remettre l'appareil en circuit avant les trois (3) minutes prescrites.

## Where to install refrigerator

To use your refrigerator with the best efficiency and safety, select a suitable place to install refrigerator according to the following:

1. This refrigerator is designed for free standing installation only and should not be recessed or built-in.
2. The refrigerator should be installed on a strong, level floor. If floor is not quite level, adjust refrigerator foot.
3. Let air circulate freely around refrigerator. Keep rear of refrigerator 4 inches (10 cm) away from wall and provide at least 1 inch (2 cm) space on sides and 12 inches (30 cm) space on top for proper operation.
4. Avoid any direct sunlight, heat and moisture.
5. Refrigerator is equipped with a three-prong plug and is grounded to eliminate electrical hazards. In order to make it effective, refrigerator must be plugged into a grounded electrical outlet.

## Donde instalar su refrigerador

Para usar su refrigerador; con la mejor eficiencia y seguridad, seleccione el lugar apropiado de acuerdo a lo siguiente:

1. Este refrigerador está diseñado para ser instalado únicamente en un lugar espacioso, y no en un lugar retirado o empotrado.
2. El refrigerador debe ser instalado en un piso nivelado y fuerte.
3. Deje que circule libremente el aire, deje un espacio libre entre la parte trasera separada de la pared de 4 pulgadas (10 cm), y prevenga un espacio de 1 pulgada (2 cm) en los lados y 12 pulgadas (30 cm), en la parte superior.
4. Evite la luz directa del sol, lugares calientes o húmedos.
5. El refrigerador está equipado con clavija de tierra, que es para eliminar los toques eléctricos, para que esto funcione deberá de conectarse en un contacto correspondiente.

## Où installer le réfrigérateur

Pour que le réfrigérateur soit sécuritaire et qu'il donne le meilleur rendement possible, installez-le dans un endroit qui réponde aux conditions suivantes:

1. Ce réfrigérateur ne peut pas être encastré ni incorporé à un meuble.
2. Le réfrigérateur doit être installé sur un sol solide et de niveau. Si le sol n'est pas parfaitement horizontal, réglez le pied de nivellement.
3. L'air doit pouvoir circuler tout autour de l'appareil. Pour obtenir un rendement optimal de l'appareil, assurez-vous qu'il y ait au moins 4 pouces (10 cm) d'espace à l'arrière, 1 pouce (2,5 cm) sur les côtés et 12 pouces (30 cm) au haut.
4. Évitez de placer l'appareil dans un endroit très chaud, très humide ou exposé aux rayons directs du soleil.
5. Pour éviter les risques de chocs électriques, le cordon d'alimentation est doté d'une fiche à trois broches pour mise à la terre. Par conséquent, l'appareil doit être branché sur une prise reliée à la terre.
6. N'utilisez pas de cordon de rallonge.

## Test run

Before using refrigerator, clean it and make test run to see if the following are completed. If not, check electricity supply. When cause of trouble cannot be located, contact your Sanyo dealer.

1. Set cold control knob at "OFF" position and then plug AC cord into an electrical outlet. Motor should not run.
2. Set cold control knob at "MAX" position and let refrigerator operate for 20 minutes. Freezing compartment should get slightly frosted and motor should run smoothly with a soft hum.

   The rotate cold control knob counter-clockwise toward "MIN" position; motor should turn off.

## Prueba de trabajo

Antes de usar el refrigerador, límpielo y haga la prueba de trabajo, verificando que contenga lo siguiente, en caso de no ser así póngase en contacto con su distribuidor SANYO.

1. Ponga la perilla de enfriamiento en "OFF", y conecte la clavija en un contacto eléctrico. El motor no trabajará.
2. Ponga la perilla de enfriamiento en "MAX", y deje el refrigerador trabajando por 20 minutos, el congelador deberá verse ligeramente congelado y el motor deberá trabajar silenciosamente con un suave zumbido.

   Retroceder a "MIN" la perilla de control de enfriamiento. Posteriormente ya estando en la posición de "MIN"; el motor parará.

## Essai de fonctionnement

Avant d'utiliser le réfrigérateur pour la première fois, nettoyez-le et faites-lui subir l'essai de fonctionnement suivant. S'il ne se met pas en marche, vérifiez la source d'alimentation électrique. S'il vous est impossible de découvrir la cause du problème, contactez votre marchand Sanyo local.

1. Mettez la commande de température à la position "OFF", puis branchez le cordon d'alimentation sur une prise électrique. Le moteur ne doit pas se mettre en marche.
2. Mettez la commande de température à la position "MAX" et laissez le réfrigérateur fonctionner pendant environ 20 minutes. Le compartiment congélateur devrait se couvrir légèrement de givre et le moteur doit tourner en douceur en émettant un murmure égal.

Ensuite, faites tourner la commande de température dans le sens contraire des aiguilles d'une montre, vers la position "MIN". Le moteur devrait s'arrêter avant que l'index de la commande atteigne la position "MIN".

## How to remove ice cubes from tray

Ice cubes tray is flexible. Twist tray to remove ice cubes.

Do not use boiling water or metal instrument such as knife or screwdriver to remove ice cube tray, because this may damage plastic parts or evaporator.

## Cómo sacar los hielos de la charola

La charola para hielos es flexible. Tuerza la charola para sacar los hielos.

No use agua caliente o instrumentos de metàl como cuchillos o desarmadores, para remover la charola de hielos, porque puede dañar las partes de plástico o el evaporador.

## Comment vider le bac à glaçons

Le bac à glaçons est flexible. Tordez-le légèrement pour retirer les glaçons.

N'utilisez pas d'eau boúillante ni d'instrument en métal comme un couteau ou un tournevis pour retirer le bac à glaçons, car vous risquez d'endommager les pièces en plastique ou l'évaporateur.

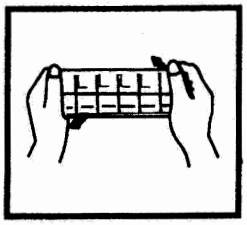

**Printed in Mexico**
**(12/2008)**

## How to reverse the door

1. Remove the top hinge and loosen and remove the two screws holding the top hinge in place.
2. Lift the door up and off the bottom hinge pin.
3. Loosen and remove the leg and the two screws from the bottom hinge.
4. Remove the leg from the left side of the cabinet.
5. Remove and transfer the bottom hinge to the left side without flipping or turning it.
6. Install the leg that was removed from the left side to the right side of the cabinet.
7. Place the door over the bottom hinge pin and guide the door bottom hole to the pin.
8. Remove the two plugs from the top left side of the cabinet. Place the top hinge over these holes and the hinge pin into the hole on top of the door. Drive the screws into the top of the cabinet. Do not tighten until the door is checked for proper gasket seal alignment. Put the plugs back into the holes in the top right of the cabinet.

## Como revertir la puerta

1. Remueva la cubierta, la bisagra superior, y remover los tornillos.
2. Levante la puerta hacia a fuera de la bisagra inferior.
3. Remueva la bisagra inferior y los tornillos .
4. Remueva la pata de lado izquierdo de la unidad.
5. Remueva y transfiera la bisagra inferior al lado izquierdo sin voltearla. Levante y transfiera el poste al orificio adyacente.
6. Instale la pata que fue removida del lado izquierdo al lado derecho de la unidad.
7. Instale la puerta sobre el poste de la bisagra inferior.
8. Remueva los dos tapones de la parte superior izquierda. Coloque la bisagra superior sobre los orificios y el poste de la bisagra y en orificio superior de la puerta y atornille al gabinete. No apriete los tornillos hasta revisar la alineacion del empaque. Coloque los tapones en los orificios del lado derecho.

## Inversion de l'ouverture de la porte

1 Enlevez la plaque de couverture de la charnière supérieure. Desserez et enlevez les deux vis qui maintiennent en place la charnière supérieure.
2. Soulevez la porte vers le haut et dégagez-la de l'axe de charniere inférieur.
3. Desserez et enlevez le pied et les deux vis de la charnière inférieure.
4. Enlevez le pied du côté gauche du meuble.
5. Enlevez la charnière inférieure et transférez-la sur le côté gauche sans la retourner. Soulevez l'axe de charnière inférieur et transférez-le sur l'orifice qui lui est adjacent.
6. Installez le pied (qui a été enlevé du côté gauche) sur le côté droit du meuble.
7. Mettez la porte sur l'axe de charnière inférieur et orientez l' orifice inférieur de la porte vers l'axe de charnière.
8. Enlevez les deux fiches qui se trouvent sur le côté gauche supérieur du meuble. Mettez la charnière supérieure sur ces orifices et l' axe de charnière dans l' orifice sur le dessus de la porte.Insérez les vis sur le dessus du meuble. Ne serrez les vis que lorsque l' alignement du joint d'étanchéite a été vérifié. Remettez les fiches dans les orifices sur le côté droit supérieur du meuble.

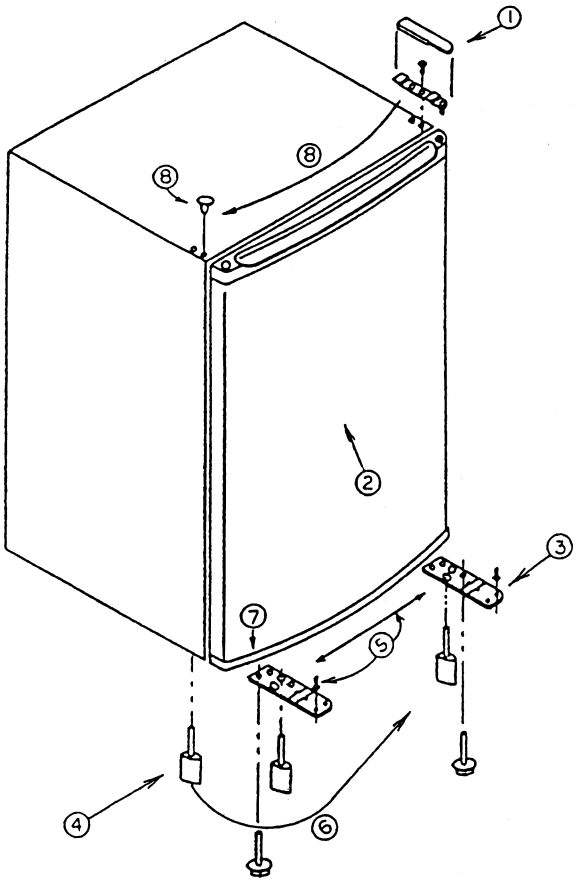

SANYO

U.S.A.

## SANYO REFRIGERATOR / FREEZER LIMITED WARRANTY

### OBLIGATIONS

In order to obtain warranty service, the product must be delivered to and picked up from an authorized Sanyo factory service center at the user's expense, unless specifically stated otherwise in this warranty. Sanyo defines its types of services as follows: Any refrigerator/freezer less than 5.0 cu. ft. capacity are considered carry in models and it is the responsability of the consumer to bring it to the nearest authorized service center for repair. Any refrigerator/freezer 5.0 cu. ft. and above are considered in-home service models. Ice making machines are considered in-home service models.

For product operation, authorized service center referral, service assistance or problem resolution, call

**CUSTOMER INFORMATION 1-800-421-5013**
**Weekdays 8:00 A.M. - 5:00 P.M. Pacific Time**

For accesories and/or parts not available from an authorized dealer, call

**PARTS ORDER INFORMATION 1-800-726-9662**
**Weekdays 8:00 A.M. - 5:00 P.M. Pacific Time**

THIS WARRANTY IS VALID ONLY ON SANYO PRODUCTS PURCHASED OR RENTED AND USED IN THE UNITED STATES OF AMERICA, EXCLUDING ALL U.S. TERRITORIES AND PROTECTORATES. THIS WARRANTY APPLIES TO THE ORIGINAL RETAIL USER AND DOES NOT APPLY TO PRODUCTS USED FOR ANY INDUSTRIAL, PROFESSIONAL OR COMMERCIAL PURPOSE. THE ORIGINAL DATED BILL OF SALE, SALES SLIP OR RENTAL AGREEMENT MUST BE SUBMITTED TO THE AUTHORIZED SANYO SERVICE CENTER AT THE TIME WARRANTY SERVICE IS REQUESTED
Subject to the OBLIGATIONS above and EXCLUSIONS below, SANYO FISHER COMPANY (SFC) warrants this SANYO product against defects in material and workmanship for the periods of LABOR and PARTS specified below. SFC will repair or replace (at its option) the product and any of its parts which fail to conform to this warranty period commences on the date the product was first purchased or rented at retail.

| LABOR | PARTS | COMPRESSOR |
|---|---|---|
| 1 YEAR | 1 YEAR | 5 YEARS |

### EXCLUSIONS

This warranty does not cover (A) the adjustment of customer-operated controls as explained in the appropriate model's instructions manual, or (B) the repair of any product whose serial number has been altered, defaced or removed.
This warranty shall not apply to light bulbs, shelves, drip and ice trays, crispers and all attachments, accessories and/or disposable parts.
This warranty does not apply to uncrating, set up, installation, removal of the product for repair or reinstallation of the product after repair.
This warranty does not apply to repair replacements necessitated by any use beyond the control of SFC including, but not limited to, any malfunction, defect or failure caused by or resulting from unauthorized service or parts, improper maintenance, operation contrary to furnished instructions, shipping or transit accidents, modification or repair by the user, abuse, misuse, neglect, accident, incorrect power line voltage, fire, flood, or other Acts of God, or normal wear and tear.
The foregoing is in lieu of all other warranties and SFC does not assume or authorize any party to assume for it any other obligation or liability.
THE DURATION OF ANY WARRANTIES WHICH MAY BE IMPLIED BY LAW (INCLUDING THE WARRANTIES OF MERCHANTABILITY AND FITNESS) IS LIMITED TO THE TERM OF THIS WARRANTY, IN NO EVENT SHALL SFC BE LIABLE FOR SPECIAL, INCIDENTAL OR CONSEQUENTIAL DAMAGES (INCLUDING FOOD SPOILAGE) ARISING FROM OWNERSHIP OR USE OF THIS PRODUCT, OR FOR ANY DELAY IN THE PERFORMANCE OF ITS OBLIGATIONS UNDER THIS WARRANTY DUE TO CAUSES BEYOND ITS CONTROL.
SOME STATES DO NOT ALLOW LIMITATIONS ON HOW LONG AN IMPLIED WARRANTY LASTS AND/OR DO NOT ALLOW THE EXCLUSION OR LIMITATION OF CONSEQUENTIAL DAMAGES, SO THE ABOVE LIMITATIONS AND EXCLUSIONS MAY NOT APPLY TO YOU.
THIS WARRANTY GIVES YOU SPECIFIC LEGAL RIGHTS. YOU MAY HAVE OTHER RIGHTS, WHICH VARY FROM STATE TO STATE.
For your protection in the event of theft or loss of this product, please fill in the information below for your own personal records.

Model No. _____ Serial No. _____
(Located on back or bottom side of unit)

Date of Purchase _____ Purchase Price _____

Where Purchased _____

**For Canada, see other side**

## SANYO REFRIGERADOR/FREEZER GARANTIA LIMITADA

### OBLIGACION DEL USUARIO

Para obtener servicio de garantía, el producto debe ser entregado y recogido de un centro de servicio de la factoría Sanyo al costo del consumidor, a menos que se haya especificado en esta garantía. Sanyo define sus tipos de servicios como siguen: Cualquier modelo de refrigerador/ congelador menor de 5.0 pies cúbicos de capacidad son considerados servicio fuera de casa y es responsabilidad del consumidor traerlos a su centro de servicio autorizado más cercano para su reparación. Cualquier modelo de refrigerador/congelador de 5.0 pies cúbicos y mayores son considerados dentro de casa. Máquinas de hacer hielo son consideradas servicio dentro de casa. Los nombres y direcciones de Centro de Servicio Sanyo pueden ser obtenidos llamando a los teléfonos mencionados abajo.

Para operación de servicio, centro de servicio autorizado, asistencia de servicio o problema de resolución, llame a:

**INFORMACION AL CLIENTE 1-800-421-5013**
**Lunes a Viernes 8:00 A.M. - 5:00 P.M. Tiempo Pacífico**

Para accesorios y/o partes no disponibles en un centro autorizado, llame a:

**INFORMACION PARA ORDEN DE PARTES 1-800-726-9662**
**Lunes a Viernes 8:00 A.M. - 5:00 P.M. Tiempo Pacífico**

ESTA GARANTIA ES VALIDA SOLAMENTE EN PRODUCTOS SANYO COMPRADOS O RENTADOS Y USADOS EN LOS ESTADOS UNIDOS DE AMERICA, EXCLUYENDO TODOS LOS TERRITORIOS Y PROTECTORADOS. ESTA GARANTIA ES APLICADA SOLAMENTE AL COMERCIANTE ORIGINAL Y NO ES APLICABLE A PRODUCTOS USADOS PARA NINGUN PROPOSITO INDUSTRIAL, PROFESIONAL O COMERCIAL. EL RECIBO ORIGINAL DE COMPRA FECHADO, O ACUERDO DE VENTA O RENTA DEBE SER SOMETIDO A LA AUTORIZACION DEL CENTRO DE SERVICIO DE SANYO AL TIEMPO QUE LA GARANTIA DE SERVICIO ES REQUERIDA.
Sujeto a OBLIGACIONES (arriba) y EXCLUSIONES (abajo), SANYO FISHER COMPANY (SFC) garantiza este producto SANYO contra defectos en material y mano de obra por los perfodos de Trabajo y Partes especificadas abajo. SFC reparará o reemplazará (a su opción) el producto y cualquiera de sus partes que fallen a la conformidad de esta garantía. El período de garantía comienza en la fecha en que el producto fue comprado o rentado (por primera vez) al menudeo.

| LABOR | PARTES | COMPRESOR |
|---|---|---|
| 1 AÑO | 1 AÑO | 5 AÑOS |

### EXCLUSIONES

Esta garantía no cubre (A) el ajuste de controles operados por el consumidor como se explica en el manual de instrucciones del modelo,o (B) la reparación de cualquier producto del cual el número de serie ha sido alterado, estropeado o removido. Esta garantía no se aplicará a bulbos de luz, parrillas, bandejas de goteo y hielo, compartimiento de legumbres y todos los accesorios y/o partes desechables. Esta garantía no es aplicable a desempaque, monto, instalación o traslado de la unidad para reparación o reinstalación después de reparado.
Esta garantía no es aplicable en reparaciones o reemplazos necesitados por ninguna causa fuera de control de SFC, incluyendo, pero no limitado a ninguna malfunción, defecto o falla causada por el resultado de servicio no autorizado o partes, mantenimiento no apropiado, operación contraria a instrucciones proveídas, embarque o accidentes de embarque o tránsito, modificación o reparación por el usuario, abuso, mal uso, negligencia, accidente, incorrecto voltaje de cables, fuego, inundación u otros actos naturales, o por uso normal y desgaste.
Lo descrito con anterioridad reemplaza cualquier otra garantía directa y SFC no asume ni autoriza a ningún partido ninguna obligación ni responsabilidad.
LA DURACION DE CUALQUIER GARANTIA IMPLEMENTADA POR LEY (INCLUYENDO LAS GARANTIAS MERCANTILES Y APTITUDES) ESTA LIMITADA A LOS TERMINOS DE ESTA GARANTIA. EN NINGUN MOMENTO SFC SERA RESPONSABLE POR INCIDENTES O DAÑOS AL PRODUCTO (INCLUYENDO LA DESCOMPOSICION DE ALIMENTOS) CAUSADOS COMO CONSECUENCIA POR USO DEL DUEÑO, O POR CUALQUIER DEMORA EN EL FUNCIONAMIENTO DE SUS OBLIGACIONES BAJO ESTA GARANTIA DEBIDO A CAUSAS FUERA DE SU CONTROL. ALGUNOS ESTADOS NO PERMITEN LIMITACIONES DE CUANTO A DURACION DE CUALQUIER GARANTIA IMPLICADA Y/O NO PERMITE LA EXCLUSION O LIMITACION DE DAÑOS COMO CONSECUENCIA, ASI QUE LAS LIMITACIONES Y EXCLUSIONES ARRIBA MENCIONADAS PUEDAN NO APLICARSE A USTED, ESTA GARANTIA LE DA DERECHOS LEGALES ESPECIFICOS PERO PUEDE TENER ALGUN DERECHO QUE VARIAN DE ESTADO A ESTADO.
Para su protección en el caso de robo o pérdida de este producto, favor de llenar la información abajo para su propio registro personal.

Modelo No. _____ Serie No. _____
(Localizado detrás o parte baja lateral de la unidad)

Fecha de Compra _____ Precio de Compra _____

Lugar de Compra _____

PRINTED IN MEXICO **Part No. 8336451950214B**

# THE SANYO COMFORT WARRANTY REFRIGERATOR/FREEZERS

SANYO

CANADA

# GARANTIE DE FIABILITÉ SANYO RÉFRIGÉRATEURS ET CONGÉLATEURS

**WARRANTY APPLICATION**
New, unused Sanyo Refrigerator/Freezer purchased in Canada are warranted against manufacturing defects on material and workmanship for **ONE YEAR** for parts and labor, and an additional **FOUR YEARS** on the COMPRESSOR, from the date of purchase by the original retail purchase. This Warranty only applies in favor of the original retail purchase of the warranted product.

**SANYO CANADA INC.'S RESPONSIBILITY**
During the warranty period, SANYO Canada Inc. will repair, or at our option, replace a Refrigerator/Freezer which shows evidence of a manufacturing defect in materials or workmanship. Replacement PARTS are warranted for the remaining portion of the warranty period.

WHAT IS NOT COVERED
(a) Refrigerator/Freezers purchased outside Canada.
(b) Refrigerator/Freezers purchased in a used condition.
(c) Problems due to product set-up and installation.
(d) Adjustment that are outline in the Operating Manual.
(e) Accessory items including ligth bulbs, shelves, drip and ice trays and crispers.
(f) Damage in or due to transportation.
(g) Damage due to improper maintenance, accident, abuse, misuse or negligence.

**ORIGINAL RETAIL PURCHASER'S RESPONSIBILITY**
You, the original purchaser, must present your original, dated bill-of-sale together with this Warranty to SANYO Canada Inc. or to an authorized Sanyo Service Deport when you make a claim under this Warranty.

You, the original retail purchaser, are responsible for any costs of TRANSPORTING the product to and from SANYO Canada Inc. or an authorized Sanyo Service Depot. You also are responsible for the cost of any MAINTENANCE necessary in respect of the product.

**WARRANTY BECOMES VOID**
This Warranty becomes void if the product's serial numbers are altered or removed or if any repair to the product is made other than by SANYO Canada Inc. or by an authorized Sanyo Service Depot.

**LIMITATIONS**
(a) SANYO Canada Inc. reserves the right to change or improve the design of the model of the product warranted hereunder without incurring any obligation to make any modifications to or to install any improvement in or on the product.
(b) In no event shall SANYO Canada Inc. or any of its Authorized Dealers be liable for special or consequential damage arising from the use of this product (Including food spoilage).

**STATUTORY WARRANTIES**
The above provisions do not preclude the operation of any applicable provincial statute which in certain circumstances may not allow some of the limitations and exclusions described in this Warranty. Where any terms of this Warranty are prohibited by such a statute, they shall be deemed null and void but the remainder of this warranty shall remain in effect.

HOW TO OBTAIN WARRANTY SERVICE
Please contact the Sanyo Authorized Dealer from whom the product was purchased or contact us directly at:

**SANYO Canada Inc.**
1-300 Applewood Crescent
Concord, Ontario, Canada L4K 5C7
(905) 760-9944
1-800-263-2244

**For U.S. customer, see other side**

SRF 96/08

**APPLICATION DE LA GARANTIE**
Les réfrigérateurs et les congélateurs Sanyo achetés neufs et non usagés au Canada sont garantis contre les défauts de matériaux et de fabrication pendant **UN AN** pour les pièces et la main-d'oeuvre et pendant une durée supplémentaire de **QUATRE ANS** puor le COMPRESSEUR à partir de la date d'achat par l'acheteur au détail initial. La présente garantie s'applique úniquement à l'acheteur au détail initial du produit garanti.

**OBLIGATIONS DE SANYO CANADA INC.**
Durant la période de garantie, SANYO Canada Inc. réparera ou, à sa discrétion, remplacera tour réfrigérateur ou congélateur présentant effectivement un défaut de matériel ou de fabrication. Les PIÉCES de remplacement sont garanties jusqu'à l'expiration de la garantie initiale du produit.

**LA GARANTIE NE COUVRE PAS:**
a) Les réfrigérateurs et les congélateurs achetés à l'extérieur du Canada.
b) Les réfrigérateurs et les congélateurs achetés usagés.
c) Les problèmes résultant du dèballage et de l'installation.
d) Les réglages décrits dans le manuel d'instructions.
e) Les accesoires, y compris ampoules, clayettes, plateaux d'égouttement et bacs à glaçons ou à légumes.
f) Les avaries subies duránt le transport ou y étant attribuables.
g) Les avaries dues à un entretien incorrect, à un accident, à un mauvais traitement, à un usage non approprié ou à la négligence.

**OBLIGATIONS DE L'ACHETEUR AU DÉTAIL INITIAL**
Vous, l'acheteur au détail initial, devez présenter votre facture originale datée et cette garantie à SANYO Canada Inc. ou à un centre de service Sanyo autorisé lorsque vous désirez vous prévaloir du recours en garantie.
Vous assumez tous les frais de TRANSPORT occasionnés par l'expedition de l'appareil à SANYO Canada Inc. ou à un centre de service Sanyo autorisé et par son retour.
Vous assumez aussi tous les frais d'ENTRETIEN que le produit pourrait nécessiter.

**INVALIDATION DE LA GARANTIE**
La présente garantie devient invalide si les numéros de série du produit sont modifiés ou effacés ou si l'appareil a été réparé par quiconque autre que SANYO Canada Inc. ou un centre de service Sanyo autorisé.

**RESTRICTIONS**
a) SANYO Canada Inc. se réserve le droit de modifier ou d'améliorer le concept du modéle du produit faisant l'object de la présente garantie sans avoir l'obligation de modifier de quelque façon que ce soit ou d'installer quelque amélioration que ce soit dans ou sur le produit de l'acheteur.
b) SANYO Canada Inc. ou ses détaillants autorisés ne seront en aucun cas tenus responsables des dommages spéciaux ou indirects résultant de l'utilisation de ce produit (y compris la détérioration des aliments).

**GARANTIES STATUTAIRES**
Les dispositions qui précédent n'empéchent aucunement l'opération de lois provinciales qui, dans certaines circostances, peuvent interdire certaines des restrictions et exclusions figurant dans la présente garantie. Dans un tel cas, les conditions ainst interdites en vertu de ces lois seront nulles et non avenues, mais le reste de la présente garantie demeurera en vigueur.

**COMMENT SE PRÉVALOIR DU RECOURS EN GARANTIE**
Veuillez consulter le détaillant Sanyo autorisé qui vous a vendu le produit ou joindre directement SANYO Canada Inc.:

**SANYO Canada Inc.**
1-300 Applewood Crescent
Concord, Ontario, Canada L4K 5C7
(905) 760-9944
1-800-263-2244

PRINTED IN MEXICO

U.S. Government Federal law prohibits removal of this label before consumer purchase.

# ENERGYGUIDE

**Refrigerator**
- **Manual Defrost**

**SANYO**
**Model(s): SR-3770,3730,3720**
**Capacity: 3.7 cubic feet**

## Estimated Yearly Operating Cost

**$34**




**320 kWh**
**Estimated Yearly Electricity use**

Your cost will depend on your utility rates and use.

- Cost range based only on models of similar capacity with manual defrost.
- Estimated operating cost based on a 2007 national average electricity cost of 10.65 cents per kWh.
- For more information, visit www.ftc.gov/appliances

001

Part no. 8336460647100