MICRO FRIDGE®
by Danby

COMPACT REFRIGERATOR
Owner's Manual.....1 - 6

RÉFRIGÉRATEUR COMPACT
Manuel du propriétaire.....7 - 12

REFRIGERADOR COMPACTO
Manual del propietario.....13 - 24

MODEL * MODÈLE * MODELO

4.5MF1R

2018.04.10

Important Safety Information
READ AND FOLLOW ALL SAFETY INSTRUCTIONS

SAFETY REQUIREMENTS

DANGER: Risk of fire or explosion. Flammable refrigerant used. Do not puncture refrigerant tubing.

- Do not use mechanical devices to defrost refrigerator.
- Ensure that servicing is done by factory authorized service personnel, to minimize product damage or safety issues.

WARNING: Keep ventilation openings, in the appliance enclosure or in the built-in structure, clear of obstruction.

WARNING: Do not use mechanical devices or other means to accelerate the defrosting process, other than those recommended by the manufacturer.

WARNING: Do not damage the refrigerant circuit.

WARNING: Do not use electrical appliances inside the food storage compartments of the appliance, unless they are of the type recommended by the manufacturer.

CAUTION: Risk of fire or explosion. Flammable refrigerant used.

- Consult repair manual or owner's guide before attempting to service this product. All safety precautions must be followed.
- Dispose of properly in accordance with federal or local regulations.
- Follow handling instructions carefully.

CAUTION: Children should be supervised to ensure that they do not play with the appliance.

DANGER: Risk of child entrapment. Before throwing away an old appliance:

- Remove the door or lid.
- Leave shelves in place so that children may not easily climb inside.

SAFETY REQUIREMENTS

This appliance is not intended for use by persons (including children) whose physical, sensory or mental capabilities may be different or reduced, or who lack experience or knowledge, unless such persons receive supervision or training to operate the appliance by a person responsible for their safety.

GROUNDING INSTRUCTIONS

This appliance must be grounded. Grounding reduces the risk of electrical shock by providing an escape wire for the electrical current.

This appliance has a cord that has a grounding wire with a 3-prong plug. The power cord must be plugged into an outlet that is properly grounded. If the outlet is a 2-prong wall outlet, it must be replaced with a properly grounded 3-prong wall outlet. The serial rating plate indicates the voltage and frequency the appliance is designed for.

WARNING - Improper use of the grounding plug can result in a risk of electric shock. Consult a qualified electrician or service agent if the grounding instructions are not completely understood, or if doubt exists as to whether the appliance is properly grounded.

Do not connect your appliance to extension cords or together with another appliance in the same wall outlet. Do not splice the power cord. Do not under any circumstances cut or remove the third ground prong from the power cord. Do not use extension cords or ungrounded (two prongs) adapters.

If the power supply cord is damaged, it must be replaced by the manufacturer, its service agent or similar qualified person in order to avoid hazard.

SAVE THESE INSTRUCTIONS!

INSTALLATION INSTRUCTIONS

LOCATION

- Two people should be used when moving the appliance.
- Remove interior and exterior packaging prior to installation. Wipe the outside of the appliance with a soft, dry cloth and the inside with a lukewarm wet cloth.
- Place the appliance on a floor that is strong enough to support it when it is fully loaded.
- Do not place the appliance in direct sunlight or near sources of heat, such as a stove or heater, as this can increase electrical consumption. Extreme cold ambient temperatures may also cause the appliance to perform improperly.
- Do not use the appliance near water, for example in a wet basement or near a sink.
- This appliance is intended for household use only. It is not designed for outside installation, including anywhere that is not temperature controlled (garages, porches, vehicles, etc.).
- Before connecting the appliance to a power source, let it stand upright for approximately 6 hours. This will reduce the possibility of a malfunction in the cooling system from handling during transportation.
- This appliance is 47 cm (18.5 inches) wide by 115 cm (45.3 inches) high by 47.9 cm (18.9 inches) deep.
- Allow 12.7 cm (5 inches) of space between the back pf the appliance and the wall. Allow 5 cm (2 inches) of space between the sides and top of the appliance and all adjacent walls.
- This appliance is intended for free-standing installation only and is not intended to be built into a cabinet or counter. Building in this appliance can cause it to malfunction.

LEVELING INSTRUCTIONS

There is an adjustable leg on the bottom of the appliance that can be turned up or down to ensure that the appliance is level.

1. Turn the leveling leg counter-clockwise as far as it will go, until the top of the foot is touching the bottom of the cabinet.

2. Slowly turn the leveling leg clockwise until the appliance is level.

OPERATING INSTRUCTIONS

FEATURES

1. **Magnetic Gasket:** Tight fitting door seal keeps all the cooling power locked inside.
2. **Freezer Compartment**
3. **Freezer Shelf**
4. **Refrigerator Compartment**
5. **Refrigerator Shelves**
6. **CANSTOR™ Door Liner:** Holds 355ml cans of pop, juice, or beer.
7. **Crisper**
8. **Leveling Legs:** Adjust so the unit is level.
9. **Thermostat Dial** (not shown): Temperature can be adjusted by turning the thermostat dial

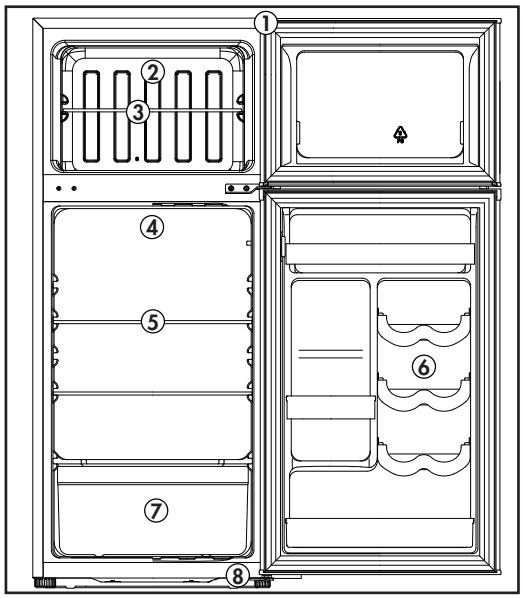

TEMPERATURE SELECTION

The temperature can be adjusted by turning the thermostat dial.

- The thicker, darker part of the blue line is the coldest setting.
- The thinner, lighter part of the blue line is the warmest setting.
- The “O” position will turn off the cooling function.

Internal temperature of the appliance can vary based on ambient temperature, the quantity of items stored and how frequently the door is opened.



DOOR REVERSAL INSTRUCTIONS

If the appliance is placed on its back or side for any length of time during this process, it must be allowed to remain upright for 6 hours before plugging it in to avoid damage to the internal components.

1. Remove the screw hole covers from the top left side of the cabinet. Remove the hinge cover and the upper hinge from the top right side of the cabinet.

2. Remove the freezer door from the appliance. Remove the hinge hole cover from the top left side of the door and place it in the hole on the top right side of the door.

3. Remove the center hinge from the cabinet.

4. Remove the refrigerator door from the cabinet. Remove the hinge hole cover from the top left side of the door and place it in the hole on the top right side of the door.

5. Remove the adjustable foot from the left side of the cabinet. Remove the lower hinge from the bottom right side of the cabinet. Remove the hinge pin from the lower hinge. Flip over the lower hinge and reinstall the hinge pin.

6. Install the lower hinge on the bottom left side of the cabinet. Install the adjustable foot on the bottom right side of the cabinet.

7. Install the refrigerator door on the cabinet. Install the center hinge. Install the freezer door on the cabinet. Install the upper hinge on the top left side of the cabinet. Install the screw hole covers on the top right side of the cabinet.

Note: Ensure that the rubber gaskets of the doors are making a good seal with the cabinet all the way around before tightening the screws.

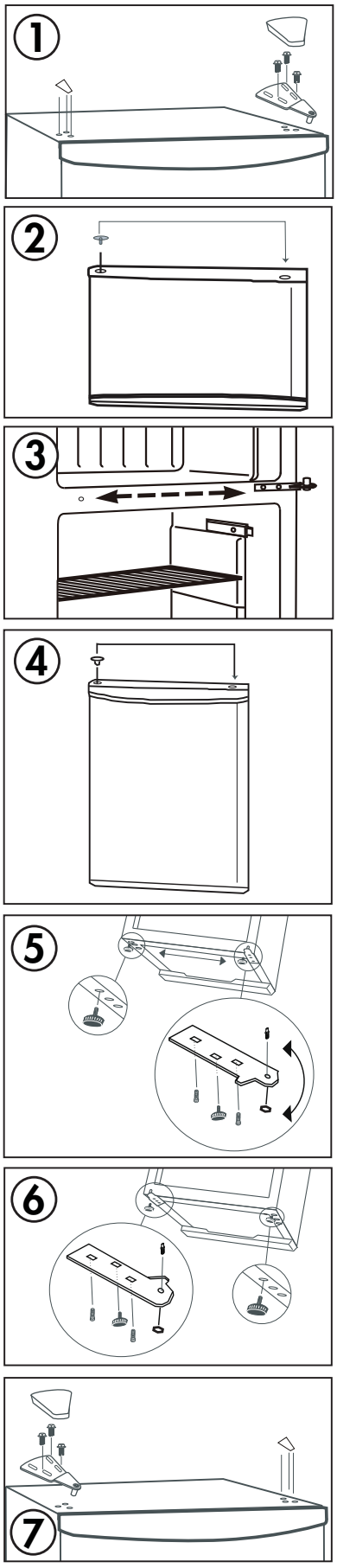

CARE & MAINTENANCE

CLEANING

Ensure the appliance is unplugged before cleaning.

- To clean the inside of the appliance, use a soft cloth and a solution of a tablespoon of baking soda to one quart of water or some mild detergent.
- Wash removable shelves in a mild detergent solution, then dry and wipe with a soft cloth.
- Clean the outside with a soft, damp cloth and some mild detergent.
- It is important to keep the area clean where the door seals against the cabinet. Clean this area with a soapy cloth. Rinse with a damp cloth and let dry.

Note: Do not use cleaners containing ammonia or alcohol on the appliance. Ammonia or alcohol can damage the appearance of the appliance. Never use any commercial or abrasive cleaners or sharp objects on any part of the appliance.

POWER FAILURE

Most power failures are corrected within a few hours and should not affect the temperature of your appliance if you minimize the number of times the door is opened. If the power is going to be off for a longer period of time, take the proper steps to protect your contents.

Note: Wait 3 to 5 minutes before attempting to restart the refrigerator if operation has been interrupted.

DEFROST

This appliance is equipped with an automatic defrost function and does not require manual defrosting. Defrost water from the appliance is channeled into a drip tray located above the compressor. Heat transfer from the compressor causes the defrost water to evaporate.

VACATION

- **Short vacations:** Leave the appliance operating during vacations of less than three weeks.

- **Long vacations:** If the appliance will not be used for several months, remove all items and turn off the appliance. Clean and dry the interior thoroughly. To prevent odor and mold growth, leave the door open slightly, blocking it open if necessary.

MOVING

- Remove all items.
- Use tape to secure the shelves inside the appliance.
- Turn the adjustable leg up to the base to avoid damage.
- Tape the door shut.
- Protect the outside of the appliance with a blanket or similar item.
- Be sure the appliance stays in the upright position during transportation. If the appliance is placed on its back or side during transportation, upon reaching the destination, allow it to remain upright for 6 hours before plugging in to avoid damage to internal components.

DISPOSAL

This appliance may not be treated as regular household waste, it should be taken to the appropriate waste collection point for recycling of electrical components. For information on local waste collection points, contact your local waste removal agency or government office.

TROUBLESHOOTING

PROBLEM	POSSIBLE CAUSE
No power	• A fuse may be blown or the circuit breaker tripped • Plug not fully inserted into the wall outlet
Internal temperature not cold enough	• Temperature setting is too warm • Door is not shut properly or opened excessively • Recently added a large quantity of warm food to the cabinet • Close proximity to heat source or direct sunlight • Ambient temperature or humidity is very high
Appliance runs continuously	• Temperature setting is too cold • Door not shut properly or opened excessively • Recently added a large quantity of warm food to the cabinet • Close proximity to heat source or direct sunlight • Ambient temperature or humidity is very high

MicroFridge® with Safe Plug®, a Product of INTIRION™ Corporation
Microwave Oven and Refrigerator/Freezer Residential Limited Warranty

INTIRION a division of Danby Limited, is please to provide a comprehensive warranty on these products. INTIRION takes pride in its product and manufacturing standards and warrants its products and parts against defects in materials or workmanship to the original purchaser.

Subassembly	Duration
- Microwave oven magnetron	2 years
- Refrigerator/freezer sealed system and compressor	2 years
- Microwave oven and refrigerator/freezer mechanical components	1 year

All requests for service should be directed to Customer Service at INTIRION by calling 1-800-637-7567 if you are in the U.S. and 1-800-263-2629 if you are located in Canada. INTIRION offers a quick response customer service program. Customer Service will diagnose the problem and either promptly replace or repair the unit, at the discretion of INTIRION.

MicroFridge® with Safe Plug® warranty services are performed by INTIRION authorized service providers. INTIRION expects prompt, courteous and efficient service. INTIRION further expects that all authorized service providers will make every reasonable effort to enhance the image and reputation of INTIRION and its products. Inadequate service or customer dissatisfaction should be promptly reported to INTIRION.

Damage initiated by spark fired caused by inappropriate material inside the microwave oven is specifically excluded from this warranty. INTIRION assumes no liability and does not guarantee or warrant any repairs and/or replacement parts not supplied or performed by an authorized service provider, nor any 50/60 cycle or 60/50 cycle conversions, damage caused by failure to follow the owner's manual as to adjustments and/or maintenance, customer adjustments that are not covered in the instruction booklet, broken or marred cabinet, misuse, neglect, accident, fire, flood or other acts of nature.

THIS WARRANTY WILL BECOME INVALID IF ANY SERIAL NUMBER ON THE PRODUCT IS ALTERED, REPLACED, DEFACED OR MISSING. THIS WARRANTY IS FOR INTIRION PRODUCTS PURCHASED AND USED IN THE UNITED STATES AND CANADA EXCEPT FOR UNITED STATES POSSESSIONS AND/OR DOMINIONS OF THE UNITED STATES.

This is the entire INTIRION warranty and it may not be changed or amended by any person, agency, distributor, dealer or company. INTIRION assumes no liability and indeed specifically denies responsibility for any consequential damages beyond the repair or replacement of the product or its components.

The warranty period behins on the date of sale and proof of that date (evidenced by an original sales slip or bill of sale) will be necessary to initiate a warranty claim.

MICROFRIDGE® WITH SAFE PLUG®, A PRODUCT OF INTIRION™ CORPORATION

2 Annette Rd Ste 3, Foxborough, MA 02035 — 1-800-637-7567 — U.S. Customers
PO Box 1778, Guelph, Ontario, Canada N1H 6Z9 — 1-800-263-2629 — Canada Customers

Part No. 8336460135600A
SR2463MF*
Printed In China

Consignes de sécurité importantes
LIRE ET SUIVRE TOUTES LES INSTRUCTIONS DE SÉCURITÉ

EXIGENCES DE SÉCURITÉ

DANGER : Risque d'incendie ou d'explosion. Liquide frigorigène inflammable utilisé. Ne pas percer les tubes de réfrigérant.

- N'utilisez pas de dispositifs mécaniques pour dégivrer le réfrigérateur.
- Assurez-vous que l'entretien est effectué par le personnel de service autorisé en usine, afin de minimiser les dommages sur les produits ou les questions de sécurité.

AVERTISSEMENT : Garder les ouvertures de ventilation, dans l'enceinte de l'appareil ou dans la structure intégrée, sans obstruction.

AVERTISSEMENT : N'utilisez pas de dispositifs mécaniques ou d'autres moyens pour accélérer le processus de dégivrage, autres que ceux recommandés par le fabricant.

AVERTISSEMENT : Ne pas endommager le circuit de réfrigérant.

AVERTISSEMENT : N'utilisez pas d'appareils électriques à l'intérieur des compartiments de stockage d'aliments de l'appareil, à moins qu'ils ne soient du type recommandé par le fabricant.

ATTENTION : Risque d'incendie ou d'explosion. Liquide frigorigène inflammable utilisé.

- Consultez le manuel de réparation ou le guide du propriétaire avant d'essayer de réparer ce produit. Toutes les précautions de sécurité doivent être respectées.
- Éliminer conformément aux règlements fédéraux ou locaux.
- Suivez attentivement les instructions de manutention.

ATTENTION : Les enfants devraient être surveillés pour s'assurer qu'ils ne jouent pas avec l'appareil.

DANGER : Risque de piégeage des enfants. Avant de jeter un ancien appareil :

- Retirez la porte ou le couvercle.
- Laissez les étagères en place afin que les enfants ne puissent pas facilement monter à l'intérieur.

EXIGENCES DE SÉCURITÉ

Cet appareil n'est pas destiné à être utilisé par des personnes (y compris des enfants) dont les capacités physiques, sensorielles ou mentales peuvent être différentes ou réduites, ou qui n'ont pas d'expérience ou de connaissances, à moins que ces personnes ne reçoivent de supervision ou de formation pour faire fonctionner l'appareil par une personne responsable de leur sécurité.

INSTRUCTIONS DE MISE À LA TERRE

Cet appareil doit être mis à la terre. La mise à la terre réduit le risque de choc électrique en fournissant un fil d'échappement pour le courant électrique.

Cet appareil possède un cordon doté d'un fil de mise à la terre avec une fiche à 3 broches. Le cordon d'alimentation doit être branché sur une prise correctement mise à la terre. Si la sortie est une prise murale à 2 broches, elle doit être remplacée par une prise murale à 3 broches correctement mise à la terre. La plaque signalétique en série indique la tension et la fréquence auxquelles l'appareil est conçu.

AVERTISSEMENT - Une utilisation incorrecte de la fiche de mise à la terre peut entraîner un risque d'électrocution. Consultez un électricien qualifié ou un agent de service si les instructions de mise à la terre ne sont pas complètement comprises ou s'il existe un doute quant à savoir si l'appareil est correctement mis à la terre.

Ne branchez pas votre appareil à des rallonges ou avec un autre appareil dans la même prise murale. Ne pas épisser le cordon d'alimentation. Ne coupez ou retirez en aucun cas la troisième broche du cordon d'alimentation. N'utilisez pas de cordons de prolongement ou d'adaptateurs sans mise à la terre (deux broches).

Si le cordon d'alimentation est endommagé, il doit être remplacé par le fabricant, son agent de service ou une personne qualifiée similaire afin d'éviter tout risque.

GARDEZ CES INSTRUCTIONS!

INSTRUCTIONS D'INSTALLATION

EMPLACEMENT

- Deux personnes doivent être utilisées pour déplacer l'appareil.
- Retirer l'emballage intérieur et extérieur avant l'installation. Essuyez l'extérieur de l'appareil avec un chiffon doux et sec et à l'intérieur avec un chiffon humide tiède.
- Placez votre appareil sur un plancher qui est assez fort pour le soutenir quand il est complètement chargé.
- Ne placez pas l'appareil directement dans la lumière du soleil ou à proximité de sources de chaleur, comme un poêle ou un réchauffeur, car cela peut augmenter la consommation électrique. Des températures ambiantes extrêmes et froides peuvent également provoquer dysfonctionnement de l'appareil.
- Ne pas utiliser ce produit près de l'eau, par exemple, dans un sous-sol humide ou près d'un évier.
- Cet appareil est destiné à un usage domestique seulement. Cette unité n'est pas conçue pour une installation extérieure, y compris une installation où la température n'est pas contrôlée (garages, porches, carports, etc.).
- Avant de brancher l'appareil à une source d' alimentation, laissez - le debout pendant environ 6 heures; Ceci réduira la possibilité d'un dysfonctionnement dans le système de refroidissement de la manipulation pendant le transport.
- Cet appareil est de 47 cm (18,5 pouces) de large par 115 cm (45,3 pouces) de hauteur de 47,9 cm (18,9 pouces) de profondeur.
- Laisser 12,7 cm (5 pouces) d'espace entre le dos de l'appareil et le mur. Laisser 5 cm (2 pouces) d'espace entre les côtés et le dessus de l'appareil et tous les murs adjacents.
- Cet appareil est destiné uniquement à une installation autonome et ne doit pas être intégré dans une armoire ou un compteur. La construction de cet appareil peut provoquer un dysfonctionnement.

INSTRUCTIONS DE NIVEAU

Il y a une patte réglable au bas de l'appareil qui peut être montée ou bas pour s'assurer que l'appareil est au niveau.

1. Tournez la jambe de nivellement dans le sens inverse des aiguilles d'une montre aussi loin que possible, jusqu'à ce que le haut du pied touche le bas du châssis.
2. Tournez lentement la jambe de nivellement dans le sens des aiguilles d'une montre jusqu'à ce que l'appareil soit à niveau.

CONSIGNES D'UTILISATION

CARACTÉRISTIQUES

1. **Joint étanche magnetique:** Le joint étanche empêche l'air frais de s'échapper.
2. **Compartiment congélateur**
3. **Tablette de congélateur**
4. **Compartiment réfrigérateur**
5. **Étagères de réfrigérateur**
6. **Paroi de porte CANSTOR™:** Range les boites de boisson gazeuse, jus ou bière.
7. **Bac à légumes**
8. **Pieds de nivellement :** Ajustez afin que l'appareil soit au niveau.
9. **Cadran du thermostat** (non représenté): La température peut être ajustée en tournant le cadran du thermostat à l'arrière de l'appareil.

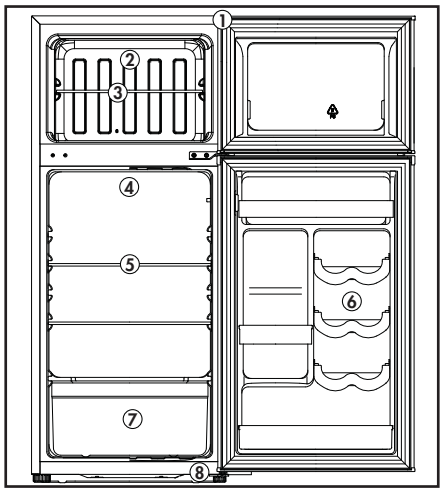

SÉLECTION DE LA TEMPÉRATURE

La température peut être ajustée en tournant le bouton du thermostat.

- La partie la plus épaisse et la plus foncée de la ligne bleue est le réglage le plus froid.
- La partie plus mince et plus légère de la ligne bleue est le réglage le plus chaud.
- La position "O" éteindra la fonction de refroidissement.

La température interne de l'appareil peut varier en fonction de la température ambiante, de la quantité d'articles stockés et de la fréquence d'ouverture de la porte.



INSTRUCTIONS D'INVERSION DE PORTE

Si l'appareil est placé à l'arrière ou au côté pendant un certain temps pendant ce processus, il doit pouvoir rester debout pendant 6 heures avant de le brancher pour éviter d'endommager les composants internes.

1. Retirez les couvercles des trous de vis du côté supérieur gauche de l'armoire. Retirez le couvercle de la charnière et la charnière supérieure du côté supérieur droit de l'armoire.

2. Retirez la porte du congélateur de l'appareil. Retirez le couvercle du trou de charnière du côté supérieur gauche de la porte et placez-le dans le trou sur le côté supérieur droit de la porte.

3. Retirez la charnière centrale de l'armoire.

4. Retirez la porte du réfrigérateur de l'armoire. Retirez le couvercle du trou de charnière du côté supérieur gauche de la porte et placez-le dans le trou sur le côté supérieur droit de la porte.

5. Retirez le pied réglable du côté gauche de l'armoire. Retirez la charnière inférieure du côté inférieur droit de l'armoire. Retirez l'axe de charnière de la charnière inférieure. Retournez la charnière inférieure et réinstallez l'axe de charnière.

6. Installez la charnière inférieure sur le côté inférieur gauche de l'armoire. Installez le pied réglable sur le côté inférieur droit de l'armoire.

7. Installez la porte du réfrigérateur sur l'armoire. Installez la charnière centrale. Installez la porte du congélateur sur l'armoire. Installez la charnière supérieure sur le côté supérieur gauche de l'armoire. Installez les couvercles des trous de vis sur le côté supérieur droit de l'armoire.

Remarque: Assurez-vous que les joints en caoutchouc des portes assurent une bonne étanchéité avec l'armoire tout autour avant de serrer les vis.

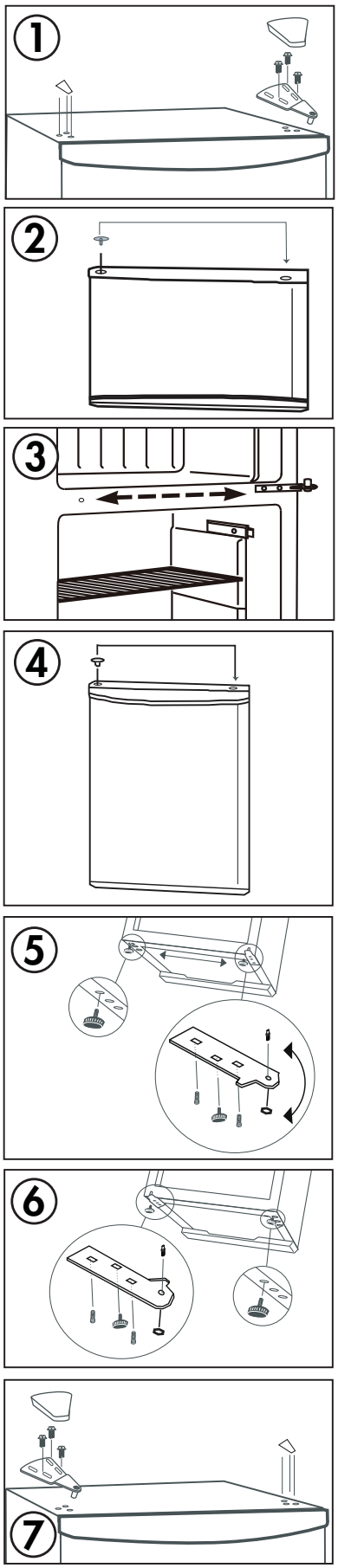

SOINS ET ENTRETIEN

NETTOYAGE

Assurez-vous que l'appareil est débranché avant de nettoyer une partie de l'appareil.

- Pour nettoyer l'intérieur de l'appareil, utilisez un chiffon doux et une solution d'une cuillère à soupe de bicarbonate de soude pour un litre d'eau ou un détergent doux.
- Laver les étagères amovibles dans une solution détergente douce, puis sécher et essuyer avec un chiffon doux.
- Nettoyez l'extérieur avec un chiffon doux et humide et un peu de détergent doux.
- Il est important de garder la zone propre où la porte scelle contre le cabinet. Nettoyez cette zone avec un chiffon savonneux. Rincer avec un linge humide et laisser sécher.

Remarque: N'utilisez pas de produits nettoyants comprenant de l'ammoniaque ou de l'alcool sur l'appareil. L'ammoniaque ou l'alcool peuvent altérer le fini de l'appareil. N'utilisez jamais de nettoyant industriels sur aucune partie de votre appareil.

PANNE DE COURANT

La plupart des pannes de courant ne durent que quelques heures et ne devraient pas modifier la température de votre l'appareil si vous réduisez au maximum le nombre de fois où la porte est ouverte. Si le courant reste coupé pendant une longue période. il faut prendre des mesures de protection du contenu de l'appareil.

Remarque: Attendez 3 à 5 minutes avant d'essayer de redémarrer le réfrigérateur si l'opération a été interrompue.

DÉGIVRER

Cet appareil est équipé d'une fonction de dégivrage automatique et ne nécessite pas de dégivrage manuel. Le dégivrage de l'eau de l'appareil est canalisé dans un tiroir situé au-dessus du compresseur. Le transfert de chaleur du compresseur provoque l'évaporation de l'eau de dégivrage.

VACANCES

- **Courtes vacances:** Laissez le unité fonctionner pendant les vacances durant moins de trois semaines.

- **Longues vacances:** Si l'unité ne doit pas être utilisé pendant plusieurs mois, retirez tout ce qu'il contient et mettez-le hors tension. Nettoyez et asséchez à fond l'intérieur. Pour éviter les odeurs et le développement de moisissures, laissez la porte entrouverte, la coincer au besoin.

DÉMÉNAGER

- Retirez tous les éléments
- Utilisez du ruban adhésif pour fixer les étagères à l'intérieur de l'appareil.
- Tournez la jambe réglable jusqu'à la base pour éviter tout dommage.
- Cassette la porte fermée.
- Protégez l'extérieur de l'appareil avec une couverture ou un objet similaire.
- Assurez-vous que l'appareil reste en position verticale pendant le transport. Si l'appareil est placé sur le dos ou sur le côté pendant le transport, à la destination, laissez-le reposer pendant 6 heures avant de le brancher pour éviter d'endommager les composants internes.

ÉLIMINATION DES DÉCHETS

Ce produit ne doit pas être traité comme un déchet domestique ordinaire, il doit être transporté au point de collecte approprié pour le recyclage des composants électriques. Pour obtenir des renseignements sur les points de collecte des déchets locaux, communiquez avec votre agence locale de traitement des déchets ou avec le bureau du gouvernement.

DÉPANNAGE

PROBLÈME	CAUSE POSSIBLE
L'appareil n'est pas alimenté	• Un fusible de votre panneau de distribution peut être grillé ou le disjoncteur déclenché • La fiche n'est pas complètement insérée dans prise murale
La température interne n'est pas assez froide	• Le réglage de la température est trop chaud • Le porte n'est pas fermées correctement ou ouverte trop souvent • Ajout récemment d'une grande quantité de nourriture chaude au cabinet • Proximité de la source de chaleur ou de la lumière directe du soleil • La température ambiante ou l'humidité est très élevée
L'appareil fonctionne en continu	• Le réglage de la température est trop froid • Le porte n'est pas fermées correctement ou ouverte trop souvent • Ajout récemment d'une grande quantité de nourriture chaude au cabinet • Proximité de la source de chaleur ou de la lumière directe du soleil • La température ambiante ou l'humidité est très élevée

MicroFridge® avec Safe Plug®, un produit d'INTIRION™ Corporation
Four à micro-ondes et réfrigérateur/congélateur garantie limitée résidentielle

INTIRION, une division de Danby Limited, doit fournir une garantie complète sur ces produits. INTIRION est fière de ses produits et de ses normes de fabrication et garantit ses produits et pièces contre des défauts de matériaux ou de fabrication à l'acheteur d'origine.

Sous-assemblage	Durée
- Four à micro-ondes magnétron	2 ans
- Système scellé de réfrigérateur / congélateur et compresseur	2 ans
- Composants mécaniques du four à micro-ondes et du réfrigérateur / congélateur	1 an

Toutes les demandes de service doivent être adressées au service à la clientèle à INTIRION en composant le 1-800-637-7567 si vous êtes aux États-Unis et au 1-800-263-2629 si vous êtes situé au Canada. INTIRION offre un programme de service à la clientèle à réponse rapide. Le Service à la clientèle diagnostivera le problème et remplacera ou réparera rapidement l'unité, à la discrétion d'INTIRION.

Danby OnePlug™ par les services de garantie MicroFridge® sont effectués par les fournisseurs de services agréés INTIRION. INTIRION s'attend à un service rapide, courtois et efficace. INTIRION s'attend également à ce que tous les fournisseurs de services autorisés fassent tous les efforts raisonnables pour améliorer l'image et la réputation d'INTIRION et de ses produits. Un service inadéquat ou un mécontentement des clients devrait être signalé rapidement à INTIRION.

Les dommages causés par les étincelles provoquées par des matériaux inappropriés à l'intérieur du four à micro-ondes sont expressément exclus de cette garantie. INTIRION n'assume aucune responsabilité et ne garantit ni garantit des réparations et/ou des pièces de rechange non fournies ou effectuées par un fournisseur de services agréé, ni des conversions de cycle 50/60 ou 60/50, des dommages causés par le non-respect du manuel du propriétaire Aux ajustements et/ou à la maintenance, aux réglages du client qui ne sont pas couverts dans le livret d'instructions, l'armoire brisée ou marquée, l'utilisation abusive, la négligence, l'accident, le feu, l'inondation ou d'autres actes de nature.

CETTE GARANTIE DEVIENDRA INVALIDE SI UN NUMÉRO DE SÉRIE SUR LE PRODUIT EST MODIFIÉ, REMPLACÉ, DÉFIGURÉ OU MANQUANT. CETTE GARANTIE EST POUR LES PRODUITS INTIRION ACHETÉS ET UTILISÉS AUX ÉTATS-UNIS ET AU CANADA, SAUF POUR LES ÉTATS-UNIS POSSESSIONS ET/OU DOMINIONS DES ÉTATS-UNIS.

La présente garantie constitue la garantie complète d'INTIRION. Elle ne peut pas être changée ou modifiée par une personne, une agence, un distributeur, un détaillant ou une entreprise quelconque. INTIRION n'assume aucune responsabilité et, en fait, dénie expressément toute responsabilité pour des dommages consécutifs dépassant la réparation ou le remplacement du produit ou de ses composants.

La période de garantie commence à la date de la vente et une preuve de cette date, attestée par l'original d'une facture ou d'un reçu de vente, sera nécessaire pour présenter une réclamation au titre de la garantie.

MICROFRIDGE® AVEC SAFE PLUG®, UN PRODUIT D'INTIRION™ CORPORATION

2 Annette Rd Ste 3, Foxborough, MA 02035	1-800-637-7567	Clients Américains
PO Box 1778, Guelph, Ontario, Canada N1H 6Z9	1-800-263-2629	Clients du Canada

Numéro de pièce 8336460135600A
SR2463MF*
Imprimé en Chine

Importantes Instrucciones de Seguridad
LEA Y SIGA TODAS LAS INSTRUCCIONES DE SEGURIDAD

REQUERIMIENTOS DE SEGURIDAD

PELIGRO: Riesgo de incendio o explosión. Refrigerante inflamable usado. No perforar la tubería del refrigerante.

- No utilice dispositivos mecánicos para descongelar el refrigerador.
- Asegúrese de que el personal de mantenimiento autorizado por la fábrica haga el mantenimiento para minimizar los daños o problemas de seguridad del producto.

ADVERTENCIA: Mantenga las aberturas de ventilación, en la caja del aparato o en la estructura incorporada, sin obstrucción.

ADVERTENCIA: No utilice dispositivos mecánicos u otros medios para acelerar el proceso de descongelación, distintos de los recomendados por el fabricante.

ADVERTENCIA: No dañar el circuito refrigerante.

ADVERTENCIA: No utilice electrodomésticos dentro de los compartimentos de almacenamiento de alimentos del aparato, a menos que sean del tipo recomendado por el fabricante.

PRECAUCIÓN: Riesgo de incendio o explosión. Refrigerante inflamable usado.

- Consulte el manual de reparación o la guía del propietario antes de intentar reparar este producto. Todas las precauciones de seguridad deben ser seguidas.
- Deseche adecuadamente de acuerdo con las regulaciones federales o locales.
- Siga cuidadosamente las instrucciones de manipulación.

PRECAUCIÓN: Los niños deben ser supervisados para asegurarse de que no juegan con el aparato.

PELIGRO: Riesgo de atrapamiento de niños. Antes de tirar un electrodoméstico viejo:

- Retire la puerta o la tapa.
- Deje los estantes en su lugar para que los niños no puedan subir fácilmente dentro.

REQUERIMIENTOS DE SEGURIDAD

Este aparato no está diseñado para ser usado por personas (incluyendo niños) cuyas capacidades físicas, sensoriales o mentales pueden ser diferentes o reducir, o que carecen de experiencia o conocimiento, a menos que dichas personas reciban supervisión o entrenamiento para operar el aparato por una persona responsable de su la seguridad.

INSTRUCCIONES DE CONEXION A TIERRA

Este aparato debe estar conectado a tierra. La puesta a tierra reduce el riesgo de descarga eléctrica proporcionando un cable de escape para la corriente eléctrica.

Este aparato tiene un cable que tiene un cable de conexión a tierra con un enchufe de 3 clavijas. El cable de alimentación debe estar enchufado en un tomacorriente que esté debidamente conectado a tierra. Si el tomacorriente es un enchufe de pared de 2 terminales, debe ser reemplazado por un tomacorriente de pared de 3 clavijas debidamente conectado a tierra. La placa de características en serie indica el voltaje y la frecuencia que el aparato está diseñado para.

ADVERTENCIA - El uso incorrecto del enchufe de conexión a tierra puede resultar en un riesgo de descarga eléctrica. Consulte a un electricista calificado o agente de servicio si las instrucciones de conexión a tierra no se entienden completamente o si existe duda sobre si el aparato está debidamente conectado a tierra.

No conecte el aparato a los cables de extensión ni con otro aparato en la misma toma de corriente. No empalme el cable de alimentación. No corte ni extraiga en ningún caso la tercera clavija de tierra del cable de alimentación. No utilice cables de extensión ni adaptadores sin conexión a tierra (dos clavijas).

Si el cable de alimentación está dañado, debe ser reemplazado por el fabricante, su agente de servicio o persona calificada similar para evitar riesgos.

¡GUARDE ESTAS INSTRUCCIONES!

INSTRUCCIONES DE INSTALACIÓN

UBICACIÓN

- Se deben utilizar dos personas al mover el aparato.
- Retire el embalaje interior y exterior antes de la instalación. Limpie el exterior del aparato con un paño suave y seco y el interior con un paño húmedo tibio.
- Coloque el aparato en un piso que sea lo suficientemente fuerte como para soportarlo cuando esté completamente cargado.
- Ubique el aparato lejos de la luz directa del sol y fuentes de calor (estufa, calentador, radiador, etc.). La luz solar directa y las fuentes de calor pueden aumentar el consumo eléctrico. Las temperaturas ambientales extremadamente frías también pueden causar que la unidad funcione incorrectamente.
- No utilice este producto cerca del agua, por ejemplo, en un sótano húmedo o cerca de un fregadero.
- Este aparato está diseñado para uso doméstico solamente. Esta unidad no está diseñada para instalación exterior, incluida la instalación en cualquier lugar que no sea de temperatura controlada (garajes, porches, cocheras, etc.).
- Antes de conectar el aparato a una fuente de alimentación, deje que se mantenga erguido durante aproximadamente 6 horas; Esto reducirá la posibilidad de un malfuncionamiento en el sistema de enfriamiento debido a la manipulación durante el transporte.
- Este electrodoméstico mide 47 cm (18.5 pulgadas) de ancho por 115 cm (45.3 pulgadas) de alto por 47.9 cm (18.9 pulgadas) de alto.
- Deje 12.7 cm (5 pulgadas) de espacio entre la parte posterior del aparato y la pared. Deje 5 cm (2 pulgadas) de espacio entre los lados y la parte superior del aparato y todas las paredes adyacentes.
- Este aparato está diseñado para instalación independiente y no está diseñado para ser instalado en un gabinete o mostrador. La construcción en este aparato puede causar un mal funcionamiento.

INSTRUCCIONES DE NIVELACIÓN

Hay una pata ajustable en la parte inferior del aparato que se puede subir o bajar para asegurarse de que el aparato esté nivelado.

1. Gire la pierna de nivelación en el sentido de las agujas del reloj hasta el tope, hasta que la parte superior del pie toque la parte inferior del chasis.
2. Gire lentamente la pierna de nivelación en el sentido de las agujas del reloj hasta que el aparato esté nivelado.

INSTRUCCIONES DE OPERACIÓN

CARACTERISTICAS

1. **Junta magnética:** El cierre hermético de la puerta mantiene toda la potencia de enfriamiento bloqueada en su interior.
2. **Compartimiento del congelador**
3. **Estante del congelador**
4. **Compartimiento del refrigerador**
5. **Estantes del refrigerador**
6. **Lámina de puerta CANSTOR ™:** Sostiene 355ml latas de pop, jugo o cerveza.
7. **Patas niveladoras:** Ajuste para que la unidad esté nivelada.
8. **Cajón de verduras**
9. **Dial del termostato** (no se muestra): La temperatura se puede ajustar girando el dial del termostato en la parte posterior del aparato.

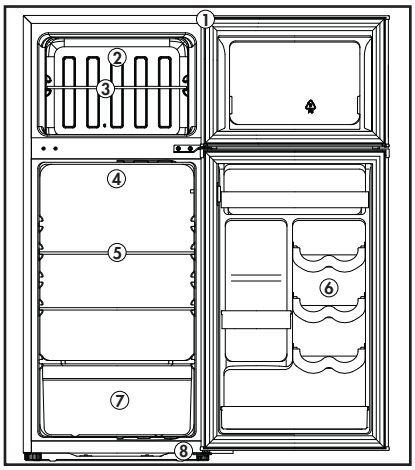

SELECCION DE TEMPERATURA

La temperatura puede ajustarse girando el dial del termostato.

- La parte más gruesa, más oscura de la línea azul es el ajuste más frío.
- La parte más delgada y ligera de la línea azul es la más cálida.
- La posición "O" desactivará la función de enfriamiento.

La temperatura interna del aparato puede variar en función de la temperatura ambiente, la cantidad de artículos almacenados y la frecuencia con que se abre la puerta.



INSTRUCCIONES DE REVERSIÓN DE PUERTA

Si el aparato se coloca en su parte posterior o lateral durante un período de tiempo prolongado durante este proceso, se debe permitir que permanezca erguido durante 6 horas antes de enchufarlo para evitar daños a los componentes internos.

1. Retire las cubiertas de los orificios para tornillos del lado superior izquierdo del gabinete. Retire la cubierta de la bisagra y la bisagra superior del lado superior derecho del gabinete.

2. Retire la puerta del congelador del electrodoméstico. Retire la tapa del orificio de la bisagra del lado superior izquierdo de la puerta y colóquela en el orificio en el lado superior derecho de la puerta.

3. Retire la bisagra central del gabinete.

4. Retire la puerta del refrigerador del gabinete. Retire la tapa del orificio de la bisagra del lado superior izquierdo de la puerta y colóquela en el orificio en el lado superior derecho de la puerta.

5. Retire el pie ajustable del lado izquierdo del gabinete. Retire la bisagra inferior de la parte inferior derecha del gabinete. Retire el pasador de la bisagra de la bisagra inferior. Voltee la bisagra inferior y vuelva a instalar el pasador de la bisagra.

6. Instale la bisagra inferior en el lado inferior izquierdo del gabinete. Instale el pie ajustable en la parte inferior derecha del gabinete.

7. Instale la puerta del refrigerador en el gabinete. Instale la bisagra central. Instale la puerta del congelador en el gabinete. Instale la bisagra superior en el lado superior izquierdo del gabinete. Instale las cubiertas de los orificios para tornillos en el lado superior derecho del gabinete.

Nota: Asegúrese de que las juntas de goma de las puertas estén bien juntas con el gabinete antes de apretar los tornillos.

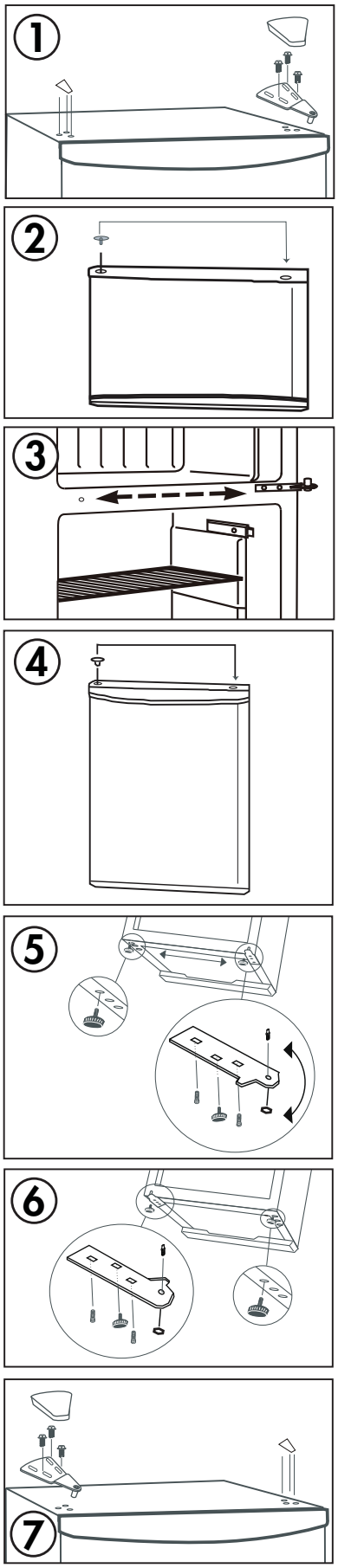

CUIDADO Y MANTENIMIENTO

LIMPIEZA

Asegúrese de que la unidad esté desenchufada antes de limpiar cualquier parte del aparato.

- Para limpiar el interior del aparato, use un paño suave y una solución de una cucharada de bicarbonato de sodio con un litro de agua o un poco de detergente suave.
- Lave los estantes extraíbles en una solución de detergente suave, luego seque y limpie con un paño suave.
- Limpie el exterior con un paño suave y húmedo y un poco de detergente suave.
- Es importante mantener el área limpia donde la puerta se sella contra el gabinete. Limpie esta área con un paño jabonoso. Enjuague con un paño húmedo y deje secar.

Nota: No utilice limpiadores que contengan amoníaco o alcohol en el aparato. El amoniaco o el alcohol pueden dañar el aspecto del aparato. Nunca utilice limpiadores comerciales o abrasivos ni objetos afilados en ninguna parte del aparato.

FALLO DE ALIMENTACIÓN

La mayoría de las fallas de alimentación se corrigen en pocas horas y no deben afectar la temperatura de su aparato si minimiza el número de veces que se abre la puerta. Si la alimentación va a estar apagada por un período de tiempo más largo, tome las medidas apropiadas para proteger su contenido.

Nota: Espere de 3 a 5 minutos antes de intentar reiniciar el refrigerador si se ha interrumpido la operación.

DESCONGELAR

Esta unidad está equipada con una función de descongelación automática y no requiere descongelación manual. El agua de descongelación del aparato se canaliza en una bandeja de goteo situada por encima del compresor. La transferencia de calor desde el compresor hace que el agua de descongelación se evapore.

VACACIONES

- **Vacaciones cortas:** Deje el aparato en funcionamiento durante las vacaciones de menos de tres semanas.

- **Largas vacaciones:** Si el aparato no se va a utilizar durante varios meses, retire todos los artículos y apague el aparato. Limpie y seque el interior a fondo. Para evitar el olor y el moho, deje la puerta ligeramente abierta, bloqueándola si es necesario.

MUDARSE

- Retirar todos los elementos.
- Use cinta adhesiva para asegurar los estantes dentro del artefacto.
- Gire la pata ajustable hasta la base para evitar daños.
- Cierra la puerta.
- Proteja el exterior del electrodoméstico con una manta o artículo similar.
- Asegúrese de que el electrodoméstico permanezca en posición vertical durante el transporte. Si el electrodoméstico se coloca de espaldas o de lado durante el transporte, al llegar al destino, déjelo en posición vertical durante 6 horas antes de enchufarlo para evitar daños a los componentes internos.

DISPOSICIÓN

Este aparato no puede ser tratado como un residuo doméstico normal, sino que debe ser llevado al punto de recogida de residuos apropiado para el reciclaje de componentes eléctricos. Para obtener información sobre los puntos de recogida de residuos locales, póngase en contacto con la agencia local de eliminación de residuos o con la oficina gubernamental.

SOLUCIÓN SUGERIDA

PROBLEMA	POSSIBLE CAUSA
No funciona	• Un fusible en su casa puede soplarse o el interruptor de circuito disparado • El enchufe no está completamente insertado en la toma de corriente
La temperatura interna no es lo suficientemente fría	• La temperatura está demasiado alta • La puerta no se cierra correctamente o se abre demasiado • Recientemente se agregó una gran cantidad de alimentos calientes al armario • Muy cerca de la fuente de calor o de la luz solar directa • La temperatura ambiente o la humedad es muy alta
El aparato funciona continuamente	• La temperatura está demasiado fría • La puerta no se cierra correctamente o se abre demasiado • Recientemente se agregó una gran cantidad de alimentos calientes al armario • Muy cerca de la fuente de calor o de la luz solar directa • La temperatura ambiente o la humedad es muy alta

MicroFridge® con Safe Plug®, un producto de INTIRION™ Corporation
Horno de microondas y refrigerador / congelador garantía limitada residencial

INTIRION una división de Danby Limited, es por favor proporcionar una garantía comprensiva sobre estos productos. INTIRION se enorgullece de sus productos y normas de fabricación y garantiza sus productos y piezas contra defectos de materiales o mano de obra para el comprador original.

Subconjunto	Duración
- Magnetron horno de microondas	2 años
- Sistema sellado y compresor del refrigerador / congelador	2 años
- Horno de microondas y componentes mecánicos de refrigeradores / congeladores	1 año

Todas las solicitudes de servicio deben dirigirse al Servicio de Atención al Cliente de INTIRION llamando al 1-800-637-7567 si se encuentra en Estados Unidos y 1-800-263-2629 si se encuentra en Canadá. INTIRION ofrece un programa de servicio al cliente de respuesta rápida. El Servicio de Atención al Cliente diagnosticará el problema y reemplazará o reparará rápidamente la unidad, a discreción de INTIRION.

Los servicios de garantía de Danby OnePlug™ de MicroFridge® son realizados por los proveedores de servicios autorizados de INTIRION. INTIRION espera un servicio rápido, cortés y eficiente. INTIRION espera además que todos los proveedores de servicios autorizados hagan todos los esfuerzos razonables para mejorar la imagen y la reputación de INTIRION y sus productos. El servicio inadecuado o la insatisfacción del cliente debe ser informado inmediatamente a INTIRION.

Los daños causados por chispas provocadas por material inapropiado dentro del horno de microondas están específicamente excluidos de esta garantía. INTIRION no asume ninguna responsabilidad y no garantiza ni garantiza reparaciones y/o piezas de repuesto no suministradas o realizadas por un proveedor de servicio autorizado, ni cualquier ciclo 50/60 o 60/50 ciclos de conversión, daños causados por no seguir el manual del propietario como A ajustes y/o mantenimiento, ajustes de los clientes que no están cubiertos en el folleto de instrucciones, roto o deteriorado gabinete, mal uso, negligencia, accidente, incendio, inundación u otros actos de la naturaleza.

ESTA GARANTÍA PERDERÁ SU VALIDEZ SI EL NÚMERO DE SERIE DEL PRODUCTO SE MODIFICA, SUSTITUYE, MODIFICA O DESAPARECE. ESTA GARANTÍA ES PARA PRODUCTOS DE INTIRION COMPRADOS Y USADOS EN LOS ESTADOS UNIDOS Y CANADA EXCEPTO PARA POSESIONES DE ESTADOS UNIDOS Y/O DOMINIOS DE LOS ESTADOS UNIDOS.

Esta es la garantía INTIRION entera y no puede ser cambiado o enmendado por cualquier persona, agencia, distribuidor, distribuidor o compañía. INTIRION no asume ninguna responsabilidad y de hecho niega específicamente la responsabilidad de cualquier daño consecuente más allá de la reparación o sustitución del producto o sus componentes.

El período de la garantía en la fecha de la venta y la prueba de esa fecha (demostrada por un boleto original de la venta o una factura de venta) será necesaria iniciar una demanda de la garantía.

MICROFRIDGE® CON SAFE PLUG®, UN PRODUCTO DE LA CORPORACIÓN INTIRION™

2 Annette Rd Ste 3, Foxborough, MA 02035	1-800-637-7567	Clientes de EE.UU.
PO Box 1778, Guelph, Ontario, Canada N1H 6Z9	1-800-263-2629	Clientes de Canadá

Parte No. 8336460135600A
SR2463MF*
Impreso en China

MICRO FRIDGE®

by Danby

INTIRION™ CORP.
2 Annette Road, Suite 3
Foxborough, MA 02035
1-800-637-7567

Printed in China
Imprimé en Chine
Impreso en China