VESTEL

BUZDOLABI
REFRİGERATOR

KULLANIM KILAVUZU
USER MANUAL

AKILLI NFY 600
SMART NFY 600

Zorlu Holding kuruluşudur.

Değerli Müşterimiz,

Buzdolabı cihazımızı tercih etmekle kaliteli bir VESTEL ürünü satın almış bulunmaktasınız.

Cihazınız, gerekli olan özeni ve bakımı sağladığınız takdirde size uzun yıllar hizmet edecektir.

Cihazınızı kullanırken keyif almanızı diliyoruz.

Güvenlikle İlgili Önemli Bilgiler

Cihazınızı hızlı bir biçimde tanımak ve cihazınızın tüm fonksiyonlarından eksiksiz faydalanmak için lütfen bu kılavuzdaki talimatları dikkatli bir şekilde okuyun.

UYARI: Ciddi yaralanma risklerini belirtir.


Patlama / yangın tehlikesi riski olduğunu belirler.

İçindekiler

Güvenlik Bilgileri **1**
Temizlik ve Bakım Sırasında Dikkat Edilecek Güvenlik Bilgileri 6
Taşıma ve Nakliye Sırasında Dikkat Edilmesi Gereken Güvenlik Bilgileri 6
Sorumluluk Sınırlaması 7

Teknik Özellikler **7**
Kurulumda Dikkat Edilmesi Gereken Güvenlik Bilgileri 8
Cihazın havalandırması 8
Ayarlı Ayakların Ayarlanması 9

Genel Görünüm **11**

Kullanmadan Önce **12**

Kullanımı **12**
Sıcaklık kontrolü 12
Yiyeceklerin Yerleştirilmesi 15
Cihazınızın kapatılması 20

Temizlik ve Bakım **20**
Kapı contalarının temizliği 20
LED lambanın değiştirilmesi 20

Sorun Giderme **21**

Güvenlik Bilgileri

- Bu kullanım kılavuzunu her zaman cihazınızla birlikte muhafaza edin. Cihazınızı ödünç verdiğinizde bu kullanım kılavuzunu da cihazınızla birlikte verin.
- Kullanım kılavuzunu cihazınızı kullanmadan önce, yanık, elektrik çarpması, yangın veya yaralanma riskini azaltmak için dikkatlice okuyun ve cihazınızın çalıştırılması, sorun giderilmesi ve temizliğiyle ilgili talimatlara uyun.
- Bu cihaz, 8 yaş ve üzeri çocuklar ve fiziksel, işitsel veya aklî yeteneklerinde kayıp olan veya tecrübe ve bilgi yoksunluğu çeken kişiler tarafından denetim veya cihazın güvenli kullanımı ile ilgili talimatların verilmesi ve içerdiği tehlikelerin anlaşılması durumunda kullanılabilir.
- Çocuklar cihaz ile oynamamalıdır. Çocukların kapıya tutunup sarkmalarına izin vermeyin.
- Temizleme ve kullanıcı bakımı, gözetimsiz çocuklar tarafından yapılmamalıdır.
- Cihazı atığa çıkaracağınız zaman, fişini prizden çekin, oyun oynayan çocukların elektriğe kapılmalarını ve kendilerini cihazın içine kapatmalarını önlemek üzere bağlantı kablosunu (mümkün olduğunca cihaza yakın bir yerden) kesin ve kapısını sökün.
- Manyetik kapı contalarına sahip bu cihaz, kapısında ya da kapağında yaylı kilide sahip (mandala) eski model bir cihazın yerine geçeceği zaman, eski cihazı bertaraf etmeden önce yaylı kilidin kullanım dışı olduğundan emin olun. Bu önlem, cihazın çocuklar için bir ölüm tuzağı haline gelmesini engelleyecektir.
- **UYARI:** Cihazın mahfazasında veya gövdesinde bulunan havalandırma deliklerini açık tutunuz.
- **UYARI:** Buz çözme işlemini hızlandırmak için mekanik araçlar veya başka yapay yöntemler kullanmayın.
- **UYARI:** Üretici tarafından önerilmedikçe, cihazın yiyecek saklanan kısımlarında elektrikli cihazlar kullanmayın.
- **UYARI:** Buzdolabının soğutucu gaz devresine zarar vermeyin.

- **UYARI:** Ürünün dengesizliğinden kaynaklanabilecek zararlardan kaçınmak için, talimatlara uygun olarak ürün sabitlenmelidir.
- **UYARI:** Soğutucu ve izolasyon üfleme gazı kolay tutuşur bir gazdır. Cihazın sadece yetkili bir atık imha merkezinde bertaraf edilmesi gerekir. Cihazı ateşe maruz bırakmayın.
- **Soğutma gazı:** Soğutma gazı izobütan (R600a) cihazın soğutucu devresinde içerilen, yüksek seviyede çevre dostu ancak yanıcı bir doğal gazdır. Cihazın nakliye ve kurulumu sırasında soğutucu devre bileşenlerinden hiçbirinin hasar görmemesine dikkat edin. Soğutucu gaz (R600a) kolay tutuşabilir bir gazdır.
-  **Dikkat: yangın riski.** Soğutucu devre hasar görürse: Açık ateş ve tutuşturucu kaynaklardan kaçının. Cihazın bulunduğu odayı iyice havalandırın. Ürün özelliklerini değiştirmek veya bu ürünü herhangi bir şekilde modifiye etmek tehlike arz eder.
- **UYARI:** Cihazın içerisinde yanıcı içeriği bulunan aerosol kutuları gibi patlayıcı maddeler bulundurmayın.
- Bu cihaz kapalı mekanlarda ev ve benzeri yerlerde kullanılmak üzere tasarlanmıştır. Örneğin;

- Dükkanlarda, mağazalarda, ofislerde ve diğer çalışma ortamlarının personel mutfaklarında;
- Çiftlik evleri;
- Otel, motel ve diğer konaklama tesislerinin müşterileri tarafından odalarında kullanım;
- Yatak ve kahvaltı sunan yerler.
- Yiyecek içecek hizmeti ve benzer perakende olmayan uygulamalarda.

- Cihaz ticari ya da toplu kullanıma uygun değildir.
- **UYARI:** Cihazınız kullanım amacının dışında kullanılması hasar veya tehlikeli durum yaratabilir ve cihazın garantisinin iptaline sebep olur. Bu şartlarda oluşabilecek hasarlar kullanıcı tarafından karşılanır.
- Eğer besleme kablonuz prize uygun değilse, herhangi bir tehlikeyi önlemek amacıyla

besleme kablosu yetkili servis tarafından değiştirilmelidir.

- **UYARI:** Besleme kablonuz zarar görmüşse kablosu yetkili servis ya da yetkili kişiler tarafından değiştirilmelidir.
- Buzdolabınızın şebeke kablosuna topraklı özel fiş takılmıştır. Bu fiş en az 16 amper değerinde topraklı özel priz ile kullanılmalıdır. Evinizde böyle bir priz yok ise, uzman bir elektrikçiye yaptırınız.
- Cihazı sadece AC akımına ve topraklı prize bağlayın. Topraklama yapılmadan kullanma sonucu meydana gelebilecek zararlardan üretici firma sorumlu değildir.
- Olası elektrik çarpmalarını önlemek için cihazınızın elektrik prizindeki topraklama hattının ve elektrik kaçağı koruma devresinin uygun durumda olduğundan emin olun.
- Elektrik fişinin takılacağı priz gevşek ise, fişi takmayın. Elektrik çarpması veya yangın riski söz konusudur.
- Cihazınızı asla aşağıdaki durumlarda kullanmayın:
- Cihaz, lambası, fiş veya elektrik kablosu hasarlı ise,
- Cihaz düşürülürse, gözle görülür hasar belirtisi varsa veya düzgün çalışmazsa,
- Cihaz, elektrikli parçalar görülecek şekilde hasar görmüşse,
- Cihaz ıslanmışsa, su veya diğer sıvıların içine düşmüşse, sel baskınına maruz kalmışsa, elektriksel parçaları suyla temas etmişse,
- Cihazdan garip bir ses, duman ve koku gelirse.
- Eğer bu durumlardan birisi tespit edilirse, hemen cihazınızın elektrik fişini prizden çekin ve yetkili servisle irtibata geçin.
- Hasarlı bir cihaz ya da cihazın hasarlı parçaları ciddi yaralanmalara ve yangına neden olabilir.
- Cihazın içinde kullanıcının müdahale edebileceği parçalar bulunmamaktadır. Cihazın içindeki elektrik bağlantılarına dokunulduğunda ve/veya cihazın elektriksel ve mekanik yapısı değiştirildiğinde elektrik çarpması tehlikesi vardır. Herhangi bir arıza meydana gelirse, cihazı

kendiniz tamir etmeye kalkışmayın. Aksi halde cihaz garanti kapsamı dışında kalacaktır.

- Üretici tarafından tavsiye edilmeyen aksesuarların kullanılması cihaz hasarına ve yaralanmalara neden olabilir.
- Cihazı yalnızca tip levhası üzerindeki bilgilere göre bağlanmalı ve çalıştırılmalıdır. Cihazı kullanmadan önce elektrik şebekenizin gerilim değerinin cihazın anma değerleri plakasında belirtilen değer ile uyumlu olduğunu kontrol edin.
- Cihaz sadece 220~240V / 50Hz tek fazlı alternatif akım güç kaynağından beslenmelidir. Kullanıcının bulunduğu bölgedeki gerilim dalgalanmaları, gerilim bu aralığı aşacak derecede büyükse, güvenlik adına, buzdolabına mutlaka en az 350W'lık AC otomatik voltaj regülatörü uygulayın.
- Elektrik çarpması riskini önleyebilmek için cihazınızı açık hava koşullarında ve ıslak zeminler üzerinde kullanmayın.
- Fişi prizden çıkartırken mutlaka fişten tutun ve dışa doğru çekin, kablodan çekmeyin.
- Cihaz beyan artık çalışma akımı 30 mA aşmayan bir artık akım cihazı (RCD) üzerinden beslenmelidir.
- Çoklu priz ve uzatma kablosu kullanmayın.
- Cihazı iç aydınlatma lambasının kapağı olmaksızın çalıştırmayın.
- Hasarlı, yırtılmış veya eskimiş kablolu fişi prize sokmayın. Asla kabloyu çekmeyiniz, bükmeyiniz veya hasar vermeyiniz. Ezilmiş veya hasar görmüş güç kablosu aşırı ısınıp yangına sebep olabilir.
- Bıçak ve benzeri sivri uçlu aletlerle buzu kırmayınız veya kazımayın.
- Herhangi bir elektrik çarpmasına sebebiyet vermemek için fişi prizden kesinlikle ıslak elle takıp çıkarmayın
- Bu cihazın plastik bileşenleri yakınına sıcak nesneler koymayın.
- Gıda ürünlerini doğrudan arka duvardaki hava çıkışına doğru yerleştirmeyin.
- Önceden dondurulmuş gıdaları, dondurulmuş gıda üreticisinin talimatlarına uygun olarak muhafaza edin.

- Cihaz üreticisinin saklama önerilerine kesinlikle uyulmalıdır. İlgili saklama talimatlarına bakın.
- Buzdolabınızın dondurucu bölmesine cam şişe ve kutulardaki asitli içecekleri kesinlikle koymayınız. Şişe ve kutular patlayabilir.
- Patlayıcı ve yanıcı maddeleri emniyetiniz açısından buzdolabınıza koymayın. Alkol oranı yüksek içkileri, cihazınızın soğutucu bölmesine ağızlarını sıkı bir şekilde kapatarak ve dik olarak yerleştirin.
- Dondurucu bölmesi içinde üretilen buzu çıkarırken elinizin temas etmesinden sakının, buz yanıklara ve / veya kesiklere neden olabilir.
- Dondurulmuş yiyeceklere ıslak elle dokunmayın. Dondurma ve buz küplerini, dondurucu bölmesinden çıkarır çıkarmaz yemeyin.
- Dondurulan yiyecekler çözüldüğünde tekrar dondurmayın. Gıda zehirlenmesi gibi sorunlara sebep olabileceğinden sağlığınız açısından tehlike yaratabilir.
- Cihazı doğrudan güneş ışığına maruz kalacağı bir yere yerleştirmeyin.
- Yanmakta olan mumları, lambaları ve çıplak ateşe sahip diğer nesneleri, cihazın ateş almaması için cihazdan uzak tutun.
- Cihaz normal evsel kullanımda gıda maddeleri ve/veya içecekleri bu kullanım kılavuzunda açıklandığı şekilde muhafaza etmek üzere tasarlanmıştır. Cihaz ağırdır. Taşınırken dikkatli olunması gerekir.
- Elleriniz nemli/ıslak ise, ciltte kesiklere ve buz yanıklarına sebep olabileceğinden dondurucu bölümünden hiçbir şey çıkarmayın veya hiçbir şeye dokunmayın.
- Cihazın tabanını, çekmecelerini, kapılarını vb. asla üzerinde durmak veya destek olarak kullanmayın.
- Buz küplerini ve buzlu şekerleri doğrudan buzluktan çıkarır çıkarmaz tüketmeyin, zira bu ağızda ve dudaklarda buz yanıklarına sebep olabilir.
- Eşyaların düşüp yaralanmalara veya cihazın hasar görmesine sebep olmasının önüne geçmek üzere, kapı raflarını aşırı doldur-

mayın veya sebze çekmecelerine çok fazla gıda doldurmayın

- **UYARI:** Ambalaj malzemeleri boğulmaya neden olabilir. Çocukların erişebileceği yerlerden uzak tutun.
- Ürün uzun süre kullanılmayacaksa, cihazın fişini prizden çekin.
- Aşağıdaki durumlarda cihazın fişinin prizden çekilerek elektriğinin kesildiğinden emin olun:

- Kurulum işleminden önce,
- Temizlik ve bakım işleminden önce,
- Tamir işlemlerinden önce.

Temizlik ve Bakım Sırasında Dikkat Edilecek Güvenlik Bilgileri

- Cihazı "Temizlik ve Bakım" bölümünde anlatıldığı gibi düzenli bir şekilde temizleyin. Cihazın temizlik ve bakımına başlamadan önce mutlaka cihazın fişini prizden çekin.
- Cihazınızı su dökerek yıkamayın.
- Cihazınızın iç ve dış kısmını ılık ve sabunlu su ile yumuşak bir bezle veya süngerle silin. Cihazı metal nesneler, buharlı temizleyici, uçucu yağlar, organik çözücüler veya aşındırıcı temizleyici maddeler ile temizlemeyin.
- Cihazı buz ve kardan temizlemek üzere keskin nesneler kullanmayın. Plastik bir kazıyıcı kullanın.
- **UYARI:** Elektrik çarpma tehlikesi! Cihazınızın içini, parçalarını ve aksesuarlarını temizledikten sonra iyice kurulayıp dolabınıza yerleştirin. Cihazınızı çalıştıracağınız zaman cihazınızın, aksesuarlarının ve parçalarının kuru olduğundan emin olun. Cihazınızın elektrikli parçalarının içine su girmesi cihazınızda ciddi hasarlara sebep olacaktır.

Taşıma ve Nakliye Sırasında Dikkat Edilmesi Gereken Güvenlik Bilgileri

- Buzdolabını taşırken ve yerleştirirken soğutucu gaz devresine zarar vermeyin.
- Taşınırken ürünün içerisindeki aksesuarların zarar görmemesi için aksesuarları sabitleyiniz.
- Cihazınızı taşırken ve kullanımınız sırasında, cihazınızı 45 dereceden fazla yatırmayın,

aksi takdirde kompresör hasar görecektir.

- Cihazınızda kapı kolu varsa, kapı kolundan tutup taşıma veya yer değiştirme yapmayın.
- Orijinal ambalaj ve köpükler, tekrar taşınma için (isteğe bağlı olarak) saklanabilir.
- Tekrar taşınma durumunda buzdolabınızı kalın ambalaj, bant veya sağlam iplerle bağlamalı ve ambalaj üzerindeki taşıma kurallarına mutlaka uymalısınız.
- Yer değiştirme ve taşınma sırasında önce buzdolabınızın içindeki hareket edebilen parçaları (raflar, aksesuarlar, sebzelik vs.) çıkartınız veya dolap içine bantlayıp sarsıntıya karşı sağlamlaştırınız.

Sorumluluk Sınırlaması

Bu kılavuzda yer alan tüm teknik bilgiler, kullanım talimatları, cihazın çalıştırılması ve bakımı, cihazınızla ilgili son bilgileri içerir. Üretici firma, bu kullanım kılavuzundaki talimatlara uyulmaması, cihazın kullanım amacının dışında kullanılması, yetkili olmayan onarım işlemleri, cihaz üzerinde izin verilmeyen değişiklikler yapılması ve üretici firma tarafından onaylanmamış yedek parçaların kullanılması nedeniyle oluşabilecek hasar ve yaralanmalar için herhangi bir sorumluluk kabul etmez.

Teknik Özellikler

Model	AKILLI NFY 600
Enerji Sınıfı	A+
Enerji Tüketimi	424 Kwh/Yıl
Toplam Net Hacim	550 L
Soğutucu Bölme Net Hacim	410 L
Dondurucu Bölme Net Hacim	140 L
Dondurma Kapasitesi	10 Kg/ 24H
İklim Sınıfı	T/St/N /Sn
Dış Boyutlar (YxGxD)	1806 x 860 x 735 (mm)
Ağırlık	108.4 Kg
Toplam Güç	115 W
Soğutucu Gazı	R600a
Elektrik Girişi	220-240 V / 50 Hz

- Teknik özellikler ve bu kılavuz, önceden haber verilmeden değiştirilebilir.

Bu ürün 2004/108/AT (Elektromanyetik Uyumluluk Yönetmeliği) ve 2006/95/AT (Alçak Gerilim (LVD) yönetmeliği) sayılı Avrupa CE Direktiflerine uygundur.



Bu cihaz, Atık Elektrikli ve Elektronik Eşyaların Kontrolü Yönetmeliği'ne uygundur.

- Cihazınız 10°C ile 43°C arasındaki ortam sıcaklıklarında çalışmak üzere tasarlanmıştır.
- Ürün IEC60335-1 / IEC60335-2-24, 2004/108/EC standartlarına uygun olarak tasarlanmıştır.
- Ürün PCB içermez.

Kurulumda Dikkat Edilmesi Gereken Güvenlik Bilgileri

- Kurulum ve tamir işlemlerini her zaman Yetkili Servise yaptırın. Yetkili olmayan kişiler tarafından yapılan işlemler nedeniyle doğabilecek zararlardan üretici firma sorumlu tutulamaz. Yetkili teknik servise ulaşmak için İletişim Merkezi numarasını arayın. Kurulum işleminden sonra elektrik fişi kolayca erişilebilir olmalıdır. Buzdolabınızı kullanmaya başlamadan önce iletişim merkezi numarasını arayarak size en yakın yetkili servise ulaşabilir, buzdolabınızın kurulması, çalıştırılması ve kullanılması konusunda yardım talebinde bulunabilirsiniz.
- Buzdolabınızı doğrudan güneş ışığına yağmur veya dona maruz kalmayacak, nemsiz ve kuru uygun bir yere yerleştiriniz. Buzdolabınız açık havada kullanılmamalı.
- Buzdolabınızın altında hava dolaşımını engelleyecek hali, kilim vs. olmamalıdır.
- Sıcak parçalara (kompresör, kondansatör) temasın veya bu parçaların tutulmasının önüne geçmek, yangın riskini engellemek üzere uygunsa, ürünün arka tarafı duvara bakmalıdır.
- Ocak, fırın, kalorifer peteği ve soba gibi ısı kaynaklarından en az 50 cm, elektrikli fırınlardan ise en az 5 cm uzakta olmalıdır.

Cihazın havalandırması

- **UYARI:** Soğutma sisteminin verimliliğini artırmak ve enerji tasarrufu sağlamak üzere ısının dağılabilmesi için cihazın etrafında iyi bir havalandırma olması sağlanmalıdır. Bu sebeple,

buzdolabının etrafından yeterli boşluk bulunması gerekir.

- Öneri: Arka yüz ile duvar arasında en az 75 mm, üst tarafta en az 100 mm, yan yüzler ile duvar arasında en az 100 mm ve ön tarafta kapıların 145° açılabilmesine olanak verecek kadar açık alan bulunması önerilir. Aşağıdaki şekillerde mesafeler gösterilmiştir.

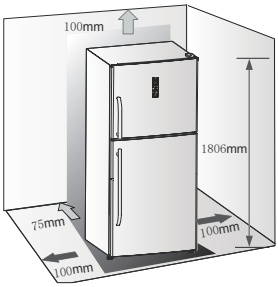

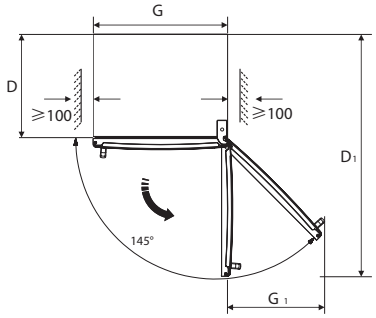

G(mm)	G1(mm)	D(mm)	D1(mm)
860	676	600	1487

Bu cihaz aşağıdaki tabloda gösterilen iklim sınıfı dahilinde iyi performans sergiler.

Cihaz belirtilen aralığın üstü ya da altındaki bir sıcaklıkta uzun süreliğine bırakıldığında düzgün çalışmayabilir.

İklim sınıfı	Ortam sıcaklığı
SN	10-32°C arası
N	16-32°C arası
ST	16-38°C arası
T	16-43°C arası

Ayarlı Ayakların Ayarlanması

Buzdolabınızın düzgün ve sarsıntısız çalışması için ayarlanabilir ön ayakların uygun yüksekliğe getirilerek karşılıklı olarak dengelenmesi gerekir. Cihazın ayak ayarını yiyecekler dolaba yerleştirilmeden önce aşağıdaki adımları uygulayarak yapabilirsiniz:

1. Buzdolabını yerine kaydırın.

2. Ayarlanabilir ayağı yere değinceye kadar (parmaklarınız veya uygun bir somun anahtarı ile) çevirin.

3. Ayağı 1-2 kez daha döndürerek cihazın üstünü arkaya doğru yaklaşık 10-15 mm eğin. Bu, kapının kendiliğinden kapanmasına izin vererek, kapı contasının sürekli olarak kapalı olmasını sağlayacaktır.

4. Cihazı taşımak istediğinizde,

cihazın serbestçe kayabilmesi için ayağı tekrar yukarıya doğru çevirmeyi unutmayın. Yerini değiştirdikten sonra kurulumu tekrarlayın.

DİKKAT: Tekerlekler, döner olmadıklarından, sadece ileri veya geri yönde hareket için kullanılmalıdırlar. Buzdolabını yana doğru hareket ettirmek üzerinde bulunduğu zemine ve tekerleklere zarar verebilir.

Cihazı kullanmadan önce lütfen kulpu takınız.

Kapı kulplarını aşağıdaki adımları uygulayarak monte edebilirsiniz.



Gereken aletler: Yıldız tornavida
Yıldız vida



- Kulpu kapıya takın ve ardından kulp deliğinin sıkı bir şekilde kapı üzerinde olduğundan emin olarak iki vidayı bir tornavida yardımıyla sıkıştırın. (1)
- Kulbun önyüzünün üst kulp tutacağı ile aynı hizada olmasını sağlayın, ayrıca üst ve alt kulp tutucu tırnaklarının birbirlerini karşıladığından emin olun aksi halde tırnaklarda kırılma olabilir. (2)
- Güç uygulayarak tırnakların birbirine girdiğinden emin olun. (3)
- **NOT:** Montaj işleminin aşağıdan yukarıya doğru gerçekleştirilmesi daha kolay olabilir. Alt kulpun montaj işlemi üst kulp için olan ile aynı olacaktır.
- Cihazı başarılı bir şekilde kurulduktan sonra, kullanmadan önce her yerini temizlemeniz gerekir. Temizlik ayrıntılarını "Temizlik ve bakım" bölümünde bulabilirsiniz.

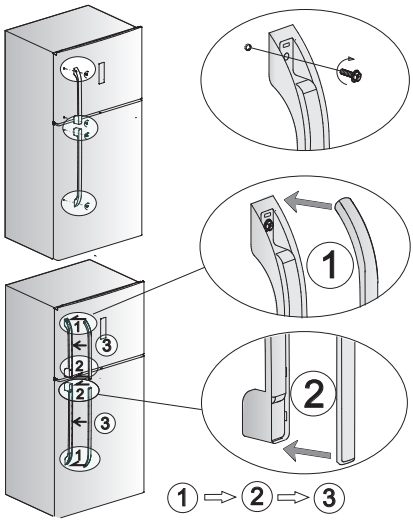

Kulp takıldıktan sonra görüntü aşağıdaki gibidir.



Genel Görünüm

Bu görsel yalnızca cihazın parçaları hakkında bilgilendirme amaçlıdır.

Parçalar cihaz modeline göre farklı olabilir.

Resimler temsilidir.

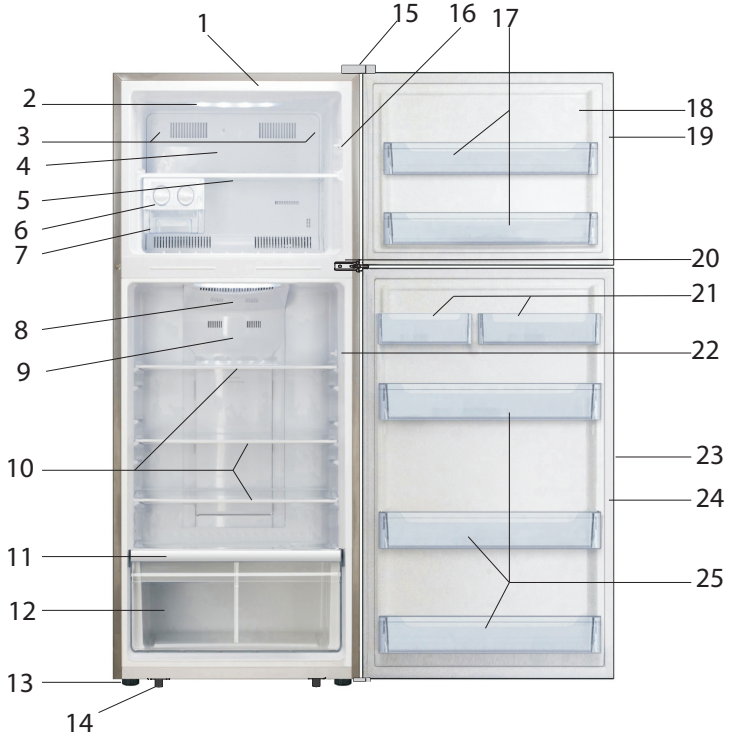

1. Gövde
2. Dondurucu bölme aydınlatması
3. Vida deliği kapağı
4. Dondurucu bölümünde hava kanalı
5. Dondurucu bölme cam raf
6. Buzmatik
7. Buz kutusu
8. Soğutucu bölme aydınlatması
9. Soğutucu bölümündeki hava kanalı
10. Soğutucu bölme cam raf
11. Sebzelik üstü raf
12. Nem ayarlı sebzelik
13. Ayarlanabilir ayak
14. Tekerlek
15. Üst menteşe kapağı
16. Kapı anahtarı
17. Dondurucu bölme kapı rafı
18. Dondurucu kapısı
19. Dondurucu kapısı contası
20. Orta menteşe
21. Raf
22. Kapı anahtarı
23. Soğutucu kapısı
24. Soğutucu kapısı contası
25. Soğutucu bölme kapı rafı

Kullanmadan Önce

- Buzdolabınızı kullanmadan önce, bir çay kaşığı yemek sodası katacağınız ılık su ile bütün parçalarını silip daha sonra temiz su ile durulayarak kurulayınız. Temizlik işlemi bittikten sonra tüm parçaları yerlerine yerleştiriniz.
- Yağın geri kompresöre geri akmasına olanak sağlamak üzere cihazı bağlamadan önce en az dört saat beklenmesi tavsiye edilir.

Kullanımı

- Cihazınızı kullanım kılavuzuna uygun olarak kullanın, cihazınız resimlerdeki kontrol panellerinde gösterilen işlev ve modlara sahiptir. Cihaza ilk kez güç verildiğinde, gösterge panelindeki simgelerin arka ışıklandırması çalışmaya başlar. Herhangi bir düğmeye basılmadığında ve kapılar kapalıyken, arka ışıklandırma söner.



Sıcaklık kontrolü

Buzdolabınızı ilk kez çalıştırdığınızda, soğutucu sıcaklığının 5°C'ye ve dondurucu sıcaklığının da -18°C'ye ayarlanmış olmasını tavsiye ederiz. Sıcaklığı değiştirmek isterseniz aşağıdaki talimatları uygulayınız.

DİKKAT: Sıcaklığı ayarladığınızda, tüm soğutucu dolabı için ortalama bir sıcaklık belirlemiş olursunuz. Her bir bölmenin içindeki sıcaklık ne kadar yiyecek depoladığınıza ve bu yiyecekleri nereye koyduğunuza bağlı olarak panelde görüntülenen sıcaklık değerlerinden farklı olabilir. Ortam sıcaklığı da

cihazın içindeki güncel sıcaklığı etkileyebilir.

1. **Dondurucu**

Dondurucu sıcaklığını -14°C ila -24°C arasındaki gereken sıcaklığa ayarlamak üzere "Dondurucu" düğmesine basınız, kontrol paneli karşı gelen değeri aşağıdaki sıralamaya göre görüntüleyecektir.

-14℃ — -15℃ — -16℃ — -17℃ — -18℃ — -19℃
-24℃ — -23℃ — -22℃ — -21℃ — -20℃

2. **Hızlı Dondurma**



Hızlı dondurma işlevi, dondurucu sıcaklığını hızlı bir şekilde düşürerek yiyeceklerinizi normalden daha hızlı bir şekilde dondurabilir. Bu, taze yiyeceğin içindeki vitaminleri ve besinleri kilitleyip yiyeceklerinizi daha uzun süre korur.

- Hızlı dondurma işlevini etkinleştirmek için " Hızlı dondurma " düğmesine basın. Düğmeye bastığınızda ışık yanar ve soğutucu sıcaklığı ayarı -24°C'yi gösterir.
- Azami miktarda yiyecek dondurulacaksa, cihazın önce 6 saat boyunca çalıştırılmasını tavsiye ederiz.
- Hızlı dondurma işlevi 26 saat geçtikten sonra otomatik olarak kapanır.
- Hızlı dondurma işlevi etkinken, bu işlevi " Hızlı Dondurma" veya "Dondurucu" düğmesine basıp, dondurucu sıcaklığını tekrar önceki ayarına geri getirerek devre dışı bırakabilirsiniz.

3. **Soğutucu**

Soğutucu sıcaklığını 2°C-8°C arasındaki gereken sıcaklığa ayarlamak üzere Soğutucu düğmesine basınız, kontrol paneli karşı gelen değeri aşağıdaki sıralamaya göre görüntüleyecektir.

8°C — 7°C — 6°C — 5°C
2°C — 3°C — 4°C

4. **Hızlı Soğutma**



Hızlı Soğutma özelliği yiyeceklerinizi çok daha hızlı soğutarak, daha uzun bir süre boyunca taze kalmasını sağlar.

- Bu işlevi etkinleştirmek için Hızlı Soğutma düğmesine basın. Düğmeye basınca ışık yanar ve soğutucu sıcaklığı ayarı 2°C gösterir.
- Hızlı Soğutma işlevi 6 saat geçtikten sonra otomatik olarak kapanır.
- Hızlı Soğutma işlevi etkinken, bu işlevi Hızlı Soğutma veya Soğutucu düğmesine basıp, dondurucu sıcaklığını tekrar önceki ayarına geri getirerek devre dışı bırakabilirsiniz.

5. **Tatil**

Uzun bir tatil ya da iş gezisi gibi bir sebeple uzun süreliğine evden ayrılacaksanız, bu işlevi Tatil düğmesine ışık yanana kadar 3 saniye boyunca basarak etkinleştirebilirsiniz.



- Soğutucu bölümü tatil moduna alınmadan önce istenilen sıcaklığa ayarlanır. Soğutucu sıcaklığı ayarı "-" gösterir ve soğutucu bölmesi çalışmaya devam eder.
- **ÖNEMLİ:** Bu süre içerisinde soğutucuya herhangi bir yiyecek koymayın, aksi takdirde bu yiyecekler kısa sürede bozulacaktır.
- Tatil işlevi etkinken, işlevi "Tatil", "Dondurucu" ve "Hızlı Soğutma" düğmelerinden herhangi birine basarak devre dışı

bırakabilirsiniz. Soğutucu sıcaklığı önceki ayarına geri döner.

6. **Alarm**



Alarm durumunda "Alarm" simgesi yanacak ve bir sinyal sesi duyulacaktır. Alarmı silmek için "Alarm" tuşuna basın, bu durumda "Alarm" simgesi sönecek ve sinyal sesi kesilecektir.

Kapı Alarmı

- Soğutucu ya da dondurucunun kapısı 2 dakikadan fazla bir süre açık kaldığında kapı alarmı etkinleşecektir. Kapı alarmı durumunda, alarm sinyali dakikada 3 kez çalacak ve yaklaşık 10 dakika sonra duracaktır.
- Enerjiden tasarruf etmek üzere, buzdolabını kullanırken kapıları uzun süre açık tutmaktan lütfen kaçının. Kapı alarmı etkinleştiğinde, alarm kapılar kapatılarak da kaldırılabilir.

Sıcaklık Alarmı

- Dondurucu sıcaklığı elektrik arızası ya da başka sebepten dolayı çok yüksek ise, cihaz sıcaklık alarmı verecek ve dondurucu sıcaklık ayarı "-" olarak görüntülenecektir.
- Sıcaklık alarmı durumunda, sinyal sesi 10 kez sürekli olarak çalacaktır.
- Sıcaklık Alarmı durumunda, en yüksek dondurucu sıcaklığını görmek üzere "Alarm" düğmesine 3 saniye boyunca basın. Sıcaklık değeri ve "Alarm" simgesi aynı anda 5 saniye boyunca yanıp sönecektir.
- **UYARI:** Buzdolabına tekrar güç verildiğinde, sıcaklık alarmı görüntülenmesi normaldir, bu durumda bu alarmı silmek üzere "Alarm" düğmesine basabilirsiniz.

Kapı rafı

- Yumurta, kutu içecekler, şişe içecekler ve paketli yiyeceklerin v.b. saklanmasına uygundur. Raflara çok fazla ağır eşya koymayın.

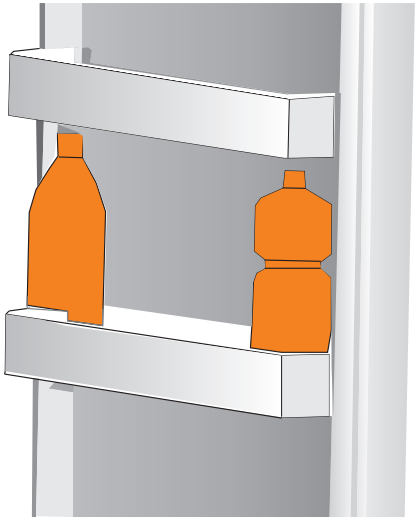

- Soğutucu bölümünde bulunan cam raflar yukarı çekilerek temizlemek amacıyla çıkarılabilir.

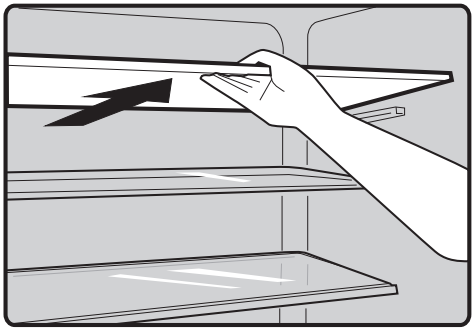

Sebzelik ve nem kontrolü

- Sebzelik, sebze ve meyvelerin saklanmasına yöneliktir. Sebzeliğin içindeki nemi sürmeli parçayı kullanarak ayarlayabilirsiniz.

- Sebzelik kapağındaki sürmeli parça sağa veya sola kaydırılarak sırasıyla hava deliği genişleyebilir ya da daralabilir. Daha geniş hava deliği daha az nem ve daha dar hava deliği de daha fazla nem demektir.
- Sebzeleri daha fazla nem sağlayarak ve meyveleri de daha az nem sağlayarak saklamanız tavsiye edilir.

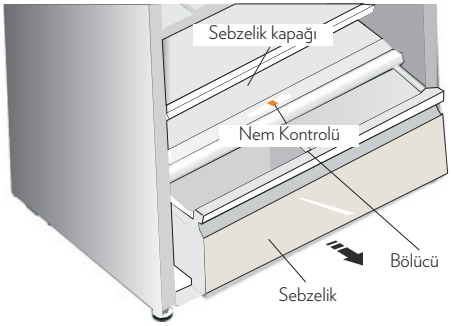

- Sebzeliği çıkaracağınız zaman öne doğru çekin, ardından kaldırarak kızaklardan çıkarın. Öncesinde sebzelikteki yiyecekleri boşaltmayı unutmayın. Çekmeceleri çıkardığınızda, kızakların tekrar tamamen içeri itilmesini sağlayın.
- Bölücü, farklı yiyecekler saklayacağınız zaman sebzelik alanını kolayca düzenler.

Buzmatik

- Buzmatik buz küpleri yapmak ve almakta kullanılır. Aşağıdaki şekilde kullanılabilir:
- Buzmatik kabını yerinden çekerek çıkarın.
- İçine içme suyu doldurun. (Azami su seviyesini aşmayın)
- Dolu buz kabını çerçeveye geri yerleştirin.
- Yaklaşık 3 saat bekleyin, düğmeleri saat yönünde çevirin. Buzlar kabın altındaki buz kutusuna düşecektir.
- **NOT:** Buz kutusunda buz yapılması, kutu çatlayabileceğinden, tavsiye edilmez.
- Buzun elinize yapışarak zarar vermesini önlemek için buz kabını doğrudan tutmayın.

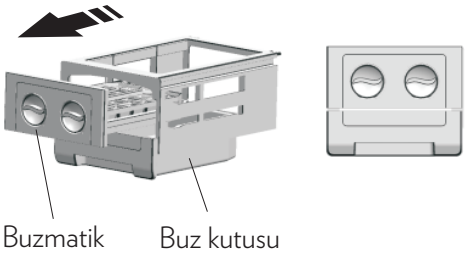

Tüm yazılı ve görsel anlatımlar, cihazınızın modeline göre değişkenlik gösterebilir. Açıklanan aksesuarların hepsi ürününüzde bulunmayabilir. Ürününüzde bulunmayan aksesuarlar için yapılan açıklamaları dikkate almayınız.

Yiyeceklerin Yerleştirilmesi

Soğutucu Bölme

- Nem ve koku oluşmasını önlemek için besinlerin buzdolabına kapalı kaplarda veya üzerleri örtülerek yerleştirilmelidir. Aksi takdirde dolabın içindeki nem oranı artar. Bu da buzdolabının daha fazla çalışmasına sebep olur. Yiyeceklerin ve içeceklerin üstlerinin kapatılması ile ayrıca tat ve lezzetlerinin de korunması sağlanmış olur.
- Sıcak yiyecek ve içeceklerin buzdolabına yerleştirilmeden önce oda sıcaklığına soğutulması gerekir.
- Et folyo içine sararak yerleştirilebilir.
- Meyve ve sebzeler ayrıca sarmadan doğrudan sebzelik bölmesine yerleştirilebilir.
- Pişmiş yiyecek, soğuk yemekler vb:

Üstü örtülmelidir ve herhangi bir rafa konulabilir.

- Tereyağı ve peynir: Hava geçirmeyen folyo ya da streç film ile sarılmalıdır.
- Gıda maddeleri: Sarın ve sebze çekmecesinin üstündeki cam rafa yerleştirin.
- Süt şişeleri: Kapağı olmalı ve kapı raflarında muhafaza edilmelidir.
- Soğutucu hava kanalı, soğutucu bölüme soğuk hava dağıtır. Kanalların önünün yiyeceklerle kapatılıp, hava akışının engellenmesinden kaçınılmalıdır. Paketlenmiş yiyecekleri ve kapları soğutucu bölümün lamba ve kapağına dayamayınız.
- Buzdolabının arka kısmına nemli yiyecekleri koymaktan kaçının, soğuk havayla temas edince donabilir. Bunu önlemek için yiyecekleri kapalı bir kapta muhafaza ediniz.
- Patates, soğan ve sarımsak buzdolabında saklanmamalıdır.
- Yiyecekleri, hava etrafında serbestçe dolaşacak şekilde düzgün bir şekilde yerleştirin.

Yiyecek	En uzun Depolama süresi	Soğutucu bölümde yerleştirileceği yer
Meyve ve sebzeler	1 Hafta	Sebzelik bölmesinde
Et ve Balık	2 Gün	Plastik folyo veya torbalara sarılmış olarak (Cam raf üzerinde)
Taze peynir	3 - 4 Gün	Peynir-Tereyağ raflarında
Tereyağ ve Margarin	1 Hafta	Peynir-Tereyağ raflarında
Şişelenmiş ürünler (Süt ve diğer içecekler)	Üreticinin tavsiye süresi kadar	Kapı raflarında
Yumurta	Üreticinin tavsiye süresi kadar	Yumurtalıklarda
Pişmiş yiyecekler	2 Gün	Her rafta

Dondurucu Bölme

- İlk kez çalıştırılırken veya kullanılmadan geçen bir sürenin ardından, bölmeye yiyecek koymadan önce cihazı en az 2 saat yüksek ayarda çalıştırın.
- Yiyecekleri, hızlı ve tamamen donmalarına olanak sağlamak ve daha sonra sadece gereken miktarın çözülmesini mümkün kılmak üzere küçük porsiyonlar halinde hazırlayın.
- Yiyecekleri alüminyum folyoyla veya hava geçirmeyen gıda streçleri ile sarın.
- Taze, donmamış yiyeceklerin donmuş yiyeceklere, bunların sıcaklıklarının yükselmesini önlemek üzere, değmesine izin vermeyin.
- Taze ve sıcak yiyecekleri dondurmak için dondurucu kapısının raflarına koymayın. Yalnızca donmuş yiyecekleri saklamak için kullanın.
- Buzlu ürünler, dondurucudan alınır alınmaz tüketildiklerinde muhtemelen ciltte

buz yanıklarına sebep olacaklardır.

- Muhafaza süresini takip edebilmek üzere donmuş paketlerin hepsinin etiketlenip tarih atılması tavsiye olunur.
- Dondurucu, derin dondurulmuş ya da dondurulmuş yiyecekleri uzun süre saklamak ve buz üretmek için kullanılır.
- Taze yiyeceği dondururken (örn., et, balık ve kıyma) bunları bir kerede kullanacağınız miktarlara bölün.
- Dondurulmuş yiyecekleri saklamak için; dondurulmuş yiyecek paketlerinin üstündeki talimatlara dikkatle uyulmalıdır, yiyecek üzerinde bir talimat yoksa satın alınma tarihinden itibaren en fazla 3 ay saklanmalıdır.
- Dondurulmuş yiyecek satın alırken bunların uygun sıcaklıklarda dondurulduğundan ve paketlerinin bozulmadığından emin olun.
- Dondurulmuş yiyecekler, kalitenin korunması için uygun kaplarda taşınmalı ve mümkün olan en kısa zamanda cihazın dondurucu bölmesine yerleştirilmelidir.
- Dondurulmuş yiyeceğin paketinde nem ve anormal şişme işaretleri varsa, muhtemelen daha önce uygun olmayan bir sıcaklıkta saklanmıştır ve içeriği bozulmuştur.
- Dondurulmuş yiyeceğin saklama ömrü oda sıcaklığına, dondurucunun sıcaklık ayarına, buzdolabı kapağının açılma sıklığına, yiyeceğin türüne ve yiyeceğin marketten eve taşınması için geçen süreye bağlıdır. Her zaman paket üzerindeki talimatlara uyun ve belirtilen saklama süresini hiçbir zaman geçirmeyin.
- Yiyecekleri, hızlı ve tamamen donmalarına olanak sağlamak ve daha sonra sadece gereken miktarın çözülmesini mümkün kılmak üzere küçük porsiyonlar halinde hazırlayın.
- Çözüldükten sonra, gıda hızlı bir şekilde bozulacaktır ve tekrar dondurulmaması gerekir.
- Buzdolabındaki derin dondurucudan çıkarılan donmuş yiyecekler, bir gün önceden alt bölmeye konulursa, orada çözülerek buzdolabında soğutmaya destek olur. Enerji tasarrufu sağlanır. Buzluktaki malzeme doğrudan açığa konulursa enerji kaybına sebep olur.
- Dondurulmuş et çözüldüğünde aynen taze et gibi pişirilmelidir. Etler, çözüldükten sonra pişirilmemişse kesinlikle tekrar dondurulmamalıdır.
- Pişmiş yemeklerde bulunan bazı baharatların (anason, fesleğen, dereotu, sirke, baharat karışımı, zencefil, sarımsak, soğan, hardal, kekik, mercanköşk, karabiber vb.) uzun süre saklandığında tatları değişir ve kuvvetli bir tat kazanır. Bu yüzden dondurulacak yiyecekler az baharatlanmalı ya da arzu edilen baharat, yiyecek çözüldükten sonra eklenmelidir.

Süt Ürünleri	Hazırlama	En uzun Depolama Süresi (Ay)	Depolama Koşulları
Paket (homojenize) süt	Kendi paketinde	2 - 3	Sade süt - Kendi paketinde
Peynir (beyaz peynir hariç)	Dilimler halinde	6 - 8	Kısa süreli depolamalarda orijinal paketinde bırakılabilir. Uzun süreli depolamalarda ayrıca plastik folyoda saklanmalıdır.
Tereyağ, margarin	Kendi ambalajında	6	Kendi ambalajında

Hamur işleri	En uzun Depolama süresi (ay)	Oda sıcaklığında çözülme süresi (saat)	Fırında çözülme süresi (dakika)
Ekmek	4 - 6	2 - 3	4-5 (220-225 °C)
Bisküvi	3 - 6	1 - 1,5	5-8 (190-200 °C)
Börek	1 - 3	2 - 3	5-10 (200-225 °C)
Turta	1 - 1,5	3 - 4	5-8 (190-200 °C)
Yufka	2 - 3	1 - 1,5	5-8 (190-200 °C)
Pizza	2 - 3	2 - 4	15-20 (200 °C)

Et ve Balık	Hazırlama	En uzun depolama süresi (ay)
Biftek	Folyo içine sararak	6 - 8
Kuzu Eti	Folyo içine sararak	6 - 8
Dana Rosto	Folyo içine sararak	6 - 8
Dana Kuşbaşı	Ufak parçalar halinde	6 - 8
Koyun Kuşbaşı	Parçalar halinde	4 - 8
Kıyma	Baharatlanmadan, yassı paketler halinde	1 - 3
Sakatat (parça)	Parçalar halinde	1 - 3
Sucuk - Salam	Zararlı olsa da paketlenmelidir.	
Tavuk ve Hindi	Folyo içine sararak	4 - 6
Kaz ve Ördek	Folyo içine sararak	4 - 6
Geyik - Tavşan - Yaban domuzu	Porsiyonlar 2.5Kg. ve kemiksiz olarak	6 - 8

Tatlısu balıkları (Alabalık, Sazan, Turna, Yayın)	İçi ve pulları iyice temizlendikten sonra yıkanıp kurulanmalı, gerektiğinde kuyruk ve baş kısmı kesilmelidir.	2
Yağsız balıklar (Levrek, Kalkan, Dil)		4
Yağlı balıklar (Plamut, Uskumru, Lüfer, Hamsi)		2 - 4
Kabuklu deniz ürünleri	Temizlenmiş ve torbalar içinde	4 - 6
Havyar	Ambalajında, alüminyum ya da plastik kab içinde	2 - 3
Salyangoz	Tuzlu suda alüminyum ya da plastik kab içinde	3

Sebzeler ve Meyveler	Hazırlama	En uzun depolama süresi (ay)
Ayşekadın ve Sırık fasulye	Yıkayıp küçük parçalar halinde kestikten sonra şok haşlama yaparak	10 - 13
Bezelye	Ayıklayıp yıkadıktan sonra şok haşlama yaparak	12
Lahana	Temizlendikten sonra şok haşlama yaparak	6 - 8
Havuç	Temizleyip dilimler halinde kestikten sonra şok haşlama yaparak	12
Biber	Sapını kesin, ikiye bölün ve çekirdeklerini ayırın. Ardından şok haşlama yapınız	8 - 10
Ispanak	Yıkayıp temizledikten sonra şok haşlama yaparak	6 - 9
Karnabahar	Yapraklarını ayırın, göbeğini de parçalara ayırdıktan sonra az limonlu suda bekletin	10 - 12
Patlıcan	Yıkandıktan sonra 2cm.'lik parçalar halinde kesin	10 - 12
Mısır	Temizleyip koçanıyla veya taneli olarak paketleyin	12
Elma ve Armut	Kabuğunu soyarak dilimleyin	8 - 10
Kayısı ve şeftali	İkiye bölüp çekirdeklerini çıkartın	4 - 6
Çilek ve Ahududu	Yıkayıp ayıklayın	8 - 12
Pişmiş meyve	Kap içinde %10 şeker katarak	12
Erik, Kiraz, Vişne	Yıkayıp, saplarını ayıklayın	8 - 12

Cihazınızın kapatılması

Cihazın uzun bir süre için kapatılması gerekiyorsa, cihazda küf oluşumunun önüne geçmek üzere aşağıdaki adımları uygulayın.

- Tüm yiyecekleri çıkarın.
- Elektrik fişini prizden çıkarın.
- Eritme işleminden sonra Temizlik ve bakım bölümünde anlatılan uyarıları dikkate alarak temizleyip nem ve koku oluşmasını engellemek için tüm kapıları açık bırakın.

Temizlik ve Bakım

- Cihazı "Temizlik ve Bakım" bölümünde anlatıldığı gibi düzenli olarak en az iki ayda bir temizleyin.
- Cihazın temizlik ve bakımına başlamadan önce mutlaka fişini prizden çekin.
- Cihazınızı su dökerek yıkamayın.
- Cihazınızın iç ve dış kısmını ılık ve sabunlu su ile yumuşak bir bezle veya süngerle silin. Yüzeyi çizmeleri muhtemel olduğundan keskin nesneler kullanmayın.
- Parçaları tek tek çıkartıp, sabunlu su ile temizleyin ve geri yerleştirmeden önce silerek tamamen kurulayın. Bulaşık makinasında yıkamayın.
- Temizlik için tiner, benzin, asit gibi yanıcı, parlayıcı ve eritici malzemeler asla kullanmayın. Bunlar cihazın yüzeyine zarar verebilir ve yangına sebep olabilirler.
- Cihazınızın içini, parçalarını ve aksesuarlarını temizledikten sonra iyice kurulayıp dolabınıza yerleştirin. Cihazınızı çalıştıracağınız zaman cihazınızın, aksesuarlarının ve parçalarının kuru olduğundan emin olun.
- Yılda en az bir kere kondenser (arkada siyah kanatlı kısım) kuru ye yumuşak bir fırça kullanılarak temizlenmelidir. Bu, buzdolabınızın daha verimli çalışmasını ve enerji tasarrufu yapmanızı sağlayacaktır.
- Bu cihaz buzları otomatik olarak çözmesine rağmen, dondurucu kapısı sıkça açılıyorsa ya da uzun süre açık tutulduysa, dondurucu bölümünün iç duvarlarında, bir buz katmanı oluşabilir. Buz katmanı çok kalınsa, gıda stokunun düşük olduğu bir zaman seçin ve aşağıdaki işlemleri gerçekleştirin:
- Mevcut yiyecekleri ve aksesuar sepetlerini çıkarın, cihazın fişini çekin ve kapıları açık bırakın. Çözülme sürecini hızlandırmak üzere, odayı iyice havalandırın.
- Çözülme sona erdiğinde, dondurucunuzu yukarıda açıklandığı şekilde temizleyin.
- **DİKKAT:** Cihazdan buzları temizlemek üzere keskin nesneler kullanmayın. Sadece içerisi tamamen kuruduktan sonra cihaz tekrar açılmalı ve elektrik prizine takılmalıdır.

Kapı contalarının temizliği

- Kapı contalarının temiz kalmasına dikkat edin. Yapışkan yiyecek ve içecekler contaların dolaba yapışmasına ve kapı açılırken yırtılmalarına sebep olabilir. Contayı hafif bir deterjan ve sıcak suyla yıkayın. Temizlendikten sonra durulayın ve iyice kurutun.
- **DİKKAT:** Cihaza ancak kapı contaları tamamen kuruduktan sonra tekrar güç verilmelidir.

LED lambanın değiştirilmesi

UYARI: LED lamba kullanıcı tarafından değiştirilmemelidir.

LED lamba hasar görürse müşteri iletişim

merkezi ile iletişime geçin. LED lambayı değiştirmek için aşağıdaki adımlar uygulanabilir:

- Cihazınızın fişini çekin.
- Lambanın kapağını sağ ve sol boşluk yerlerinden bir düz tornavida yardımıyla aşağıya bastırarak çıkarın.
- LED lambayı değiştirin ve doğru bir şekilde yerine oturtun.

Sorun Giderme

Cihazınızda normal olmayan bir durum tespit ettiğinizde, aşağıdaki açıklamalar doğrultusunda sorunu çözmeye çalışabilirsiniz. Cihazınız hala normal çalışmasına devam etmiyorsa Vestel İletişim Merkezi ile irtibata geçiniz. Yetkili servis listesine ve iletişim bilgilerine web sitesinden ulaşabilirsiniz.

SORUN	SEBEBİ	ÇÖZÜM
Cihaz çalışmıyor.	Elektrik arızası olabilir.	Uzman bir elektrikçi ile iletişime geçin.
	Cihazın fişi prize tam olarak takılmamış olabilir.	Sıkıca prize takın.
	Fişin takıldığı prizin sigortası ya da ana sigorta atmış olabilir.	Sigortanın çalışır konuma getirilmesini sağlayın.
	Ortam sıcaklığı çok düşük.	Bölme sıcaklığını daha düşük bir seviyeye ayarlayın.
	Prizde arıza olabilir.	Prizde arıza olup olmadığını kontrol etmek için buzdolabınızın fişini çalıştığına emin olduğunuz bir başka prize tekrar takıp deneyin.
	Dondurucu otomatik buz çözme evresinde olabilir.	Buz çözme işlemi bitince düzelecektir. Normaldir.
	Kompresörü koruma amaçlı cihaz ilk açıldığında çalışmayabilir.	Cihaz açıldıktan bir süre sonra düzelecektir. Normaldir.

SORUN	SEBEBİ	ÇÖZÜM
Cihazınız yeterli soğutma yapmıyor.	Cihazının kapıları sık açılıyor veya uzun süreli açık kalıyor olabilir.	Kapıları sık açıp kapatmayın. Özellikle bu durumda birkaç saat kapıları açıp kapatmayın.
	Cihazın kapıları tam olarak kapanmamış olabilir.	Buzdolabının üstünün, kapıların kendiliğinden kapanmasına olanak sağlamak üzere arkaya doğru 10-15 mm eğimli olup olmadığını veya dolabın içine yüklenen yiyeceklerin kapıya temas edip etmediğini kontrol edin.
	Cihazınıza, hava dolaşımını engelleyecek şekilde arka duvarına temas eden kap veya yiyecek yerleştirilmiş olabilir.	Dolabınızın içine yiyecekleri yerleştirirken bu duruma dikkat edin.
	Chazınız aşırı derecede dolu olabilir.	Fazla yüklenmiş yiyecekleri dolaptan çıkartmalısınız.
	Cihazınız ile arka duvar arasında yeterli mesafe olmayabilir.	Kurulumda Dikkat Edilmesi Gereken Güvenlik Bilgileri başlığı altında anlatılan mesafenin sağlandığından emin olur.
	Çalışma ortam sıcaklığı ürününüzün standartlarına uygun olmayabilir.	Çalışma ortam sıcaklığının kılavuzda belirtilen limitler içinde olduğundan emin olun.

SORUN	SEBEBİ	ÇÖZÜM
Cihaz çalışmıyor.	Elektrik arızası olabilir.	Uzman bir elektrikçi ile iletişime geçin.
	Cihazın fişi prize tam olarak takılmamış olabilir.	Sıkıca prize takın.
	Fişin takıldığı prizin sigortası ya da ana sigorta atmış olabilir.	Sigortanın çalışır konuma getirilmesini sağlayın.
	Ortam sıcaklığı çok düşük.	Bölme sıcaklığını daha düşük bir seviyeye ayarlayın.
	Prizde arıza olabilir.	Prizde arıza olup olmadığını kontrol etmek için buzdolabınızın fişini çalıştığına emin olduğunuz bir başka prize tekrar takıp deneyin.
	Dondurucu otomatik buz çözme evresinde olabilir.	Buz çözme işlemi bitince düzelecektir. Normaldir.
	Kompresörü koruma amaçlı cihaz ilk açıldığında çalışmayabilir.	Cihaz açıldıktan bir süre sonra düzelecektir. Normaldir.

SORUN	SEBEBİ	ÇÖZÜM
Cihazınız yeterli soğutma yapmıyor.	Cihazının kapıları sık açılıyor veya uzun süreli açık kalıyor olabilir.	Kapıları sık açıp kapatmayın. Özellikle bu durumda birkaç saat kapıları açıp kapatmayın.
	Cihazın kapıları tam olarak kapanmamış olabilir.	Buzdolabının üstünün, kapıların kendiliğinden kapanmasına olanak sağlamak üzere arkaya doğru 10-15 mm eğimli olup olmadığını veya dolabın içine yüklenen yiyeceklerin kapıya temas edip etmediğini kontrol edin.
	Cihazınıza, hava dolaşımını engelleyecek şekilde arka duvarına temas eden kap veya yiyecek yerleştirilmiş olabilir.	Dolabınızın içine yiyecekleri yerleştirirken bu duruma dikkat edin.
	Chazınız aşırı derecede dolu olabilir.	Fazla yüklenmiş yiyecekleri dolaptan çıkartmalısınız.
	Cihazınız ile arka duvar arasında yeterli mesafe olmayabilir.	Kurulumda Dikkat Edilmesi Gereken Güvenlik Bilgileri başlığı altında anlatılan mesafenin sağlandığından emin olur.
	Çalışma ortam sıcaklığı ürününüzün standartlarına uygun olmayabilir.	Çalışma ortam sıcaklığının kılavuzda belirtilen limitler içinde olduğundan emin olun.
Cihazınızda yiyecekler gereğinden fazla soğuyor.	Sıcaklık ayarı doğru yapılmamış olabilir.	Kontrol göstergeleri yardımıyla cihaz içi sıcaklığı arttırın.
	Dondurucu bölmesinde çok miktarda yeni yerleştirilmiş yiyecek olabilir.	Bu durumda, onları dondurmak için kompresör daha uzun çalışacağından soğutma bölmesindeki yiyecekleri de gereğinden fazla soğutması mümkün olabilir. Bir süre sonra sorun kendiliğinden düzelebilir.
Cihazınız sesli çalışıyor.	Ayarlanan sıcaklık seviyesinin sabit kalabilmesi için, kompresör zaman zaman devreye girecektir.	Normal bir durumdur.Buzdolabınızdan gelecek sesler fonksiyon gereği normaldir.
Cihazınız sesli çalışmaya devam ediyor olabilir.*	Cihazınız dengede olmayabilir. Ayarlı ayaklar ayarlanmamış olabilir.	Cihazınız ayaklarını kullanma kılavuzunda anlatıldığı biçimde ayarlayın.
	Cihazınızın arkasında bir şey var olabilir.	Cihazın arkasındaki eşyaları kaldırın.
	Cihazınızdaki raflar veya raflardaki tabaklar titreşiyor olabilir.	Rafları ve/veya tabakları yeniden yerleştirin.
	Cihazınızın üstüne konan eşyalar titreşiyor olabilir.	Cihazın üzerine eşya koymayın.

SORUN	SEBEBİ	ÇÖZÜM
Cihazın içinde nem oluşuyor.	Yiyecekler düzgün ambalajlanmamış olabilir. Buzdolabınıza koymadan önce kaplar iyice kurulanmamış olabilir.	Yiyecekleri kuru bir kapta ağzı kapalı olarak buzdolabınıza yerleştirin.
	Cihazınızın kapıları çok sık açılıyor olabilir. Kapı açıldığında, odadaki havada bulunan nem buzdolabına girer. Özellikle odanın nem oranı çok yüksek ise, kapıyı ne kadar sık açarsanız, nem birikimi o kadar hızlı olur.	Buzdolabınızın kapılarını daha seyrek açmaya dikkat edin.
Cihazınızda bazı yiyecekler donuyor.	Cihazın arka kısmına koyulan nemli yiyecekler soğuk havayla temas etmiş olabilir.	Arka kısma nemli yiyecekleri koymaktan kaçınınız. Kapalı bir kapta muhafaza edin.
Kapılar düzgün bir biçimde açılıp kapanmıyor.	Yiyecek paketleri kapıların kapanmasını engelliyor olabilir.	Cihazınıza yiyecekleri yüklerken bu duruma dikkat edin.
	Kapı bölmeleri, raflar ve çekmeceler düzgün yerleştirilmemiş olabilir.	Rafların ve bölmelerin düzgün yerleşmesini sağlayın.
	Kapı contaları bozuk veya yırtılmış olabilir.	İletişim merkezi ile irtibata geçin.
	Cihaz düz bir zeminde olmayabilir.	Cihazın kurulumunu ve çalışmasını düz bir zeminde gerçekleştirin.
Kapı contasının temas ettiği kabinin kenarı sıcak olabilir.	Özellikle yaz aylarında (sıcak havalarda), kompresör çalışması esnasında, dolap üzerinde contanın temas ettiği yüzeylerde ısınma oluşabilir.	Normal bir durumdur.
Bölmelerden koku geliyor.	Cihaz içi temiz olmayabilir.	Cihazın içini temizleyin.
Motor sürekli çalışıyor.	Motorun aşağıdaki durumlarda daha fazla çalışması gerekecektir: Sıcaklık gerekenden daha soğuğa ayarlandığında Büyük miktarda sıcak yiyecek cihaza konulduğunda Cihazın dışındaki sıcaklık çok yüksek Kapılar çok uzun süre açık kaldı ya da çok sık açıldı Cihaz kurulduktan sonra veya uzun süre kapatıldığında	Normal bir durumdur.

SORUN	SEBEBİ	ÇÖZÜM
Bölmede bir buz katmanı oluşuyor.	Hava çıkışları kapatılmış olabilir.	Hava çıkışlarının yiyecekler tarafından kapatılmadığını kontrol edin ve yiyeceklerin cihazın içinde yeterli havalandırmaya izin verecek şekilde yerleştirilmelerini sağlayın. Kapının tam olarak kapalı olmasını sağlayın. Buzu gidermek üzere, temizlik ve bakım bölümüne bakınız.
Cihaz içindeki sıcaklık çok düşük.	Sıcaklık seviyesi çok düşük seviyeye ayarlamış olabilir.	Sıcaklığı "Kullanımı" bölümünü uygulayarak artırın.
Yere su damlıyor.	Su tepsisi (dolabın arka tarafında altta bulunur) seviye ayarı düzgün yapılmamış olabilir ya da tahliye ağzı (kompresör deposunun üst yüzünün altında) suyu bu tepsiye yönlendirecek şekilde düzgün konumlandırılmamış olabilir veya su çıkışı tıkanmış olabilir.	Tepsi ve tahliye ağzını kontrol etmek üzere buzdolabını duvardan uzaklaştırmanız gerekebilir.
Işık çalışmıyor.	LED lamba hasar görmüş olabilir.	Temizlik ve bakım bölümündeki LED lambanın değiştirilmesi açıklamasını okuyun.
	Kontrol sistemi, kapı çok uzun süre açık tutulduğundan ışıkları devre dışı bırakmıştır.	Işıkları tekrar etkinleştirmek üzere kapıyı kapatın ve tekrar açın.

*** Normal Sesler;**

Çıtırtı (Buz Kırılma) Sesi:

- Otomatik buz çözme işlemi esnasında.
- Cihaz soğuduğu veya ısındığı zaman (cihaz malzemesindeki genleşmeler).

Kısa çıtlama: Kompresörü açılıp kapandığı zaman duyulur.

Kompresör sesi (Normal motor sesi): Bu ses, kompresörün normal çalıştığı anlamına gelir. Kompresör, devreye girerken, kısa süreli olarak biraz daha sesli çalışabilir.

Fokurtu ve şırıltı sesi: Bu ses, sistem içerisindeki soğutucu akışkanın borular içinde akması esnasında oluşur.

Su akış sesi: Buz çözme işlemi esnasında, buharlaştırma kabına akan suyun normal sesi. Cihazda buz çözme işlemi yapılırken bu ses duyulabilir.

Hava Üfleme Sesi (Normal fan sesi): Cihaz sistem normal çalışırken hava sirkülasyonundan dolayı bu ses duyulabilir.

- **NOT:** Ani elektrik kesilmesinde veya fişi prizden takıp çıkarmalarda buzdolabınızın soğutma sistemindeki gazın basıncı henüz dengelenmemiş olduğu için, kompresör koruyucu termiği atacaktır. 5-10 dakika sonra buzdolabınız çalışmaya başlayacaktır, endişe edilecek bir durum yoktur.

Cihazınızın Çevreye Uygun Bir Şekilde Atılması

- Eski buzdolabınız kilidi olan bir buzdolabıysa, atmadan önce kilidini kırın veya çıkartın; çünkü çocuklar oynarken içine girerek kendilerini kilitleyebilir ve bir kazaya neden olabilir.
- Eski Soğutucu ve dondurucular, izolasyon malzemeleri ve CFC içeren soğutma gazı ihtiva etmektedirler. Bu nedenle eski buzdolabınızı elden çıkarırken çevreye zarar vermemeye özen gösterin.



Ürünün üzerinde veya bilgi etiketinde yer alan bu işaret, bu cihazın kullanım ömrünün sonunda diğer evsel atıklarla birlikte atılmaması gerektiğini belirtmektedir. Kontrol edilmeyen atık imhasının çevreye ve insan sağlığına olası zararlarını önlemek için, lütfen bu cihazı diğer atık türlerinden ayırın ve malzeme kaynaklarının sürdürülebilir tekrar kullanımını desteklemek için sorumlu bir şekilde yeniden dönüşüme kazandırılmasını sağlayın. Bu cihazın çevresel olarak güvenli geri dönüştürme için nereye ve nasıl götüreceğiniz konusunda bilgi almak üzere, ürünü satın aldığınız bayi ve yerel kuruluşlarla iletişim kurun. Kayıt dışı toplama yapanlara vermeyin. Bu ürün, geri dönüşüm için diğer ticari atıklarla karıştırılmamalıdır.

Ambalaj bilgisi

Ürünün ambalajı, geri dönüştürülebilir malzemelerden üretilmiştir. Ambalaj atığını evsel veya diğer atıklarla birlikte atmayın, yerel yönetimin belirttiği ambalaj toplama noktalarına atın.

Enerji Tasarrufu için Öneriler

- Cihazı serin, havalandırması iyi nemsiz bir odaya yerleştirin, direkt güneş ışığına maruz kalmasından ve ısı kaynaklarının (radyatör, fırın vb.) yakınına koymaktan sakının. Aksi takdirde yalıtım plakası kullanın. Lütfen cihazınızın kurulumu bölümünde anlatılanları göz önünde bulundurun.
- Sıcak yiyecek ve içeceklerin cihaz dışında soğumasını bekleyin aksi takdirde cihaz içi dahili sıcaklık artarak kompresörün daha fazla çalışmasına sebep olacak ve daha fazla enerji tüketecektir.
- Donmuş gıdaları, çözülmesi için buzdolabına koyun. Donmuş bir gıda çözülürken mevcut düşük ısısı buzdolabının soğumasına yardımcı olur. Böylece enerjiden tasarruf edilmiş olur. Donmuş gıdanın dışarıya konulması enerji israfına neden olur.
- İçecekleri ve sulu yemekleri buzdolabına koyarken kapalı bir kapta olmalarına dikkat edin. Aksi takdirde cihaz içindeki nem artacaktır. Bu ise çalışma süresini uzatır. İçeceklerin ve sulu yemeklerin kapalı kaplarda muhafaza edilmeleri ayrıca kokularının ve tatlarının bozulmasını engeller.
- İçecekleri ve gıdaları buzdolabına koyarken, cihazın kapısını mümkün olduğunca kısa süre açık tutun.
- Kapı contası temiz ve esnek olmalıdır. Eskimiş contaları değiştirin.
- Enerji tüketiminin artmasını önlemek için, arada sırada cihazın arkasını yumuşak ve kuru bir boya fırçası veya benzeri bir alet yardımıyla temizleyin.
- Sıcaklığı gerekenden daha düşük bir değere ayarlamayın.

Müşteri'nin Seçimlik Hakları

Müşteri; malın 6502 sayılı Tüketicinin Korunması Hakkında Kanun hükümleri uyarınca ayıplı olduğunun anlaşılması durumunda, ayıp daha sonra ortaya çıkmış olsa bile, malın müşteriye teslim tarihinden itibaren iki yıllık zamanaşımı süresi içinde;

1) Satılanı geri vermeye hazır olduğunu bildirerek sözleşmeden dönme,

2) Satılanı alıkoyup ayıp oranında satış bedelinden indirim isteme,seçimlik haklarından birini Satıcıya karşı;

3) Aşırı bir masraf gerektirmediği takdirde, bütün masrafları satıcıya ait olmak üzere satılanın ücretsiz onarılmasını isteme,

4) İmkân varsa, satılanın ayıpsız bir misli ile değiştirilmesini isteme,seçimlik haklarından birini ise Satıcıya, üretici veya ithalatçıya karşı kullanılabilir.

Ücretsiz onarım veya malın ayıpsız misli ile değiştirilmesinin satıcı için orantısız güçlükleri beraberinde getirecek olması hâlinde tüketici, sözleşmeden dönme veya ayıp oranında bedelden indirim haklarından birini kullanabilir.

Müşteri; şikâyet ve itirazları konusundaki başvurularını Tüketici Mahkemelerine ve Tüketici Hakem Heyetlerine yapabilir.

Üretim Yeri: Çin

Üretici/İthalatçı Firma:

Vestel Ticaret A.Ş.

Adres : Levent 199 Büyükdere Cad. No:199 34394 Şişli/İSTANBUL-TÜRKİYE

Tel : 44 44 123

E-posta : vmh@vestel.com.tr

http://www.vestel.com.tr/destek

Cihazınızın T.C. Gümrük ve Ticaret Bakanlığı Tüketicinin Korunması ve Piyasa Gözetimi Genel Müdürlüğü'nce tespit ve ilan edilen kullanım ömrü (cihazın fonksiyonlarını yerine getirebilmesi için gerekli yedek parça bulundurma süresi) 10 yıldır.

Dear Customer,

Congratulations on choosing a quality VESTEL product by purchasing this refrigerator.

The life of your appliance will prolong if you perform necessary care and maintenance procedures.

We hope you enjoy using your appliance.

Important Safety Information

Please read the instructions of the manual carefully to familiarize yourself with the appliance quickly and to use all the functions of your appliance to their fullest extent.

 **WARNING:** Refers to the serious injury risks.

 Refers to an explosion / fire risk.

Contents

Safety Information.....1
Safety Information for Performing Cleaning and Maintenance.....6
Safety Information for Carrying and Transportation 7
Limitation of Liability.....7

Technical Specifications 7
Safety Information for Installing the Appliance 8
Ventilation of the Appliance.....9
Adjusting the Adjustable Legs.....10

General Appearance..... 11

Before Use 13

Usage 13
Temperature control 13
Placing the Food.....16
Switching off the appliance 21

Cleaning and Maintenance 21
Cleaning the door seals..... 21
Changing the LED lamp.....22

Troubleshooting.....22

Safety Information

- Always keep this user manual with your appliance. Provide this user manual with the appliance if you lend your appliance.
- In order to reduce the risk of burning, electric shock, fire or injury, read the user manual carefully before using your appliance and follow the instructions about the operation, troubleshooting and cleaning of your appliance.
- Children 8 years or older and individuals who suffer from physical, auditory or mental impairment or have a lack of experience and knowledge can only use this appliance under supervision and only after they receive necessary instructions on safe use of the appliance and understand the potential dangers involved.
- Children must not play with the appliance. Do not allow children hang down from the door.
- Cleaning and user-maintenance procedures should not be performed by unsupervised children.
- When you want to dispose the appliance, remove its plug from the power outlet; and in order to prevent children from receiving electric shock and locking themselves inside the appliance, cut the power connection cable as closest as possible to the appliance and disassemble the door.
- Whenever an older model with a spring door or cover lock (latch) is to be replaced with this appliance, which is equipped with magnetic door seals, ensure that the spring lock is not in use prior to the disposal of the older appliance. This precaution will prevent the appliance's becoming a death trap for children.
- **WARNING:** Keep the ventilation holes on the cover and body of the appliance open.
- **WARNING:** Do not use mechanic tools or other artificial methods to accelerate defrosting.
- **WARNING:** Unless suggested by the manufacturer, do not use electrical devices in parts of the appliance where foods

are kept.

- **WARNING:** Do not damage the gas circuit of the refrigerator.
- **WARNING:** In order to avoid the damages arising from the imbalance of the appliance, the appliance must be secured as instructed.
- **WARNING:** Refrigerant and isolation purging gas is an inflammable gas. The appliance must be disposed at an authorized waste disposal facility. Do not expose the appliance to fire.
- **Refrigerant:** Refrigerant isobutane (R600a) contained in the coolant circuit of the appliance is a very environment friendly but inflammable natural gas. Ensure that none of the components of the appliance's coolant circuit are damaged during transportation and installation. Refrigerant (R600a) is an inflammable gas.
-  **Caution: fire risk.** If the coolant circuit is damaged: Avoid from open fire and flammable sources. Ventilate the room well where the appliance is placed. Changing the product specifications or modifying this product in any way is dangerous.
- **WARNING:** Do not store explosive materials such as aerosol boxes in the refrigerator.
- This appliance is intended to be used indoors such as houses and etc. For example:

- In stores, shops, offices and staff kitchens of other working environments;
- Farm houses;
- By guests in the rooms of hotels, motels and other residential type environments;
- Bed and breakfast serving places.
- In food and drink serving and for other non-retail practices.

- The appliance is not intended for commercial or public use.
- **WARNING:** Operation of the appliance for purposes other than its intended purpose may cause damage and dangerous conditions and it renders the warranty void. Damages occurred due to these environments are compensated by the user.

- If your feeder cable is not proper for the outlet, it must be replaced by the authorized service in order to prevent any danger.
- **WARNING:** If your feeder cable is damaged, it must be replaced by the authorized service or competent persons.
- A special grounded plug has been connected to the mains cable of your refrigerator. This plug must be used with a specially grounded socket of 16 amperes. If there is no such socket in your house, please have it installed by an authorized electrician.
- Connect the device only to an AC current and a grounded socket. Manufacturer shall not be held responsible for damages that may arise due to utilization without grounding.
- In order to avoid possible electric shocks, ensure that your appliance's grounding wire and stray voltage protection circuit are in god condition.
- If the outlet where the electric plug is to be connected is loose, do not plug it in. That constitutes fire and electric shock risk.
- Never use your appliance under following circumstances:
- If the appliance, its lamp, the electric cable or plug is damaged;
- If the appliance is dropped; if there are visible signs of damage or the appliance does not function correctly,
- If the appliance is damaged to the extent that its electrical parts are seen,
- If the appliance has got wet or dropped into water or other liquids, or been exposed to flood or if its electrical parts has been in contact with water
- If a strange voice, smoke or odour comes from the appliance.
- If any of the conditions described above are observed, disconnect the power cable immediately and contact an authorized service.
- A damaged appliance or damaged parts can cause serious injuries and fire.
- There are no user repairab-

le parts inside the appliance. There is risk of electric shock in case of touching the electrical connections within the product and/or modifying the electrical and mechanical structure of the product. In case of any failure, do not attempt to repair the appliance yourself. Otherwise, the appliance shall be void of warranty.

- Use of accessories not recommended by manufacturer may cause damage on appliance and injury.
- The appliance must be connected and operated only in accordance with the information on type plate. Check if the voltage value of your electricity grid is consistent with the values indicated on the rating plate of the appliance prior to use.
- The appliance must only be fed through a power source with 220~240V / 50Hz single phase alternative current. If the voltage fluctuations at the user's place have a voltage outside the above range, for safety reasons, definitely use a 350W automatic voltage regulator for the refrigerator.
- To avoid electric shock, do not use your appliance outdoors or on wet floors.
- When unplugging it from the outlet, hold on its plug and pull it out, do not pull the cord directly.
- Appliance's rated residual current must be fed through a residual current device (RCD) that does not exceed 30 mA.
- Do not use a multi-way socket or an extension cable.
- Do not operate the appliance without the cover on the interior lighting lamp.
- Do not insert a plug whose cable is damaged, torn or worn-out into the socket. Never pull, bend or damage the cable. Crushed or damaged power cable may get overheated and cause to fire.
- Do not break or scrape the ice with pointed objects such as knives.
- Never insert/take out the plug to/from the socket with wet hands in order not to cause any electrical shock.

- Do not place hot objects nearby the plastic components of the appliance.
- Do not place the food products towards the air outflow at the back wall.
- Store frozen foods according to the instructions of frozen food producer.
- Food producer's storage advices must be followed. Refer to relevant storage instructions.
- Please do not ever place acidic drinks in glass bottles and cans in the deep-freeze compartment of your refrigerator. Bottles and cans may burst out.
- For your safety, do not place any explosive and flammable materials in your refrigerator. Place the drinks with high alcohol content into the cooling compartment of the device with their lids tightly closed and in a vertical position.
- Avoid any manual contact as you take out the ice made in the freezer compartment; the ice may cause burns and/or cuts.
- Never touch the frozen food with wet hands. Do not eat the ice cream and ice cubes immediately after taking them out of the freezer compartment.
- Do not refreeze the frozen food once they are thawed. It may pose a danger for your health as it may cause problems such as food poisoning.
- Do not place the appliance as exposed to direct sunlight.
- Keep burning candles, lamps and other objects with active fire away from the appliance, so that the appliance does not catch fire.
- The appliance is intended for the storage of food and/or drinks for household use as instructed in this manual. The appliance is heavy. Proper attention should be paid during carriage.
- If your hands are damp/wet, do not take out anything from the freezer compartment nor touch anything in there since it may cause cuts and ice burns in your skin.
- Never use the appliance's base, drawers, doors, etc. for standing on or as support.

- Do not consume ice cubes and ice sweets right after taking them out of the freezer compartment as it may cause ice burns on lips and mouth.
- In order to prevent items from falling on the ground and causing injuries or damages to the appliance, do not overfill the door shelves or drawers with food.
- **WARNING:** Packaging material may cause suffocating. Keep away from the reach of children.
- Unplug the cable of the appliance if it will not be used for a long time.
- Ensure that the appliance's socket is plugged out from the outlet and the power connection is cut under the following conditions:

- Before installation;
- Before cleaning and maintenance;
- Before repair works.

Safety Information for Performing Cleaning and Maintenance

- Clean the appliance regularly as stated in the "Cleaning and Maintenance" section. Before starting the cleaning and maintenance procedure, always unplug the appliance from the outlet.
- Do not clean the refrigerator by pouring water on it.
- Wipe the inner and outer parts of your appliance by using warm and soapy water with a soft cloth or sponge. Do not clean the appliance with metal objects, steam cleaners, volatile oil or abrasive cleaning substances.
- Do not use sharp objects to clean ice and frost from the appliance. Use a plastic remover instead.
- **WARNING:** Risk of electric shock! Place the interior parts, other parts and accessories on the appliance after cleaning and rinsing them well. Make sure that your appliance or its parts and accessories are dry before operating it. Permeation

of water inside the electrical components of your appliance will cause serious damage to your appliance.

Safety Information for Carrying and Transportation

- Do not damage coolant gas circuit of the refrigerator while moving or placing it.
- Secure the accessories inside the appliance in order to prevent the accessories from getting damaged while moving.
- Do not bend your appliance more than 45 degrees while moving or using it since it may cause compressor damage.
- If your appliance comes with a door handle, do not carry or move your appliance by holding the handle.
- Original packages and foams may be stored for re-transportation (optional).
- In case of re-transportation, you should tie your refrigerator with thick packaging material, tapes or strong ropes and certainly abide by the transportation rules mentioned on the package.
- During relocation or transportation, firstly take off the moveable parts inside your refrigerator (shelves, accessories, crisper, etc.) or tape them inside the refrigerator to consolidate against jolts.

Limitation of Liability

All technical information, user instructions, information about operation and maintenance of the appliance contained in this manual are the most up-to-date information available. Manufacturer does not assume any responsibility for damages and injuries that may occur as a result of non-compliance with the instructions given in this manual, using the appliance for purposes other than its intended use, unauthorized repairs, unauthorized modifications on the appliance and using spare parts that are not approved by the manufacturer.

Technical Specifications

Model	SMART NFY 600
Energy Class:	A+
Energy Consumption	424 Kwh/Year
Total Net Volume	550 L
Cooler Compartment Net Volume	410 L
Freezer Compartment Net Volume	140 L
Freezing Capacity	10 Kg/ 24H
Climate Class	T/St/N /Sec
Outer Dimensions (HxWxD)	1806 X 860 × 735 (mm)
Weight	108.4 Kg
Total Power (W):	115 W
Refrigerant Gas	R600a
Electricity Input	220-240 V / 50 Hz

- Technical specifications and this manual are subject to change without prior notification.

CE This product is in compliance with the European CE Directives 2004/108/EC (Electromagnetic Compatibility Directive) and 2006/95/EC (Low Voltage Directive).



This appliance is in conformity with Regulation for Supervision of the Waste Electric and Electronic Appliances.

- Your appliance is designed to operate in ambient temperatures between 10°C and 43°C.
- The appliance has been designed in accordance with IEC60335-1 / IEC60335-2-24, 2004/108/EC standards.
- The appliance is free from PCB.

Safety Information for Installing the Appliance

- Installation and repair must be performed by an Authorized Service. The manufacturer shall not be responsible for the damages occurring due to interventions made by unauthorized personnel. Call the Call Centre in order to contact the authorized service. Power cable must be easily accessible after the installation. Before starting to use your refrigerator, you may reach the nearest authorized

service by calling the call centre and request assistance for the installation, operation and utilization of your refrigerator.

- Place your refrigerator in a suitable dry and damp free spot which will not be exposed to rain, frost or direct sunlight. Your refrigerator should not be used in the open air.
- There should not be any carpet, rug, etc., underneath your refrigerator that may hinder air circulation.
- In order to prevent contact with the hot components (compressor, condenser) or to prevent holding of these components and the fire risk, back of the appliance must face towards the wall if suitable.
- It should be at least 50cm away from heat sources such as cookers, ovens, wing radiators and stoves and at least 5 cm away from electrical ovens.

Ventilation of the Appliance

- **WARNING:** In order to increase the cooling efficiency and to save energy, the heat should be well distributed. For that purpose, the appliance must be well ventilated around. For that reason, sufficient distances must be left around the appliance.
- Recommendation: There should be at least 75 mm open space between the wall and the backside, 100 mm on top, 100 between the wall and the sides and a sufficient open space which allow doors to wide open145°. Below figure illustrates these distances.

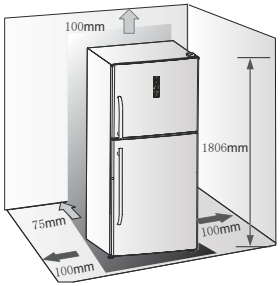

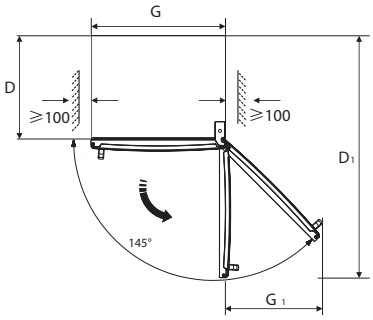

G (mm)	G1(mm)	D (mm)	D1(mm)
860	676	600	1487

This appliance will perform well

under the climatic conditions shown in the table below.

The appliance may not operate properly when left long time in a temperature below or above the indicated range.

Climate Class	Ambient temperature
SN	BETWEEN 10-32°C
N	BETWEEN 16-32°C
ST	BETWEEN 16-38°C
T	BETWEEN 16-43°C

Adjusting the Adjustable Legs

To ensure smooth and vibration-free operation of your refrigerator, the adjustable front feet must be set at the suitable height and mutually balanced. You may adjust the adjustable legs of the appliance before placing food inside by following these steps:

1. Slide the refrigerator to its place.

2. Rotate the adjustable leg with your fingers or with an appropriate spanner until its touches on the ground.

3 By rotating the leg 1-2 times more, bend the appliance's top about10-15 mm backwards. This will allow the door to lose by itself and will ensure that the door seal will always be kept closed.

4. When you need to carry the device, do not forget to rotate the appliance's leg upwards so that the appliance slides freely. Repeat the installation after changing its place.

CAUTION: Since the wheels are not swivel castors, they must only be used when moving the appliance back and forth. Moving the refrigerator sideways may cause damage to the wheels or to the surface it stands.

Please attach the handle first before using the appliance.

You may attach the door handles by following the steps below:



Required tools:
Phillips screwdriver
Phillips screws



- Attach the handle to the door and tighten two screws with a screwdriver after ensuring that holes of the handles are firmly attached to the door. (1)
- Ensure that front side of the handle is in alignment with the top handle grip and ensure that top and bottom handle grip nails match each other. Otherwise nails may be broken. (2)
- Ensure that nails fit together by applying force. (3)
- **NOTE:** It may be easier to perform assembly from bottom to up. Assembly of lower handle will be the same for the upper handle.
- After successfully installing the appliance you need to clean it thoroughly before use. You may find detailed information on cleaning in the "Cleaning and Maintenance" section.

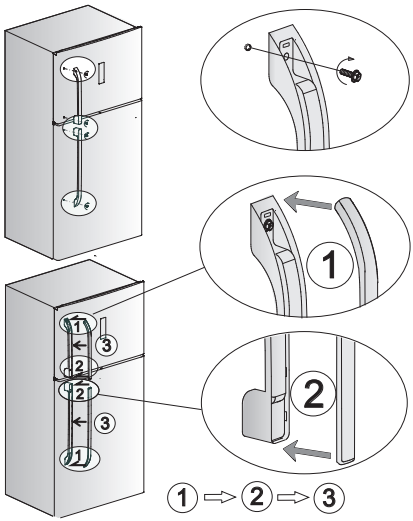

After attaching, handle will look like as in the following.



General Appearance

This visual is intended for providing information about the components of the appliance only.

Components may differ depending on the appliance model.

Illustrations are representative.

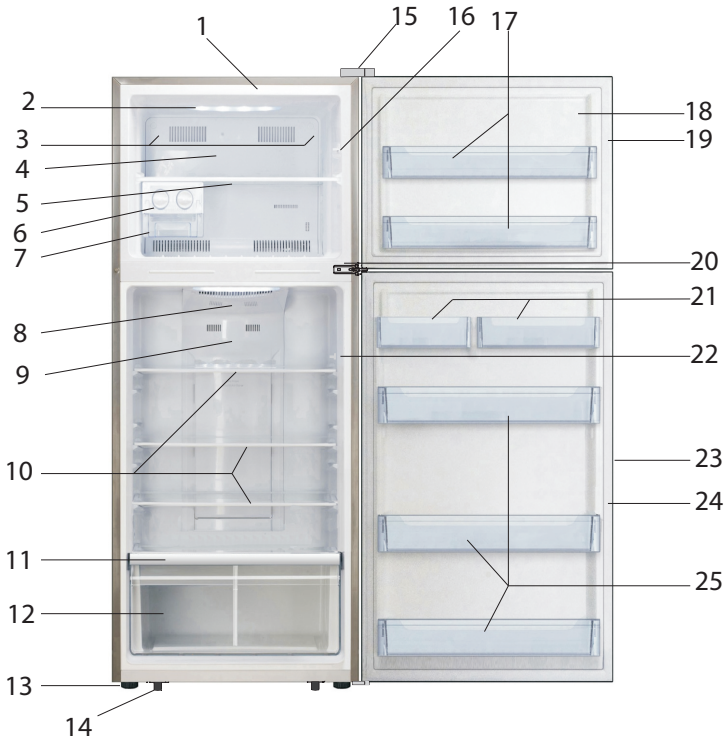

1. Body
2. Freezer compartment lighting
3. Screw hole cover
4. Air canal in the freezer compartment
5. Glass shelf in the freezer compartment
6. Icematic
7. Ice box
8. Cooling compartment lighting
9. Air canal in the cooling compartment
10. Glass shelf in the cooling compartment
11. Shelf above the crisper
12. Crisper with humidity control
13. Adjustable leg
14. Wheels
15. Upper hinge cover
16. Door key

17. Freezer compartment door shelf
18. Freezer door
19. Freezer door seal
20. Middle hinge
21. Shelf
22. Door key
23. Cooler door
24. Cooler door seal
25. Cooling compartment door shelf

Before Use

- Before using your refrigerator, wipe all its parts with warm water in which you shall add one teaspoon of sodium bicarbonate, then rinse it with clean water and dry it. After the cleaning process is completed, place all the parts back.
- In order to allow flowing the oil back to the compressor it is recommended to wait at least for four hours.

Usage

- Use your appliance as instructed by the user manual; your appliance is equipped with functions and modes as shown in the illustrated control panels. When the appliance is powered for the first time, background lighting of the symbols on the display panel starts to run. Background lighting goes off when no button is pushed or when the doors are closed.



Temperature control

When you operate your refrigerator for the first time, it is recommended that fridge temperature and freezer temperature are set to 5°C and -18°C respectively. If you need to change the temperature, follow the steps below:

CAUTION: When you adjust the temperature, you will set an average temperature for the entire fridge compartment. Temperature of each section may be different from that of displayed on the panel depending on how much food you stored in and where these foods are placed. The peripheral temperature may affect the current temperature inside the appliance as well.

1. **Freezer Compartment**

Press the "Freezer Compartment" button in order to adjust the freezer compartment temperature between 14°C and-24°C; control panel will display the corresponding value as sorted in the following.

-14℃ — -15℃ — -16℃ — -17℃ — -18℃ — -19℃
-24℃ — -23℃ — -22℃ — -21℃ — -20℃

2. **Quick Freezing**



Quick freezing function quickly reduces the temperature inside the freezer compartment and may freeze your food products quicker than usual. This will allow you to preserve your food for prolonged time by locking the vitamins and nutrients in the food.

- To activate the quick freeze function, press the "Quick Freeze" button. When you press the button a light will go on and the temperature set shows -24°C.
- If you will fill maximum amount of food, we recommend operating the appliance for 6 hours prior to use.
- Quick freeze function becomes automatically off after 26 hours.
- When the quick freeze function is activated, you may deactivate it by pressing the "Quick Freeze" or "Freezer Compartment" button and then setting the temperature of the freezer compartment to its previous level.

3. **Cooler**

Press the "Cooler" button in order to adjust the cooler compartment temperature between 2°C and-8°C; control panel will display the corresponding value as sorted in the following.

8°C – 7°C – 6°C – 5°C
2°C – 3°C – 4°C

4. **Fast Cooling Mode**



Fast cooling feature cools your food quicker than usual and therefore allows you to store them fresh for prolonged time.

- To activate this function, press the "Fast Cooling" button. When you press the button a light flashes and the cooler temperature set shows -2°C.
- Fast Cooling function becomes automatically off after 6 hours.
- When the Fast Cooling function is activated, you may deactivate it by pressing on "Fast Cooling" or "Cooler" button and then setting the temperature of the freezer to its previous level.

5. **Holiday**

If you have to leave the house for a long vacation or a business trip, you may activate this function by pressing the Holiday button until the light becomes on for 3 seconds.



- Cooler compartment is set to desired temperature before being activated to holiday mode. Cooler temperature setting displays "-" and the cooler compartment continues to operate.
- **IMPORTANT:** Do not store food in the cooler during that time; otherwise it will be spoiled in a short while.
- When the holiday mode is active, you may deactivate the mode by pressing on any of the "Holiday", "Freezer" or "Fast Cooling Mode". Cooler temperature will go back to previous setting.

6. **Alarm**



In case of an alarm, "Alarm" symbol will be on and a signal will be heard. In order to erase the alarm, press the

"Alarm" button. This will make the "Alarm" symbol off and the signal sound will be cut.

Door Alarm

- When the door of the cooler or the freezer is left ajar for more than 2 minutes, door alarm will be activated. In case of door alarm, alarm signal will sound for 3 times a minute and will stop after 10 minutes.
- For saving energy, please avoid leaving the doors ajar for long periods when using the refrigerator. When the door alarm is activated, it may be also deactivated by closing the doors.

Temperature Alarm

- If the freezer temperature is very high due to a power failure or for another reason, the appliance will give a temperature alarm and the freezer temperature setting will be displayed as "-".
- In case of a temperature alarm, signal sound will continuously play 10 times.
- In case of a Temperature Alarm, in order to be able to see the highest freezer temperature, press the "Alarm" button for 3 seconds. Temperature value and "Alarm" symbol will simultaneously blink for 5 seconds.
- **WARNING:** It is normal that the refrigerator displays temperature alarm when it is re-powered. In this case, you may press the "Alarm" button to erase the alarm.

Door shelf

- Suitable for storing egg, canned beverages, bottled beverages and packed food and etc. Do not overload the shelves with too many heavy items.

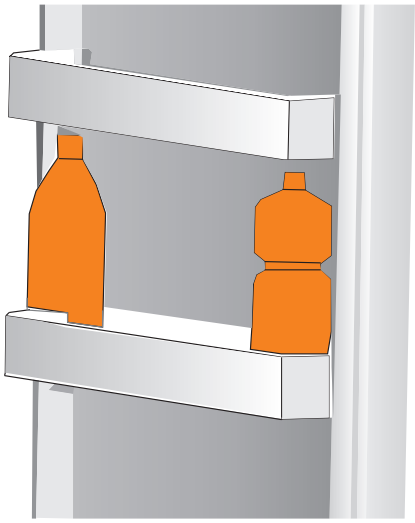

- Glass shelves in cooler section can be pulled up and removed for cleaning.

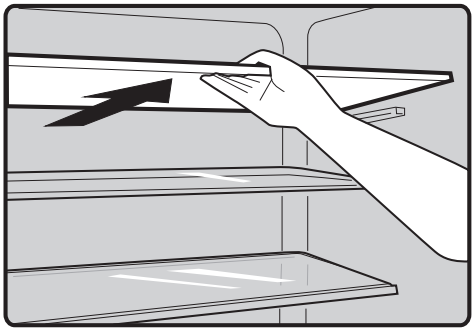

Crisper and humidity control

- Crisper is for preserving the vegetables and fruits. You may adjust the humidity in the crisper by using the sliding part.
- Sliding part on the cover of the crisper may be slid to right or left to enlarge or narrow the air hole. Larger air hole means less humidity and narrower air hole means more humidity.
- You are recommended to keep the vegetables with more humidity and fruits with less humidity.

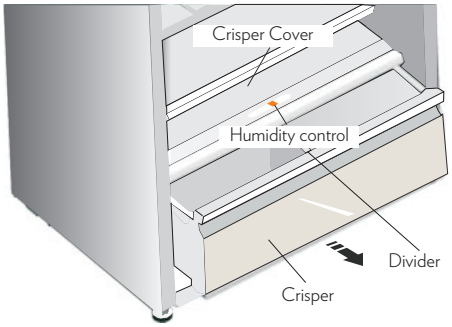

- When you want to remove the crisper, pull it to the front and then remove it from the nails by raising it. Do not forget to empty it priorly. When you have removed the drawers, ensure that the rails are sent their way back in.
- Divider easily arranges the crisper when you will store different types of food.

Icematic

- Icematic is used for preparing and serving out ice cubes. It may be used in the following way:
- Remove the icematic container from its place.
- Pour drinking water in it. (Do not exceed the maximum water level)
- Place back the filled ice container into the frame.
- Wait for about 3 hours and turn the buttons clockwise. Ices will fall into the ice box located under the ice container.
- **NOTE:** It is not recommended to produce ice in the ice box since it may crack.
- In order to prevent ice from damaging your hand by sticking, do not hold the ice container directly.

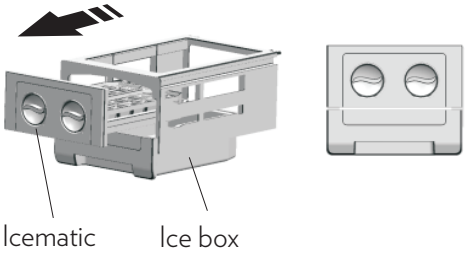

All written and visual explanations may vary depending on the model of your appliance. Not all detailed accessories may be present on your appliance. Disregard the explanations for the accessories which do not exist in your appliance.

Placing the Food

Cooler Compartment

- To prevent humidification and odour formation, the food should be placed in the refrigerator in enclosed cups or with their top being covered. Otherwise, the humidity level inside the refrigerator will increase. And this will cause overworking of your refrigerator. Covering the food and drinks will also help preserving their tastes and flavours.
- Hot food and drinks should be cooled in the room temperature before being placed in the refrigerator.
- Meat may be placed as wrapped in foil.
- Fruits and vegetables may be placed in the crisper directly without wrapping.
- Cooked food, cold meals and etc. Should be covered and may be placed on any shelf.
- Butter and cheese: Should be wrapped with air proof folio or stretch film.
- Foodstuffs: Wrap and place them on the glass shelf over the crisper.

- Milk bottles: Should have lids and be preserved on the door shelves.
- Cooler air duct distributes cold air to the cooler compartment. Closing these ducts with food and preventing the distribution of air should be avoided. Please do not prop the packaged food and containers against the lamp and cover of the cooler compartment.
- Avoid placing humid food at the back of the refrigerator since they may be frozen when in contact with cool air. In order to prevent this, preserve food in closed containers.
- Potatoes, onions and garlic should not be stored in the refrigerator.
- Place the food properly inside so as the air is freely circulated around them.

Food	Longest Storage time	In cooler compartment location where it will be placed
Fruits and Vegetables	1 week	In the crisper
Fish and Meat	2 days	Wrapped in plastic foil or bag (on the glass shelf)
Fresh cheese	3 - 4 days	Cheese-butter shelves
Butter and Margarine	1 week	Cheese-butter shelves
Bottled products (Milk and other drinks)	For the period recommended by the manufacturer	On the door shelves
Egg	For the period recommended by the manufacturer	On the egg-holder shelf
Cooked food	2 days	On every shelf

Freezer Compartment

- For working for the first time or after a long period of pause, operate the appliance for at least 2 hours at high setting before storing food in the compartment.
- Prepare your food in small portions so as to allow a quick and complete freeze and to allow thawing only the required amount.
- Wrap the food with aluminium foil or with air-proof food stretches.
- Do not let fresh, unfrozen food get in contact with unfrozen food in order to prevent increase in their temperature .
- Do not place fresh and hot food on the freezer compartment's door to freeze them. Use only for storing frozen food.
- When consumed directly after being taken of the freezer compartment, ice products may cause freeze burns on the skin.
- In order to be able to monitor the pre-

servation time you are recommended to label each frozen item by affixing a date on them.

- Freezer is used for storing the frozen or deep frozen food for a long time and for producing ice.
- When freezing fresh food (for example, meat, fish and ground meat) divide them into amounts that you may use at once.
- In order to preserve frozen food, you should follow the producer's instructions on the food; if no instruction was affixed on the food, the food must be preserved maximum for a period of 3 months.
- When buying frozen food, make sure that the food has gotten frozen at appropriate temperatures and that the package is not damaged.
- Frozen food must be carried in the proper containers for preservation of the quality and should be placed in the freezer compartment of the appliance as soon as possible.
- If you notice humidity and swelling on the package of the food, it is likely that it had been kept under improper temperature and the content is spoiled.
- Shelf life of a frozen food depends on the room temperature, temperature setting of the freezer compartment, frequency of fridge's door's opening, type of the food and the time necessary to carry the food from supermarket to home. Always abide by the instructions on the package and never exceed the indicated storage duration.
- Prepare your food in small portions so as to allow a quick and complete freeze and to allow thawing only the required amount.
- After thawing, food will spoil quickly and it should not be frozen again.
- If the frozen food taken out of the deep freezer is placed in the bottom drawer one day before, it thaws there and supports the cooling in the fridge. That saves energy. If the items in the freezer are directly placed outside, this will cause energy loss.
- The frozen meat should be cooked just like fresh meat once it is thawed. If the meat is not cooked after being thawed; it should never ever be frosted again.
- The taste of some spices found in cooked dishes (anise, basilica, watercress, vinegar, assorted spices, ginger, garlic, onion, mustard, thyme, marjoram, black pepper, etc.) changes and they assume a strong taste when they are stored for a long period. Therefore, the frozen food should be added little amount of spices or the desired spice should be added after the food has been thawed.

Dairy products	Preparation	Longest Storage time (Month)	Storage Conditions
Packaged (Homogenized) Milk	In its own package	2-3	Plain milk- In its own package
Cheese (except white cheese)	In slices	6 - 8	They may be left in their original packages for short time storage. They should also be wrapped in plastic foil for long term storage.
Butter, margarine	In its own package	6	In its own package

Pastries	Longest Storage time (month)	Thawing period at room temperature (hours)	Thawing period in oven (minutes)
Bread	4 - 6	2 - 3	4-5 (220-225 °C)
Biscuit	3 - 6	1 - 1,5	5-8 (190-200 °C)
Pastry	1 - 3	2 - 3	5-10 (200-225 °C)
Pie	1 - 1,5	3 - 4	5-8 (190-200 °C)
Phyllo	2 - 3	1 - 1,5	5-8 (190-200 °C)
Pizza	2 - 3	2 - 4	15-20 (200 °C)

Fish and Meat	Preparation	Longest Storage time (month)
Steak	Wrapped in foil	6 - 8
Lamb	Wrapped in foil	6 - 8
Veal Roast	Wrapped in foil	6 - 8
Veal Cubes	In small pieces	6 - 8
Mutton Chunks	In pieces	4 - 8
Ground meat	In the form of oblate packages without being spiced	1 - 3
Offal (piece)	In pieces	1 - 3
Sausage/Salami	Must be packed even if it is harmful	
Chicken and Turkey	Wrapped in foil	4 - 6
Geese and Ducks	Wrapped in foil	4 - 6
Deer - Rabbit - Boar Meat	Portions of 2,5 kg with no bones	6 - 8

Freshwater fish (Trout, Carp, Northern Pike, Cat Fish)	It should be washed and dried after it is well cleaned inside and scaled, the tail and head parts should be cut off where necessary.	2
Lean fish (Sea Bass, Turbot, Sole)		4
Fatty fish (Bonito, Mackerel, Blue Fish, Anchovy)		2 - 4
Shellfish	Cleansed and put into bags	4 - 6
Caviare	In its package, inside an aluminium or plastic cup	2-3
Snail	In salty water, inside an aluminium or plastic cup	3

Vegetables and Fruits	Preparation	Longest Storage time (month)
Green Beans, French Beans	Washed, cut in small pieces and blanched	10 - 13
Peas	Washed, shelled and blanched	12
Cabbages	Washed and blanched	6 - 8
Carrot	Cleaned, cut in slices and blanched	12
Pepper	Remove the stem, divide it into two and separate the seeds. Blanch afterwards	8 - 10
Spinach	Washed, cleaned and blanched	6 - 9
Cauliflower	Remove the leaves, divide the core into parts and keep it waiting in water containing a little amount of lemon	10 - 12
Eggplant	Cut it into pieces of 2cm after washing it.	10 - 12
Corn	Clean it and pack it with its cob or in grains	12
Apple and Pear	Slice by peeling the rind.	8 - 10
Apricot and Peach	Divide into half and remove the seeds	4 - 6
Strawberry and Raspberry	Wash and sort	8 - 12
Cooked fruits	Inside a cup with addition of 10% of sugar	12
Plums, Cherries, Sour Cherries	Wash them and remove the stems	8 - 12

Switching off the appliance

If the appliance is to be switched off for a long time, follow the bellow steps in order to prevent the mould growth in the appliance.

- Take out all food.
- Remove the power plug from the power outlet.
- After thawing, following the instructions given in the Cleaning and Maintenance section, leave all the doors open in order to prevent development of humidity and odour.

Cleaning and Maintenance

- Clean the appliance regularly at least once in two months as instructed in the "Cleaning and Maintenance" section.
- Before starting the cleaning and maintenance procedure, always unplug the appliance from the outlet.
- Do not clean the refrigerator by pouring water on it.
- Wipe the inner and outer parts of your appliance by using warm and soapy water with a soft cloth or sponge. Do not use sharp objects when cleaning since they may scratch the surface.
- Please remove the parts one by one and clean them with soapy water and dry them completely by robbing before placing back. Do not wash them in a dishwasher.
- Never ever use flammable, combustible or melting materials such as thinner, gasoline or acid for cleaning purposes. These may cause damage the surface of the appliance and may cause fire.
- Place the interior parts, other parts and accessories on the appliance after cleaning and rinsing them well. Make sure that your appliance or its parts and accessories are dry before operating it.
- The condenser (the black finned part at the back side) must be cleaned with dry and soft brush at least once in every year. This will allow your refrigerator to operate more efficiently and help you save energy.
- Although this appliance has automatic defrost function, if the freezer compartment door is frequently opened or left open, there may be a layer of frost on the interior walls of the freezer. If this layer of frost is very thick, chose a time when the food stock is low and follow these steps:
- Remove all existing food and accessory baskets; plug out the appliance from the power outlet and leave the door open. To accelerate defrosting, ventilate the room well.
- When the defrosting is over, clean your freezer as described above.
- **Attention:** Do not use sharp objects to clean ice from the appliance. The appliance may only be re-operated and connected to power outlet after its interior is completely dry.

Cleaning the door seals

- Keep your door seals clean. Sticky food and drinks may cause the seals to stick to the refrigerator and to tear when the door is opened. Wash the seal with a mild detergent and warm water. Rinse after washing and dry completely.
- **CAUTION:** The appliance should be re-powered only after the door seals are completely dry.

Changing the LED lamp

WARNING:LED lamp should not be changed by the user.

If the light bulb is damaged, please contact the Customer Communication Centre. Following steps can be followed for changing the LED lamp:

- Remove the power plug from the mains socket.
- Remove the cover of the lamp from its right and left hand side using a screwdriver by pressing down.
- Change the LED lamp and guide it to its place correctly.

Troubleshooting

When you notice an abnormal situation in your appliance, you may attempt to troubleshoot according to the following descriptions. If your appliance still does not operate properly, contact Vestel Call Centre. You may access the authorized services list and contact information from the web site.

PROBLEM	CAUSE	SOLUTION
Appliance is not operating.	There may be a power failure.	Contact with an expert electric technician.
	Power plug may not be properly connected.	Plug it firmly to the outlet.
	Check if the fuse of the socket to which the plug is connected or the main fuse is blown.	Make sure that the fuse is operational.
	Ambient temperature is too low.	Set the compartment temperature to a lower level.
	There might be a problem with the power outlet.	To check this, plug your refrigerator to a socket which is surely operating and try again.
	Freezer compartment may be in automatic defrosting process.	It will get back to normal after the defrosting process. This is normal.
	Compressor may not work when it is first started as a protection.	It will get back to normal after a while the appliance is switched on. This is normal.

PROBLEM	CAUSE	SOLUTION
Your refrigerator does not cool enough.	Doors of your appliance may be opened and left as such for longer time.	Do not frequently open and close the doors. Especially in this case, do not open and close the doors for a couple of hours.
	Doors of the appliance may not be completely closed.	Check if the refrigerator's top is bended 10-15 mm back as to enable the doors close themselves and check also that the food stored inside does not contact the door.
	A container or food preventing proper ventilation may be placed at the back of the refrigerator.	Be careful on this point when placing food inside the refrigerator.
	Your appliance may be overfilled.	You need to take overload out from the refrigerator.
	There may not be sufficient distance between your appliance and the wall.	Ensure that the necessary distance is left as instructed in the Safety Information for Installing the Appliance.
	Operating ambient temperature may not be suitable for your product's standards.	Ensure that operating ambient temperature is within the limits specified in the user manual.

PROBLEM	CAUSE	SOLUTION
Appliance is not operating.	There may be a power failure.	Contact with an expert electric technician.
	Power plug may not be properly connected.	Plug it firmly to the outlet.
	Check if the fuse of the socket to which the plug is connected or the main fuse is blown.	Make sure that the fuse is operational.
	Ambient temperature is too low.	Set the compartment temperature to a lower level.
	There might be a problem with the power outlet.	To check this, plug your refrigerator to a socket which is surely operating and try again.
	Freezer compartment may be in automatic defrosting process.	It will get back to normal after the defrosting process. This is normal.
	Compressor may not work when it is first started as a protection.	It will get back to normal after a while the appliance is switched on. This is normal.

PROBLEM	CAUSE	SOLUTION
Your refrigerator does not cool enough.	Doors of your appliance may be opened and left as such for longer time.	Do not frequently open and close the doors. Especially in this case, do not open and close the doors for a couple of hours.
	Doors of the appliance may not be completely closed.	Check if the refrigerator's top is benden 10-15 mm back as to enable the doors close themselves and check also that the food stored inside does not contact the door.
	A container or food preventing proper ventilation may be placed at the back of the refrigerator.	Be careful on this point when placing food inside the refrigerator.
	Your appliance may be overfilled.	You need to take overload out from the refrigerator.
	There may not be sufficient distance between your appliance and the wall.	Ensure that the necessary distance is left as instructed in the Safety Information for Installing the Appliance.
	Operating ambient temperature may not be suitable for your product's standards.	Ensure that operating ambient temperature is within the limits specified in the user manual.
Foods get cooler than they should.	Temperature setting may be incorrect.	Increase the interior temperature by control displays.
	There might be excessive amount of newly-placed food in the freezer compartment.	In this case, since the compressor will work longer, it may also cool the food in the cooler compartment more than necessary. This problem can be fixed by itself after waiting a certain while.
Your appliance makes noise.	Compressor gets activated from time to time to maintain the set temperature level.	It is a normal situation. These noises are the sounds of the functions of your refrigerator.
Your device may continue working in a noisy way. *	Your appliance may not be in balance. Adjustable legs might be unadjusted.	Adjust the legs of your appliance as described in the user manual.
	There might be something behind your appliance.	Remove the items behind your appliance.
	Shelves or dishes in your appliance might be vibrating.	Resettle the shelves and/or dishes.
	Items placed on top of the appliance might be vibrating.	Do not place anything on top of your appliance.

PROBLEM	CAUSE	SOLUTION
Interior part of your appliance gathers moisture.	Food might be not properly packaged. Cups might not be dried well before they were put into the refrigerator.	Place the food in the refrigerator inside a dry container with a closed cover.
	The doors of the refrigerator might be opened very frequently. When the door is opened, the humidity found in the air in the room enters into the refrigerator. Especially if the humidity rate in the room is too high, the more frequently the door is opened the faster will be the humidification.	Try to open the doors of your refrigerator less frequently.
Some foods get frozen in your appliance.	Damp food placed at the back might have been in contact with cold air.	Avoid placing damp food at the back. Preserve food in closed containers.
Doors are not being properly opened and closed.	Food packages may be preventing the doors from being closed.	Be careful on this point when placing food inside the refrigerator.
	Door compartments, shelves and drawers might not be properly placed.	Ensure proper placement on the shelves and drawers.
	Door seals might be defective or torn.	Contact to Call Centre.
	Your refrigerator might be not standing on a flat surface.	Install and operate your appliance on flat surface.
The edges of the refrigerator cabin contacted by the door seal might be hot.	Especially in summer months (in hot weathers), there might be heating on the surfaces contacted by the seal on the refrigerator when the compressor is operating.	This is quite normal.
There is an odour in the drawers.	The appliance might need cleaning.	Clean you appliance.

PROBLEM	CAUSE	SOLUTION
Motor is continuously working.	Motor works more under the following cases: When the temperature is set to a higher value than necessary When large amounts of hot food are placed Ambient temperature is very high Doors left ajar for a very long time or opened frequently. After the installation of the appliance or when it is left non-operational for a longer time.	This is quite normal.
An ice layer is developing in the section.	Air holes might be blocked.	Check that the air holes are not blocked by the food and place them inside the appliance with sufficient space around allowing proper ventilation. Ensure that the door is closed firmly. Refer to the section "Cleaning and Maintenance" to remove ice.
Interior temperature is too low.	Temperature might be set to low.	Increase the temperature by referring to "Usage" section.
Water drips on the ground.	Water tray (located at the back on the bottom side) level setting might not be set properly or the discharge opening (under the front face of the compressor bin) might be not properly placed as to guide the water into this tray or the water outlet might be completely blocked.	You might need to move your appliance from the wall to check the tray and discharge opening.
Light is not operational.	LED lamp might be damaged.	Refer to Changing the LED lamp in the Cleaning and Maintenance section.
	Control system might be deactivated the lights since the door is left open for a long time.	Close the door and reopen it to activate the lights again.

*** Normal Sounds;**

Crackling (Ice Cracking) sound:

- It is heard during the automatic defrosting process.
- Once the device has been cooled or heated (expansions in the device material).

Short Cracking: It is heard when the compressor turns on and off.

Compressor sound (normal motor sound: This noise indicates that the compressor is operating normally. As the compressor is being introduced, it might operate a little bit more noisily for a short period of time.

Bubbling and burbling sound: This noise is emitted as the coolant fluid flows through the pipes within the system.

Water flowing sound: This is the normal sound of water flowing into the evaporation container during the defrosting process. This sound may be heard during the defrosting process performed in the device.

Air blowing sound (Normal fan sound): This sound may be heard due to air circulation as the system is operating normally.

- **NOTE:** In case of sudden power failure or disconnections and connections of the plug to the socket, the compressor protection feature will be activated since the pressure of the gas in the cooling system of your refrigerator is not balanced yet. 5-10 minutes later, your refrigerator will start to operate; there is nothing to worry about.

Disposal of the Appliance in an Environment Friendly Manner

- If your old refrigerator is a refrigerator with a lock, break or remove the lock before disposing it; because children might enter into it during their play; lock themselves in and cause an accident.
- The old coolers and freezers contain a coolant gas that includes isolation materials and CFC. Therefore, pay the due diligence for doing no harm to the environment while disposing of your old refrigerator.



This marking either on the product or the information label indicates that this appliance should not be disposed with other household wastes at the end of its life. To prevent possible harm to the environment and human health, due to uncontrolled waste disposal, please separate this device from other types of waste and recycle it responsibly to promote the sustainable reuse of material resources. For information about where and how you can recycle this appliance in an environmental friendly manner, please contact the dealer you purchased the product from and relevant local organizations. Do not give your appliance to unregistered disposal entities. This product should not be mixed with other commercial wastes for recycling.

Packaging information

Packaging material of product is totally recyclable. Do not discard packaging material with household waste or others, discard it to packaging material collecting points determined by local government.

Energy Saving Tips

- Place your appliance in a non-humid well ventilated room and avoid placing it under direct sunlight and nearby to heat sources (panel radiator, oven and etc.). Otherwise, use an insulation plate. Please follow the instructions carefully given in the installation section.
- Keep your hot food and drinks out waited until they get cooler. If not, the inside temperature will increase to cause the compressor to work more and it will consume more energy.
- Place the frozen food in the fridge to thaw them. During thawing, a frozen food's existing low temperature helps the fridge get cold. Therefore it helps saving energy. Putting the frozen food outside constitutes a waste of energy.
- Make sure that the drinks and stews are inside a closed container while putting them into the refrigerator. Otherwise, the humidity level in the appliance will increase. This will extend the working time. Preserving food and drinks in closed containers prevents loss of their tastes and flavours as well.
- When placing the food and drinks in the refrigerator, close the door of the appliance as immediately as possible.
- Door seal should be clean and elastic. Replace the worn seals.
- In order to prevent the increase in energy consumption, clean the back of your appliance once in a while with a soft and dry paint brush or a similar other tool.
- Do not set the temperature at an unnecessary lower level.

Customer's Right of Choice

In case the product is found defective as per the terms of Protection of the Consumers Act, No 6502, even though the defect occurs in a later time, the customers have the following rights for two years following the date of delivery to:

1) Return the sold product and cancel the agreement,

2) Keep the sold product and request a discount on the sales price in proportion to the defect, (one of these elective rights can be used against the Seller),

3) Unless an excessive cost is required, request a free-of-charge repair of the product, with all costs belong to the seller,

4) If it is possible, to replace the product with an equivalent one free-of-defect, (one of these elective rights can be used against the seller, manufacturer or importer).

If the free-of-charge repair or replacement with an equivalent product free-of-defects will cause a disproportional drawback for the seller then the consumer can use his right to cancel the agreement and request a discount on sales price in proportion to the defect.

The customer can file his complaints and rejections at Consumer Courts and Consumer Arbitration Committees.

Manufactured in: China

Manufacturer/Importer:

Vestel Ticaret A.Ş.

Address: Levent 199 Büyükdere Cad. No:199 34394 Şişli/İSTANBUL-TURKEY

Tel : 44 44 123

E-mail : vmh@vestel.com.tr

http://www.vestel.com.tr/destek

Your appliance's service life, as determined and declared by Republic of Turkey Ministry of Customs and Trade General Directorate of Consumer Protection and Market Surveillance, (the duration for providing the spare parts required for functioning of the appliance) is 10 years.

MEMNUN ETMEK GÖREVİMİZ TEŞEKKÜR ALMAK HEDEFİMİZ

VESTEL İLETİŞİM MERKEZİ

Satış sonrası en iyi hizmeti sunabilmek için buradayız.



MÜŞTERİ HİZMETLERİ

44 44 123

vmh@vestel.com.tr

www.vestel.com.tr'den
CANLI DESTEK

VESTEL MOBİL UYGULAMA

VESTEL MÜŞTERİ HİZMETLERİ tüm kanallardan iletilen taleplerinizi alır.

Talebinizle ilgili gerekli incelemeleri ve analizini gerçekleştirir.

Talebiniz hakkında sizi bilgilendirir.

**Talebiniz doğrultusunda memnuniyet hedefiyle hizmet verilmesini sağlar.*

Talebinizi teşekkür alma hedefiyle sonuçlandırır.

*Tüketici 4. adımda memnun kalmadığı takdirde 2. adıma geri dönülür. Süreç tekrar gerçekleştirilir, 2. adımdan devam edilir.

VESTEL

44 44 123
www.vestel.com.tr

Cihazınızın T.C. Gümrük ve Ticaret Bakanlığı Tüketicinin Korunması ve Piyasa Gözetimi Genel Müdürlüğü'nce tespit ve ilan edilen kullanım ömrü (cihazın fonksiyonlarını yerine getirebilmesi için gerekli yedek parça bulundurma süresi) 10 yıldır.

CE

Your appliance's service life, as determined and declared by Republic of Turkey Ministry of Customs and Trade General Directorate of Consumer Protection and Market Surveillance, (the duration for providing the spare parts required for functioning of the appliance) is 10 years.

Zorlu Holding kuruluşudur.

Üretici/ İthalatçı Firma:
Vestel Ticaret A.Ş.
Levent 199 Büyükdere Cad.No:199 34394 Şişli/
İSTANBUL-TÜRKİYE
Tel: 44 44 123
Web: http://www.vestel.com.tr/destek
E-posta: vmh@vestel.com.tr

Manufacturer/Importer:
Vestel Ticaret A.Ş.
Levent 199 Büyükdere Cad.No:199 34394 Şişli/
İSTANBUL-TURKEY
Tel: 44 44 123
Web: http://www.vestel.com.tr/destek
E-mail: vmh@vestel.com.tr