REFRIGERATOR

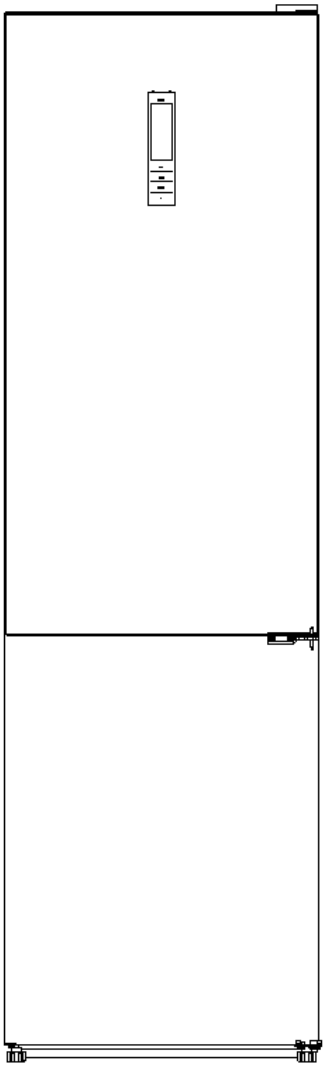

INSTRUCTION MANUAL

Model No.: FGC-203TWH

FGC-204TIX

SAFETY



WARNING!

It is hazardous for anyone other than authorized service personnel to carry out servicing or repairs which involves the removal of covers. To avoid the risk of an electric shock do not attempt to repair this appliance yourself.

Safety tips

Do not use electrical appliances such as a hair dryer or heater to defrost your Fridge.

Containers with flammable gases or liquids can leak at low temperatures.

Do not store any containers with flammable materials, such as spray cans, fire extinguisher refill cartridges etc. in the Fridge.

Do not remove items from the Fridge compartment if your hands are damp/wet, as this could cause skin abrasions or “Frost burns”.

Manufacturer's recommended storage times should be adhered to. Refer to relevant instructions.

Do not allow children to tamper with the controls or play with the Fridge. The Fridge is heavy. Care should be taken when moving it. It is dangerous to alter the specification or attempt to modify this product in any way.

Do not store inflammable gases or liquids inside you Fridge.

If the power cable is damaged, it must be replaced by the manufacturer, its service agent or similarly qualified persons in order to avoid a hazard.

This appliance can be used by children aged from 8 years and above and persons with reduced physical, sensory or mental capabilities or lack of experience and knowledge if they have been given supervision or instruction concerning use of the appliance in a safe way and understand the hazards involved. Children shall not play with the appliance. Cleaning and user maintenance shall not be made by children without supervision.

This appliance is intended to be used in household and similar applications such as

- staff kitchen areas in shops, offices and other working environments;
- farm houses and by clients in hotels, motels and other residential type environments;
- bed and breakfast type environments;
- catering and similar non-retail applications.

Do not store explosive substances such as aerosol cans with a flammable propellant in this appliance.

– WARNING: Keep ventilation openings, in the appliance enclosure or in the built-in structure, clear of obstruction.
– WARNING: Do not use mechanical devices or other means to accelerate the defrosting process, other than those recommended by the manufacturer.
– WARNING: Do not damage the refrigerant circuit.
– WARNING: Do not use electrical appliances inside the food storage compartments of the appliance, unless they are of the type recommended by the manufacturer.
– WARNING: Refrigerating appliances – in particular a refrigerator-freezer Type I – might not operate consistently (possibility of defrosting of contents or temperature becoming too warm in the frozen food compartment) when sited for an extended period of time below the cold end of the range of temperatures for which the refrigerating appliance is designed;

Climate Range

The information about the climate range of the appliance is provided on the rated plate. It indicates at which ambient temperature (that is, room temperature, in which the appliance is working) the operation of the appliance is optimal (proper).

Climate range	Permissible ambient temperature
SN	from +10°C to +32°C
N	from +16°C to +32°C
ST	from +16°C to +38°C

T	from +16°C to +43°C

Note：The limit values of the range of ambient temperature for the climate classes for which the refrigerating appliance is designed and the fact that the internal temperatures could be affected by such factors as the location of the refrigerating appliance, ambient temperature and the frequency of door opening, and, if appropriate, a warning that the setting of any temperature control device might have to be varied to allow for these factors;

Electrical Connection

⚡WARNING⚡

Improper use of the grounded plug can result in the risk of electrical shock. If the power cord is damaged, have it replaced by an authorized service center.

This refrigerator should be properly grounded for your safety. The power cord of this refrigerator is equipped with a three-prong plug which mates with standard three prong wall outlets to minimize the possibility of electrical shock.

Do not, under any circumstances, cut or remove the third ground prong from the power cord supplied.

This refrigerator requires a standard 220 -240V A.C. ~/50Hz electrical outlet with three-prong ground.

This refrigerator is not designed to be used with an inverter.

The cord should be secured behind the refrigerator and not left exposed or dangling to prevent accidental injury.

Never unplug the refrigerator by pulling the power cord. Always grip the plug firmly and pull straight out from the receptacle.

Do not use an extension cord with this appliance. If the power cord is too short, have a qualified electrician or service technician install an outlet near the appliance. Use of an extension cord can negatively affect the performance of the unit.

Prepare with requirements

Installation Location

When selecting a position for your Fridge/Freezer you should make sure the floor is flat and firm, and the room is well ventilated. Avoid locating your Fridge/Freezer near a heat source, eg. cooker, boiler or radiator.Also avoid direct sunlight in out-buildings or sun lounges. If you are placing your Fridge/Freezer in an out-building such as a garage or annex ensure that the Fridge/Freezer is placed above the damp course, otherwise condensation will occur on the Fridge/Freezer cabinet. Never place the Fridge/Freezer in a wall recess or into fitted cabinets or furniture. When your

Fridge/Freezer is working, the grille at the back may become hot and the sides warm. Therefore, the back part of the refrigerator / freezer must be installed at least 30mm of free space, both sides should be left more than 300mm. Do not drape the Fridge/Freezer with any covering.

Dimensions in mm

W	D	H	A	B	C(°)	E	F
595	600	2000	966	1194	125	30	300

Fig. 1

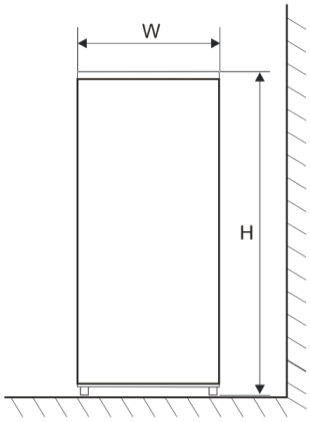

Fig. 2

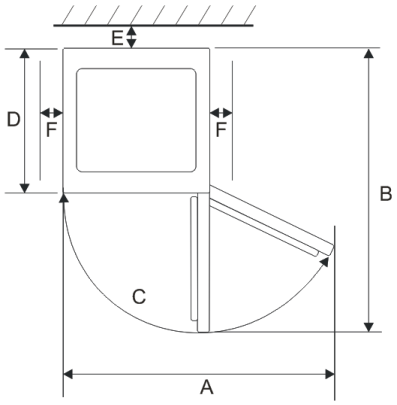

Note：Figure 1, Figure 2 only as a product space demand size schematic diagram.

Leveling the Fridge/Freezer

If the Fridge/Freezer is not level, the door and magnetic seal alignment will be affected and may cause you Fridge/Freezer to work incorrectly. Once the Fridge/Freezer is placed in its final location, adjust the leveling feet at the front by turning them.

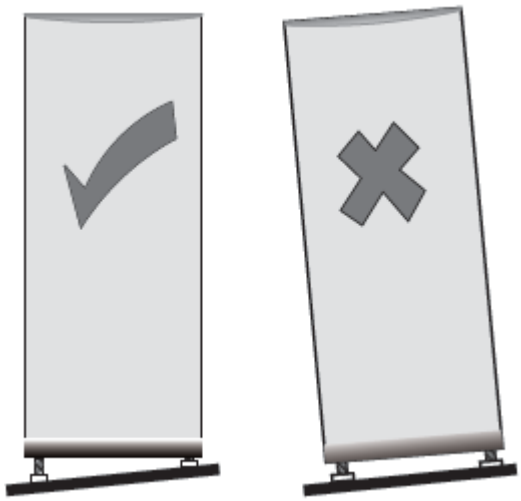

Cleaning before use

The product has been cleaned at the factory, but it is best to wipe the inside of the Fridge/Freezer with a weak solution of bicarbonate of soda. Then rinse with warm water using a damp sponge or cloth. Wash the baskets and shelves in warm soapy water and dry completely before replacing in the Fridge/Freezer. The external parts of the Fridge/Freezer can be cleaned with wax polish.

Before plugging in YOU MUST

Check that you have a socket which is compatible with the plug supplied with the Fridge/Freezer.

Before switching on!

The coolant fluid needs time to settle. If the appliance is switched off at any time, wait 30 minutes before switching back on to allow the coolant fluid to settle.

Before filling your Fridge/Freezer

Before storing foods in your Fridge/Freezer, turn the Fridge/Freezer on and wait for 24 hours, to make sure it is working properly and to allow the Fridge/Freezer to drop to the correct temperature.

INTRODUCTION

Before use

Please read these instructions and the Safety guidelines on page 1 carefully before using your new Fridge/Freezer. The Fridge/Freezer is for indoor, domestic use only.

General Description of Refrigerator

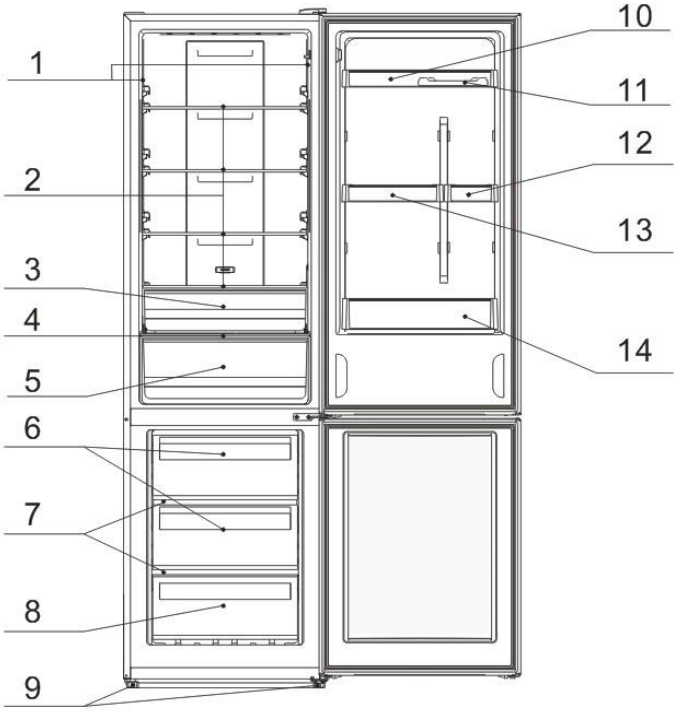

No	Description
1	Light
2	Refrigerator Glass Shelf
3	Salad Crisper
4	Crisper Cover
5	Salad Crisper
6	Upper Freezer Drawer
7	Freezer Room Glass Shelf
8	Bottom Freezer Drawer
9	Adjustable Foot
10	Bottle Rack Ⅰ
11	Egg tray
12	Bottle Rack Ⅱ
13	Bottle Rack Ⅲ
14	Bottle Rack Ⅳ

START

Testing

1. Clean the parts of the refrigerator with lukewarm water containing a little neutral

detergent and with clear water, and wipe them dry.

Notes: Electric parts of the refrigerator can only be wiped by dry cloth.

2. Turn on electricity. The compressor begin to work.
3. Open the door 30 minutes later, if the temperature in the refrigerator decreased obviously, it shows that the refrigerator system works well. When the refrigerator operates for a period of time, the temperature controller will automatically set the temperature within limits it opens.

The display is located in the middle of the refrigerator door. Please refer to the below figure for the layout.

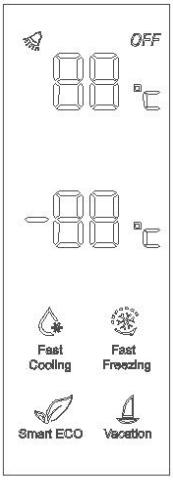

Fridge

Freezer

Function

OK

introduction of the buttons

（1） Fridge: to set the refrigerator temperature
（2） Freezer: to set the freezer temperature
（3） Function: to choose functions of fast cooling, fast freezing, intelligence and vacation
（4） OK: to enter or to quit the existing function

function setting

★ appliance connected to power at the first time

When the appliance is connected to power at the first time, the display will be lit for 2 seconds before going normal and the appliance runs with intelligence function.

★display control

When the refrigerator door is closed and there is no button operation in 3 minutes, the display light goes off.

When the display light is off, open the refrigerator door or click any button to light it up.

★temperature setting

1) Click the “refrigerator” or “freezer” button and when it flickers in the symbol, temperatures can be set; each time when the button is clicked, the temperature changes accordingly (the display shows the temperature accordingly).
(Temperatures cannot be set under functions of fast cooling, fast freezing, intelligence and vacation,)

2) Under temperature setting, if there is no button operation in 5 seconds, the button stops flickering and the set temperature comes into effect.

3)Temperature cycle

Refrigerator: 2℃→3℃→4℃→5℃→6℃→7℃→8℃→OFF→2℃；

Freezer: -24℃→-23℃→-22℃→-21℃→-20℃→-19℃→-18℃→-17℃→-16℃→-24℃；

★intelligence

Under intelligence, it is 4℃ in the refrigerator and -18℃ in the freezer.

Temperatures cannot be changed and you can click the temperature zone button to check the temperature.

1) To enter intelligence

Click “option” until it flickers and then click “OK” to enter this function.

2) To quit intelligence

Under intelligence, click “option” until it goes to intelligence, click “OK” to quit this function and the light goes off.

Temperatures of each chamber go back to the value before intelligence function.

★fast cooling

Under fast cooling, it is 2℃ in the refrigerator and the refrigerator temperature cannot be changed.

1)To enter fast cooling

Click “option” until it flickers in “fast cooling” and then click “OK” to enter this function.

2) To quit fast cooling

Under fast cooling, click “option” until it goes to “fast cooling” and then click “OK” to quit this function.

The light in fast cooling goes off and the refrigerator temperature goes back to the value before fast cooling.

★fast freezing

Under fast freezing, refrigerator temperature can be set but not for the freezer temperature.

1) To enter fast freezing

Click “option” until it flickers in “fast freezing” and then click “OK” to enter this function.

2) To quit fast cooling

Under fast freezing, click “option” until it goes to “fast freezing” and then click “OK” to quit this function.

The light in fast freezing goes off and the freezer temperature goes back to the value before fast freezing.
When fast freezing time is up (26 hours), it quits automatically.
When it goes to intelligence, fast freezing stops.
★vacation
Under vacation, it is 14℃ in the refrigerator and the temperatures in this chamber cannot be changed.
1) To enter vacation
Click “option” until it flickers in “fast freezing” and then click “OK” to enter this function.
2) To quite vacation
Under vacation, click “option” until it goes to “vacation” and then click “OK” to quit this function. The light in vacation goes off and the refrigerator temperature goes back to the value before vacation.
Vacation quits under functions of intelligence and fast cooling.
★power off memory
With this design, the refrigerator can automatically keep all the setting in case of power off. When the unit is plugged in again, the refrigerator will run with the setting before power off.
★Power-On Delay
To prevent harm to the refrigerator in case of sudden power cut and power on, the unit does not start immediately if the power off time is less than 5 minutes.
★Freezer over-temperature alarm (only in case of power on)
When the freezer temperature is higher than 10℃at the first time connected to power, the symbol light of the freezer chamber goes on and the number representing temperature flickers. Press any button, it shows the freezer temperature at power on, press any button again or wait for 5 seconds, flickering stops and it goes back to the temperature that was set.
★Refrigerator door opening alarm
When the refrigerator is open over 3 minutes, the buzzer will buzz. Close the door or press any button to stop the alarm, but for the latter, the alarm will go off again after 3 minutes.
★Sensor fault alarm
When it shows “E0”, “E1”, “E2” or other abnormal symbols, it means sensor faults and the refrigerator needs repair.

IN USE

1. The appliance might not operate consistently (possibility of defrosting of contents or temperature becoming too warm in the frozen food compartment) when sited for an extended period of time below the cold end of the range of temperatures for which the refrigerating appliance is designed
2. The information about the climate range of the appliance is provided on the rated plate.

3. The fact that the internal temperatures could be affected by such factors as the location of the refrigerating appliance, ambient temperature and the frequency of door opening, and, if appropriate, a warning that the setting of any temperature control device might have to be varied to allow for these factors
4. The fact that effervescent drinks should not be stored in food freezer compartments or cabinets or in low-temperature compartments or cabinets, and that some products such as water ices should not be consumed too cold
5. The need to not exceed the storage time(s) recommended by the food manufacturers for any kind of food

Storage of food

1. The cook dishes can be put into refrigerator to keep fresh after their temperature decreases to room temperature.
2. Egg pockets and bottle pockets for eggs, butter, milk and bottle drinks,etc. Storage of food or containers should be left between the gap, so as not to affect the air-conditioning cycle
3. The arrangement of food for storage, in particular the need to avoid cross-contamination, such as food to be stored should be wrapped with clean plastic film or fresh keeping paper, then distributed to several frames even to avoid contamination and the loss of water and smell mixture.
4. Fruits and vegetables should be put into the salad crisper to prevent excessive evaporation of water and freshness.
5. Cool hot food down to the room temperature before storing otherwise consumption of electricity will increase and would lead to frost forming inside.
6. In the case of refrigerating appliances with chill compartment, a statement to the effect that some types of fresh vegetables and fruits are sensitive to cold, and that therefore they are not suitable for storage in this kind of compartment.
7. The fact that effervescent drinks should not be stored in food freezer compartments or cabinets or in low-temperature compartments or cabinets, and that some products such as water ices should not beconsumed too cold

Tips for keeping food perfect in the Fridge

1. Cooked meats should always be stored on a shelf above raw meats to avoid bacterial transfer. Keep raw meats on a plate which is large enough to collect juices and cover it with cling film or foil.
2. This allows cold air to circulate around the Fridge, ensuring all parts of the Fridge are kept cool.
3. To prevent transfer of flavors and drying out, food should be separately packed or covered. Fruit and vegetables need not be wrapped.
4. Allow pre-cooked food to cool down before placing in the Fridge. This will help to stop the internal temperature of the Fridge from rising.

5. To prevent cold air escaping, try to limit the number of times you open the door. When retuning from shopping, sort foods to be kept in your Fridge before opening the door. Only open the door to put food in or take it out.

Interruption of power supply or failure of the refrigerating system

The care required with regard to frozen food in storage in the event of an extended non-running of the refrigerating appliance (interruption of power supply or failure of the refrigerating system)

1. Do not open the refrigerator door as much as possible so that even in hot summer food can be safely and freshly kept for hours.

2. If you have a power outage notice in advance：

1) Please an hour in advance will be temperature control stalls transferred to a strong cold position, so that the refrigerator fully frozen. (Note that this time do not store new food!) To be restored after the timely supply of temperature control gear to the original location.

2) You can also make some ice, with a watertight container, and put it in the upper part of the freezer. So that it is necessary to extend the time for fresh food to be deposited.

Preparations for freezing

1. Leave cooked food to cool completely.
2. Chill food in a Fridge before freezing if possible.
3. Consider how you want to cook the food before freezing it.
4. Don't freeze food in metal containers as you may want to microwave it straight from the Freezer.
5. Use special Freezer bags available from supermarkets, Freezer film, polythene bags, plastic containers, aluminum foil for acidic foods(such as citrus fruits). Do not use thin cling film or glass. Do not use used food containers (unless cleaned thoroughly first).
6. Exclude as much air from the container as possible. You could buy a special vacuum pump which sucks excessive air out of the packaging.
7. Leave a small amount of “air space” when freezing liquids, to allow for expansion.
8. You can use the space in the Freezer most efficiently if you freeze liquids(or solids with liquids, such as stew) in square blocks. This is known as “performing” Pour the liquid into a polythene bag which is inside a square sided container. Freeze it like this, then remove it from the container and seal the bag.

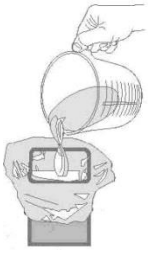

Tips for shopping for frozen foods

1. When you are buying frozen food, look at the Storage Guidelines on the packaging. You will be able to store each item of frozen food for the period shown against the star rating. This is usually the period stated as “Best, Before”, found on the front of the packaging.
2. Check the temperature of the frozen food cabinet in the shop where you buy your frozen foods.
3. Make sure the frozen food package is in perfect condition.
4. Always buy frozen products last on your shopping trip or visit to the supermarket.
5. Try to keep frozen food together whilst shopping, and on the journey home as this will help to keep the food cooler.
6. Don't buy frozen food unless you can freeze it straight away. Special insulated bags can be bought from most supermarkets and hardware shops. These keep frozen food cold for longer.
7. For some foods, thawing before cooking is unnecessary. Vegetables and pasta can be added directly to boiling water or steam cooked. Frozen sauces and soups can be put into a saucepan and heated gently until thawed.
8. Use quality food and handle it as little as possible. Freeze food in small quantities, it freezes faster, takes less time to thaw and enables you to eat it in the quantity you need.
9. First, estimate the amount of food you will be freezing. If you are freezing large amounts of fresh food, remember to turn the control dial to the low temperature range. This will lower the temperature in the Freezer, freezing your food quicker and helping to keep the goodness in. However you should do this sparingly to conserve energy.

Defrosting

This appliance is designed as automatic defrosting ,no need to defrost by hand.

Moving the Fridge/Freezer

Location

Do not place your Fridge/Freezer near a heat source, eg. Cooker, boiler or radiator. Also avoid direct sunlight in out-buildings or sun lounges.

Leveling the Fridge/Freezer

Make sure the Fridge/Freezer is level. Use the rotating leveling feet at the front. If the Fridge/Freezer is not level, the doors and magnetic seal alignments will be affected and may cause your Fridge/Freezer to work incorrectly.

After the Fridge/Freezer is in place, it can be used after 4 hours. This allows time for the coolant to settle.

Installation

Don't cover or block the vents or grilles of your appliance.

If you're not at home for a long time

- If the appliance will not be used for several months, turn off the refrigerator first and then unplug the unit from the wall outlet.
- Remove all the food.
- Clean and dry the interior thoroughly. To prevent odor and mold growth, leave the door open slightly: blocking it open if necessary or have the door removed.
- Keep the cleaned fridge in a dry, ventilated place away from the heat source, where the fridge is placed smoothly and do not place heavy objects on top of the fridge.
- Use extreme caution in the case of children. The unit should not be accessible to child's play.

Save energy

1. Install the refrigerator in the coolest part of the room, out of direct sunlight and away from heating ducts or registers. Do not place the refrigerator next to heat-producing appliances such as a range, oven or dishwasher.
2. The refrigerator door should remain open only as long as necessary; do not place hot food inside the refrigerator.
3. Organize the refrigerator to reduce door openings .Remove as many items as needed at one time and close the door as soon as possible.
4. The refrigerator door should be properly closed to avoid increased energy consumption, and the formation of excess ice and / or condensation inside.
5. Constantly circulating cold air keeps the temperature homogenous inside the refrigerator. For this reason, it is important to properly distribute the food, to facilitate the flow of air.
6. Cover foods and wipe containers dry before placing them in the refrigerator. This cuts down on moisture build-up inside the unit.
7. Do not overcrowd the refrigerator or block cold airvents. Doing so causes the refrigerator to run longer and use more energy. Shelves should not be lined with aluminum foil, wax paper or paper toweling. Liners interfere with cold air circulation, making the refrigerator less efficient, which could cause food spoilage.
8. The arrangement of food for storage and for freezing, where applicable, particularly including advice that food to be frozen is not to be placed in direct contact with food in storage and, if appropriate, that it could be necessary to reduce the quantity to be frozen if freezing every day is anticipated.
9. During prolonged absences (example: vacations), it is advisable to disconnect the refrigerator, remove all the food, and clean it . The door should be left slightly open to avoid mold and unpleasant odors. This will not affect the refrigerator when it is reconnected.
10. During short absences (example: holidays), the refrigerator can remain on. However,

remember that prolonged power outages may occur while you are gone.

11. The door to the evaporator clearance can be used to store food.
12. The storage time(s) recommended by the food manufacturers for any kind of food and particularly for commercially quick-frozen food in food-freezer and frozen-food storage compartments or cabinets.
13. The precautions necessary to prevent an undue rise in the temperature of the frozen food while defrosting the refrigerating appliance, such as wrapping the frozen food in several layers of newspaper.
14. The fact that a rise in temperature of the frozen food during manual defrosting, maintenance or cleaning could shorten the storage life.
15. The care required with regard to frozen food in storage in the event of an extended non-running of the refrigerating appliance (interruption of power supply or failure of the refrigerating system).
16. It is better wrapping the frozen food in several layers of the glass shelves.
17. The care required with regard to frozen food in stora.

Maintenance and cleaning

1.Internal cleaning

Clean the Fridge/Freezer internally with a weak solution of bicarbonate of soda. Then rinse with warm water using a damp sponge or cloth and wipe dry. Wash the baskets in warm soapy water and ensure they are completely dry before replacing in the Fridge/Freezer.

2.External cleaning

Use standard non-abrasive detergent diluted in warm water to clean the Fridge/Freezer exterior.

The grille of the condenser at the back of the Fridge/Freezer and the adjacent components can be vacuumed using a soft brush attachment.

Do not use harsh cleaners, scouring pads or solvents to clean any part of the Fridge/Freezer

ELECTRICAL INFORMATION

THIS APPLIANCE MUST BE EARTHED.

This appliance is fitted with a plug which will be suitable for use in all houses fitted with sockets to current specifications.

If the fitted plug is not suitable for your socket outlets, it should be cut off and carefully disposed of. To avoid a possible shock hazard, do not insert the discarded plug into a socket.

This appliance complies with the following EEC Directives:

2014 / 35/ EU (Low Voltage Directive)
2014 / 30/ EU (EMC Directive).

Servicing

Simple fault analysis and elimination

Not every failure requires technical service personnel to solve the following simple small problem; you can try to solve the problem.

Case	Inspection	Solutions
• Completely non refrigeration	• Is power plug off? • Are breakers and fuses a broken? • No electricity or line trip?	• Re-plug. • Opening the door and checking whether the lamp is lit.
• Abnormal noise	• Is refrigerator stable? • Does refrigerator reach the wall?	• Adjusting refrigerator's adjustable feet. • Off the wall.
• Poor refrigerating efficiency	• Do you put hot food or too much food? • Do you open the door frequently? • Do you clip food bag to the seal of door? • Direct sunlight or near a furnace or stove? • Is it well-ventilated? • Temperature setting in too high?	• Putting food into refrigerator when hot food becomes cool. • Checking and closing the door. • Removing the refrigerator from the heat source. • Emptying the distance to maintain good ventilation. • Setting to the appropriate temperature.
• Peculiar smell in refrigerator	• Any spoiled food? • Do you need to clean refrigerator? • Do you packed food of strong flavors?	• Throwing away spoiled food. • Cleaning refrigerator. • Packing food of strong flavors.

Note: If the above description can't be troubleshooting, do not disassemble the repair yourself. Repairs carried out by inexperienced persons may cause injury or serious malfunctioning. Contact the local store where your purchase was made. This product should be serviced by an authorized engineer and only genuine spare parts should be used.

When the appliance is not in use for long periods, disconnect from the electricity supply, empty all foods and clean the appliance, leaving the door ajar to prevent

unpleasant smells.

Lamp Replacement

LED light is used in this appliance, which with low energy consumption & long life.
If anything abnormal, please contact after-sale service for help.

Disposal

Old appliances still have some residual value. An environmentally friendly method of disposal will ensure that valuable raw materials can be recovered and used again.
The refrigerant used in your appliance and insulation materials requires special disposal procedures. Ensure that none of the pipes on the back of the appliance are damaged prior to disposal. Up to date information concerning options for disposing of your old appliance and packaging from the new one can be obtained from your local council office.

Correct Disposal of this product	
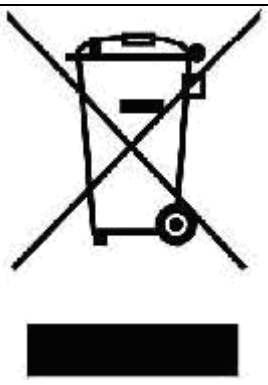	This marking indicates that this product should not be disposed with other household wastes throughout the EU. To prevent possible harm to the environment or human health from uncontrolled waste disposal, recycle it responsibly to promote the sustainable reuse of material resources. To return your used device, please use the return and collection systems or contact the retailer where the product was purchased. They can take this product for environmental safe recycling.

REFRIGERATOR

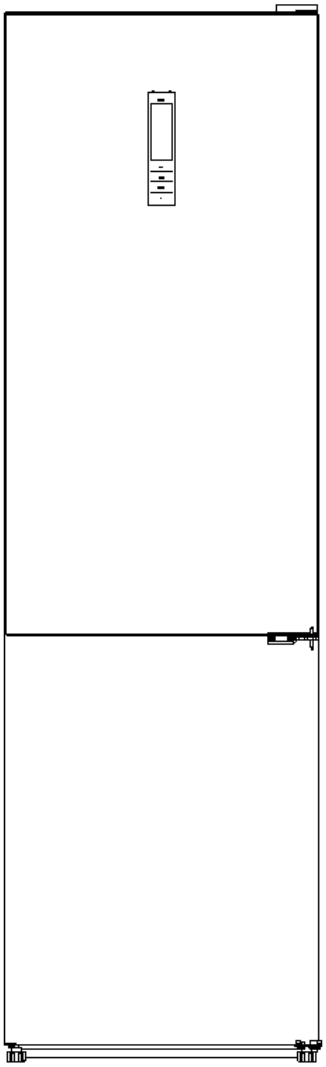

Manual de instrucciones

Model No.: FGC-203TWH

FGC-204TIX

SEGURIDAD



PRECAUCIÓN!

Es peligroso que cualquier persona que no sea de servicio autorizado realice reparaciones o reparaciones que impliquen la retirada de las cubiertas. Para evitar el riesgo de una descarga eléctrica, no intente reparar este aparato usted mismo.

Consejos de seguridad

No utilice electrodomésticos como un secador de pelo o calentador para descongelar su refrigerador / congelador.

Los recipientes con gases o líquidos inflamables pueden filtrarse a bajas temperaturas.

No almacene recipientes con materiales inflamables, tales como latas de aerosol, cartuchos de repuesto de extintores, etc. en el refrigerador / congelador.

No retire los elementos del compartimiento del refrigerador / congelador si sus manos están húmedas / húmedas, ya que esto podría causar abrasiones en la piel o "quemaduras por congelación". Las botellas y las latas no deben colocarse en el congelador, ya que pueden estallar cuando el contenido se congela.

Se deben respetar los tiempos de almacenamiento recomendados por el fabricante. Consulte las instrucciones pertinentes.

No permita que los niños manipulen los controles ni jueguen con el refrigerador / congelador. El refrigerador / congelador es pesado. Se debe tener cuidado al moverlo. Es peligroso alterar la especificación o intentar modificar este producto de cualquier manera.

No guarde gases o líquidos inflamables dentro de su refrigerador.

Si el cable de alimentación está dañado, debe ser reemplazado por el fabricante, su

agente de servicio o personas cualificadas para evitar riesgos.

Este aparato puede ser utilizado por niños mayores de 8 años y personas con capacidades físicas, sensoriales o mentales reducidas o por falta de experiencia y conocimiento si se les ha dado supervisión o instrucciones sobre el uso del aparato de forma segura y entienden los peligros involucrado. Los niños no deben jugar con el aparato. La limpieza y el mantenimiento del usuario no deben ser realizados por niños sin supervisión.

Este aparato está destinado a ser utilizado en aplicaciones domésticas y similares tales como

· Áreas de cocina del personal en tiendas, oficinas y otros ambientes de trabajo;
· Casas rurales y por clientes en hoteles, moteles y otros entornos de tipo residencial;
· Ambientes tipo dormitorio;
· Catering y aplicaciones similares no comerciales.

No almacene sustancias iinflamables dentro

- ADVERTENCIA: Mantenga las aberturas de ventilación, en el armario del aparato o en la estructura incorporada, sin obstrucciones.
- ADVERTENCIA: No utilice dispositivos mecánicos u otros medios para acelerar el proceso de descongelación, distintos de los recomendados por el fabricante.
- ADVERTENCIA: No dañar el circuito de refrigerante.
- ADVERTENCIA: No utilice electrodomésticos dentro de los compartimientos de alimentos del aparato, a menos que sean del tipo recomendado por el fabricante.

ADVERTENCIA: Los artefactos de refrigeración, en particular un refrigerador-congelador tipo I, podrían no funcionar de manera consistente (posibilidad de descongelación de los contenidos o temperatura demasiado alta en el compartimiento de alimentos congelados) cuando se los coloque por un período prolongado por debajo del límite frío del rango de las temperaturas para las que está diseñado el artefacto de refrigeración;

Rango climático

La información sobre el rango climático del aparato se proporciona en la placa clasificada. Indica a qué temperatura ambiente (es decir, a la temperatura ambiente, en la que está funcionando el dispositivo) la operación del dispositivo es óptima (adecuada).

Rango climático	Temperatura ambiente
SN	de +10°C ta +32°C
N	de +16°C a +32°C
ST	de +16°C a +38°C

T	de +16°C a +43°C

Nota: Los valores límite del rango de temperatura ambiente para las clases de clima para las que está diseñado el artefacto de refrigeración y el hecho de que las temperaturas internas podrían verse afectadas por factores tales como la ubicación del artefacto de refrigeración, la temperatura ambiente y la frecuencia de la puerta apertura, y, si corresponde, una advertencia de que la configuración de cualquier dispositivo de control de temperatura podría tener que variarse para tener en cuenta estos factores;

Conexión eléctrica

⚡PELIGRO⚡

El uso incorrecto del enchufe con toma de tierra puede ocasionar un riesgo de descarga eléctrica. Si el cable de alimentación está dañado, reemplácelo por otro en un centro de servicio técnico autorizado.

Este refrigerador debe estar debidamente conectado a tierra para su seguridad. El cable de alimentación de este refrigerador está equipado con un enchufe de tres clavijas que se conecta con tomas de pared estándar de tres clavijas para minimizar la posibilidad de una descarga eléctrica.

No corte, en ningún caso, la tercera clavija de tierra del cable de alimentación suministrado.

Este refrigerador requiere un tomacorriente de 230 A (230 ~ 240) V A.C. ~ / 50Hz con tierra de tres puntas.

Este refrigerador no está diseñado para ser utilizado con un inversor.

El cordón debe estar asegurado detrás del refrigerador y no dejarse expuesto o colgando para evitar lesiones accidentales.

Nunca desenchufe el refrigerador tirando del cable de alimentación. Siempre sujete firmemente el enchufe y tire hacia afuera del receptáculo.

No utilice un cable de extensión con este aparato. Si el cable de alimentación es demasiado corto, solicite a un electricista cualificado o técnico de servicio que instale una toma de corriente cerca del aparato. El uso de un cable de extensión puede afectar negativamente el rendimiento de la unidad.

Requisitos

Ubicación de la instalación

Al seleccionar una posición para su Nevera / Congelador, debe asegurarse de que el piso sea plano y firme, y de que la habitación esté bien ventilada. Evite ubicar su Nevera / Congelador cerca de una fuente de calor, ej. cocina, caldera o radiador. También evite la luz solar directa en edificios exteriores o salones de sol. Si está colocando su Nevera / Congelador en una edificación exterior, como un garaje o un anexo, asegúrese de que el Refrigerador / Congelador esté colocado sobre el circuito húmedo, de lo contrario se producirá condensación en el gabinete del Refrigerador / Congelador. Nunca coloque el refrigerador / congelador en un hueco de la pared o en gabinetes o muebles instalados. Cuando tu

El refrigerador / congelador está funcionando, la rejilla en la parte posterior puede calentarse y los lados calentar. Por lo tanto, la parte posterior del refrigerador / congelador debe instalarse a por lo menos 30 mm de espacio libre, ambos lados deben dejarse a más de 300 mm. No cubras el

Nevera / congelador con cualquier cubierta.

Dimensiones en mm

W	D	H	A	B	C(°)	E	F
595	600	2000	966	1194	125	30	300

Fig. 1

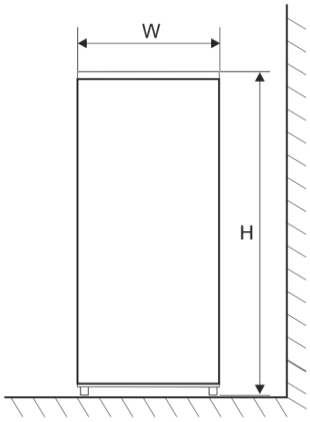

Fig. 2

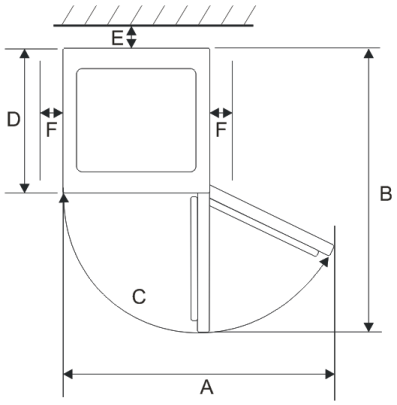

Nota: La Figura 1, Figura 2 solo es un diagrama esquemático del tamaño de la demanda del espacio del producto.

N i v e l a d o

Si el refrigerador / congelador no está nivelado, la puerta y la alineación magnética del sello están mal pueden hacer que el refrigerador / congelador trabaje incorrectamente. Una vez que el refrigerador / congelador se coloca en su ubicación final, ajustar los pies de nivelación en la parte delantera girándolos.

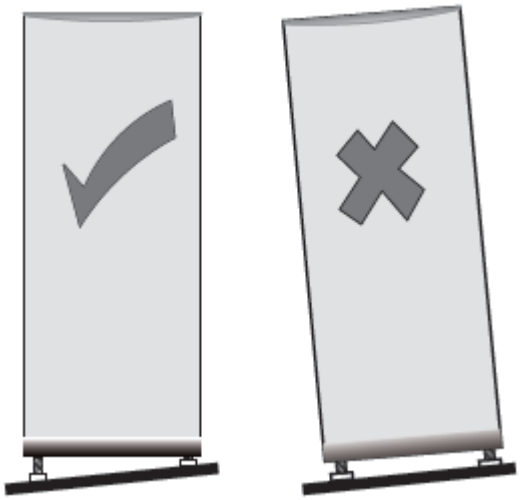

Limpiar antes de usar

Limpie el interior de la nevera / congelador con una solución débil de bicarbonato de sosa. A continuación, enjuague con agua tibia utilizando una esponja húmeda o un paño. Lave las cestas y los estantes en agua tibia y jabón y séquelos completamente antes de volver a colocarlos en el refrigerador / congelador. Las partes externas del refrigerador / congelador se pueden limpiar con el pulimento de la cera.

Antes de conectar DEBES

Compruebe que tiene un enchufe compatible con el enchufe suministrado con el refrigerador / congelador.

Antes de encender!

El líquido refrigerante necesita tiempo para asentarse. Si el aparato está apagado, espere 30 minutos antes de volver a encenderlo para permitir que el fluido refrigerante se asiente.

Antes de llenar su refrigerador / congelador

Antes de guardar los alimentos en su refrigerador / congelador, encienda el refrigerador / congelador y espere 24 horas, para asegurarse de que está funcionando correctamente y para que el refrigerador / congelador caiga a la temperatura correcta.

INTRODUCCIÓN

Antes de usar

Lea atentamente estas instrucciones y las pautas de seguridad en la página 1 antes de utilizar su nuevo refrigerador / congelador. El refrigerador / congelador es para uso interno y doméstico solamente.

Descripción general del refrigerador

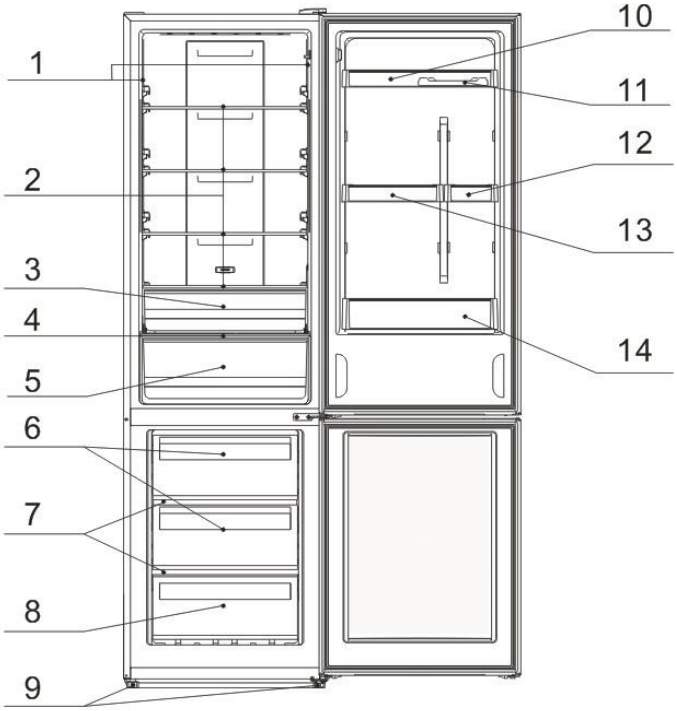

No	Descripción
1	Luz
2	Estante de vidrio del refrigerador
3	Cajón verdulero
4	cubierta del cajón
5	Cajón verdulero
6	Cajón superior del congelador
7	Estante de vidrio del congelador
8	Cajón inferior del congelador
9	Pies ajustables
10	Botellero Ⅰ
11	Bandeja de huevos
12	Botellero Ⅱ
13	Botellero Ⅲ
14	Botellero Ⅳ

COMENZAR

Prueba / Test

1. Limpie las partes del refrigerador con agua tibia que contenga un poco de detergente neutro y con agua limpia, y límpielas.

Notas: Las partes eléctricas del refrigerador solo se pueden limpiar con un paño seco.

2. Encienda la electricidad. El compresor comienza a funcionar.
3. Abra la puerta 30 minutos después, si la temperatura en el refrigerador disminuyó obviamente, muestra que el sistema de la nevera funciona bien. Cuando el refrigerador funciona
durante un período de tiempo, el controlador de temperatura establecerá automáticamente la temperatura dentro de los límites que abre.
La pantalla está ubicada en el medio de la puerta del refrigerador. Por favor, consulte la figura a continuación para el diseño.

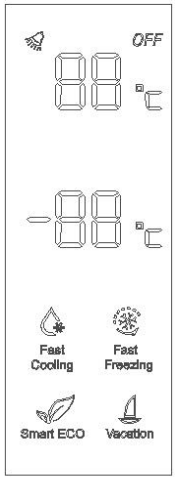

Fridge

Freezer

Function

OK

introducción de los botones

(1) Nevera: para configurar la temperatura del refrigerador
(2) Congelador: para configurar la temperatura del congelador
(3) Función: para elegir funciones de enfriamiento rápido, congelación rápida, inteligencia y vacaciones
(4) OK: para ingresar o salir de la función existente

ajuste de función

★ aparato conectado a la alimentación en el primer momento

Cuando el electrodoméstico está conectado a la alimentación por primera vez, la pantalla se iluminará durante 2 segundos antes de funcionar de manera normal y el dispositivo funcionará con la función de inteligencia.

★display control

Cuando la puerta del refrigerador está cerrada y no hay botón de operación en 3 minutos, la luz de la pantalla se apaga.

Cuando la luz de la pantalla esté apagada, abra la puerta del refrigerador o haga clic en cualquier botón para encenderla.

★ajuste de temperatura

1) Haga clic en el botón "refrigerador" o "congelador" y cuando parpadee en el símbolo, se pueden establecer las temperaturas; cada vez que se hace clic en el botón, la temperatura cambia en consecuencia (la pantalla muestra la temperatura en consecuencia).
(Las temperaturas no se pueden configurar en función de enfriamiento rápido, congelación rápida, inteligencia y vacaciones)
2) En la configuración de temperatura, si no hay operación de botón en 5 segundos, el botón deja de parpadear y la temperatura establecida entra en vigencia.
3) Ciclo de temperatura
Refrigerador: 2 ℃ → 3 ℃ → 4 ℃ → 5 ℃ → 6 ℃ → 7 ℃ → 8 ℃ → OFF → 2 ℃;
Congelador: -24 ℃ → -23 ℃ → -22 ℃ → -21 ℃ → -20 ℃ → -19 ℃ → -18 ℃ → -17 ℃ → -16 ℃ → -24 ℃;

★iinteligencia

Y la inteligencia, es 4 ℃ en el refrigerador y -18 ℃ en el congelador.

Las temperaturas no se pueden cambiar y puede hacer clic en el botón de la zona de temperatura para verificar la temperatura.

1) Para ingresar a la inteligencia

Haga clic en "opción" hasta que parpadee y luego haga clic en "Aceptar" para ingresar a esta función.

2) Para abandonar la inteligencia

En inteligencia, haga clic en "opción" hasta que vaya a la inteligencia, haga clic en "Aceptar" para salir de esta función y la luz se apaga.

Las temperaturas de cada cámara vuelven al valor antes de la función de inteligencia.

★enfriamiento rápido

★Bajo enfriamiento rápido, es de 2 ℃ en el refrigerador y la temperatura del refrigerador no se puede cambiar

1) Para entrar en enfriamiento rápido

Haga clic en "opción" hasta que parpadee en "enfriamiento rápido" y luego haga clic en "Aceptar" para ingresar a esta función.

2) Para salir de un enfriamiento rápido

En enfriamiento rápido, haga clic en "opción" hasta que pase a "enfriamiento rápido" y luego haga clic en "Aceptar" para salir de esta función.

La luz de enfriamiento rápido se apaga y la temperatura del refrigerador vuelve al valor antes de un enfriamiento rápido.

★congelación rápida

En condiciones de congelación rápida, la temperatura del refrigerador puede ajustarse pero no para la temperatura del congelador. 1) Entrar en congelación rápida

Haga clic en "opción" hasta que parpadee en "congelación rápida" y luego haga clic en "Aceptar" para ingresar a esta función.

2) Para salir de un enfriamiento rápido

En congelación rápida, haga clic en "opción" hasta que pase a "congelación rápida" y luego haga clic en "Aceptar" para salir de esta función.

La luz en la congelación rápida se apaga y la temperatura del congelador vuelve al valor antes de la congelación rápida.
Cuando el tiempo de congelación rápido es superior (26 horas), se cierra automáticamente.
Cuando se trata de inteligencia, la congelación rápida se detiene.

★vacaciones

En vacaciones, es de 14 ℃ en el refrigerador y las temperaturas en esta cámara no se pueden cambiar.

1) Para ingresar vacaciones

Haga clic en "opción" hasta que parpadee en "congelación rápida" y luego haga clic en "Aceptar" para ingresar a esta función.

2) De vacaciones

En vacaciones, haga clic en "opción" hasta que pase a "vacaciones" y luego haga clic en "Aceptar" para salir de esta función. La luz de vacaciones se apaga y la temperatura del refrigerador vuelve al valor antes de las vacaciones.
Vacation se cierra bajo funciones de inteligencia y enfriamiento rápido.

★memoria de apagado

Con este diseño, el refrigerador puede mantener automáticamente todo el ajuste en caso de apagado. Cuando la unidad se enchufa nuevamente, el refrigerador funcionará con la configuración antes de apagarla.

★Retraso de encendido

Para evitar daños al refrigerador en caso de corte repentino de energía y encendido, la unidad no arranca inmediatamente si el tiempo de apagado es de menos de 5 minutos.

★ Alarma de sobrecalentamiento del congelador (solo en caso de encendido)

Cuando la temperatura del congelador es superior a 10 ℃ la primera vez que se conecta a la corriente, la luz de símbolos de la cámara del congelador se enciende y el número que representa la temperatura parpadea. Presione cualquier botón, muestra la temperatura del congelador al encenderse, presione cualquier botón nuevamente o espere 5 segundos, el parpadeo se detiene y vuelve a la temperatura establecida.

★ alarma de apertura de la puerta del refrigerador

Cuando el refrigerador está abierto durante 3 minutos, el zumbador sonará. Cierre la puerta o presione cualquier botón para detener la alarma, pero para este último, la alarma se activará de nuevo después de 3 minutos.

★Alarma de falla del sensor

Cuando muestra "E0", "E1", "E2" u otros símbolos anormales, significa fallas del sensor y el refrigerador necesita reparación.

EN USO

1. El electrodoméstico podría no funcionar de manera consistente (posibilidad de descongelación del contenido o temperaturas demasiado altas en el compartimiento de alimentos congelados) cuando se lo ubique durante un período prolongado por debajo del extremo frío del rango de temperaturas para el cual está diseñado el artefacto refrigerante
2. La información sobre el rango climático del aparato se proporciona en la placa clasificada.

3. El hecho de que las temperaturas internas podrían verse afectadas por factores tales como la ubicación del aparato de refrigeración, la temperatura ambiente y la frecuencia de apertura de la puerta y, en su caso, una advertencia de que el ajuste de cualquier dispositivo de control de temperatura podría tener que ser variado para permitir estos factores
4. El hecho de que las bebidas efervescentes no deben almacenarse en compartimientos o gabinetes de congeladores de alimentos o en compartimentos o gabinetes de baja temperatura, y que algunos productos como los helados de agua no deben consumirse demasiado fríos
5. La necesidad de no exceder los tiempos de almacenamiento recomendados por los fabricantes de alimentos para cualquier tipo de alimento

Almacenamiento de comida

1. Los platos de cocina se pueden poner en el refrigerador para mantenerlos frescos después de que su temperatura disminuya a temperatura ambiente.
2. Bolsillos para huevos y bolsillos para botellas de huevos, mantequilla, leche y bebidas en botella, etc. El almacenamiento de alimentos o contenedores debe dejarse entre los huecos, para no afectar el ciclo del aire acondicionado
3. La disposición de los alimentos para el almacenamiento, en particular la necesidad de evitar la contaminación cruzada, como los alimentos que deben almacenarse, debe envolverse con una película plástica limpia o papel de conservación fresco, luego distribuirse en varios marcos incluso para evitar la contaminación y la pérdida de mezcla de agua y olor
4. Las frutas y verduras deben colocarse en el cajón para ensalada para evitar la evaporación excesiva de agua y frescura.
5. Enfríe los alimentos calientes a la temperatura ambiente antes de almacenarlos, de lo contrario aumentará el consumo de electricidad y se formará escarcha en el interior.
6. En el caso de los artefactos de refrigeración con compartimento de enfriamiento, una declaración de que algunos tipos de verduras y frutas frescas son sensibles al frío y que, por lo tanto, no son aptos para el almacenamiento en este tipo de compartimento.
7. El hecho de que las bebidas efervescentes no deben almacenarse en compartimientos o gabinetes de congeladores de alimentos o en compartimentos o gabinetes de baja temperatura, y que algunos productos como los helados de agua no deben consumirse demasiado fríos

Consejos para mantener la comida perfecta en el refrigerador

1. Las carnes cocinadas siempre deben almacenarse en un estante por encima de las carnes crudas para evitar la transferencia bacteriana. Mantenga las carnes crudas en un plato que sea lo suficientemente grande como para recolectar los jugos y cúbralo con papel film o papel de aluminio.
2. Esto permite que el aire frío circule alrededor del refrigerador, asegurando que todas las partes del refrigerador se mantengan frías.
3. Para evitar la transferencia de sabores y la desecación, los alimentos deben envasarse o cubrirse por separado. Las frutas y verduras no necesitan ser envueltas.
4. Permita que los alimentos precocinados se enfríen antes de colocarlos en el refrigerador. Esto ayudará a evitar que la temperatura interna del refrigerador suba.

5. Para evitar que escape el aire frío, intente limitar el número de veces que abre la puerta.

Cuando regrese de las compras, clasifique los alimentos que debe conservar en su refrigerador antes de abrir la puerta. Solo abra la puerta para poner comida o sacarla.

Interrupción del suministro de energía o fallo de la refrigeración sistema

El cuidado requerido con respecto a los alimentos congelados en el almacenamiento en el caso de un funcionamiento prolongado del aparato de refrigeración (interrupción del suministro de energía o falla del sistema de refrigeración)

1. No abra la puerta del refrigerador tanto como sea posible para que incluso en los alimentos calientes del verano pueda mantenerse fresca y segura durante horas.
2. Si tiene un aviso de corte de energía por adelantado:

1) Por favor, con una hora de anticipación, los puestos de control de temperatura se transfieren a una posición fría y fuerte, de modo que el refrigerador esté completamente congelado. (¡Tenga en cuenta que esta vez no almacena comida nueva!) Se restaurará después del suministro puntual del equipo de control de temperatura a la ubicación original.
2) También puedes hacer algo de hielo, con un recipiente hermético, y ponerlo en la parte superior del congelador. Por lo tanto, es necesario ampliar el tiempo para depositar los alimentos frescos.

Preparaciones para la congelación

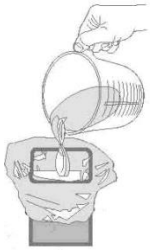

1. Deje que los alimentos cocidos se enfríen completamente.
2. Enfríe los alimentos en una nevera antes de congelar si es posible.
3. Considere cómo desea cocinar la comida antes de congelarla.
4. No congele los alimentos en recipientes metálicos, ya que puede que quiera hacerlo directamente desde el congelador.
5. Utilice bolsas especiales de congelador disponibles en los supermercados, película de congelador, bolsas de polietileno, recipientes de plástico, papel de aluminio para alimentos ácidos (como cítricos).
   No utilice película o vidrio delgado. No utilice envases de alimentos usados (a menos que primero lo limpie cuidadosamente).
6. Excluya la mayor cantidad posible de aire del contenedor. Puede comprar una bomba de vacío especial que aspira el aire excesivo del envase.
7. Deje una pequeña cantidad de "espacio de aire" al congelar líquidos, para permitir la expansión.
8. Puede utilizar el espacio en el congelador más eficientemente si congela líquidos (o sólidos con líquidos, como estofado) en bloques cuadrados.
9. Esto se conoce como "ejecución" Vierta el líquido en una bolsa de polietileno que está dentro de un contenedor de lados cuadrados. Congelarlo de esta manera, luego sacarlo del recipiente y sellar la bolsa.

Consejos al comprar comida congelada

1. Cuando compre alimentos congelados, consulte las Pautas de almacenamiento en el empaque. Podrá almacenar cada artículo de comida congelada durante el período que se muestra en comparación con la clasificación de estrellas. Este suele ser el período indicado como "Mejor, antes", que se encuentra en la parte frontal del paquete.
2. Verifique la temperatura del gabinete de alimentos congelados en la tienda donde compra sus alimentos congelados.
3. Asegúrese de que el paquete de alimentos congelados esté en perfectas condiciones.
4. Siempre compre productos congelados al último en su viaje de compras o visite el supermercado.
5. Trate de mantener los alimentos congelados juntos mientras hace las compras, y en el viaje de regreso a casa, ya que esto ayudará a mantener la comida más fresca.
6. No compre alimentos congelados a menos que pueda congelarlos de inmediato. Bolsas con aislamiento especial se pueden comprar en la mayoría de los supermercados y ferreterías. Estos mantienen la comida congelada fría durante más tiempo.
7. Para algunos alimentos, descongelar antes de cocinar es innecesario. Las verduras y las pastas se pueden agregar directamente al agua hirviendo o al vapor cocinado. Las sopas y salsas congeladas se pueden poner en una olla y calentar suavemente hasta que se descongele.
8. Use alimentos de calidad y manipúlelos lo menos posible. Congele la comida en pequeñas cantidades, se congela más rápido, tarda menos tiempo en descongelarse y le permite comerla en la cantidad que necesita.
9. Primero, calcule la cantidad de alimentos que congelará. Si está congelando grandes cantidades de alimentos frescos, recuerde girar el dial de control al rango de temperatura baja. Esto reducirá la temperatura en el congelador, congelará la comida más rápido y ayudará a mantener la bondad. Sin embargo, debe hacerlo con moderación para ahorrar energía.

Descongelar

Este electrodoméstico está diseñado como descongelación automática, no es necesario descongelar a mano.

Mover el refrigerador / congelador

Ubicación

No coloque su Nevera / Congelador cerca de una fuente de calor, ej. Cocina, caldera o radiador. También evite la luz solar directa en edificios exteriores o salones de sol.

Nivelación del refrigerador / congelador

Asegúrese de que el refrigerador / congelador esté nivelado. Use las patas de nivelación giratorias en la parte delantera. Si el refrigerador / congelador no está nivelado, las alineaciones de las puertas y los sellos magnéticos se verán afectadas y pueden hacer que su refrigerador / congelador funcione incorrectamente.

Después de que el refrigerador / congelador esté en su lugar, se puede usar después de 4 horas. Esto permite que el refrigerante se estabilice.

Instalación

No cubra ni bloquee las rejillas de ventilación o rejillas de su electrodoméstico.

Si no estás en casa por mucho tiempo

• Si el electrodoméstico no se va a usar durante varios meses, primero apague el refrigerador y luego desenchufe la unidad de la toma de corriente de la pared.
• Retire toda la comida.
• Limpie y seque el interior completamente. Para evitar el crecimiento de olores y moho, deje la puerta ligeramente abierta: bloqueándola si es necesario o quite la puerta.
• Mantenga la nevera limpia en un lugar seco y ventilado, lejos de la fuente de calor, donde la nevera se coloca suavemente y no coloque objetos pesados encima de la nevera.
• Tenga extrema precaución en el caso de los niños. La unidad no debe ser accesible para el juego de los niños.

Ahorra energía

1. Instale el refrigerador en la parte más fresca de la habitación, fuera de la luz solar directa y lejos de conductos o registros de calefacción. No coloque el refrigerador al lado de electrodomésticos que produzcan calor, como un horno, cocina o lavavajillas.
2. La puerta del refrigerador debe permanecer abierta solo el tiempo que sea necesario; no coloque alimentos calientes dentro del refrigerador.
3. Organice el refrigerador para reducir las aperturas de la puerta. Retire todos los elementos necesarios a la vez y cierre la puerta lo antes posible.
4. La puerta del refrigerador debe estar bien cerrada para evitar un mayor consumo de energía y la formación de exceso de hielo y / o condensación en el interior.
5. El aire frío que circula constantemente mantiene la temperatura homogénea dentro del refrigerador. Por esta razón, es importante distribuir adecuadamente los alimentos para facilitar el flujo de aire.
6. Cubra los alimentos y seque los recipientes antes de colocarlos en el refrigerador. Esto reduce la acumulación de humedad dentro de la unidad.
7. No sobrecargue el refrigerador ni bloquee las reservas de aire frío. Si lo hace, el refrigerador funcionará más tiempo y usará más energía. Los estantes no deben estar forrados con papel de aluminio, papel encerado o toallas de papel. Los revestimientos interfieren con la circulación de aire frío, lo que hace que el refrigerador sea menos eficiente, lo que podría causar el deterioro de los alimentos.
8. La disposición de los alimentos para el almacenamiento y la congelación, cuando corresponda, en particular el asesoramiento de que los alimentos congelados no se pondrán en contacto directo con los alimentos almacenados y, en su caso, podría ser necesario reducir la cantidad a congelarse si se prevé la congelación todos los días.
9. Durante las ausencias prolongadas (por ejemplo, vacaciones), es recomendable desconectar el refrigerador, quitar todos los alimentos y limpiarlo. La puerta debe dejarse ligeramente abierta para evitar moho y olores desagradables. Esto no afectará al refrigerador cuando se vuelva a conectar.
10. Durante ausencias cortas (ejemplo: vacaciones), el refrigerador puede permanecer encendido. Sin embargo, recuerde que pueden ocurrir apagones prolongados durante su ausencia.

11. La puerta a la separación del evaporador puede usarse para almacenar alimentos.
12. El / los tiempo / s de almacenamiento recomendados por los fabricantes de alimentos para cualquier tipo de alimento y particularmente para alimentos comercialmente congelados rápidamente en compartimientos o gabinetes de almacenamiento de alimentos congelados y congelados.
13. Las precauciones necesarias para evitar un aumento indebido en la temperatura de los alimentos congelados mientras descongela el aparato de refrigeración, como envolver los alimentos congelados en varias capas de periódico.
14. El hecho de que un aumento en la temperatura de los alimentos congelados durante el descongelamiento manual, el mantenimiento o la limpieza podría acortar la vida de almacenamiento.
15. El cuidado requerido con respecto a los alimentos congelados en el almacenamiento en caso de una prolongada falta de funcionamiento del artefacto de refrigeración (interrupción del suministro de energía o falla del sistema de refrigeración).
16. Es mejor envolver los alimentos congelados en varias capas de los estantes de vidrio.
17. La atención requerida con respecto a los alimentos congelados en Stora.

Limpieza y mantenimiento

1. Limpieza interna

Limpie el refrigerador / congelador internamente con una solución débil de bicarbonato de soda. Luego enjuague con agua tibia usando una esponja o paño húmedo y seque. Lave los cestos con agua tibia y jabón y asegúrese de que estén completamente secos antes de volver a colocarlos en el refrigerador / congelador.

2. Limpieza externa

Use detergente estándar no abrasivo diluido en agua tibia para limpiar el exterior del refrigerador / congelador.

La rejilla del condensador en la parte posterior del refrigerador / congelador y los componentes adyacentes se pueden aspirar utilizando un accesorio de cepillo suave.

No use limpiadores fuertes, estropajos o solventes para limpiar cualquier parte del refrigerador / congelador

INFORMACIÓN ELÉCTRICA

ESTE APARATO DEBE ESTAR CONECTADO A TIERRA.

Este aparato está equipado con un enchufe que será adecuado para su uso en todas las casas equipadas con tomas a las especificaciones actuales.
Si el enchufe adaptado no es adecuado para las tomas de corriente, debe cortarse y eliminarse cuidadosamente. Para evitar un posible riesgo de electrocución, no inserte el enchufe desechado en un zócalo.
Este aparato cumple con las siguientes Directivas IEC:

2014/35 / UE (Directiva de Baja Tensión)
2014/30 / UE (Directiva CEM).

Servicio

Análisis simple de fallos y eliminación

No todas las fallas requieren que el personal de servicio técnico resuelva el siguiente pequeño problema simple; puedes intentar resolver el problema

Caso	Inspección	Soluciones
• Sin refrigeración completamente	• ¿Se ha desconectado la alimentación? • ¿Los interruptores y fusibles están rotos? • ¿No hay electricidad o un viaje en línea?	• Vuelva a enchufar. • Abrir la puerta y verificar si la lámpara está encendida.
• Ruido anormal	• ¿Es estable el refrigerador? • ¿El refrigerador llega a la pared?	• Ajuste de los pies ajustables del refrigerador. • Fuera de la pared.
• Mala eficiencia de refrigeración	• ¿Pones comida caliente o demasiada comida? • ¿Abres la puerta con frecuencia? • ¿Clip la bolsa de comida al sello de la puerta? • ¿Luz solar directa o cerca de un horno o estufa? • ¿Está bien ventilado? • ¿La configuración de temperatura es demasiado alta?	• Poner comida en el refrigerador cuando los alimentos calientes se enfríen. • Verificando y cerrando la puerta. • Retirar el refrigerador de la fuente de calor. • Vaciar la distancia para mantener una buena ventilación. • Ajuste a la temperatura adecuada.
• Olor peculiar en el refrigerador	• ¿Alguna comida delicada? • ¿Necesita limpiar el refrigerador? • ¿Guardaste comida de sabores fuertes?	• Tirar la comida estropeada. • Limpieza del refrigerador. • Embalaje de alimentos de sabores fuertes.

Nota: Si la descripción anterior no puede solucionarse, no desarme la reparación usted mismo. Las reparaciones llevadas a cabo por personas inexpertas pueden causar lesiones o un mal funcionamiento grave. Póngase en contacto con la tienda local donde realizó su compra. Este producto debe ser reparado por un ingeniero autorizado y solo se deben usar repuestos originales.
Cuando el electrodoméstico no esté en uso por períodos prolongados, desconéctelo del suministro eléctrico, vacíe todos los alimentos y limpie el aparato, dejando la puerta entreabierta para evitar olores desagradables.

Reemplazo de la lámpara LED

La luz LED se usa en este electrodoméstico, que tiene un bajo consumo de energía y una larga vida útil. Si hay algo anormal, póngase en contacto con el servicio postventa para obtener ayuda.

Disposición

Los electrodomésticos viejos todavía tienen algún valor residual. Un método de eliminación respetuoso con el medio ambiente garantizará que las valiosas materias primas puedan recuperarse y utilizarse nuevamente. El refrigerante utilizado en su electrodoméstico y materiales de aislamiento requiere procedimientos especiales de eliminación. Asegúrese de que ninguna de las tuberías en la parte posterior del aparato esté dañada antes de su eliminación. Se puede obtener información actualizada sobre las opciones para deshacerse de su electrodoméstico anterior y el empaquetado de la nueva en la oficina de su concilio local.

Eliminación correcta de este producto	
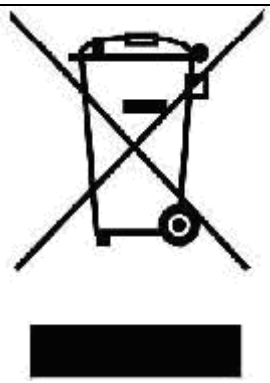	Esta marca indica que este producto no debe eliminarse con otros residuos domésticos en toda la UE. Para evitar posibles daños al medio ambiente o la salud humana por la eliminación incontrolada de residuos, recíclelos responsablemente para promover la reutilización sostenible de los recursos materiales. Para devolver el dispositivo utilizado, utilice los sistemas de devolución y recogida o póngase en contacto con el vendedor donde adquirió el producto. Pueden tomar este producto para el reciclaje ambiental seguro.

COMBI REFRIGERADOR

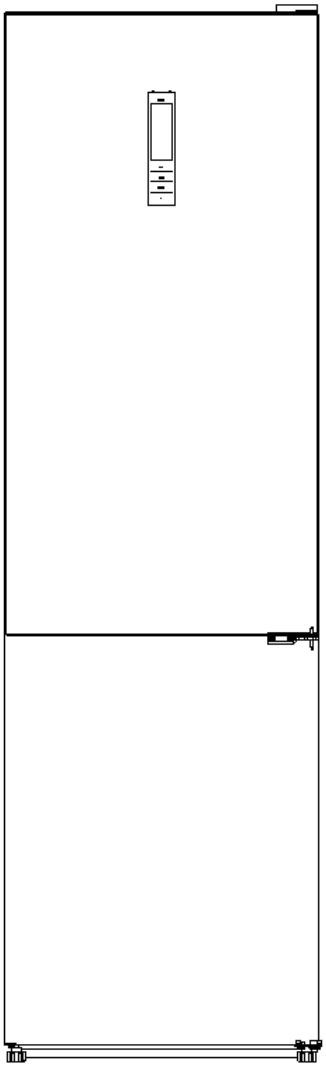

Manual de instruções

Model No.: FGC-203TWH

FGC-204TIX

SEGURANÇA



CUIDADO!

É perigoso para qualquer pessoa que não esteja autorizada a realizar reparos ou reparos que envolvam a remoção das tampas. Para evitar o risco de choque elétrico, não tente consertá-lo por conta própria.

Dicas de segurança

Não use aparelhos como secador de cabelo ou aquecedor para descongelar sua geladeira / freezer.
Recipientes com gases ou líquidos inflamáveis podem vazar a baixas temperaturas.
Não guarde os recipientes com materiais inflamáveis, tais como latas de aerossol, cartuchos de extintores de incêndio de substituição, etc. na geladeira / freezer.
Não remova itens do compartimento do refrigerador / freezer se suas mãos
Eles estão molhados / úmidos, pois isso pode causar abrasões na pele ou "congelamento". Garrafas e latas não devem ser colocadas no freezer, pois podem explodir quando o conteúdo congelar.
Os tempos de armazenamento recomendados pelo fabricante devem ser respeitados. Veja as instruções relevantes.
Não permita que crianças mexam nos controles ou brinquem com a geladeira / congelador A geladeira / freezer é pesada. É preciso ter cuidado ao movê-lo. É perigoso alterar a especificação ou tentar modificar este produto de qualquer forma.
Não armazene gases ou líquidos inflamáveis dentro do seu refrigerador.
Se o cabo de alimentação estiver danificado, ele deve ser substituído pelo fabricante, seu agente de serviço ou pessoas qualificadas para evitar riscos.

Este dispositivo pode ser usado por crianças com mais de 8 anos de idade e pessoas com
Reduzidas capacidades físicas, sensoriais ou mentais ou falta de experiência e conhecimento, se tiverem recebido supervisão ou instruções sobre o uso do dispositivo com segurança e entenderem os riscos envolvidos. As crianças não devem brincar com o aparelho. Limpeza e manutenção do usuário não devem ser realizadas por crianças sem supervisão.
Este aparelho destina-se a ser utilizado em aplicações domésticas e similares, tais como
como

· Áreas de cozinha do pessoal em lojas, escritórios e outros ambientes de trabalho;
· Casas rurais e por clientes em hotéis, motéis e outros ambientes residenciais;
· Ambientes tipo dormitório;
· Catering e aplicações similares não comerciais.

Não guarde substâncias não inflamáveis no interior

- ATENÇÃO: Mantenha as aberturas de ventilação, no armário do aparelho ou na estrutura embutida, sem obstruções.

- ATENÇÃO: Não utilize dispositivos mecânicos ou outros meios para acelerar o processo de descongelação, além daqueles recomendados pelo fabricante.

- AVISO: Não danifique o circuito do refrigerante.

- ATENÇÃO: Não utilize aparelhos dentro dos compartimentos de alimentos do aparelho, a menos que sejam do tipo recomendado pelo fabricante.

ATENÇÃO: Os aparelhos de refrigeração, particularmente um frigorífico tipo I, podem não funcionar consistentemente (possibilidade de descongelamento do conteúdo ou temperatura demasiado elevada no compartimento dos alimentos congelados) quando colocados por um período prolongado abaixo do limite frio da faixa de temperaturas para as quais o aparelho de refrigeração é projetado;

Intervalo climático

Informações sobre a faixa climática do dispositivo são fornecidas na placa nominal. Indica a que temperatura ambiente (ou seja, à temperatura ambiente, na qual o dispositivo está operando) a operação do dispositivo é ideal
(adequado)

Intervalo climático	Temperatura ambiente
SN	de +10°C ta +32°C
N	de +16°C a +32°C
ST	de +16°C a +38°C

T	de +16°C a +43°C

Nota: Os valores limite da faixa de temperatura ambiente para as classes de clima para as quais o aparelho de refrigeração é projetado e o fato de que as temperaturas internas podem ser afetadas por fatores como a localização do dispositivo de refrigeração, a temperatura ambiente e a frequência da abertura da porta e, se aplicável, um aviso de que a configuração de qualquer dispositivo de controle de temperatura pode ter que ser variada para levar em conta esses fatores;

Conexão elétrica

PERIGO

O uso inadequado do plugue aterrado pode resultar em risco de choque elétrico. Se o cabo de alimentação estiver danificado, substitua-o por outro em um centro de serviço autorizado.

Este refrigerador deve estar devidamente aterrado para sua segurança. O cabo de alimentação deste refrigerador é equipado com um plugue de três pinos que se conecta a tomadas de parede padrão de três pinos para minimizar a possibilidade de choque elétrico.

Não corte, em hipótese alguma, o terceiro pino de aterramento do cabo de alimentação fornecido.

Este refrigerador requer um 230 A (230 ~ 240) V A.C. ~ / 50Hz com terra tripla.

Este refrigerador não foi projetado para ser usado com um inversor.

O cabo deve ser protegido por trás do refrigerador e não deve ser exposto ou pendurado para evitar ferimentos acidentais.

Nunca desligue o frigorífico puxando o cabo de alimentação. Sempre segure o plugue firmemente e puxe-o para fora do receptáculo.

Não use um cabo de extensão com este aparelho. Se o cabo de alimentação for muito curto, solicite a um eletricista qualificado ou técnico de serviço que instale uma tomada elétrica próxima ao aparelho. O uso de um cabo de extensão pode afetar adversamente o desempenho da unidade.

Requisitos

Localização da instalação

Ao selecionar uma posição para a sua geladeira / freezer, você deve garantir que o piso seja plano e firme e que a sala seja bem ventilada. Evite localizar sua geladeira / freezer perto de uma fonte de calor, por exemplo. cozinha, caldeira ou radiador. Evite também a luz direta do sol em edifícios ao ar livre ou salas de sol. Se você estiver colocando sua geladeira / freezer em um prédio externo, como uma garagem ou um anexo, certifique-se de que o refrigerador / freezer esteja colocado no circuito úmido, caso contrário ocorrerá condensação no gabinete do refrigerador / freezer. Nunca coloque o refrigerador / freezer em um buraco na parede ou em armários ou móveis instalados. Quando você

A geladeira / freezer está funcionando, a grade na parte de trás pode aquecer e os lados esquentam. Portanto, a parte traseira do refrigerador / freezer deve ser instalada pelo menos 30 mm de espaço livre, ambos os lados devem ser deixados mais de 300 mm. Não cubra o
Geladeira / freezer com qualquer tampa.
Dimensões em mm

W	D	H	A	B	C(°)	E	F
595	600	2000	966	1194	125	30	300

Fig. 1

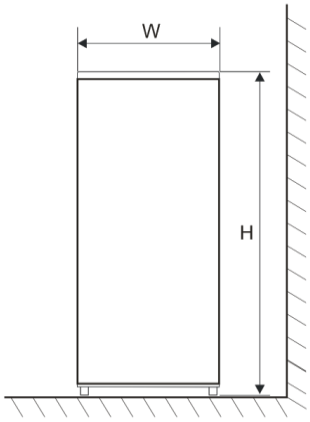

Fig. 2

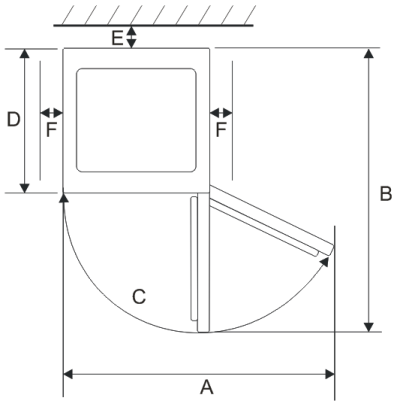

Nota: A Figura 1, Figura 2 é apenas um diagrama esquemático do tamanho da demanda do espaço do produto.

Nivelado

Se o refrigerador / freezer não estiver nivelado, a porta e o alinhamento magnético do selo estiverem errados, o refrigerador / freezer poderá funcionar incorretamente. Uma vez que o refrigerador / freezer é colocado em seu local final, ajuste os pés de nivelamento na frente, girando-os.

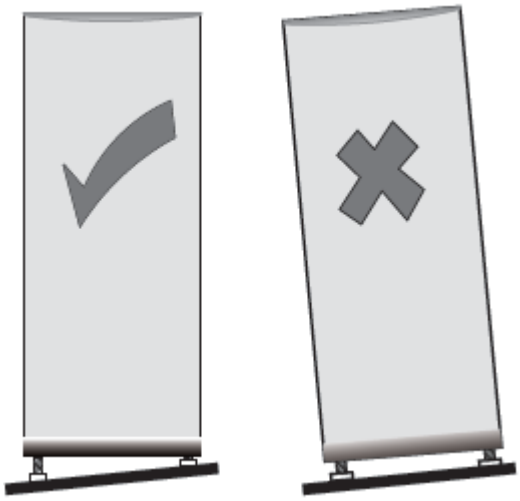

Limpar antes de usar

Limpe o interior do refrigerador / freezer com uma solução fraca de bicarbonato de sódio. Em seguida, enxágüe com água morna usando uma esponja úmida ou pano. Lave as cestas e as prateleiras com água morna e sabão e seque-as bem antes de colocá-las de volta na geladeira / freezer. As partes externas do refrigerador / freezer podem ser limpas com o polimento da cera.

Antes de conectar DEBES

Verifique se você tem um plugue compatível com o plugue fornecido com o refrigerador / freezer.

Antes de ligar!

O refrigerante precisa de tempo para se acomodar. Se o aparelho estiver desligado, aguarde 30 minutos antes de ligá-lo novamente para permitir que o fluido refrigerante se assente.

Antes de encher sua geladeira / freezer

Antes de armazenar alimentos em sua geladeira / freezer, ligue a geladeira / freezer e espere 24 horas para garantir que esteja funcionando corretamente e que o refrigerador / freezer caia na temperatura correta.

INTRODUÇÃO

Antes de usar

Leia atentamente estas instruções e as orientações de segurança na página 1 antes de utilizar o seu novo frigorífico / congelador. A geladeira / freezer é apenas para uso interno e doméstico.

Visão geral do refrigerador

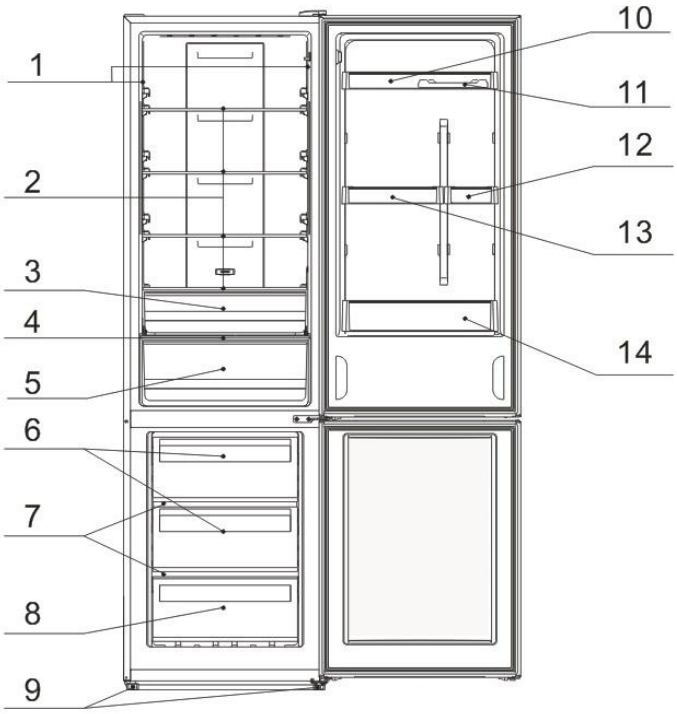

No	Descrição
1	Luz
2	Prateleira de vidro refrigerador
3	Caixa verde
4	tampa da gaveta
5	Caixa verde
6	Gaveta superior do congelador
7	Prateleira de vidro congelador
8	Gaveta inferior do congelador
9	Pés ajustáveis
10	Cremalheira de garrafa
11	Bandeja do ovo
12	Cremalheira de garrafa
13	Cremalheira de garrafa
14	Cremalheira de garrafa

START

Teste

1. Limpe as peças do refrigerador com água morna contendo um pouco de detergente neutro e água limpa, e limpe-as.

Notas: As partes elétricas do refrigerador só podem ser limpas
com um pano seco.

2. Ligue a eletricidade. O compressor começa a funcionar.
3. Abra a porta 30 minutos depois, se a temperatura no refrigerador diminuiu

Obviamente, isso mostra que o sistema de geladeira funciona bem. Quando a geladeira funciona
por um período de tempo, o controlador de temperatura ajustará automaticamente a temperatura dentro dos limites abertos.
A tela está localizada no meio da porta da geladeira. Por favor, veja a figura abaixo para o desenho.

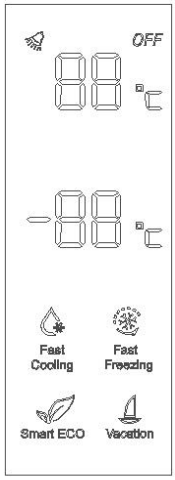

Fridge

Freezer

Function

OK

introdução dos botões

(1) Geladeira: para definir a temperatura do refrigerador
(2) congelador: para definir a temperatura do congelador
(3) Função: para escolher funções de resfriamento rápido, congelamento rápido, inteligência e férias
(4) OK: para entrar ou sair da função existente

Ajuste de função

★ dispositivo ligado ao poder no primeiro momento

Quando o aparelho é conectado à energia pela primeira vez, o visor acenderá por 2
segundos antes de operar normalmente e o dispositivo operará com a função de inteligência.

★display control

Quando a porta da geladeira está fechada e não há botão de operação em 3 minutos, a luz da tela se apaga.

Quando a luz da tela estiver apagada, abra a porta da geladeira ou clique em qualquer botão para ligá-la.

★ajuste de temperatura

1) Clique no botão "frigorífico" ou "congelador" e quando o símbolo piscar, as temperaturas podem ser definidas; Cada vez que o botão é clicado, a temperatura muda de acordo (o visor mostra a temperatura de acordo).
(As temperaturas não podem ser definidas com base no resfriamento rápido, congelamento rápido, inteligência e feriados)
2) No ajuste de temperatura, se não houver operação de botão em 5 segundos, o botão pára de piscar e a temperatura definida se torna efetiva.
3) ciclo de temperatura
Frigorífico: 2 → 3 → 4 → 5 → 6 → 7 → 8 → OFF → 2 →; Congelador: -24 ℃ → -23 ℃ → -22 ℃ → -21 ℃ → -20 ℃ → -19 ℃ → -18 ℃ → -17 ℃ → -16 ℃ → -24 ℃;

★iinteligência

E inteligência, é 4 ℃ na geladeira e -18 ℃ no freezer.

As temperaturas não podem ser alteradas e você pode clicar no botão da zona de temperatura para verificar a temperatura.

1) Para entrar na inteligência

Clique em "opção" até que pisque e clique em "OK" para entrar nesta função.

2) Abandonar a inteligência

Em inteligência, clique em "opção" até que você vá para inteligência, clique em "OK" para sair desta função e a luz se apaga.

As temperaturas de cada câmara retornam ao valor antes da função de inteligência.

★★ resfriamento rápido

★★ Sob resfriamento rápido, é 2 ℃ na geladeira e a temperatura do refrigerador não pode ser alterada

1) Para entrar em resfriamento rápido

Clique em "opção" até que pisque em "resfriamento rápido" e depois clique em "Aceitar" para entrar nesta função.

2) Para sair de um resfriamento rápido

Em resfriamento rápido, clique em "opção" até que ele vá para "resfriamento rápido" e, em seguida, clique em "OK" para sair desta função.

A luz de resfriamento rápido se apaga e a temperatura do refrigerador retorna ao valor antes do resfriamento rápido.

★congelamento rápido

Sob condições de congelamento rápido, a temperatura do refrigerador pode ser ajustada, mas não para a temperatura do freezer. 1) Digite congelamento rápido

Clique em "opção" até que comece a piscar "quick freeze" e depois clique em "Aceitar" para entrar nesta função.

2) Para sair de um resfriamento rápido

Em congelamento rápido, clique em "opção" até que vá para "congelamento rápido" e, em seguida, clique em "OK" para sair desta função.

A luz no congelamento rápido é desligada e a temperatura do freezer retorna ao valor antes do congelamento rápido.

Quando o tempo de congelamento rápido é maior (26 horas), ele fecha automaticamente.

Quando se trata de inteligência, o congelamento rápido pára.

★férias

De férias, é 14 ℃ na geladeira e as temperaturas nesta câmara não podem ser alteradas.

1) Para entrar em férias

Clique em "opção" até que pisque em "quick freeze" e clique em "OK" para entrar nesta função.

2) Em férias

De férias, clique em "opção" até que você vá para "férias" e clique em "OK" para sair desta função. A luz do feriado se apaga e a temperatura do refrigerador retorna ao valor anterior aos feriados.

Férias fecha sob inteligência e funções de resfriamento rápido.

★ memória de desligamento

Com este design, o refrigerador pode manter automaticamente todo o ajuste em caso de desligamento. Quando a unidade é conectada novamente, o refrigerador irá trabalhar com a configuração antes de desligá-la.

★ atraso de ignição

Para evitar danos à geladeira em caso de falta de energia repentina e ligar a unidade, a unidade não será iniciada imediatamente se o tempo de desligamento for inferior a 5 minutos.Alarma de sobrecalentamiento del congelador (solo en caso de encendido)

Quando a temperatura do freezer é maior que 10 ℃ na primeira vez que é conectada à energia, a luz do símbolo da câmera do freezer é ligada e o número que representa a temperatura pisca. Pressione qualquer botão, exiba a temperatura do freezer quando ele for ligado, pressione qualquer botão novamente ou aguarde 5 segundos, a intermitência será interrompida e retornará à temperatura definida.

★ alarme de abertura da porta da geladeira

Quando a geladeira estiver aberta por 3 minutos, a campainha tocará. Feche a porta ou pressione qualquer botão para parar o alarme, mas para o último, o alarme será ativado novamente após 3 minutos.

★Alarme de falha do sensor

Quando mostra "E0", "E1", "E2" ou outros símbolos anormais, isso significa falhas nos sensores e o refrigerador precisa de reparos.

EM USO

1. O aparelho pode não funcionar de forma consistente (possibilidade de descongelar o conteúdo ou temperaturas demasiado elevadas no compartimento dos alimentos congelados) quando é colocado por um período prolongado abaixo do final frio do intervalo de temperatura para o qual o aparelho foi concebido. refrigerante
2. Informações sobre a faixa climática do dispositivo são fornecidas na placa nominal.

3. O facto de as temperaturas internas poderem ser afectadas por factores como a localização do aparelho de refrigeração, a temperatura ambiente e a frequência de abertura da porta e, se for caso disso, um aviso de que a regulação de qualquer aparelho O controle de temperatura pode ter que ser variado para permitir que esses fatores
4. O fato de que bebidas efervescentes não devem ser armazenadas em compartimentos ou freezers ou em compartimentos de baixa temperatura ou em armários, e que alguns produtos como sorvetes não devem ser consumidos muito frios
5. A necessidade de não exceder os tempos de armazenamento recomendados pelos fabricantes de alimentos para qualquer tipo de alimento

Armazenamento de alimentos

1. Os pratos podem ser colocados no refrigerador para mantê-los frescos após a queda de temperatura até a temperatura ambiente.
2. Bolsos para ovos e bolsos para garrafas de ovos, manteiga, leite e bebidas em garrafa, etc. O armazenamento de alimentos ou recipientes deve ser deixado entre os furos, de modo a não afetar o ciclo de ar condicionado
3. A provisão de comida para armazenamento, em particular a necessidade de evitar a contaminação cruzada, como o alimento a ser armazenado, deve ser embrulhada com uma película plástica limpa ou papel de preservação fresco, então distribuída em vários quadros até mesmo para evitar contaminação e perda de mistura de água e cheiro
4. Frutas e legumes devem ser colocados na caixa de salada para evitar a evaporação excessiva da água e frescura.
5. Resfrie os alimentos quentes até a temperatura ambiente antes de armazená-los; caso contrário, o consumo de eletricidade aumentará e a geada se formará no interior.
6. No caso de aparelhos de refrigeração com compartimento de refrigeração, uma afirmação de que alguns tipos de legumes e frutos frescos são sensíveis ao frio e, portanto, não são adequados para armazenamento neste tipo de compartimento.
7. O fato de que bebidas efervescentes não devem ser armazenadas em compartimentos ou freezers ou em compartimentos de baixa temperatura ou em armários, e que alguns produtos, como gelo, não devem ser consumidos muito frios

Dicas para manter a comida perfeita na geladeira

1. As carnes cozidas devem sempre ser armazenadas em uma prateleira acima das carnes cruas para impedir a transferência bacteriana. Mantenha as carnes cruas em um prato grande o suficiente para coletar os sucos e cobri-los com película aderente ou papel alumínio.
2. Isso permite que o ar frio circule pelo refrigerador, garantindo que todas as partes do refrigerador permaneçam refrigeradas.
3. Para evitar a transferência de sabor e secagem, o alimento deve ser embalado ou coberto separadamente. Frutas e vegetais não precisam ser embrulhados.
4. Deixe os alimentos pré-cozidos esfriarem antes de colocá-los na geladeira. Isso ajudará a evitar que a temperatura interna do refrigerador aumente.

5. Para evitar a fuga de ar frio, tente limitar o número de vezes que abre a porta.
Ao retornar das compras, organize os alimentos que você deve guardar na geladeira antes de abrir a porta. Basta abrir a porta para colocar comida ou tirar.

Interrupção da fonte de alimentação ou falha de refrigeração sistema

Os cuidados exigidos em relação aos alimentos congelados armazenados em caso de funcionamento prolongado do aparelho de refrigeração (interrupção da alimentação ou falha do sistema de refrigeração)

1. Não abra a porta da geladeira, tanto quanto possível, para que, mesmo em alimentos quentes no verão, ela possa permanecer fresca e segura por horas.
2. Se você tiver um aviso de corte de energia antecipadamente:

1) Por favor, com uma hora de antecedência, as estações de controle de temperatura são transferidas para uma posição fria e forte, de modo que o refrigerador esteja completamente congelado. (Note que desta vez não armazena novos alimentos!) Ele será restaurado após o fornecimento pontual de equipamentos de controle de temperatura para o local original.
2) Você também pode fazer um pouco de gelo, com um recipiente hermético, e colocá-lo em cima do freezer. Portanto, é necessário prolongar o tempo para depositar alimentos frescos.

Preparativos para congelamento

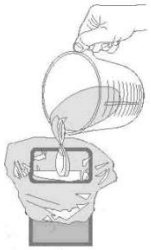

1. Deixe os alimentos cozidos esfriarem completamente.
2. Resfrie os alimentos no refrigerador antes de congelar, se possível.
3. Considere como você quer cozinhar sua comida antes de congelá-la.
4. Não congelar alimentos em recipientes de metal, como você pode querer fazê-lo diretamente do freezer.
5. Use sacos congeladores especiais disponíveis em supermercados, filme congelador, sacos de polietileno, embalagens plásticas, folha de alumínio para alimentos ácidos (como frutas cítricas).
Não use filme ou vidro fino. Não use recipientes de comida usados (a menos que você primeiro limpe cuidadosamente).
6. Exclua o máximo de ar possível do contêiner. Você pode comprar uma bomba de vácuo especial que suga o excesso de ar do recipiente.
7. Deixe uma pequena quantidade de "espaço aéreo" ao congelar líquidos, para permitir a expansão.
8. Você pode usar o espaço no congelador com mais eficiência se congelar líquidos (ou sólidos com líquidos, como ensopados) em blocos quadrados.
9. Isso é conhecido como "execução". Coloque o líquido em um saco de polietileno que esteja dentro de um recipiente com lados quadrados. Congele-o desta maneira, depois remova-o do recipiente e feche o saco.

Dicas para comprar comida congelada

1. Ao comprar alimentos congelados, consulte as Diretrizes de Armazenamento de Embalagens. Você pode armazenar cada item de comida congelada durante o período mostrado em comparação com a classificação por estrelas. Este é geralmente o período indicado como "Melhor, antes", que está na frente do pacote.
2. Verifique a temperatura do armário de comida congelada na loja onde você compra seus alimentos congelados.
3. Certifique-se de que o pacote de alimentos congelados esteja em perfeitas condições.
4. Sempre compre produtos congelados por último em sua viagem de compras ou visite o supermercado.
5. Tente manter os alimentos congelados juntos durante as compras e na viagem para casa, pois isso ajudará a manter os alimentos mais frescos.
6. Não compre alimentos congelados, a menos que você possa congelá-los imediatamente. Sacos com isolamento especial podem ser comprados na maioria dos supermercados e lojas de ferragens. Estes mantêm comida congelada por mais tempo.
7. Para alguns alimentos, o descongelamento antes de cozinhar é desnecessário. Legumes e massas podem ser adicionados diretamente à água fervida ou cozida no vapor. Sopas e molhos congelados podem ser colocados em uma panela e aquecidos suavemente até descongelar.
8. Use alimentos de qualidade e manuseie-os o mínimo possível. Congele os alimentos em pequenas quantidades, congele mais rápido, demore menos tempo a descongelar e deixe-o comer na quantidade que precisa.
9. Primeiro, calcule a quantidade de comida que congelará. Se você estiver congelando grandes quantidades de alimentos frescos, lembre-se de girar o botão de controle para a faixa de temperatura baixa. Isso reduzirá a temperatura no congelador, congelará os alimentos mais rapidamente e ajudará a manter a bondade. No entanto, você deve fazê-lo com moderação para economizar energia.

Descongelar

Este aparelho foi concebido como descongelamento automático, não é necessário descongelar manualmente.

Mova a geladeira / freezer

Localização

Não coloque a sua geladeira / freezer perto de uma fonte de calor, por exemplo. Cozinha, caldeira ou radiador. Evite também a luz direta do sol em edifícios ao ar livre ou salas de sol. Nivelando a geladeira / freezer

Verifique se a geladeira / freezer está nivelada. Use os pés niveladores giratórios na frente. Se o refrigerador / freezer não estiver nivelado, os alinhamentos das portas e os lacres magnéticos serão afetados e poderão causar mau funcionamento do refrigerador / freezer. Depois que o refrigerador / freezer estiver no lugar, ele pode ser usado após 4 horas. Isso permite que o refrigerante se estabilize.

Instalação

Não cubra nem bloqueie as aberturas ou grelhas do seu aparelho.

Se você não está em casa há muito tempo

• Se o aparelho não for utilizado durante vários meses, desligue primeiro o frigorífico e, em seguida, desligue o aparelho da tomada de parede.
• Remova todos os alimentos.
• Limpe e seque o interior completamente. Para evitar o crescimento de odores e mofo, deixe a porta ligeiramente aberta: bloqueie-a se necessário ou remova a porta.
• Mantenha o refrigerador limpo em local seco e ventilado, longe da fonte de calor, onde o refrigerador seja colocado delicadamente e não coloque objetos pesados em cima do refrigerador.
• Tome muito cuidado no caso de crianças. A unidade não deve estar acessível para brincadeiras infantis.

Economizar energia

1. Instale o refrigerador na parte mais fria da sala, longe da luz direta do sol e longe de dutos ou registros de aquecimento. Não coloque a geladeira perto de aparelhos que produzam calor, como forno, fogão ou lava-louças.
2. A porta do refrigerador deve permanecer aberta apenas pelo tempo necessário; Não coloque alimentos quentes dentro da geladeira.
3. Disponha o refrigerador para reduzir as aberturas das portas. Remova todos os itens necessários de uma só vez e feche a porta o mais rápido possível.
4. A porta da geladeira deve estar bem fechada para evitar mais consumo de energia e formação de excesso de gelo e / ou condensação no interior.
5. O ar frio que circula constantemente mantém a temperatura homogênea dentro do refrigerador. Por esse motivo, é importante distribuir adequadamente a comida para facilitar o fluxo de ar.
6. Cubra os alimentos e seque os recipientes antes de colocá-los na geladeira. Isso reduz o acúmulo de umidade no interior da unidade.
7. Não sobrecarregue o refrigerador nem bloqueie as reservas de ar frio. Em caso afirmativo, a geladeira irá funcionar mais e usar mais energia. As prateleiras não devem ser forradas com papel alumínio, papel encerado ou toalhas de papel. Os revestimentos interferem na circulação de ar frio, o que torna o refrigerador menos eficiente, o que poderia causar deterioração dos alimentos.
8. O fornecimento de alimentos para armazenamento e congelamento, quando apropriado, em particular o aviso de que alimentos congelados não entrarão em contato direto com alimentos armazenados e, quando apropriado, pode ser necessário reduzir a quantidade a ser congelada. se o congelamento for planejado todos os dias.
9. Durante ausências prolongadas (por exemplo, feriados), é aconselhável desligar o refrigerador, remover todos os alimentos e limpá-lo. A porta deve ser deixada ligeiramente aberta para evitar mofo e odores desagradáveis. Isso não afetará a geladeira quando ela for reconectada.
10. Durante ausências curtas (exemplo: férias), o refrigerador pode permanecer ligado. No entanto, lembre-se de que blecautes prolongados podem ocorrer durante a sua ausência.

11. A porta para a separação do evaporador pode ser usada para armazenar alimentos.
12. O (s) tempo (s) de armazenamento recomendado (s) pelos fabricantes de alimentos para qualquer tipo de alimento e, particularmente, para alimentos congelados comercialmente, rapidamente em compartimentos ou armários de armazenamento de alimentos congelados e congelados.
13. As precauções necessárias para evitar um aumento indevido da temperatura dos alimentos congelados durante o descongelamento do aparelho de refrigeração, tal como embrulhar alimentos congelados em várias camadas de jornal.
14. O fato de que um aumento na temperatura dos alimentos congelados durante a descongelação manual, manutenção ou limpeza pode encurtar o prazo de validade.
15. Os cuidados exigidos em relação aos alimentos congelados armazenados em caso de falta prolongada de funcionamento do aparelho de refrigeração (interrupção da alimentação ou falha do sistema de refrigeração).
16. É melhor embrulhar alimentos congelados em várias camadas de prateleiras de vidro.
17. A atenção necessária em relação aos alimentos congelados no Stora.

Limpeza e manutenção

1. limpeza interna

Limpe a geladeira / freezer internamente com uma solução fraca de bicarbonato de sódio. Em seguida, enxágüe com água morna usando uma esponja ou um pano úmido e seque. Lave as cestas com água morna e sabão e verifique se estão completamente secas antes de colocá-las de volta na geladeira / freezer.

2. Limpeza externa

Use detergente padrão não abrasivo diluído em água morna para limpar a parte externa do refrigerador / freezer.

A grade do condensador na parte traseira do refrigerador / freezer e os componentes adjacentes podem ser aspirados usando um acessório de escova macia.

Não use limpadores, esponjas ou solventes fortes para limpar qualquer parte do refrigerador / freezer

INFORMAÇÃO ELÉTRICA

ESTE APARELHO DEVE ESTAR CONECTADO À TERRA.

Este aparelho está equipado com uma ficha que será adequada para utilização em todas as casas equipadas com tomadas de acordo com as especificações atuais. Se o plugue adaptado não for adequado para tomadas, ele deve ser cortado e removido com cuidado. Para evitar um possível risco de choque elétrico, não insira o plugue descartado em um soquete.

Este dispositivo está em conformidade com as seguintes diretivas IEC:

2014/35 / UE (diretiva de baixa tensão) 2014/30 / UE (Diretiva CEM).

Serviço

Análise simples de falhas e eliminação

Nem todas as falhas exigem que a equipe de serviços técnicos resolva o seguinte pequeno problema simples; você pode tentar resolver o problema

Case	Inspeção	Soluções
• Sem arrefecer completamente	• ¿Se ha desconectado la alimentación? • ¿Los interruptores y fusibles están rotos? • ¿No hay electricidad o un viaje en línea?	• Vuelva a enchufar. • Abrir la puerta y verificar si la lámpara está encendida.
• Ruido anormal	• O refrigerador está estável? • O refrigerador alcança a parede?	• Ajuste dos pés ajustáveis do refrigerador. • Fora da parede.
• Eficiente eficiência de resfriamento	• Você coloca comida quente o muita comida? • Você abre a porta com freqüência? • Prenda a embalagem de alimentos à vedação da porta? • Luz solar direta ou perto de um forno ou fogão? • É bem ventilado? • A temperatura está alta demais?	• Coloque a comida na geladeira quando a comida quente esfriar. • Verificar e fechar a porta. • Retire o refrigerador da fonte de calor. • Esvazie a distância para manter uma boa ventilação. • Ajuste para a temperatura adequada.
• Cheiro peculiar na geladeira	• Algum alimento delicado? • Você precisa limpar a geladeira? • Você manteve comida com sabores fortes?	• Jogue fora a comida estragada. • Limpar o refrigerador. • Embalagem de alimentos de sabores fortes.

Nota: Se a descrição acima não puder ser resolvida, não desmonte o reparo por conta própria. Reparos realizados por pessoas inexperientes podem causar ferimentos ou mau funcionamento grave. Entre em contato com a loja local onde você fez sua compra. Este produto deve ser reparado por um engenheiro autorizado e somente peças sobressalentes originais devem ser usadas.
Quando o aparelho não for utilizado por períodos prolongados, desligue-o da fonte de alimentação, esvazie todos os alimentos e limpe o aparelho, deixando a porta entreaberta para evitar odores desagradáveis.

Substituindo a lâmpada LED

A luz LED é usada neste aparelho, que tem baixo consumo de energia e longa vida útil. Se algo estiver anormal, entre em contato com o serviço de pós-venda para obter ajuda.

Disposição

Aparelhos antigos ainda têm algum valor residual. Um método de descarte ambientalmente correto garantirá que as matérias-primas valiosas possam ser recuperadas e usadas novamente. O refrigerante utilizado no seu aparelho e materiais de isolamento requer procedimentos especiais de descarte. Certifique-se de que nenhum dos canos na parte de trás do aparelho esteja danificado antes de descartar. Você pode obter informações atualizadas sobre as opções para descartar seu aparelho antigo e a embalagem do novo em seu escritório local.

Eliminação correta deste produto	
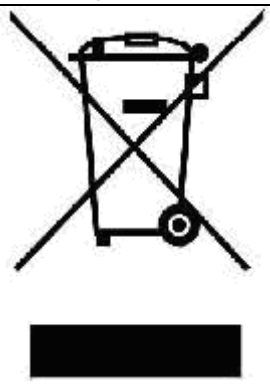	Esta marca indica que este produto não deve ser eliminado com outro lixo doméstico em toda a UE. Para evitar possíveis danos ao meio ambiente ou à saúde humana devido à eliminação descontrolada de resíduos, recicle-os de forma responsável para promover a reutilização sustentável dos recursos materiais. Para devolver o dispositivo usado, use os sistemas de devolução e coleta ou entre em contato com o vendedor onde adquiriu o produto. Você pode levar este produto para uma reciclagem ambiental segura.

- This appliance can be used by children aged from 8 years and above and persons with reduced physical, sensory or mental capabilities or lack of experience and knowledge if they have been given supervision or instruction concerning use of the appliance in a safe way and understand the hazards involved.
- Children shall not play with the appliance. Cleaning and user maintenance shall not be made by children without supervision.
- If the supply cord is damaged, it must be replaced by the manufacturer, its service agent or similarly qualified persons in order to avoid a hazard.
- Warning: If the surface is cracked, switch off the appliance to avoid the possibility of electric shock.
- Metallic objects such as knives, forks, spoons and lids should not be placed on the surface since they can get hot
- A steam cleaner is not to be used.
- Do not use a steam cleaner to clean your cooktop.
- The appliance is not intended to be operated by means of an external timer or separate remote-control system.
- WARNING: Danger of fire: do not store items on the cooking surfaces.
- The cooking process has to be supervised. A short term cooking process has to be supervised continuously.
- WARNING: Unattended cooking with fat or oil can be dangerous and may result in fire. NEVER try to extinguish a fire with water, but switch off the appliance and then cover flame e.g. with a lid or a fire blanket.

• Este electrodoméstico puede ser utilizado por niños a partir de 8 años y personas con capacidades físicas, sensoriales o mentales reducidas o sin experiencia y conocimiento si han recibido supervisión o instrucciones sobre el uso del artefacto de una manera segura y entienden el peligro involucrado.

• Los niños no deben jugar con el aparato. La limpieza y el mantenimiento por parte del usuario no deben ser realizados por niños sin supervisión.

• Si el cable de alimentación está dañado, debe ser reemplazado por el fabricante, su agente de servicio o personas calificadas para evitar un peligro.

• Advertencia: si la superficie está rajada, apague el aparato para evitar la posibilidad de una descarga eléctrica.

• Los objetos metálicos como cuchillos, tenedores, cucharas y tapas no deben colocarse sobre la superficie, ya que pueden calentarse.

• No se debe usar un limpiador de vapor.

• No use un limpiador de vapor para limpiar su cubierta.

• El aparato no está diseñado para ser operado por medio de un temporizador externo o un sistema de control remoto por separado.

• ADVERTENCIA: Peligro de incendio: no guarde artículos en las superficies de cocción.

• El proceso de cocción debe ser supervisado. Un proceso de cocción a corto plazo debe ser supervisado continuamente.

• ADVERTENCIA: La cocción desatendida con grasa o aceite puede ser peligrosa y provocar un incendio. NUNCA intente apagar un incendio con agua, apague el aparato y cubra la llama, p. con una tapa o una manta de fuego.

• Este aparelho pode ser utilizado por crianças com idade igual ou superior a 8 anos e pessoas com capacidades físicas, sensoriais ou mentais reduzidas ou sem experiência e conhecimento, se tiverem recebido supervisão ou instruções sobre a utilização do aparelho de forma segura e compreender o perigo envolvido.

• As crianças não devem brincar com o aparelho. Limpeza e manutenção pelo usuário não devem ser realizadas por crianças sem supervisão.

• Se o cabo de alimentação estiver danificado, ele deve ser substituído pelo fabricante, seu agente de serviço ou pessoas qualificadas para evitar um risco.

• Aviso: se a superfície estiver rachada, desligue o aparelho para evitar a possibilidade de choque elétrico.

• Objetos de metal como facas, garfos, colheres e tampas não devem ser colocados na superfície, pois podem ficar quentes.

• Um limpador a vapor não deve ser usado.

• Não use um limpador a vapor para limpar sua capa.

• O aparelho não foi concebido para ser operado através de um temporizador externo ou de um sistema de controlo remoto separado.

• ATENÇÃO: Perigo de incêndio: Não armazene itens nas superfícies de cozimento.

• O processo de cozimento deve ser supervisionado. Um processo de cocção de curto prazo deve ser monitorado continuamente.

• AVISO: A cozedura desacompanhada com gordura ou óleo pode ser perigosa e causar um incêndio. NUNCA tente extinguir um fogo com água, desligue o aparelho e cubra a chama, p. com uma capa ou um manto de fogo.

Certificado CE

Se ha determinado que este producto cumple con la directiva LOW VOLTAGE (2006/95 / ec), la directiva de compatibilidad electromagnética (2004/108 / EC) y la directiva RoHS.

Para más información relacionada con declaraciones y certificados de conformidad, contáctenos a través del correo info@infiniton.es y en la web www.infiniton.es

SERVICIO TÉCNICO

Si tiene alguna pregunta sobre este dispositivo, contáctenos: info@infiniton.es y www.infiniton.es

También puede contactar a nuestro servicio técnico oficial - MEGAEXIT, S.L.
tel: (+34) 958 087 169
Reparaciones de correo electrónico: rma@megaexit.com
www.megaexit.com

Resumen de Declaración de conformidad
INFINITON declara, bajo su responsabilidad, que este aparato cumple con lo dispuesto en la Directiva 99/05/CE del Parlamento Europeo y del Consejo de 9 de Marzo de 1999, traspuesta a la legislación española mediante el Real Decreto 1890/2000, de 20 de Noviembre.

Para más información relacionada con las declaraciones y certificados de conformidad, póngase con nosotros a través del correo info@infiniton.es

CE 0168

Síguenos en nuestras redes sociales y accede a contenido exclusivo

INFINITON

Copyright © 2018. Todos los derechos reservados