Vesta



Alaska
User Manual

VRF-ALASKA-33SS

Enjoy Everyday Living

www.vesta.kitchen | Service: 1-866-80-VESTA (83782)

Table Of Contents

Safety Instructions 04

Recommended Tools and Accessories 08

Parts and Accessories 09

Product Dimensions 10

Installation 11

Operation 14

Specifications 23

Maintenance 24

Wiring Diagram 26

Troubleshooting 27

Warranty 29

Contact Us 30

Safety Instructions

READ AND SAVE THESE INSTRUCTIONS

Safety is paramount for you and others.
Please read all warning and caution instructions carefully before using the appliance.

⚠ WARNING ⚠

1. This appliance contains isobutane (R600a) within its refrigerant circuit—a natural gas with high environmental compatibility, but it is flammable. During transportation and installation, ensure that no components of the refrigerant circuit are damaged. The refrigerant (R600a) is flammable.
2. Position the appliance so that the plug is easily accessible.
3. Keep explosive and flammable substances away from unit. Do not store these materials in the refrigerator.
4. If the power cord is damaged, it must be replaced by the manufacturer, its service agent, or similarly qualified personnel to avoid any hazards.
5. Electrical appliances should not be used inside the food storage compartments of this appliance unless explicitly approved by the manufacturer.
6. This unit uses R600a as the refrigerant and cyclopentane as the foaming agent. Both substances are highly flammable. When disposing of the appliance, keep it away from fire and do not treat it with flames.
7. The refrigerant and insulation blowing gases are flammable. Dispose of the appliance only at an authorized waste disposal center. Do not expose it to flames.

To reduce the risk of fire, electric shock, or personal injury when using this product, always follow these basic safety precautions.

1. Do not damage the refrigerant circuit. Refrigerant contact with the eyes may cause serious injury. If this occurs, seek medical attention immediately.
2. Danger of electric shock: The yellow-green grounding wire of this appliance must be properly earthed before use.
3. This appliance contains flammable refrigerant and insulation gases. Disposal must be carried out at an authorized waste facility. Do not expose the appliance to flames or other ignition sources.
4. Do not use or store flammable materials such as ether, benzene, alcohol, medication, LP gas, sprays, or cosmetics near or inside the refrigerator, as this may result in an explosion or fire.
5. Do not place glassware in the freezer compartment or near the air outlet in the refrigerator, as it may break or shatter, causing injury.
6. Make sure the appliance is properly grounded. If the grounding instructions are unclear or if you are unsure whether the appliance is correctly grounded, consult a qualified electrician or service technician. Improper grounding may result in malfunction or electric shock.

7. Use a dedicated electrical outlet for this appliance. Connecting multiple devices to the same outlet may cause a fire hazard.
8. Do not position the power plug facing upward or allow it to be compressed behind the refrigerator. Moisture may enter the plug, or it may become damaged, increasing the risk of fire or electric shock.
9. Do not allow the power cord to be bent or crushed by heavy objects, as this may cause damage. If the power cord is damaged, it must be replaced by the manufacturer, its service agent, or a similarly qualified person to avoid a safety hazard.
10. Always unplug the appliance before cleaning or handling the interior lamp to avoid the risk of electric shock or injury. If the LED lamp is damaged, it must be replaced by the manufacturer, its service agent, or a similarly qualified person.
11. Wipe off any water or dust from the power plug using a dry, clean cloth. Do not touch the plug with wet hands, and ensure it is inserted securely with the pins fully connected.
12. Do not place heavy or hazardous objects—such as cups, flower vases, cosmetics, medicines, or any container with liquid—on top of the refrigerator. These items may fall when the door is opened or closed, potentially causing injury, fire, or electric shock.
13. Do not spray water on the inside or outside of the refrigerator, and do not clean it with benzene, thinner, or other flammable solvents.
14. Do not use the refrigerator for non-domestic purposes (such as storing medicine, test materials, blood, or use on ships). Doing so may cause unexpected risks, including fire, electric shock, deterioration of stored items, or chemical reactions.
15. Do not use a dryer or any heating device to dry the interior, and never use a candle or open flame to remove odors. These actions may cause fire or explosion.
16. If gas leaks, do not touch the refrigerator or electrical outlets. Immediately ventilate the room. Sparks may cause an explosion, leading to fire or burns. In case of severe damage during delivery, installation, or use causing gas leakage, avoid creating any sparks, as this may result in fire or injury.
17. Do not insert your hands, metal objects, or sticks into the cool air outlet, cover, bottom of the refrigerator, or the heatproof grill (exhaust vent) at the back. Doing so may cause electric shock or injury.
18. Do not put ice into thin crystal or ceramic containers, as they may break and cause
19. injury.
    Do not submerge the refrigerator in water. Doing so may cause electric shock or fire.
20. Do not install the refrigerator in wet areas or places exposed to water or rain. Deterioration of the insulation on electrical components may cause electric leakage. Please inspect the refrigerator regularly.
21. Only qualified service personnel should disassemble, repair, or modify the refrigerator. Unauthorized attempts may result in injury, electric shock, or fire.

Disposal of the Appliance

⚠ WARNING ⚠

It is prohibited to dispose of this appliance as household waste.

Packaging Materials

Packaging materials with the recycling symbol are recyclable.
Dispose of the packaging into a suitable waste collection container to recycle it.

Before Disposing of the Appliance

1. Pull out the main plug from the main socket.
2. Cut off the power cord and discard with the main plug.

Potential Suffocation Hazard! Potential death or brain damage could occur.
Remove doors to prevent potential suffocation.

1. To prevent potential suffocation hazard, remove your old refrigerator doors. Leave shelves in place to help stop children from climbing on or getting inside.
2. When disposing of the appliance, do so only at an authorized waste disposal center. Do not expose to flame. Refrigerators contain refrigerant and gases in the insulation. Refrigerant and gases must be disposed of professionally as they may cause eye injuries or ignition. Ensure that tubing of the refrigerant circuit is not damaged prior to disposal.

	Correct Disposal of this product
	This symbol on the product or in its packing indicates that this product may not be treated as household waste. Instead, it should be taken to the appropriate waste collection point for the recycling of electrical and electronic equipment. By ensuring this product is disposed of correctly, you will help prevent potential negative consequences for the environment and human health, which could otherwise be caused by the inappropriate waste handling of this product. For more detailed information about the recycling of this product please contact your local council, your household waste disposal service, or the store where you purchased the product.

⚠ CAUTION ⚠

1. Install the appliance in a dry, well-ventilated room.
2. Ensure that ventilation openings, either in the appliance enclosure or the built-in structure, remain unobstructed at all times.
3. Do not use mechanical devices or other methods to accelerate the defrosting process, except those recommended by the manufacturer.
4. This appliance is designed for household and similar applications, including:
   1) Staff kitchen areas in shops, offices, and other work environments;
   2) Farmhouses and residential-type environments such as hotels, motels, and guest houses;
   3) Bed and breakfast establishments;
   4) Catering and similar non-retail applications
5. Dispose of the refrigerator according to local laws and regulations.
6. When positioning the appliance, ensure that the power cord is not trapped or damaged.
7. Do not place multiple portable socket outlets or portable power supplies behind the appliance.
8. To avoid food contamination, please follow these instructions:
   1) Avoid keeping the door open for long periods, as this can cause a significant rise in temperature inside the compartments.
   2) Clean surfaces that come into contact with food and accessible drainage systems regularly.
   3) Store raw meat and fish in suitable containers to prevent contact with or dripping onto other foods.
9. Risk of child entrapment: Before disposing of your old refrigerator or freezer:
   1) Remove the doors.
   2) Leave the shelves in place to prevent children from climbing inside.
10. The appliance should be placed close to a power socket to allow easy disconnection in case of an emergency.
11. Do not touch food or containers in the freezer compartment with wet hands, as this may cause frostbite.
12. Wait at least 5 minutes before reconnecting the plug. Reconnecting too soon may cause the freezer to malfunction.
13. Do not hang on or lean against the door or door trays. This may cause the refrigerator to tip over or cause injury. Especially, ensure that children do not engage in these actions.

Recommended Tools And Accessories

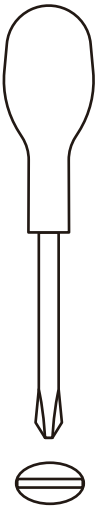

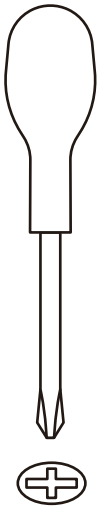



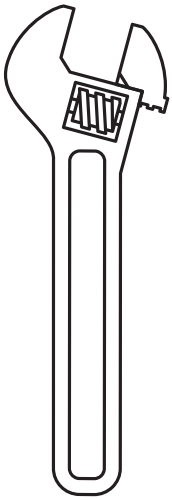

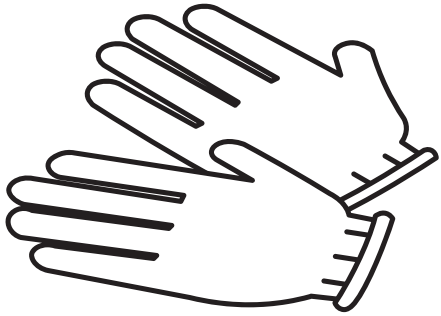

Parts and Accessories

Refrigerator Components

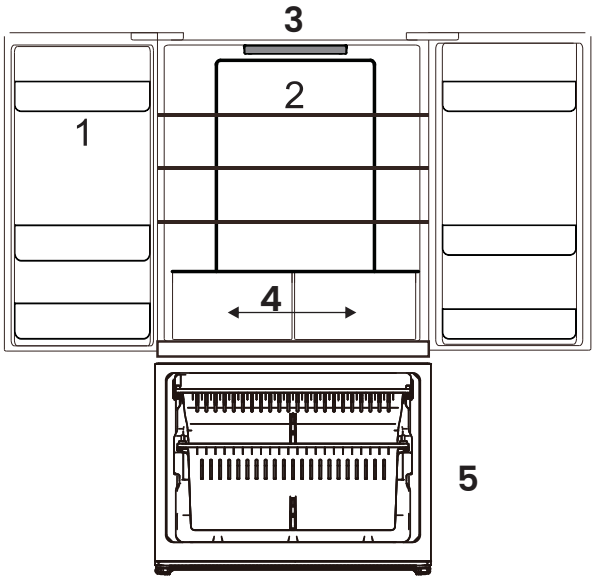

1	Refrigerator Door Bins
2	Refrigerator Shelves
3	Display Board
4	Vegetable Crispers with Glass Cover
5	Freezer Drawers

Product Dimensions

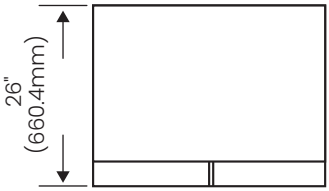

TOP

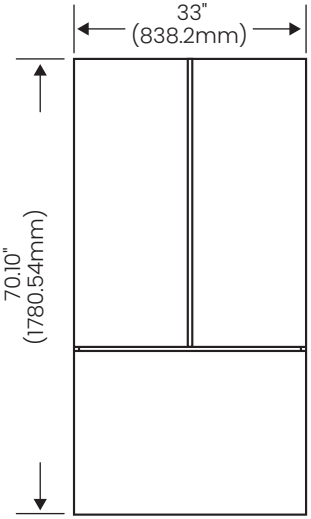

FRONT

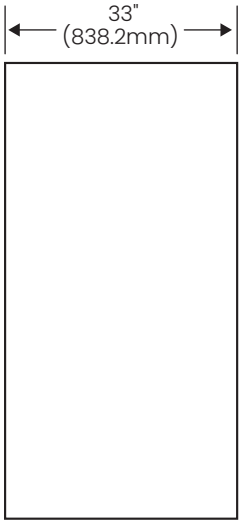

BACK

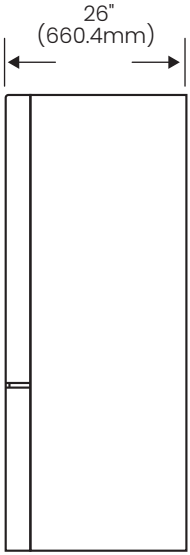

RIGHT

Installation

Precautions

1. Remove all packaging materials, including the foam backing at the bottom of the refrigerator and any tape securing accessories inside the box.
2. A transparent film is applied to the panel to prevent scratches during production and transportation. You may choose to keep the film or remove it based on your preference.
3. Always unplug the refrigerator before installation or cleaning. Once completed, reconnect the appliance and reset the temperature controls to your desired settings.
4. If the LED light is damaged, it must be replaced by the manufacturer, its service agent, or a similarly qualified person to prevent hazards.
5. Use only the new hose sets provided with the appliance. Do not reuse old hose sets.
6. The refrigerator must be placed on a hard, level surface that is even with the surrounding flooring.
7. Ensure the surface is strong enough to support the weight of a fully loaded refrigerator.
8. After placing and leveling the refrigerator, clean it and let it stand unplugged for 2 to 6 hours. Then plug it in to ensure proper operation.
9. The rollers are not castors and should only be used to move the appliance forward or backward.
10. Do not move the refrigerator sideways, as this may damage both the rollers and your floor.
11. Place the appliance in a dry location to avoid exposure to high humidity.
12. Keep the appliance away from direct sunlight, rain, or frost. Do not install near heat sources such as stoves, fireplaces, or heaters.

For Shipment and Installation Damages

1. Thoroughly inspect all equipment before installation.
2. If equipment is damaged during shipping, contact the manufacturer for a replacement.
3. If the equipment is damaged by the customer, repair or replacement is the responsibility of the customer.
4. If the equipment is damaged by the installer, the installer is responsible for compensation.

Height and Clearance

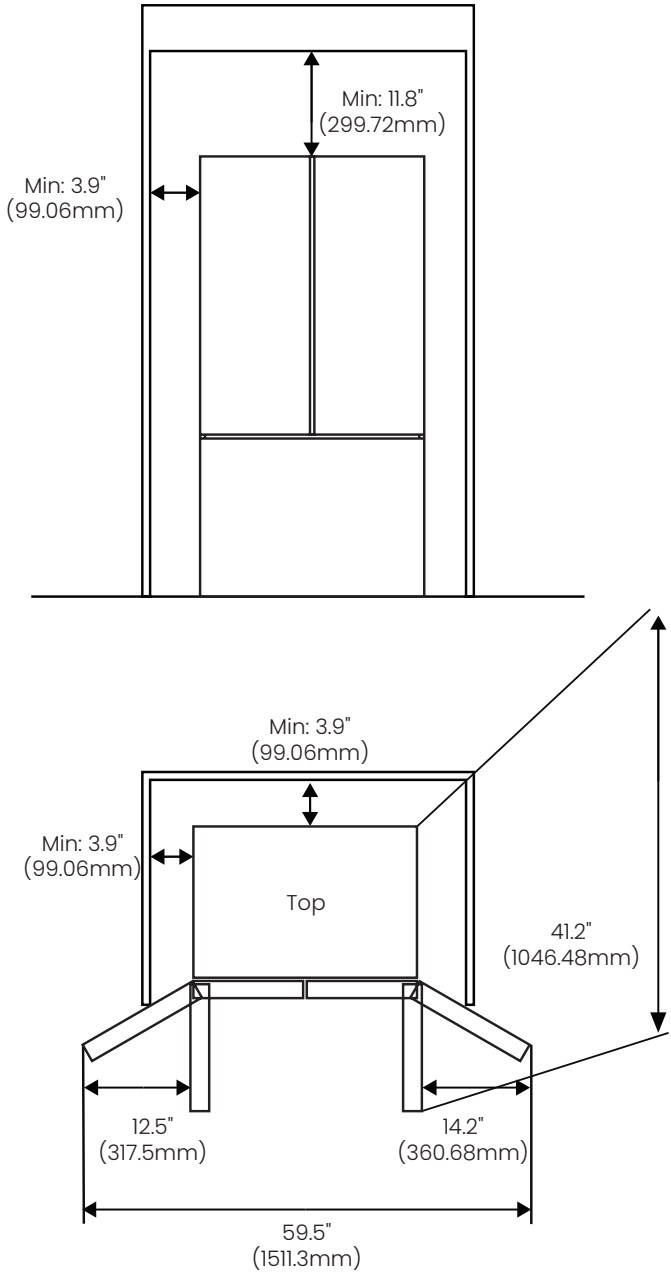

Installation

Adjust Plastic Feet

1. This product features a base with wheels. To ensure stability, adjust the front feet by turning them clockwise using your hand or a wrench. The feet must be in firm contact with the ground to prevent the appliance from moving when the door is opened. Improper leveling may also result in noise from the compressor during operation.
2. If the doors are not level after adjusting the feet, use a wrench to turn the adjustable feet located beneath the doors clockwise until the doors are properly aligned.

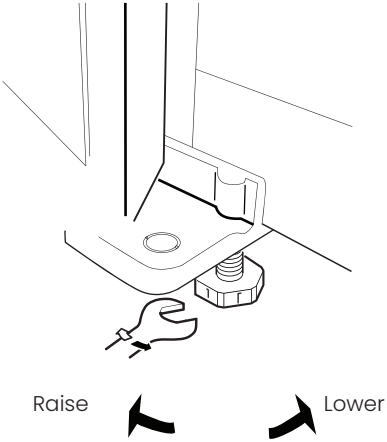

Left door

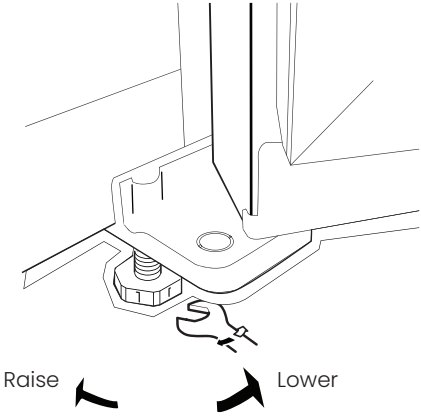

Right door

Operations

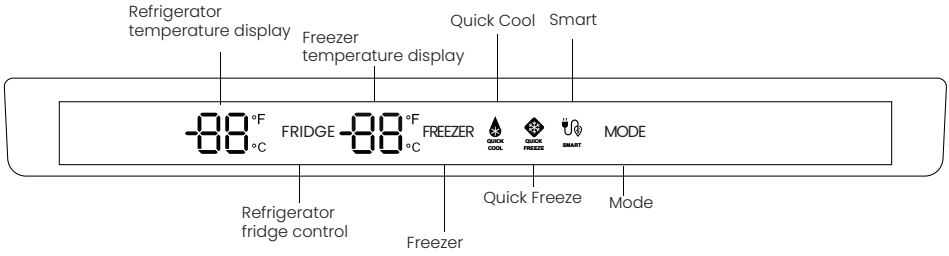

1. **Mode:** Press and hold for 5 seconds to switch between °C and °F. The default temperature unit is Fahrenheit (°F) when the appliance is powered on. Fridge temperature can be set from 2°C to 8°C or 35°F to 46°F (Default temperature 5°C or 41°F). Freezer temperature can be set from -23°C to -15°C or -10°F to -5°F (Default temperature -18°C or 0°F).
2. **Quick Freeze:** Press and hold the MODE button until the "QUICK FREEZE" icon lights up. The icon will remain illuminated while the function is active. To disable "QUICK FREEZE" mode, press the MODE button until the "QUICK FREEZE" icon turns off.
3. **Quick Cool:** Press and hold the MODE button until the "QUICK COOL" icon lights up. The icon will remain illuminated while the function is active. To disable "QUICK COOL" mode, press the MODE button until the "QUICK COOL" icon turns off.
4. **Smart Mode:** Press and hold the MODE button until the "SMART MODE" icon lights up. The icon will remain illuminated while the function is active. To disable "SMART MODE" mode, press the MODE button until the "SMART MODE" icon turns off.

Product Features

Energy Saving and Noise Reduction
This appliance is equipped with a Super Freeze function, energy-saving features, noise reduction technology, and an optimized refrigeration system to ensure efficient performance.

Precise temperature control
The microcomputer control allows independent setting, control and display of the R-temperature and F-temperature for more precise temperature control.

Frost-Free Eco-Friendly Refrigerator
This refrigerator uses R600a refrigerant and hydrocarbon-based foaming agents, which do not deplete the ozone layer and have minimal impact on the greenhouse effect. The freezer features automatic defrosting, eliminating the need for manual defrosting.

LED display and touch button
The LED display shows the set temperature and operating status of the refrigerator and freezer compartments. The touch buttons are easy to use and designed for long-lasting durability.

Door-opening alarm system
If more than 1 minute door-opening, alarm system will remind you to close the door.

Tempered Glass Shelves
The tempered glass shelves are safe, have a strong load-bearing capacity, and are easy to clean and durable.

Easy-Clean Removable Door Seal
The door seal is easy to clean and removable, and is designed for a long service life.

Setting the Temperature Control

1. When the unit is powered on for the first time, it will operate at the factory-set default temperatures: 41°F (5°C) for the refrigerator compartment and 0°F (-18°C) for the freezer compartment.
2. When turning on the unit for the first time, set the refrigerator compartment temperature to 37°F (3°C) and allow the appliance to run for at least 4 hours before placing any food inside. This ensures that the freezer is thoroughly chilled and the refrigerator compartment is properly stabilized. After this initial period, you may adjust the temperature to your desired setting.
3. To adjust the temperature in each zone, press the corresponding zone button. The temperature will cycle through the pre-set options as shown below.



QUICK FREEZE MODE

The unit will remain in QUICK FREEZE mode for 24 hours or until the temperature reaches -18ºF(-28ºC) and will then return to the original setting, or until the function is turned off at the control panel. QUICK COOL and QUICK FREEZE can be run simultaneously.



QUICK COOL MODE

This mode will set the refrigerator temperature to 35ºF(2ºC) for quick drop in temperature when storing large amounts of warm or room temperature foods in the refrigerator.
The unit will remain in QUICK COOL mode for 2 hours and 30 minutes and will then return to the original setting, or until the function is turned off at the control panel. Both QUICK COOL and QUICK FREEZE can be run together at the same time.



SMART

Use this mode when leaving for long periods of time, where you will remove the large majority of the refrigerator contents but leave contents in the freezer.
Smart mode will automatically set the refrigerator section to 41ºF(5ºC) and the freezer section to 0ºF(-18ºC) . The unit will remain in SMART MODE until the feature is deactivated at the control panel.

NOTE:
If the unit is unplugged, has lost power, or it is turned off, you must wait 3 to 5 minutes before restarting the unit. If you attempt to restart before this time delay, the refrigerator-freezer will not start.

We do not recommend installing the refrigerator where the temperature will drop below 32°F (0°C) or rise above 110°F (43°C). The compressor will not be able to maintain proper temperatures inside the refrigerator.

For installations where the temperatures will drop below 32°, set the freezer temperature control to the “coldest” setting. This will improve the functioning of the refrigerator under these conditions.

Fridge Compartment Switch on/off

To turn the fridge compartment on or off, press and hold the “FRIDGE” button for 10 seconds. When the fridge compartment is turned off, the temperature display will turn off as well. To turn the fridge compartment back on, press and hold the “FRIDGE” button for another 10 seconds.

Refrigerator Chamber

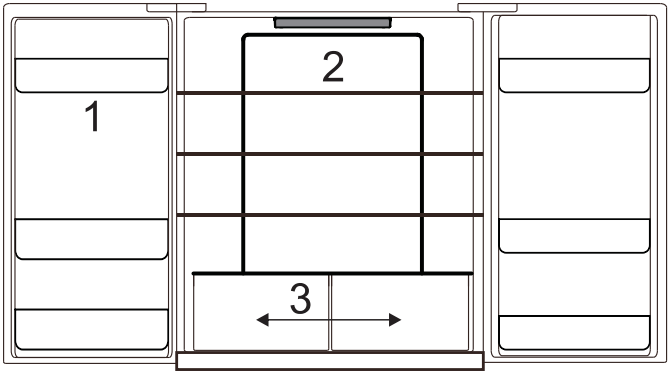

The refrigerator chamber is mainly used to store foods that are preserved for a short time.

The refrigerator chamber is suitable for storing fruits,vegetables,drinks and other foods that will be eaten recently. It is suggested to seal foods and then put them into the refrigerator.

Suggested sections of refrigerator chamber for various foods and variety name:

1	Top tray: dairy products, odorous foods, etc.
2	Glass shelve: wheaten foods, milk, etc.
3	Drawer: fruits, vegetables, etc.

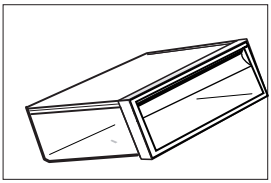

Fruit and Vegetable Box

The refrigerating chamber has a fruit and vegetable box, which can retain the moisture of fruits and vegetables and keep the humidity of the box proper. It is suitable for storing fruits and vegetables.

Bottle Shelf Disassembly

1. Hold both sides of the bottle shelf firmly with both hands.
2. Push the side without the boss inward, following the direction of the arrow.
3. Apply firm pressure, taking care as the buckle on the edge of the bottle shelf disengages from the groove in the liner.
4. Once released, carefully remove the bottle shelf.

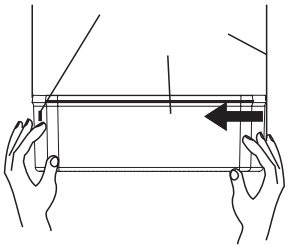

Bottle Shelf Installation

1. Hold both sides of the bottle shelf with both hands.
2. Engage the buckle on the boss side into its slot.
3. Gently push the opposite side inward until the buckle snaps securely into place.

Freezing Chamber

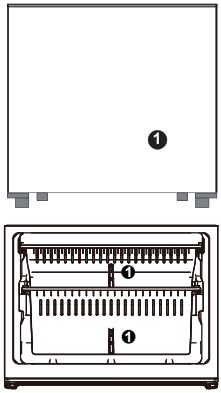

The freezing chamber is used to freeze foods, store deeply frozen foods and make ice cubes. It can preserve foods for a long time.

The freezing chamber is suitable for retaining the freshness of foods for a long time. When storing meat, it is suggested to cut the meat into pieces which are easy to take out, and mark the freezing date to prevent foods from exceeding the time limit.

Suggested sections of freezing chamber for various foods and variety name:

1. Drawer: packaged frozen foods, etc.

Drawer of Freezing Chamber

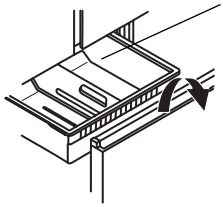

The upper drawer of freezing chamber can freeze and store large-volume foods, and the lower drawer is mainly used to store frozen foods.

⚠ CAUTION ⚠

Avoid direct contact between food-especially oily items-and the refrigerator liner to prevent staining and damage. When the interior stained with oil or oily food soup stains, should be cleaned immediately to avoid the long contact with the liner which may lead to the liner corrosion and cracking.

Storage of Foods

⚠ CAUTION ⚠

Instructions for storing foods

1. When storing freezing foods, put them to the inside of freezing chamber, other than the bottle rack.
2. Do not put bottled or canned foods into the freezing chamber to prevent frost cracking.
3. Before putting hot foods into the refrigerator, cool them to room temperature first; otherwise, they will increase power consumption.
4. Mark the freezing date on the packaging bag according to different storage lives of foods, so as to prevent foods from exceeding the time limit.
5. Divide foods into appropriate portions and package them separately, which are easy to freeze thoroughly and do not stick together.
6. The packaging materials shall be odorless, airtight, watertight and pollution-free, so packaged foods are not easy to taint by other odor, without quality reduction.
7. Do not put too many fresh foods into the freezing chamber once, preferably not exceeding the freezing capacity value of refrigerator.
8. Melted foods cannot be frozen again, unless they are made into dishes; otherwise, their quality will be affected.
9. Glass bottles or glass containers shall not be placed into the freezing chamber or at the air outlet of refrigerating chamber duct; otherwise, they may explode.
10. Foods cannot block the air outlet; otherwise, abnormal air circulation will be caused.

Butter:

1. May absorb odors from strong-smelling foods and should be stored in a sealed container.

Eggs:

1. Should be stored in the refrigerator compartment.

Red Meat:

1. Place fresh red meat on a plate and cover loosely with wax paper, plastic wrap, or foil.
2. Keep raw and cooked meats on separate plates to prevent juices from raw meat from contaminating cooked food.

Poultry:

1. Store fresh poultry on a plate and cover loosely with plastic wrap or foil.
2. Do not stuff whole poultry until immediately before cooking to reduce the risk of foodborne illness.

Fish and Seafood:

1. Use fresh fish and fillets on the day of purchase whenever possible. Until use, refrigerate on a plate covered loosely with plastic wrap, wax paper, or foil. If storing overnight or longer, choose very fresh fish. Keep whole fish or fillets in a sealed plastic bag. Keep shellfish chilled at all times and use within 1–2 days.

Precooked Foods and Leftovers:

1. Store in suitable covered containers to prevent drying out. Consume within 1–2 days.
2. Reheat leftovers only once and ensure they are heated until steaming hot.

Vegetable Crisper:

1. The vegetable crisper is the ideal place to store fresh fruits and vegetables.
2. Avoid storing the following foods at temperatures below 6°C for extended periods: citrus fruits, melons, eggplant, pineapple, papaya, zucchini, passion fruit, cucumbers, peppers, and tomatoes.
3. Low temperatures may cause softening, browning, or accelerated spoilage. Do not refrigerate avocados (until ripe), bananas, or mangoes.

ALIMENT	**Location(Refrigerator chamber)**
Butter, cheese	Upper door rack
Eggs	Door rack
Fruit, vegetables, salad	Crisper
Meat, sausage, cheese, milk	Lower area (lowest shelf 1 crisper cover)
Dairy products, canned food, cans	Upper area or door rack
Drinks, bottles, tubes	Door rack

FOOD	**Location (Freezer chamber)**
Small frozen food	Door rack
Packaged frozen foods	Freezer drawer
Fish, meat, ice cream	Lower area (lower shelf or drawer)

Energy Saving Tips

1. Make sure to keep the refrigerator away from heat source and direct sunlight.
2. Before storing hot foods, cool them to room temperature and then put into refrigerator.
3. Close the door timely, reduce the opening frequency, and shorten the opening time.
4. When unfreezing frozen foods, you can put them into the refrigerating chamber, which will assist in refrigeration of the refrigerating chamber.
5. Make sure that the temperature sensor is not covered or blocked by foods, and keep proper distance with foods.

Specifications

Product Identification & Dimensions	
Model Number:	VRF-ALASKA-33SS
Product Name	Alaska 33SS
UPC	675487202928
Nominal Width:	33"
Dimensions (W×D×H):	33" × 26" × 70.1 "
Product Weight:	90 kg
Body	Anti- Fingerprint Stainless Steel
Color/Finish:	Silver
Installation	
Electrical Requirements:	120V/60Hz
Performance & Features	
Handle:	Recessed Handle
Total Storage Volume(L/cu. ft.):	471/16.6
Freezer Storage Volume(L/cu. ft.):	138.9/4.90
Refrigerator Storage Volume(L/cu. ft.):	332.4/11.74
Foaming Agent:	Cyclopentane
Noise Level:	42
Rated Current(A):	3.5
Rated Power(W):	110
Rated Lamp Power(W):	Max 3
Energy Comsumption(kWh/Y):	425
Energy Efficiency Class:	Energy Star
Rated Defrost Power:	190
Warranty (Parts & Labor):	2 Years
Warranty (Compressor):	10 Years
Certification:	UL/CUL/Energy Star

Maintenance

To maintain the good appearance of your appliance, you should clean it regularly. Do not use sharp objects to clean as they are likely to scratch the surface. Do not use sharp objects to remove frost from the freezer compartment. Switch the appliance back on and plug it into the main socket only after the interior is completely dry. Prevent food from making direct contact with the liner of the fridge freezer, especially oily foods as this can stain or damage the liner. If food does spill, quickly clean away with warm water to prevent any damage.

Stainless Steel Surfaces

1. Clean regularly with a cotton cloth or rag soaked in warm water and mild soap or liquid dishwashing liquid. You can also use a special household stainless steel solution. Always clean in the direction of the stainless steel grain.
2. Do not use corrosive or abrasive detergents.
3. Do not use any products containing chlorine bleach or any products containing chlorides.
4. Do not use any flammable products for cleaning, such as acetone, alcohol, ether, benzene, etc. These products are highly explosive and should never be used near stoves. Do not use steel wool or abrasive scrubbing pads as they will scratch and damage the surface.

Interior Cleaning

1. Always turn off the power switch, disconnect the power plug before cleaning.
2. During cleaning, ensure that no water enters the switch, control panel, door lamp, or top control box.
3. Wipe the inside of the fridge and freezer with a weak solution of baking soda and water, and then rinse with warm water using a wrung-out sponge or cloth.
4. Wipe completely dry before replacing the shelves and baskets.
5. Thoroughly dry all surfaces and removable parts before putting them back into place. Although this appliance automatically defrosts a layer of frost may occur on the freezer compartments interior walls if the freezer door is opened frequently or kept open too long. If the frost is too thick, choose a time when the freezer is nearly empty and proceed as follows:

   1) Remove existing food and accessory baskets, unplug the appliance from the main power and leave the doors open. Ventilate the room thoroughly to accelerate the process.
   2) When defrosting is completed, clean your freezer as described above.

6. Do not use sharp objects to remove frost from the freezer compartment. Only after the interior is completely dry should the appliance be switched back on and plugged back into the main socket.

On Vacation

If you are going on vacation, it is recommended to keep the refrigerator running and store only food items that can be preserved for a short time. If you plan to turn off the refrigerator, please follow below steps:

1. Remove all food items.
2. Unplug the power cord
3. Clean the interior thoroughly.
4. Leave the door open to prevent odor buildup.

At Power Failure

Generally, short-term power failures will not cause a significant change in the refrigerator's temperature. However, during extended power outages, you should minimize how often the refrigerator is opened andavoid placing fresh food inside, as this may accelerate the rise in temperature.
If you are aware of an upcoming power outage, it is recommended to activate the 'Super Freezer' functionin advance to lower the internal temperature as much as possible.

Shutdown

Do not turn off the refrigerator or disconnect the power supply unnecessarily, as this may reduce the lifespan of the appliance.

Wiring Diagram

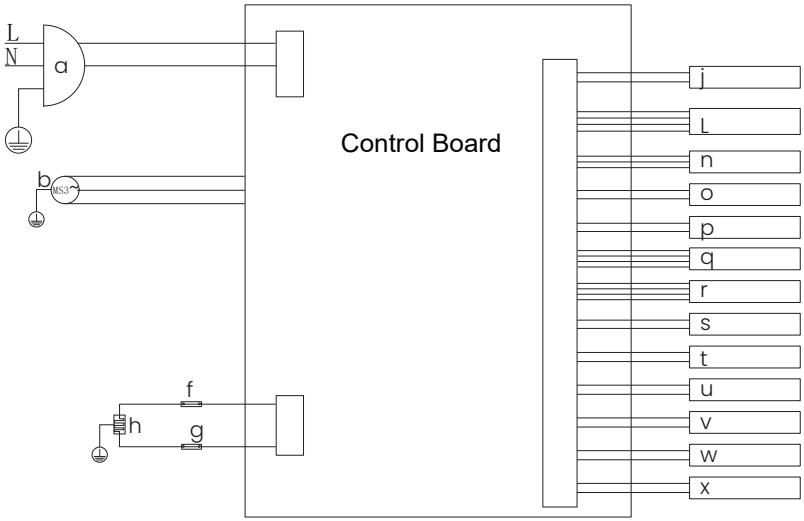

a-Power
b-Compressor
f-Protector
h-Def. Heater
g-Protector

j-Piller Heater
L-Stepping motor
n-F.Fan
o-R.Lamp
p-F.Lamp
q-Display board
r-Temp. And Humidity Snr

s-R. Snr
t-F. Snr
u-Def. Snr
v-RL.door switch
w-RR.door switch
x-F.door switch

Troubleshooting

Normal Phenomena

Button failure

Please check the control board whether the fridge is under lock mode. When under lock mode, all buttons can't work.

Low voltage, the compressor cannot start

You should purchase a pressurizer of more than 1000W when the area of the appliance installation has low voltage. That's better to protect your fridge.

Long time to start

When the ambient temperature is too high, it will take a long time to start the appliance.

Middle beams feel hot

Middle beams feel hot after a period of time the appliance runs. It belongs to the normal phenomenon.

Noise

When you operate the fridge for the first time, the fridge will operate at high speed to cool fast and the sound maybe louder than usual. When the internal temperature falls below a certain level, the noise will subside.
When the operation of the compressor is starting or ending; various parts expanding/ contracting or various control devices operating or temperature changes within the fridge, you will hear the sounds — these are normal sounds.

Compressor hot

When working, if the temperature of the compressor outer is more than 80°C, please do not touch the compressor; it may cause serious injury.

Compressor long time running

When the ambient temperature is too high or you put too much fresh food into the fridge, it will take a long time to cool down until the appliance runs at the set temperature.

Problem	Possible cause	Solution
No display on the display panel	The mains plug of the appliance is not in the socket properly.	Check whether the power is on.
Alarm sound	Door is slightly open or not close more than 1 minute.	Close the door completely.
The compressor does not work	It's under defrosting mode. Power is not connected well.	It's normal for defrosting; check whether the power is connected well.
Compressor runs too long	The fridge has recently been disconnected for a period of time.	It takes some hours for the fridge to cool down completely.
	Put too much fresh or hot food.	Hot food will cause the fridge to run longer until the set temperature is reached.
	Doors are opened too frequently or too long.	Warm air entering the fridge causes it to run longer. Open the door less often.
Vibrating noise	Floor is uneven or weak.	Ensure the floor is level, firm, and able to adequately support the refrigerator.
	Items placed on the top of the fridge are vibrating.	Remove items.
	Fridge is touching wall or cabinets.	Move fridge so that it does not touch the wall or cabinets.

Warranty

Two-Year Limited Warranty for Parts and Labor

1. For two years from the date of original purchase, Vesta will provide non-consumable replacement parts or components free of charge if they are found to have manufacturing defects.
2. Vesta reserves the right, at its discretion, to repair or replace any product part found to be defective due to faulty workmanship or materials.
3. Consumable parts not covered by this warranty include, but are not limited to, light bulbs and filters.

Ten-Year Limited Warranty for Compressor

1. For ten years from the date of original purchase, Vesta warrants that the compressor of this refrigerator is free from defects in materials and workmanship.
2. This warranty applies only to the original purchaser and is valid for residential use. Proof of purchase is required to obtain warranty service.

To Obtain Warranty Service, You Must Provide:

1. A valid invoice or receipt verifying the purchase date and store.
2. The product model number or product name.
3. A description of the product or part failure.

Warranty Exclusions

The warranty does not cover:

1. Consumable parts such as light bulbs, filters and fuses.
2. Damage resulting from neglect, improper installation, accidents, abuse, misuse, natural disasters, or insufficient/excessive power supply.
3. Defects caused by abnormal mechanical or environmental conditions, unauthorized disassembly, repair, modification, or failure to follow installation instructions.
4. Use in non-residential, commercial, or governmental applications, or any use not consistent with the product's intended purpose.
5. Chips, dents, or cracks resulting from abuse or misuse.
6. Improper connections with equipment from other manufacturers.
7. Any unauthorized modifications.
8. Products with original identification information that has been altered, erased, deleted, improperly handled, or sold as second-hand.

Contact Us

Thank you for choosing Vesta as your preferred kitchen appliance provider. We are dedicated to delivering an exceptional product experience and outstanding customer service.

If you need any assistance with your product, please do not hesitate to reach out to us. You can contact our customer service team through any of the following methods, and a representative will assist you as soon as possible.

Phone:
1-866-80VESTA(83782)
9:30am-6:00pm (Eastern Time), Monday to Friday, excluding holidays

Email:
service@vesta.kitchen

Online form:
https://vesta.kitchen/pages/service

Vesta

Enjoy Everyday Living

www.vesta.kitchen

Vesta



Alaska
Manuel de l'utilisateur

VRF-ALASKA-33SS

Profitez de la vie au quotidien

www.vesta.kitchen | Service : 1-866-80-VESTA (83782)

Table des matières

Consignes de sécurité 36

Outils et accessoires recommandés 39

Pièces et accessoires 40

Dimensions du produit 41

Installation 42

Fonctionnement 45

Specifications 55

Entretien 56

Schéma de câblage 58

Dépannage 59

Garantie 61

Contactez-nous 62

Consignes de sécurité

LISEZ ET CONSERVEZ CES INSTRUCTIONS

La sécurité est primordiale pour vous et les autres.
Veuillez lire attentivement toutes les instructions d'avertissement et de mise en garde avant d'utiliser l'appareil.

⚠ AVERTISSEMENT ⚠

1. Cet appareil contient de l'isobutane (R600a) dans son circuit frigorifique, un gaz naturel très compatible avec l'environnement, mais qui est inflammable. Pendant le transport et l'installation, assurez-vous qu'aucun composant du circuit frigorifique n'est endommagé. Le réfrigérant (R600a) est inflammable.
2. Positionnez l'appareil de manière à ce que la fiche soit facilement accessible. Éloignez les substances explosives et inflammables de l'appareil. Ne les entreposez pas matériaux au réfrigérateur.
3. Si le cordon d'alimentation est endommagé, il doit être remplacé par le fabricant, son agent de service ou un personnel qualifié pour éviter tout danger.
4. Les appareils électriques ne doivent pas être utilisés à l'intérieur des compartiments de stockage des aliments de cet appareil, sauf autorisation explicite du fabricant.
5. Cet appareil utilise du R600a comme réfrigérant et du cyclopentane comme agent moussant. Les deux substances sont hautement inflammables. Lorsque vous jetez l'appareil, gardez-le à l'abri du feu et ne le ne l'exposez pas aux flammes.
6. Les gaz de soufflage du réfrigérant et de l'isolant sont inflammables. Jetez l'appareil uniquement dans un centre d'élimination des déchets autorisé. Ne l'exposez pas aux flammes.

Pour réduire le risque d'incendie, de choc électrique ou de blessure lors de l'utilisation de ce produit, suivez toujours ces précautions de sécurité de base.

1. N'endommagez pas le circuit frigorifique. Le contact du réfrigérant avec les yeux peut causer des blessures graves. Si cela se produit, consultez immédiatement un médecin.
2. Danger de choc électrique : Le fil de mise à la terre jaune-vert de cet appareil doit être correctement mis à la terre avant utilisation.
3. Cet appareil contient des gaz réfrigérants et isolants inflammables. L'élimination doit être effectuée dans une installation de gestion des déchets autorisée. N'exposez pas l'appareil aux flammes ou à d'autres sources d'inflammation.
4. N'utilisez pas ou n'entreposez pas de matériaux inflammables tels que l'éther, le benzène, l'alcool, les médicaments, le GPL, les vaporisateurs ou les cosmétiques près ou à l'intérieur du réfrigérateur, car cela pourrait entraîner une explosion ou un incendie.
5. Ne placez pas la verrerie dans le compartiment congélateur ou près de la sortie d'air du réfrigérateur, car elle pourrait se briser ou se briser et causer des blessures.
6. Assurez-vous que l'appareil est correctement mis à la terre. Si les instructions de mise à la terre ne sont pas claires ou si vous n'êtes pas sûr que l'appareil soit correctement mis à la terre, consultez un électricien ou un technicien de service qualifié. Une mise à la terre inadéquate peut entraîner un mauvais fonctionnement ou un choc électrique.

7. Utilisez une prise électrique dédiée pour cet appareil. Le raccordement de plusieurs appareils à la même prise peut entraîner un risque d'incendie.
8. Ne placez pas la fiche d'alimentation vers le haut et ne la laissez pas être comprimée derrière le réfrigérateur. L'humidité peut pénétrer dans la fiche ou l'endommager, ce qui augmente le risque d'incendie ou de choc électrique.
9. Ne laissez pas le cordon d'alimentation être plié ou écrasé par des objets lourds, car cela pourrait causer des dommages. Si le cordon d'alimentation est endommagé, il doit être remplacé par le fabricant, son agent de service ou une personne qualifiée pour éviter tout risque pour la sécurité.
10. Débranchez toujours l'appareil avant de nettoyer ou de manipuler la lampe intérieure pour éviter tout risque de choc électrique ou de blessure. Si la lampe LED est endommagée, elle doit être remplacée par le fabricant, son agent de service ou une personne qualifiée.
11. Essuyez l'eau ou la poussière de la fiche d'alimentation à l'aide d'un chiffon sec et propre. Ne touchez pas la fiche avec les mains mouillées et assurez-vous qu'elle est bien insérée avec les broches complètement connectées.
12. Ne placez pas d'objets lourds ou dangereux, tels que des tasses, des vases à fleurs, des cosmétiques, des médicaments ou tout contenant du liquide, sur le réfrigérateur. Ces objets peuvent tomber lorsque la porte est ouverte ou fermée, ce qui peut causer des blessures, un incendie ou un choc électrique.
13. Ne vaporisez pas d'eau à l'intérieur ou à l'extérieur du réfrigérateur et ne le nettoyez pas avec du benzène, du diluant ou d'autres solvants inflammables.
14. N'utilisez pas le réfrigérateur à des fins non domestiques (comme l'entreposage de médicaments, de matériel d'analyse, de sang ou l'utilisation à bord de navires). Cela peut entraîner des risques inattendus, notamment un incendie, un choc électrique, la détérioration des articles entreposés ou des réactions chimiques.
15. N'utilisez pas de sécheuse ou d'appareil de chauffage pour sécher l'intérieur, et n'utilisez jamais de bougie ou de flamme nue pour éliminer les odeurs. Ces actions peuvent provoquer un incendie ou une explosion.
16. En cas de fuite de gaz, ne touchez pas le réfrigérateur ou les prises électriques. Aérez immédiatement la pièce. Les étincelles peuvent provoquer une explosion, provoquant un incendie ou des brûlures. En cas de dommages graves lors de la livraison, de l'installation ou de l'utilisation causant une fuite de gaz, évitez de créer des étincelles, car cela pourrait entraîner un incendie ou des blessures.
17. N'insérez pas vos mains, vos objets métalliques ou vos bâtons dans la sortie d'air froid, le couvercle, le fond du réfrigérateur ou la grille résistant à la chaleur (évent d'évacuation) à l'arrière. Cela peut causer un choc électrique ou des blessures.
18. Ne mettez pas de glace dans des contenants fragiles en cristal ou en céramique, car ils pourraient se briser et causer des blessures.
19. Ne plongez pas le réfrigérateur dans l'eau. Cela peut provoquer un choc électrique ou un incendie.
20. N'installez pas le réfrigérateur dans des endroits humides ou exposés à l'eau ou à la pluie. La détérioration de l'isolant des composants électriques peut causer des fuites de courant. Veuillez inspecter le réfrigérateur régulièrement.
21. Seul le personnel de service qualifié doit démonter, réparer ou modifier le réfrigérateur. Les tentatives non autorisées peuvent entraîner des blessures, des chocs électriques ou un incendie.

Élimination de l'appareil

⚠ AVERTISSEMENT ⚠

Il est interdit de jeter cet appareil comme ordure ménagère.

Matériaux d'emballage

Les matériaux d'emballage portant le symbole de recyclage sont recyclables. Jetez l'emballage dans un contenant de collecte des déchets approprié pour le recycler.

Avant de jeter l'appareil

1. Retirez la fiche principale de la prise principale.
2. Coupez le cordon d'alimentation et jetez-le avec la fiche principale.

AVERTISSEMENT

Risque potentiel de suffocation! Un décès ou des lésions cérébrales pourraient survenir. Enlevez les portes pour éviter toute suffocation.

1. Pour prévenir les risques de suffocation, retirez les portes de votre vieux réfrigérateur. Laissez des tablettes en place pour empêcher les enfants de grimper ou d'y entrer.
2. Lorsque vous jetez l'appareil, faites-le uniquement dans un centre d'élimination des déchets autorisé. Ne pas exposer aux flammes. Les réfrigérateurs contiennent du réfrigérant et des gaz dans l'isolant. Le réfrigérant et les gaz doivent être éliminés de manière professionnelle, car ils peuvent causer des blessures aux yeux ou l'inflammation. Assurez-vous que les tubes du circuit frigorifique ne sont pas endommagés avant l'élimination.

	Élimination correcte de ce produit
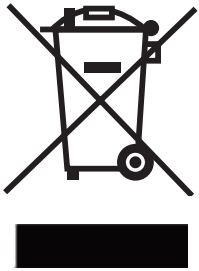	Ce symbole sur le produit ou dans son emballage indique que ce produit ne doit pas être traité comme une ordure ménagère. Il doit plutôt être apporté au point de collecte approprié pour le recyclage des équipements électriques et électroniques. En vous assurant que ce produit est éliminé correctement, vous contribuerez à prévenir les conséquences négatives potentielles pour l'environnement et la santé humaine, qui pourraient autrement être causées par une manipulation inappropriée des déchets de ce produit. Pour plus d'informations sur le recyclage de ce produit, veuillez communiquer avec votre conseil local, votre service d'élimination des déchets ménagers ou le magasin où vous avez acheté le produit.

Outils et accessoires recommandés

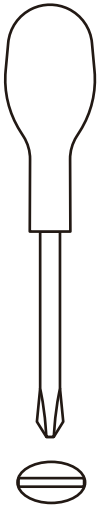
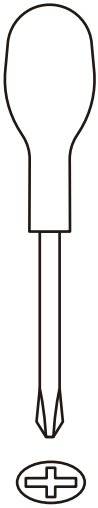

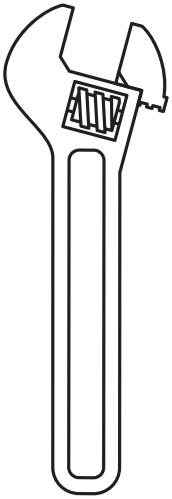


Pièces et accessoires

Composants du réfrigérateur

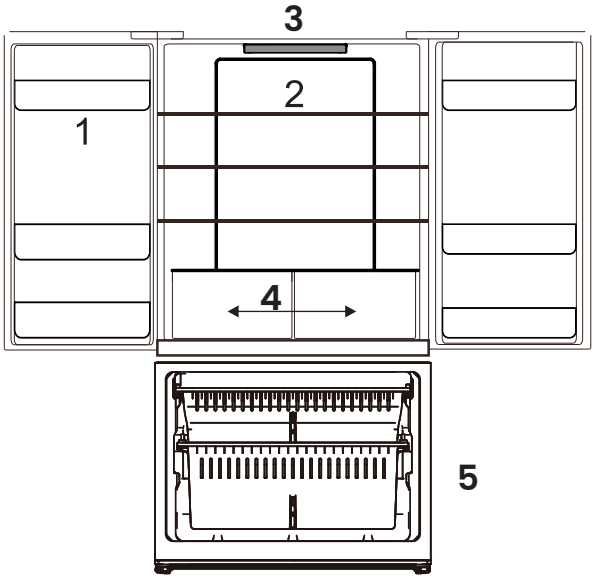

1	Bacs de porte de réfrigérateur
2	Tablettes de réfrigérateur
3	Tableau d'affichage
4	Bacs à légumes avec couvercle en verre
5	Tiroirs de congélateur

Dimensions du produit

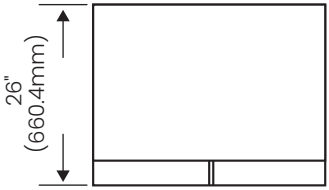

Vue de dessus

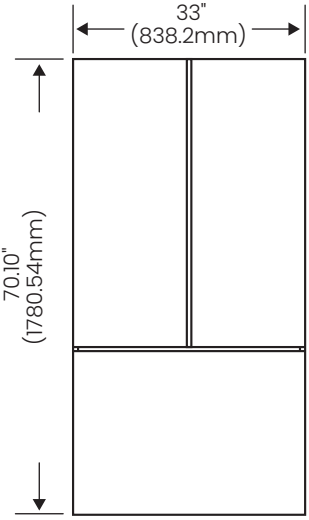

Vue de face

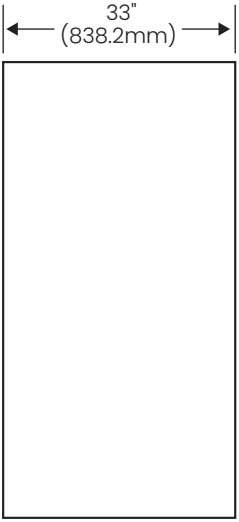

Vue arrière

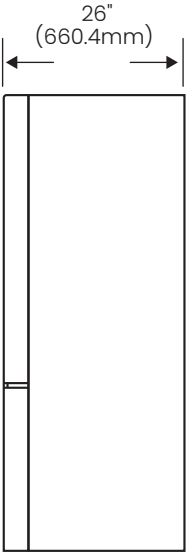

Vue de droite

Installation

Précautions

1. Retirez tous les matériaux d'emballage, y compris le support en mousse au bas du réfrigérateur et tout ruban adhésif fixant les accessoires à l'intérieur de la boîte.
2. Une pellicule transparente est appliquée sur le panneau pour éviter les rayures pendant la production et le transport. Vous pouvez choisir de conserver la pellicule ou de la retirer selon vos préférences.
3. Débranchez toujours le réfrigérateur avant l'installation ou le nettoyage. Une fois terminé, rebranchez l'appareil et réinitialisez les commandes de température aux paramètres souhaités.
4. Si la lumière LED est endommagée, elle doit être remplacée par le fabricant, son agent de service ou une personne qualifiée pour prévenir les dangers.
5. N'utilisez que les nouveaux ensembles de tuyaux fournis avec l'appareil. Ne réutilisez pas les vieux ensembles de tuyaux.
6. Le réfrigérateur doit être placé sur une surface dure et plane qui est au même niveau que le plancher environnant.
7. Assurez-vous que la surface est suffisamment solide pour supporter le poids d'un réfrigératèur entièrement chargé.
8. Après avoir placé et nivelé le réfrigérateur, nettoyez-le et laissez-le reposer débranché pendant 2 à 6 heures. Ensuite, branchez-le pour assurer un bon fonctionnement.
9. Les ux ne sont pas des roulettes et ne doivent être utilisés que pour déplacer l'appareil vers l'avant ou vers l'arrière.
10. Ne déplacez pas le réfrigérateur sur le côté, car cela pourrait endommager les rouleaux et votre plancher.
11. Placez l'appareil dans un endroit sec pour éviter l'exposition à une humidité élevée.
12. Gardez l'appareil à l'abri de la lumière directe du soleil, de la pluie ou du gel. Ne pas installer près de sources de chaleur telles que des poêles, des foyers ou des appareils de chauffage.

Pour les dommages d'expédition et d'installation

1. Inspectez soigneusement tout l'équipement avant l'installation.
2. Si l'équipement est endommagé pendant l'expédition, contactez le fabricant pour le remplacement.
3. Si l'équipement est endommagé par le client, la réparation ou le remplacement est de la responsabilité du client.
4. Si l'équipement est endommagé par l'installateur, l'installateur est responsable de l'indemnisation.

Hauteur et dégagement

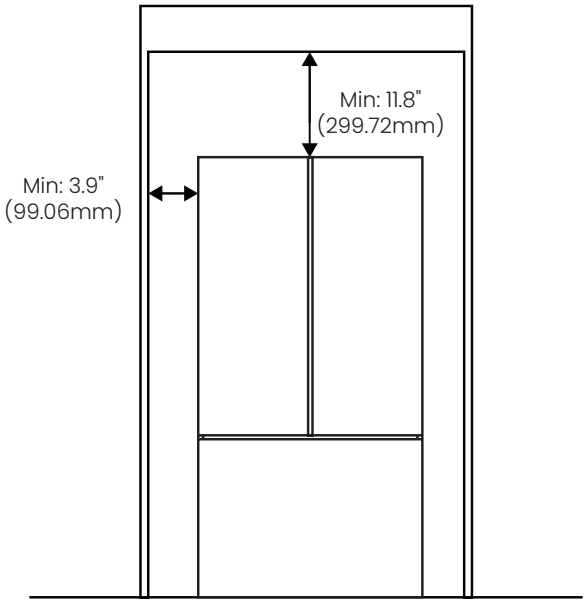

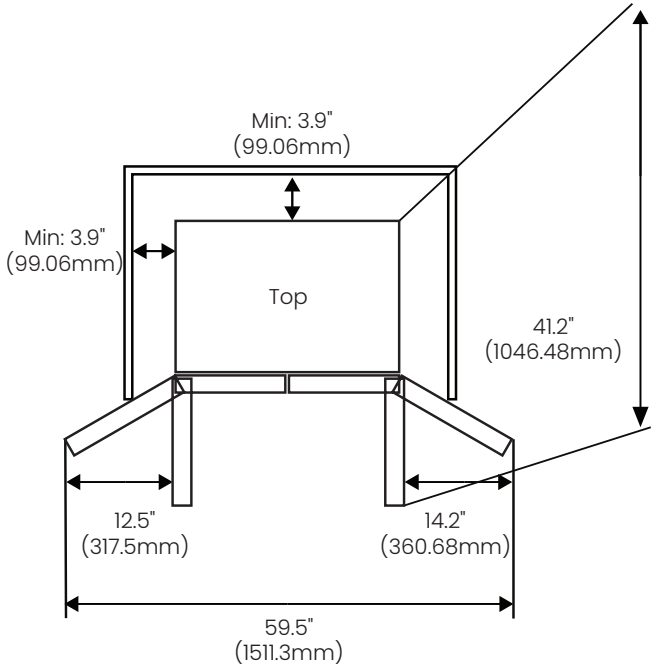

Ajustez les pieds en plastique

1. Ce produit est doté d'une base à roulettes. Pour assurer la stabilité, ajustez les pieds avant en les tournant dans le sens des aiguilles d'une montre à l'aide de votre main ou d'une clé. Les pieds doivent être en contact ferme avec le sol pour empêcher l'appareil de bouger lorsque la porte est ouverte. Une mise à niveau inadéquate peut également entraîner du bruit du compresseur pendant le fonctionnement.
2. Si les portes ne sont pas de niveau après avoir réglé les pieds, utilisez une clé pour tourner les pieds réglables situés sous les portes dans le sens des aiguilles d'une montre jusqu'à ce que les portes soient correctement alignées.

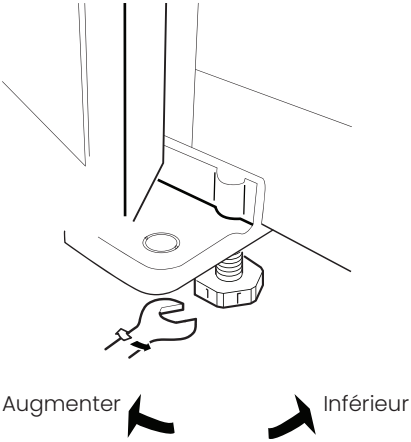

Porte gauche

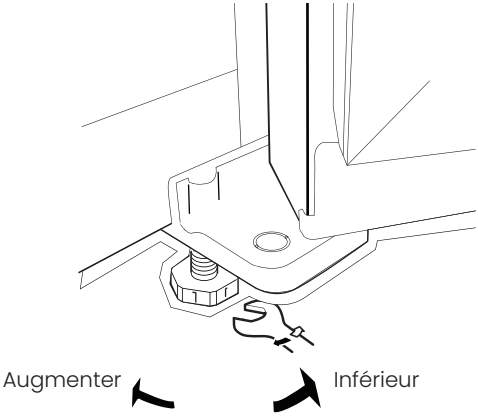

Porte droite

Opérations

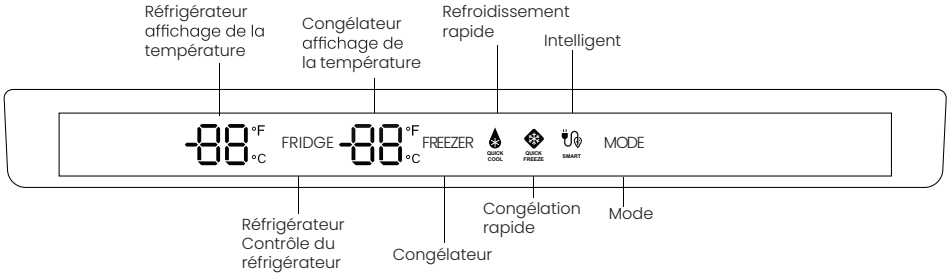

1. **Mode**: Appuyez et maintenez enfoncé pendant 5 secondes pour basculer entre ºC et ºF. L'unité de température par défaut est Fahrenheit (ºF) lorsque l'appareil est allumé. La température du réfrigérateur peut être réglée de 2ºC à 8ºC (soit 35ºF à 46ºF) ; la température par défaut est de 5ºC (soit 41ºF). La température du congélateur peut être réglée de -23ºC à -15ºC (soit -10ºF à -5ºF) ; la température par défaut est de -18ºC (soit 0ºF).
2. **Congélation rapide (Quick Freeze) :** Appuyez et maintenez le bouton MODE jusqu'à ce que l'icône « QUICK FREEZE » s'allume. L'icône reste allumée tant que la fonction est active. Pour désactiver le mode « QUICK FREEZE », appuyez sur le bouton MODE jusqu'à ce que l'icône « QUICK FREEZE » s'éteigne.
3. **Refroidissement rapide (Quick Cool):** Appuyez et maintenez le bouton MODE jusqu'à ce que l'icône « QUICK COOL » s'allume. L'icône reste allumée tant que la fonction est active. Pour désactiver le mode « QUICK COOL », appuyez sur le bouton MODE jusqu'à ce que l'icône « QUICK COOL » s'éteigne.
4. **Mode intelligent (Smart Mode):** Appuyez et maintenez le bouton MODE jusqu'à ce que l'icône « SMART MODE » s'allume. L'icône reste allumée tant que la fonction est active. Pour désactiver le mode « SMART MODE », appuyez sur le bouton MODE jusqu'à ce que l'icône « SMART MODE » s'éteigne.

Caractéristiques du produit

Économie d'énergie et réduction du bruit
Il contient du super gel, des économies d'énergie, une réduction du bruit, un système de réfrigération optimal à atteindre.

Contrôle précis de la température
Le contrôle par micro-ordinateur permet le réglage, le contrôle et l'affichage indépendants de la température du réfrigérateur (R) et du congélateur (F), pour un contrôle de température plus précis.

Dégivrage automatique
Système de contrôle par micro-ordinateur séparé pour régler, contrôler et afficher la température R et la température F, un contrôle plus précis.

Écran LED et bouton tactile
Le tableau de commande affiche respectivement le réglage de la température et de l'état fonctionnel du réfrigérateur et du congélateur; Le fonctionnement du bouton tactile est pratique.

Système d'alarme d'ouverture de porte
Si la porte s'ouvre plus de 1 minute, le système d'alarme vous rappellera de fermer la porte.

Verre trempé, sûr et fiable
Tablettes en verre trempé, sûr et fiable, facile à nettoyer et durable.

Joint de porte facile à nettoyer et amovible
Le joint de porte est facile à nettoyer et amovible, et une longue durée de vie.

Réglage de la température

1. Lorsque l'appareil est allumé pour la première fois, il fonctionnera aux températures par défaut définies en usine : 41 °F (5 °C) pour le compartiment réfrigérateur et 0 °F (-18 °C) pour le compartiment congélateur.
2. Lorsque vous allumez l'appareil pour la première fois, réglez la température du compartiment réfrigérateur à 37 °F (3 °C) et laissez l'appareil fonctionner pendant au moins 4 heures avant d'y placer des aliments. Cela garantit que le congélateur est bien refroidi et que le compartiment réfrigérateur est correctement stabilisé. Après cette période initiale, vous pouvez ajuster la température au réglage souhaité.
3. Pour régler la température dans chaque zone, appuyez sur le bouton de zone correspondant. La température passera par les options prédéfinies comme indiqué ci-dessous.

MODE CONGÉLATION RAPIDE

L'appareil restera en mode CONGÉLATION RAPIDE pendant 24 heures ou jusqu'à ce que la température atteigne -18ºF (-28ºC), puis reviendra au réglage d'origine, ou jusqu'à ce que l a fonction soit désactivée sur le panneau de commande. REFROIDISSEMENT RAPIDE et CONGÉLATION RAPIDE peuvent fonctionner simultanément.

MODE REFROIDISSEMENT RAPIDE

Ce mode règle la température du réfrigérateur à 35ºF (2ºC) afin de permettre une baisse rapide de la température lors du stockage de grandes quantités d'aliments chauds ou à température ambiante dans le réfrigérateur.
L'appareil restera en mode REFROIDISSEMENT RAPIDE pendant 2 heures et 30 minutes, puis reviendra au réglage d'origine, ou jusqu'à ce que la fonction soit désactivée sur le panneau de commande. REFROIDISSEMENT RAPIDE et CONGÉLATION RAPIDE peuvent fonctionner simultanément.

MODE INTELLIGENT

Utilisez ce mode en cas d'absence prolongée, lorsque vous retirez la majorité du contenu du réfrigérateur tout en laissant des aliments dans le congélateur.
Le mode SMART règle automatiquement la section réfrigérateur à 41ºF (5ºC) et la section congélateur à 0ºF (-18ºC). L'appareil restera en MODE SMART jusqu'à ce que la fonction soit désactivée sur le panneau de commande.

REMARQUE :
Si l'appareil est débranché, a subi une coupure de courant ou est éteint, vous devez attendre 3 à 5 minutes avant de le redémarrer. Si vous tentez de le redémarrer avant ce délai, le réfrigérateur-congélateur ne démarrera pas.

Nous ne recommandons pas d'installer le réfrigérateur dans un endroit où la température descend en dessous de 32°F (0°C) ou dépasse 110°F (43°C). Le compresseur ne pourra pas maintenir des températures appropriées à l'intérieur du réfrigérateur.

Pour les installations où la température descend en dessous de 32°, réglez le contrôle de température du congélateur sur le réglage « le plus froid ». Cela améliorera le fonctionnement du réfrigérateur dans ces conditions.

Activation/Désactivation du compartiment réfrigérateur

Pour activer ou désactiver le compartiment réfrigérateur, maintenez enfoncé le bouton « FRIDGE » pendant 10 secondes. Lorsque le compartiment réfrigérateur est désactivé, l'affichage de la température s'éteint également. Pour réactiver le compartiment réfrigérateur, maintenez de nouveau enfoncé le bouton « FRIDGE » pendant 10 secondes.

Compartiment réfrigérateur

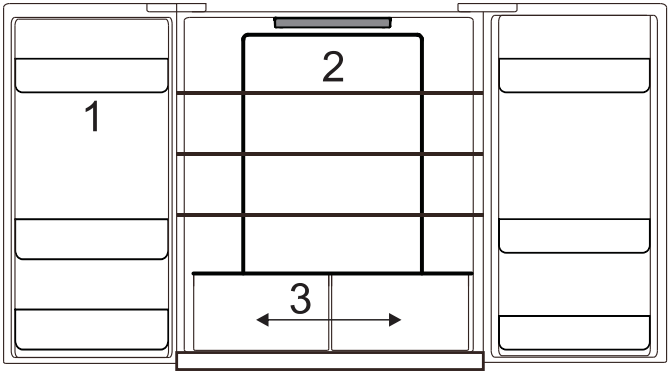

Le compartiment réfrigérateur est principalement utilisé pour conserver des aliments sur une courte durée.

Le compartiment réfrigérateur convient au stockage des fruits, légumes, boissons et autres aliments destinés à être consommés rapidement. Il est recommandé de sceller les aliments avant de les placer dans le réfrigérateur.

Sections recommandées du compartiment réfrigérateur pour différents types d'aliments :

1	Plateau supérieur : produits laitiers, aliments odorants, etc.
2	Étagère en verre : aliments à base de blé, lait, etc.
3	Bac : fruits, légumes, etc.

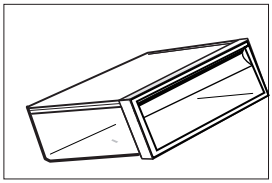

Bac à fruits et légumes

Le compartiment réfrigérateur est équipé d'un bac à fruits et légumes, qui permet de conserver l'humidité des fruits et légumes et de maintenir un taux d'humidité approprié dans le bac. Il convient au stockage des fruits et légumes.

Démontage du balconnet de porte

1. Tenez fermement les deux côtés du balconnet avec les deux mains.
2. Poussez le côté sans ergot vers l'intérieur, en suivant la direction de la flèche.
3. Exercez une pression ferme en veillant à ce que le loquet situé sur le bord du balconnet se dégage de la rainure de la paroi intérieure.
4. Une fois libéré, retirez soigneusement le balconnet.

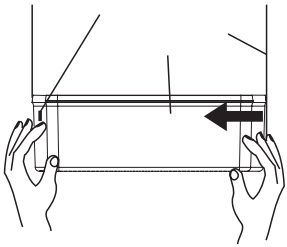

Installation du balconnet de porte

1. Tenez les deux côtés du balconnet avec les deux mains.
2. Insérez le loquet du côté avec ergot dans son logement.
3. Poussez doucement le côté opposé vers l'intérieur jusqu'à ce que le loquet s'enclenche fermement en place.

Chambre de congélation

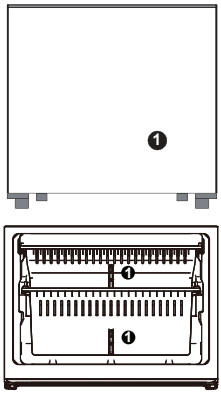

Le compartiment congélateur est utilisé pour congeler les aliments, stocker les aliments surgelés et fabriquer des glaçons. Il permet de conserver les aliments pendant une longue période.

Le compartiment congélateur convient pour préserver la fraîcheur des aliments pendant une longue durée. Lors du stockage de viande, il est recommandé de la couper en morceaux faciles à retirer et d'indiquer la date de congélation afin d'éviter de dépasser la durée de conservation.

Sections recommandées du compartiment congélateur pour différents types d'aliments :

1. Tiroir : aliments surgelés emballés, etc.

Tiroir du compartiment congélateur

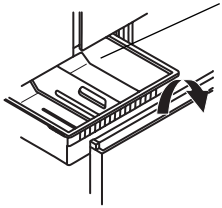

Le tiroir supérieur du compartiment congélateur permet de congeler et de stocker des aliments en grande quantité, tandis que le tiroir inférieur est principalement utilisé pour stocker des aliments surgelés.

⚠ ATTENTION ⚠

Les aliments, en particulier les aliments gras stockés dans le réfrigérateur, doivent éviter tout contact direct avec la paroi intérieure. Lorsque l'intérieur est taché d'huile ou de résidus d'aliments gras, il doit être nettoyé immédiatement afin d'éviter un contact prolongé avec la paroi intérieure, ce qui pourrait entraîner sa corrosion et sa fissuration.

Stockage des aliments

⚠ ATTENTION ⚠

Instructions pour le stockage des aliments

1. Lors du stockage d'aliments à congeler, placez-les à l'intérieur du compartiment congélateur, et non dans le balconnet de porte.
2. Ne placez pas d'aliments en bouteille ou en conserve dans le compartiment congélateur afin d'éviter qu'ils ne se fissurent sous l'effet du gel.
3. Avant de placer des aliments chauds dans le réfrigérateur, laissez-les refroidir à température ambiante ; sinon, cela augmentera la consommation d'énergie.
4. Indiquez la date de congélation sur les emballages en fonction de la durée de conservation des aliments, afin d'éviter de dépasser la durée limite.
5. Divisez les aliments en portions appropriées et emballez-les séparément, afin de faciliter une congélation complète et d'éviter qu'ils ne collent entre eux.
6. Les matériaux d'emballage doivent être inodores, hermétiques, étanches et non polluants, afin d'éviter que les aliments emballés n'absorbent des odeurs ou ne se détériorent.
7. Ne placez pas trop d'aliments frais dans le compartiment congélateur en une seule fois, de préférence sans dépasser la capacité de congélation du réfrigérateur.
8. Les aliments décongelés ne doivent pas être recongelés, sauf s'ils ont été transformés en plats ; sinon, leur qualité sera altérée.
9. Les bouteilles ou récipients en verre ne doivent pas être placés dans le compartiment congélateur ni à proximité de la sortie d'air du compartiment réfrigérateur ; sinon, ils peuvent éclater.
10. Les aliments ne doivent pas obstruer la sortie d'air ; sinon, une circulation d'air anormale se produira.

Beurre :

1. Peut absorber les odeurs des aliments à forte odeur et doit être conservé dans un récipient hermétique.

Œufs :

1. Doivent être conservés dans le compartiment réfrigérateur.

Viande rouge :

1. Placez la viande rouge fraîche sur une assiette et couvrez-la légèrement avec du papier ciré, du film plastique ou du papier aluminium.
2. Conservez les viandes crues et cuites sur des assiettes séparées afin d'éviter que les jus de la viande crue ne contaminent les aliments cuits.

Volaille :

1. Conservez la volaille fraîche sur une assiette et couvrez-la légèrement avec du film plastique ou du papier aluminium.
2. Ne lavez pas la volaille entière avant la cuisson afin de réduire le risque de maladies d'origine alimentaire.

Poissons et fruits de mer :

1. Utilisez du poisson frais et des filets le jour de l'achat si possible. Jusqu'à leur utilisation, conservez-les au réfrigérateur sur une assiette recouverte légèrement de film plastique, de papier ciré ou de papier aluminium. Pour une conservation plus longue, choisissez du poisson très frais. Conservez le poisson entier ou les filets dans un sac plastique hermétique. Maintenez-les au réfrigérateur en permanence et consommez-les dans les 1 à 2 jours.

Aliments précuits et restes :

1. Conservez-les dans des contenants appropriés et fermés afin d'éviter qu'ils ne se dessèchent. Consommez-les dans un délai de 1 à 2 jours.
2. Ne réchauffez les restes qu'une seule fois et assurez-vous qu'ils soient bien chauds à cœur avant consommation.

Bac à légumes :

1. Le bac à légumes est l'endroit idéal pour conserver les fruits et légumes frais.
2. Évitez de conserver les aliments suivants à une température inférieure à 6 °C pendant une période prolongée : agrumes, melons, aubergines, ananas, papayes, courgettes, fruits de la passion, concombres, poivrons et tomates.
3. Les basses températures peuvent provoquer un ramollissement, un brunissement ou une détérioration accélérée. Ne réfrigérez pas les avocats (tant qu'ils ne sont pas mûrs), les bananes et les mangues.

ALIMENTS	**Emplacement (Compartiment réfrigérateur)**
Beurre, fromage	Balconnet supérieur
Œufs	Balconnet de porte
Fruits, légumes, salade	Bac à légumes
Viande, saucisses, fromage, lait	Zone inférieure (tablette la plus basse / couvercle du bac à légumes)
Produits laitiers, conserves, canettes	Tablette supérieure ou balconnet de porte
Boissons, bouteilles, tubes	Balconnet de porte

ALIMENTS | Emplacement (Compartiment congélateur)

ALIMENTS	Emplacement (compartiment congélateur)
Petits aliments surgelés	Balconnet de porte
Aliments surgelés emballés	Tiroir du congélateur
Poisson, viande, crème glacée	Partie inférieure (étagère inférieure ou tiroir)

Conseils d'économie d'énergie

1. Veillez à maintenir le réfrigérateur à l'écart des sources de chaleur et de la lumière directe du soleil.
2. Avant de placer des aliments chauds, laissez-les refroidir à température ambiante.
3. Fermez la porte rapidement, réduisez la fréquence d'ouverture et limitez la durée d'ouverture.
4. Lors de la décongélation des aliments surgelés, placez-les dans le compartiment réfrigérateur afin d'aider au refroidissement de celui-ci.
5. Assurez-vous que le capteur de température n'est pas couvert ou bloqué par des aliments et maintenez un espacement adéquat entre les aliments.

Spécifications

Identification du produit et dimensions	
Numéro de modèle :	VRF-ALASKA-33SS
Nom du produit	ALASKA 33SS
UPC	675487202928
Largeur nominale :	33"
Dimensions (L×P×H) :	33" ×26" ×70.1"
Poids du produit :	90 kg
Corps	Acier inoxydable anti-traces de doigts
Couleur/Finition :	Argent
Installation	
Exigences électriques :	120 V/60 Hz
Performance et caractéristiques	
Poignée :	Poignée encastrée
Volume total de stockage (L/pi³) :	471/16.6
Volume de stockage du congélateur (L/pi³) :	138.9/4.90
Volume de stockage du réfrigérateur (L/pi³) :	332.4/11.74
Agent d'expansion :	Cyclopentane
Niveau sonore :	42
Courant nominal (A) :	3.5
Puissance nominale (W) :	110
Puissance nominale de la lampe (W) :	Max 3
Consommation d'énergie (kWh/Y) :	425
Classe d'efficacité énergétique :	Energy Star
Puissance de dégivrage nominale :	190
Garantie (pièces et main-d'œuvre) :	2 ans
Garantie (Compresseur) :	10 ans
Certification :	UL/CUL/Energy Star

Entretien

Afin de conserver l'aspect de votre appareil, il est recommandé de le nettoyer régulièrement. N'utilisez pas d'objets pointus pour le nettoyage, car ils pourraient rayer la surface. N'utilisez pas d'objets pointus pour enlever le givre du compartiment congélateur. Remettez l'appareil sous tension et branchez-le sur la prise principale uniquement lorsque l'intérieur est complètement sec. Évitez que les aliments entrent en contact direct avec la paroi intérieure du réfrigérateur-congélateur, en particulier les aliments gras, car ils peuvent tacher ou endommager la paroi. En cas de déversement, nettoyez immédiatement avec de l'eau tiède afin d'éviter tout dommage.

Surfaces en acier inoxydable

1. Nettoyez régulièrement avec un chiffon en coton ou un tissu imbibé d'eau tiède et de savon doux ou de liquide vaisselle. Vous pouvez également utiliser un produit ménager spécial pour acier inoxydable. Nettoyez toujours dans le sens du grain de l'acier inoxydable.
2. N'utilisez pas de détergents corrosifs ou abrasifs.
3. N'utilisez pas de produits contenant de l'eau de Javel au chlore ni de produits contenant des chlorures.
4. N'utilisez pas de produits inflammables pour le nettoyage, tels que l'acétone, l'alcool, l'éther, le benzène, etc. Ces produits sont hautement explosifs et ne doivent jamais être utilisés à proximité des cuisinières. N'utilisez pas de laine d'acier ni de tampons abrasifs, car ils rayeront et endommageront la surface.

Nettoyage intérieur

1. Éteignez toujours l'appareil et débranchez la fiche d'alimentation avant le nettoyage.
2. Pendant le nettoyage, assurez-vous qu'aucune eau ne pénètre dans l'interrupteur, le panneau de commande, la lampe de porte ou le boîtier de commande supérieur.
3. Essuyez l'intérieur du réfrigérateur et du congélateur avec une solution douce de bicarbonate de soude et d'eau, puis rincez à l'eau tiède à l'aide d'une éponge ou d'un chiffon bien essoré.
4. Essuyez complètement avant de remettre en place les étagères et les bacs.
5. Séchez soigneusement toutes les surfaces et les pièces amovibles avant de les remettre en place. Bien que cet appareil dégivre automatiquement, une couche de givre peut se former sur les parois intérieures du compartiment congélateur si la porte est ouverte fréquemment ou laissée ouverte trop longtemps. Si le givre est trop épais, choisissez un moment où le congélateur est presque vide et procédez comme suit :
   1) Retirez les aliments et les bacs, débranchez l'appareil de l'alimentation principale et laissez les portes ouvertes. Aérez bien la pièce pour accélérer le processus.
   2) Une fois le dégivrage terminé, nettoyez le congélateur comme décrit ci-dessus.
6. N'utilisez pas d'objets pointus pour enlever le givre du compartiment congélateur. Ne remettez l'appareil sous tension et ne le rebranchez sur la prise principale qu'après que l'intérieur soit complètement sec.

En cas d'absence prolongée

Si vous partez en vacances, il est recommandé de laisser le réfrigérateur en marche et de ne conserver que des aliments pouvant être stockés sur une courte durée. Si vous prévoyez d'éteindre le réfrigérateur, suivez les étapes ci-dessous :

1. Retirez tous les aliments.
2. Débranchez le cordon d'alimentation.
3. Nettoyez soigneusement l'intérieur.
4. Laissez la porte ouverte afin d'éviter la formation d'odeurs.

En cas de panne de courant

En général, les pannes de courant de courte durée n'entraînent pas de variation significative de la température du réfrigérateur. Cependant, en cas de panne prolongée, vous devez réduire au minimum la fréquence d'ouverture de la porte et éviter d'y placer des aliments frais, car cela accélère l'élévation de la température.
Si vous êtes informé d'une coupure de courant imminente, il est recommandé d'activer à l'avance la fonction « Super congélation » afin de réduire autant que possible la température interne.

Arrêt

N'éteignez pas le réfrigérateur et ne débranchez pas l'alimentation inutilement, car cela peut réduire la durée de vie de l'appareil.

Schéma de câblage

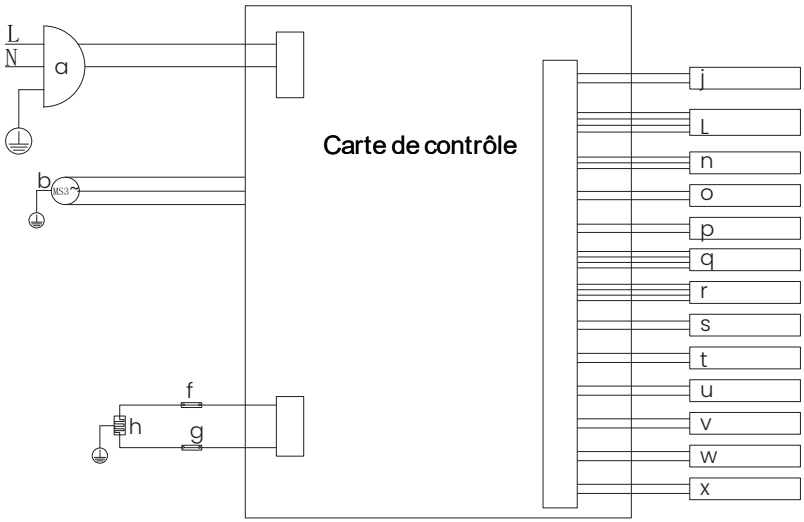

a - Alimentation
b - Compresseur
f - Protecteur
h - Chauffage D ef.
g - Protecteur

j - Résistance Piller
L - Moteur pas à pas
n - Ventilateur F.
o - Lampe R. L
p - Lampe F. L
q - Carte d'affichage
r - Capteur de température et d'humidité

s - Capteur R.
t - Capteur F.
u - Capteur Def.
v - Interrupteur de porte RL
w - Interrupteur de porte RR
x - Interrupteur de porte F

Dépannage

Phénomènes normaux

Défaillance des boutons

Veuillez vérifier sur le panneau de commande si le réfrigérateur est en mode verrouillage. En mode verrouillage, tous les boutons sont inopérants.

Tension basse, le compresseur ne démarre pas

Il est recommandé d'utiliser un stabilisateur de tension de plus de 1000 W lorsque la tension de la zone d'installation est faible. Cela permet de mieux protéger votre réfrigérateur.

Délai de démarrage prolongé

Lorsque la température ambiante est trop élevée, le démarrage de l'appareil peut prendre plus de temps.

La traverse centrale est chaude

La traverse centrale peut devenir chaude après un certain temps de fonctionnement de l'appareil. Il s'agit d'un phénomène normal.

Bruit

Lors de la première mise en service, le réfrigérateur fonctionne à grande vitesse afin de refroidir rapidement, ce qui peut rendre le bruit plus perceptible. Lorsque la température interne atteint un certain niveau, le bruit diminue.
Lors du démarrage ou de l'arrêt du compresseur, de l'expansion ou de la contraction de certaines pièces, du fonctionnement des dispositifs de commande ou des variations de température à l'intérieur du réfrigérateur, des bruits peuvent être entendus — ils sont normaux.

Compresseur chaud

Pendant le fonctionnement, si la température extérieure du compresseur dépasse 80°C, ne touchez pas le compresseur, car cela peut provoquer des blessures graves.

Fonctionnement prolongé du compresseur

Lorsque la température ambiante est trop élevée ou que vous placez une grande quantité d'aliments frais dans le réfrigérateur, le refroidissement jusqu'à la température réglée peut prendre plus de temps.

Problème	Cause possible	Solution
Pas d'affichage sur l'écran	La fiche secteur de l'appareil n'est pas correctement dans la prise.	Vérifiez que l'appareil est alimenté.
Son d'alarme	La porte est légèrement ouverte ou ne se ferme pas plus de 1 minute.	Fermez complètement la porte.
Le compresseur ne fonctionne pas	Il est en mode dégivrage. L'électricité n'est pas bien connectée.	C'est normal en mode dégivrage; vérifiez que l'alimentation est correctement connectée.
Le compresseur fonctionne trop longtemps	Le réfrigérateur a récemment été débranché pendant un certain temps.	Il faut quelques heures pour que le réfrigérateur refroidisse complètement.
	Trop d'aliments frais ou chauds ont été introduits.	Les aliments chauds feront fonctionner le réfrigérateur plus longtemps jusqu'à ce que la température désirée soit atteinte.
	Les portes sont ouvertes trop fréquemment ou trop longtemps.	L'air chaud qui pénètre dans le réfrigérateur le fait fonctionner plus longtemps. Ouvrez la porte moins souvent.
Bruit de vibration	Le plancher est inégal ou faible.	Assurez-vous que le plancher est plat et solide et qu'il peut supporter adéquatement le réfrigérateur.
	Les articles placés sur le dessus du réfrigérateur vibrent.	Retirez des objets.
	Le réfrigérateur touche le mur ou les armoires.	Déplacez le réfrigérateur de manière à ce qu'il ne touche pas le mur ou les armoires.

Garantie

Garantie limitée de 2 ans (pièces et main-d'œuvre)

1. Pendant deux ans à compter de la date d'achat initial, Vesta fournira gratuitement des pièces ou composants de remplacement non consommables s'ils sont reconnus défectueux en raison de défauts de fabrication.
2. Vesta se réserve le droit, à sa seule discrétion, de réparer ou de remplacer toute pièce du produit jugée défectueuse en raison d'un défaut de fabrication ou de matériaux.
3. Les pièces consommables non couvertes par cette garantie comprennent, sans s'y limiter, les ampoules et les filtres.

Garantie limitée de dix ans sur le compresseur

1. Pendant dix ans à compter de la date d'achat initial, Vesta garantit que le compresseur de ce réfrigérateur est exempt de défauts de matériaux et de fabrication.
2. Cette garantie s'applique uniquement à l'acheteur d'origine et est valable pour un usage résidentiel. Une preuve d'achat est requise pour bénéficier du service de garantie.

Pour bénéficier du garantie, vous devez fournir :

1. Une facture ou un reçu valide indiquant la date d'achat et le point de vente.
2. Le numéro de modèle ou le nom du produit.
3. Une description de la défaillance du produit ou de la pièce concernée.

Exclusions de garantie

La garantie ne couvre pas :

1. Les pièces consommables telles que les ampoules, filtres et fusibles.
2. Les dommages résultant d'une négligence, d'une installation incorrecte, d'accidents, d'un abus, d'une mauvaise utilisation, de catastrophes naturelles ou d'une alimentation électrique inadéquate ou instable.
3. Les défauts causés par des conditions mécaniques ou environnementales anormales, un démontage, une réparation ou une modification non autorisés, ou le non-respect des instructions d'installation.
4. Une utilisation non résidentielle, commerciale ou gouvernementale, ou toute utilisation non conforme à l'usage prévu du produit.
5. Les éclats, bosses ou fissures résultant d'un abus ou d'une mauvaise utilisation.
6. Les raccordements incorrects avec des équipements d'autres fabricants.
7. Toute modification non autorisée.
8. Les produits dont les informations d'identification d'origine ont été modifiées, effacées, supprimées, ou qui ont été mal manipulés ou vendus d'occasion.

Contactez-nous

Merci d'avoir choisi Vesta comme fournisseur d'électroménagers de cuisine préféré. Nous nous engageons à offrir une expérience produit exceptionnelle et un service à la clientèle exceptionnel.

Si vous avez besoin d'aide avec votre produit, n'hésitez pas à nous contacter. Vous pouvez contacter notre équipe du service à la clientèle par l'une des méthodes suivantes, et un représentant vous aidera dans les plus brefs délais.

Téléphone :
1-866-80VESTA(83782)
9 h 30 à 18 h 00 (heure de l'Est), du lundi au vendredi, sauf les jours fériés

Courriel :
service@vesta.cuisine

Formulaire en ligne :
https://vesta.kitchen/pages/service

Vesta

Profitez de la vie au quotidien

www.vesta.kitchen