LIEBHERR

# Use and Care Manual

Combined fridge-freezer,
freestanding/semi built-in



# Mode d'emploi

Combiné réfrigérateur-congélateur, pose libre

# Instrucciones de uso

Combinado frigorífico-congelador, independiente

**CS 1311 / CS 1360**
**151214 7085514 - 02**

# Contents


**1 The appliance at a glance..... 2**
1.1 Additional benefits..... 2
1.2 Overview of the appliance and its equipment... 3
1.3 Range of appliance use..... 3
1.4 Conformity..... 3
1.5 Installation dimensions ..... 4
1.6 Energy saving..... 4
1.7 Example of food arrangement..... 4

**2 General safety information..... 4**

**3 Controls and displays..... 5**
3.1 Operating and control elements..... 5
3.2 Temperature display..... 6

**4 Start-up..... 6**
4.1 Transporting the appliance..... 6
4.2 Setting up the appliance..... 6
4.3 Changing the door hinges..... 7
4.4 Side-by-side installation..... 11
4.5 Water connection..... 13
4.6 Installation into a fitted kitchen..... 14
4.7 Anti-tip device..... 15
4.8 Installing the water filter..... 15
4.9 Disposal of packaging..... 17
4.10 Connecting the appliance..... 17
4.11 Switching on the appliance..... 17

**5 Operation..... 18**
5.1 Temperature display unit..... 18
5.2 Brightness of the temperature display..... 18
5.3 Child-proof lock..... 18
5.4 Door alarm..... 19
5.5 Temperature alarm..... 19
5.6 Sabbath Mode..... 19
5.7 Fridge compartment..... 20
5.8 Freezer compartment..... 22

**6 Maintenance..... 24**
6.1 Replacing the water filter..... 24
6.2 Defrosting with NoFrost..... 25
6.3 Cleaning the appliance..... 25
6.4 Cleaning the IceMaker..... 26
6.5 Customer service..... 26
6.6 Appliance Information..... 26

**7 Troubleshooting..... 26**

**8 Putting appliance out of service..... 29**
8.1 Vacation Tips..... 29
8.2 Switching off the appliance..... 30
8.3 Decommissioning ..... 30

**9 Disposing of the appliance..... 30**

**10 Liebherr Warranty Plan..... 30**


Congratulations on the purchase of your new appliance. With this purchase, you have chosen all the advantages of the latest refrigeration technology, guaranteeing you a high-quality appliance with a long life span and high operating safety.

The equipment of your appliance gives you the highest level of day-to-day ease of operation.

Together we are making an active contribution to the conservation of our environment by purchasing this appliance which is manufactured in an environmentally friendly process with the use of recyclable materials.

We hope you enjoy your new appliance.

The manufacturer is constantly working to improve all models. Therefore please understand that we reserve the right to make design, equipment and technical modifications.

To get to know all the benefits of your new appliance, please read the information contained in these instructions carefully.

The instructions apply to several models, so there may be differences. Sections which only apply to certain appliances are indicated with an asterisk (*).

**Instructions for action are marked with a ▶, the results of action are marked with a ▷.**

# 1 The appliance at a glance

## 1.1 Additional benefits

- CFC free
- Energy-optimized refrigerant circuit
- Energy-efficient insulation
- Low energy consumption
- User-friendly electronic controls
- Active function indicators
- Temperature can be controlled in the appliance independent of ambient conditions according to its climate rating - Temperature can be displayed as °C or °F
- The appliance defrosts automatically - no need to spend time defrosting
- Large refrigeration capacity
- Safety glass storage shelves
- Adjustable door shelves for tall bottles
- Large freezing capacity
- Shelves can be removed to make space for large items.
- Freezer over-temperature alarm
- Quick-freeze feature for fresh food (SuperFrost)
- Frozen food temperature indicator
- Power failure/“frost-control” display
- All freezer drawers suitable for quick-freeze
- Bright LED interior light
- Door ajar alarm
- Handle grips on all extra-large drawers for easy transport
- Integrated transport grips on appliance housing
- Transport castors at back
- Easy to clean
- Door hinges can be reversed

- This unit is certified as Sabbath compliant by the Star-K organization thus allowing the appliance to be used during religious holidays. For more information please visit Star-K on the web at www.star-k.org.

## 1.2 Overview of the appliance and its equipment

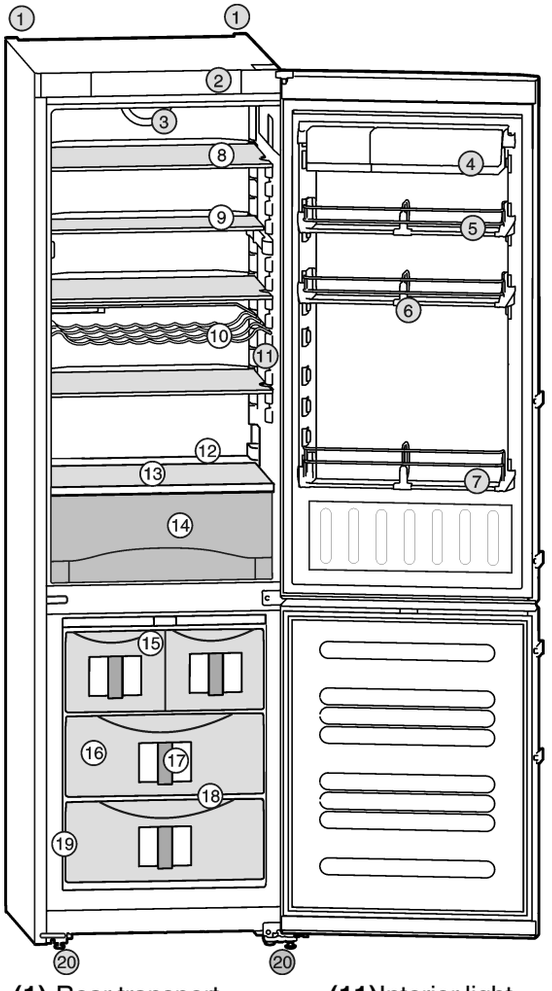


*Fig. 1*

**(1)** Rear transport handles
**(2)** Operating and control elements
**(3)** Fan
**(4)** Container shelf
**(5)** Door rack, moveable
**(6)** Bottle partition, adjustable
**(7)** Gallon-capacity rack
**(8)** Shelf, moveable
**(9)** Shelf, can be split
**(10)** Bottle shelf
**(11)** Interior light
**(12)** Drain hole
**(13)** Coldest zone
**(14)** Vegetable drawer
**(15)** IceMaker*
**(16)** Freezer compartment
**(17)** InfoSystem
**(18)** VarioSpace
**(19)** Rating plate
**(20)** Adustable feet, front transport handles, rear transport castors

## 1.3 Range of appliance use

### Normal use

The appliance is only suitable for refrigerating food in a domestic environment or an environment that is similar to a domestic one. This includes, for example, use

- in staff kitchens, bed and breakfast establishments,
- by guests in country homes, hotels, motels and other types of accommodations,
- for catering and similar wholesale services.

Use the appliance only for normal household purposes. All other types of uses are not permitted.

### Foreseeable misuse

The following uses are specifically prohibited:

- Storage and cooling of medication, blood plasma, laboratory preparations or similar substances and products in accordance with the CMDCAS and FDA 510(k)
- Use in areas at risk of explosion

Incorrect appliance use can cause damage to the stored products or cause them to spoil.

### Climate ratings

The appliance is set to operate within specific ambient temperature limits according to its climate rating. The climate rating for your appliance is printed on the rating plate.

**Note**

▶ Compliance with the specified ambient temperatures is required, otherwise the refrigeration performance is reduced.

| Climate rating | for ambient temperatures from |
|---|---|
| SN | 50 °F (10 °C) to 90 °F (32 °C) |
| N | 61 °F (16 °C) to 90 °F (32 °C) |
| ST | 61 °F (16 °C) to 101 °F (38 °C) |
| T | 61 °F (16 °C) to 110 °F (43 °C) |

## 1.4 Conformity

The refrigerant circuit has been tested for leaks. The appliance complies with the relevant safety regulations and the directives UL250 and CAN/CSA C22.2 No.63-93.

**Instructions for testing institutes:**

Tests must be carried out in accordance with the applicable standards and guidelines.

*** Depending on model and options**

The preparation and testing of the appliance must be carried out taking account of **the manufacturer's loading plans** and the **instructions in the operating manual** .

## 1.5 Installation dimensions

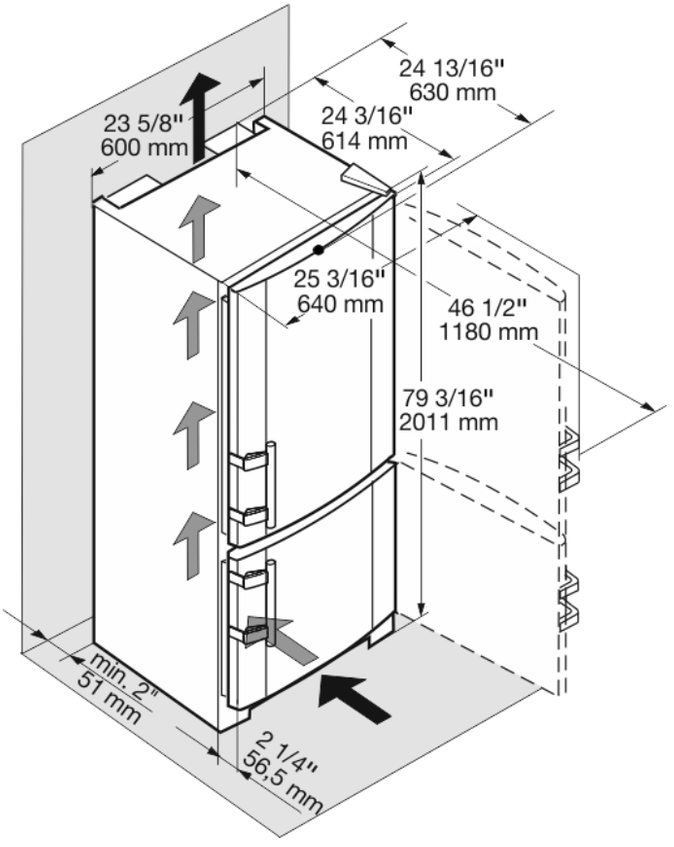


*Fig. 2*

## 1.6 Energy saving

- Always ensure good ventilation. Do not obstruct ventilation openings or grilles.
- Do not install the appliance in direct sunlight or next to an oven, heater, or similar heat source.
- Energy consumption depends on installation conditions such as the ambient temperature (see 1.3) .
- Avoid opening the appliance door for any longer then neccesary.
- The lower the temperature is set the higher the energy consumption.
- Store food logically (see The appliance at a glance).
- All food stored in the appliance should be well wrapped and covered. This prevents frost buildup.
- Only take food out for as long as necessary so that it does not get too warm.
- Storing hot food: let it cool to room temperature first.
- Defrost frozen food in the fridge.

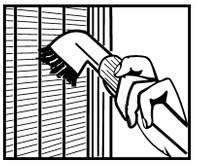

Dust deposits increase energy consumption:

- Once a year the dust should be removed from the refrigerating machine and the heat exchanger metal grid at the back of the appliance.

## 1.7 Example of food arrangement

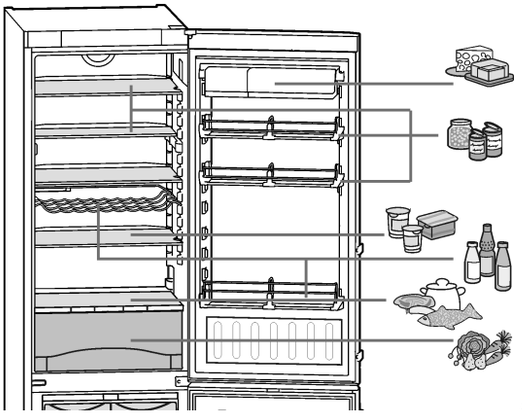

*Fig. 3*

# 2 General safety information

Read and follow these instructions. They contain safety advice which is important for safe and problem-free installation and operation. Always read and follow the safety advice.

**Dangers for the user:**

- This appliance can be operated by children 8 years and older as well as by persons with reduced physical, sensory or mental capabilities or lack of experience and knowledge if they are supervised or have been instructed in the safe use of the appliance and understand the associated risks. Children must not play with the appliance. Cleaning and user maintenance must not be performed by children unless they are supervised.
- When disconnecting the appliance from the outlet, always take hold of the plug. Do not pull on the cable.
- Disconnect the power plug or switch off the power if a fault occurs.
- Do not damage the mains power line. Do not operate the appliance from a defective mains power line.
- Repairs, work on the appliance and replacement of the power cord should only be carried out by the customer service department.

- The appliance should only be assembled, connected and disposed of in accordance with the instructions.
- Please keep the instructions and pass them on to any future owner.
- All repairs to or work on the IceMaker must only be carried out by the customer service department or other specialist engineers trained to do this.*
- The manufacturer is not liable for damage arising from incorrect connection to the water supply.*

**Risk of fire:**

- Do not operate the appliance near explosive gases.
- Do not store explosive materials or spray cans with flammable propellants, such as e.g. butane, propane, pentane, etc. in the appliance. You can recognize such spray cans by the printed contents or a flame symbol. Any leaking gasses can be ignited by electrical components.
- Keep burning candles, lamps and other objects with open flames away from the appliance so that they do not set it on fire.
- Alcoholic beverages or other containers holding alcohol must always be tightly sealed for storage purposes. Any leaking alcohol can be ignited by electrical components

**Tipover hazard:**

- Do not stand or climb on the base, drawers, doors, etc. This applies in particular to children.

**Risk of food poisoning:**

- Do not consume food that has passed its best before date.

**Danger of frostbite, feelings of numbness and pain:**

- Avoid continued skin contact with the cold surfaces or chilled/frozen food or adopt protective measures, e. g. use gloves. Do not consume ice cream (especially sherbets) and ice cubes immediately when they are too cold.

**Risk of injury and damage:**

- Hot steam may lead to injuries. Do not use any electrical heating or steam cleaning equipment, naked flames or defrosting sprays for defrosting
- Do not remove ice with sharp objects

**Risk of crushing:**

- Do not hold onto the hinge when opening and closing the door. Fingers may get caught.

**Follow the specific instructions in the other sections:**

| | | |
|---|---|---|
| ⚠ | DANGER | indicates a hazardous situation, which if not avoided, will result in death or serious injury. |
| ⚠ | WARNING | indicates a hazardous situation, which if not avoided, could result in death or serious injury. |
| ⚠ | CAUTION | indicates a hazardous situation, which if not avoided, will result in minor or moderate injury. |
| | NOTICE | indicates a hazardous situation, which if not avoided, could result in damage to property. |

| | | |
|---|---|---|
| | Note | indicates useful advice and tips. |

# 3 Controls and displays

## 3.1 Operating and control elements

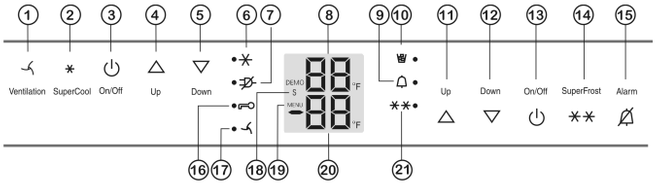


*Fig. 4*

**(1)** Ventilation button
**(2)** SuperCool button
**(3)** Fridge compartment On/Off button
**(4)** Fridge compartment Up button
**(5)** Fridge compartment Down button
**(6)** SuperCool symbol
**(7)** Power failure symbol
**(8)** Fridge compartment temperature display
**(9)** Alarm symbol
**(10)** IceMaker symbol*
**(11)** Freezer compartment Up button
**(12)** Freezer compartment Down button
**(13)** Freezer compartment On/Off button
**(14)** SuperFrost button
**(15)** Alarm button
**(16)** Child lock symbol
**(17)** Ventilation symbol
**(18)** Sabbath mode symbol
**(19)** Menu symbol
**(20)** Freezer compartment temperature display
**(21)** SuperFrost symbol




The touch point is located between the symbol and the symbol label.

## 3.2 Temperature display

The following is displayed in normal operation:

- the highest freezer temperature
- the average fridge temperature

The freezer compartment temperature display is flashing:

- the temperature setting has been changed
- after switch-on the temperature is not yet cold enough
- the temperature has risen several degrees

Dashes are shown on the display:

- the freezer temperature is above 32 °F (0 °C).

The following displays indicate malfunction. Possible causes and corrective actions: (see Troubleshooting).

- F0 through F9
- FE*
- The power failure symbol LED flashes.

# 4 Start-up

## 4.1 Transporting the appliance

**CAUTION**
Risk of injury or damage if incorrectly transported.
▶ Transport the appliance in its packaging.
▶ Transport the appliance upright.
▶ Do not move the appliance on your own.

## 4.2 Setting up the appliance

**WARNING**
Risk of fire due to moisture!
If live parts or the power cord get wet, this can cause a short circuit.
▶ The appliance is designed for use in enclosed spaces. Do not operate the appliance in open space or in damp areas or where there is spray.

**WARNING**
Risk of fire due to short circuit.
If the power cable or plug of the appliance or another appliance and the back of the appliance touch each other the power cable or plug will be damaged by the vibrations of the appliance which could lead to a short circuit.
▶ Install the appliance so that it does not touch any plugs or power cables.
▶ Do not connect the appliance or other appliances to the sockets on the back of the appliance.

**WARNING**
Danger of fire and damage!
▶ Do not place devices that give off heat, e.g. microwaves, toasters, etc. on the appliance.

**CAUTION**
Risk of personal injury!
▶ Have two people move this appliance into place.

**WARNING**
Danger of fire and damage due to blocked ventilation openings!
▶ Never block the ventilation openings. Always ensure good ventilation!

**NOTICE**
Risk of damage caused by condensation
Installing the appliance next to any other refrigerator or freezer can cause condensation or damage to the Liebherr appliance.
▶ Do not install this appliance next to any other refrigerator or freezer except another Liebherr model. Liebherr models are designed to allow side-by-side installation. They are equipped with a heating system to eliminate condensation when refrigerators or freezers are installed side-by-side.

**NOTICE**
Risk of damage for the finished floor surface!
▶ Protect the finished floor surface before you uncrate the unit.

Verify that:

❑ The floor under the appliance is flat and level.
❑ The floor can support the appliance's weight plus approximately 1200 pounds (544 kg) of food weight.
❑ The appliance is not placed in direct sunlight or near the stove, range top, radiators and similar heat sources.

▶ Examine the unit and packaging for shipping damage. Contact the carrier immediately if you suspect there is any damage.
▶ Note the type (model, number), index, appliance/serial number, date of purchase and where purchased (see 6.6) .
▶ Remove anything attached to the rear or side walls of appliance that would prevent proper installation or impede proper ventilation.
▶ Remove the protective film from the outside of the appliance.

**NOTICE**
The stainless steel doors are treated with a high-grade surface coating and must not be cleaned with the supplied cleaning agent.

This would damage the surface coating.

- ▶ Wipe the coated **door surfaces** using a soft, clean cloth only.
- ▶ Apply a stainless steel cleaner only to the **stainless steel side walls** evenly, wiping with the grain. Subsequent cleaning becomes easier as a result.
- ▶ Wipe **painted side walls** with a clean, soft cloth only.

- ▶ Align the appliance so that it stands firmly and on a level by applying the accompanying spanner to the adjustable-height feet (A) and using a spirit level.
- ▶ Then support the door: Extend the adjustable foot at the turn hinge (B) until it rests on the floor and then make a further 90° turn.

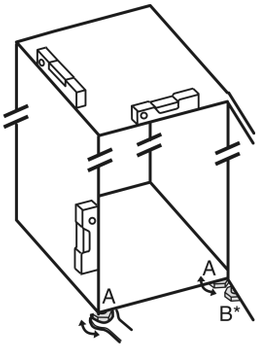


**Note**
▶ Clean the appliance (see 6.3) .

If the appliance is set up in humid areas, condensation may build on the outside of the appliance.
▶ Always ensure proper ventilation.

**Note**

If the gap between the rear of the appliance and the wall is less than 2 in. (51 mm), the power consumption level may increase.

## 4.3 Changing the door hinges

You can reverse the door hinges, if necessary:

Make sure you have the following tools on hand:

- ❑ Torx® 25
- ❑ Torx® 15
- ❑ Screwdriver
- ❑ Cordless screwdriver, if necessary
- ❑ Another person to help with the installation, if necessary
- ❑ SW2 Allen key (supplied)

### 4.3.1 Remove upper soft stop damper

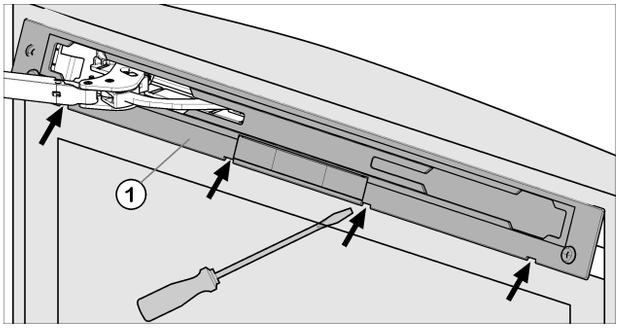


*Fig. 5*

▶ Open upper door.

**NOTICE**
Risk of damage!
If the door seal is damaged the door may not close properly and the level of cooling is insufficient.
▶ Do not damage the door seal with the screwdriver!

- ▶ Release panel *Fig. 5 (1)* using a slotted screwdriver and remove.
- ▷ The panel hangs above the damper bracket.

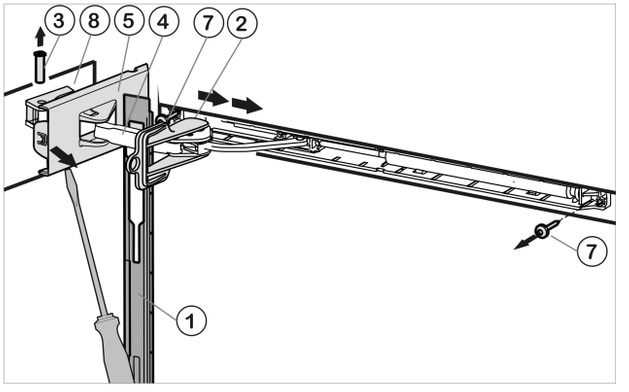


*Fig. 6*

- ▶ Push panel forward over the damper bracket *Fig. 6 (4)* in the direction of the appliance.
- ▶ Engage locking device *Fig. 6 (2)* into place inside oblong hole.
- ▷ The locking device prevents the hinge from snapping shut.
- ▶ Unscrew cover *Fig. 6 (5)* that is on the hinge side until the first notch using a screwdriver.
- ▷ The bolt will become visible.
- ▶ Push bolt *Fig. 6 (3)* out from below.
- ▶ Press damper bracket *Fig. 6 (4)* in the direction of the door.
- ▶ Completely loosen cover *Fig. 6 (5)* that is on the hinge side and remove.
- ▶ Remove panel *Fig. 6 (1)*.
- ▶ Loosen cover that is on the hinge side *Fig. 7 (6)* using a screwdriver and remove by pulling outwards.

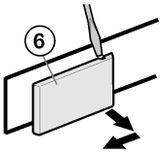


*Fig. 7*

▶ Unscrew soft stop unit (2 x Torx® 15) *Fig. 6 (7)*.
▶ Slightly pull out soft stop unit, push it towards the handle side and open it out.
▶ Set soft stop unit to the side.
▶ Unscrew bearing part *Fig. 6 (8)*, turn it 180° and move it to the opposite side. Make preliminary holes (optional) or use a cordless screwdriver.

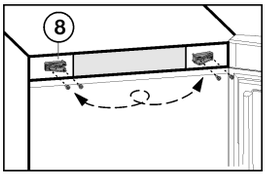


*Fig. 8*

### 4.3.2 Removing the upper door

**Note**
▶ To prevent food items from falling out, take all food out of the door racks before removing the door.

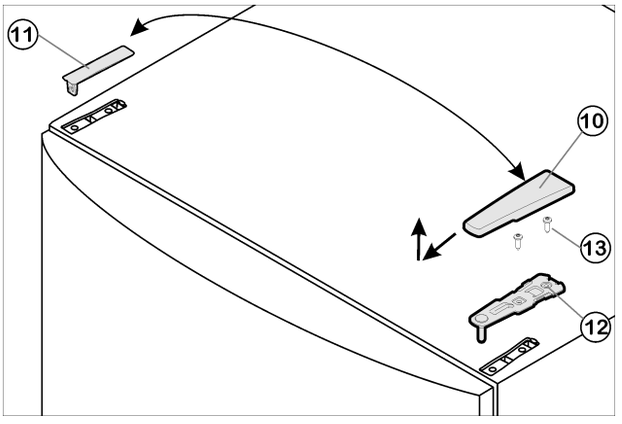


*Fig. 9*
▶ Close upper door.
▶ Pull cover *Fig. 9 (10)* forward and upwards to remove.
▶ Lift off cover *Fig. 9 (11)*.

**CAUTION**
Risk of injury if the door tips out!
▶ Keep a steady grip on the door.
▶ Set the door down carefully.

▶ Unscrew upper bearing bracket *Fig. 9 (12)*(2 x Torx® 25) *Fig. 9 (13)* and pull it upwards to remove.
▶ Lift the upper door up and off and set it to the side.

### 4.3.3 Remove lower soft stop damper

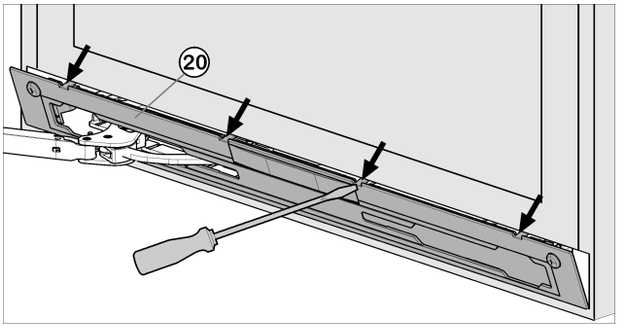


*Fig. 10*
▶ Open the lower door.

**NOTICE**
Risk of damage!
If the door seal is damaged the door may not close properly and the level of cooling is insufficient.
▶ Do not damage the door seal with the screwdriver!

▶ Release panel *Fig. 10 (20)* using a slotted screwdriver and remove.
▷ The panel hangs above the damper bracket

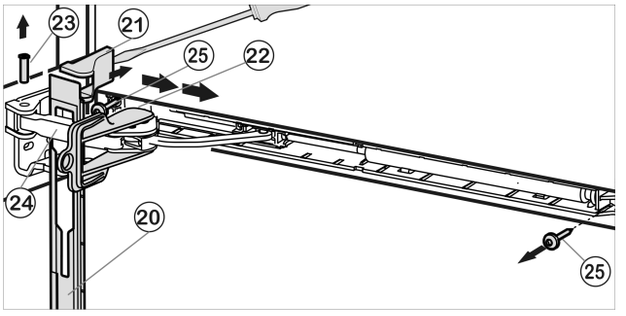


*Fig. 11*
▶ Push panel forward over the damper bracket *Fig. 11 (24)*in the direction of the appliance.
▶ Engage locking device *Fig. 11 (22)* into place inside oblong hole.
▷ The locking device prevents the hinge from snapping shut
▶ Lift off cover *Fig. 11 (21)* from the outside using a screwdriver and remove by pulling outwards.
▶ Tip the appliance rearwards with the help of a second person if needed.
▶ Push bolt *Fig. 11 (23)* out from below.
▶ Press damper bracket *Fig. 11 (24)* in the direction of the door.
▶ Remove panel *Fig. 11 (20)*.
▶ Unscrew entire soft stop unit (2 x Torx® 15) *Fig. 11 (25)*.
▶ Slightly pull out soft stop unit, push it towards the handle side and open it out
▶ Set soft stop unit to the side

### 4.3.4 Removing the lower door

▶ Close the lower door.
▶ Pull center bearing pin *Fig. 12 (32)* and disc *Fig. 12 (34)* out of the bearing bracket and the lower door.

▶ Remove plastic cap *Fig. 12 (33)*.

**CAUTION**
Risk of injury if the door tips out!
▶ Keep a steady grip on the door.
▶ Set the door down carefully.

▶ Open the lower door.
▶ Unscrew center bearing bracket *Fig. 12 (31)* (2 x Torx® 25).
▶ Lift lower door upwards to remove and set it to the side

### 4.3.5 To swap over central bearing parts

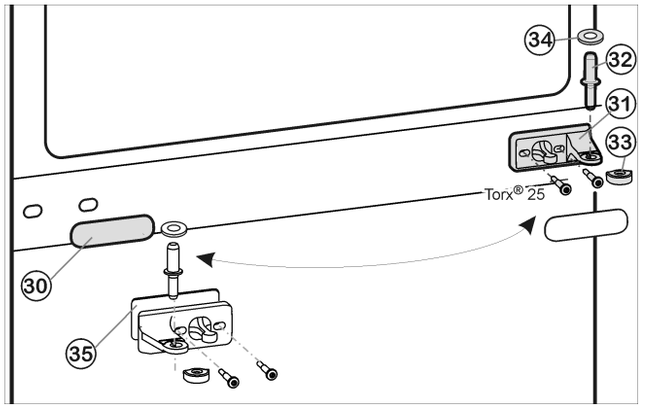


*Fig. 12*

▶ Carefully remove cover trim *Fig. 12 (30)*.
▶ Turn the center bearing bracket *Fig. 12 (31)* and washer *Fig. 12 (35)* 180° and secure **tightly (to 4 Nm)** on the new hinge side.
▶ Turn the cover trim *Fig. 12 (30)* 180° and snap it back into place on the new handle side.

### 4.3.6 To swap over lower bearing parts

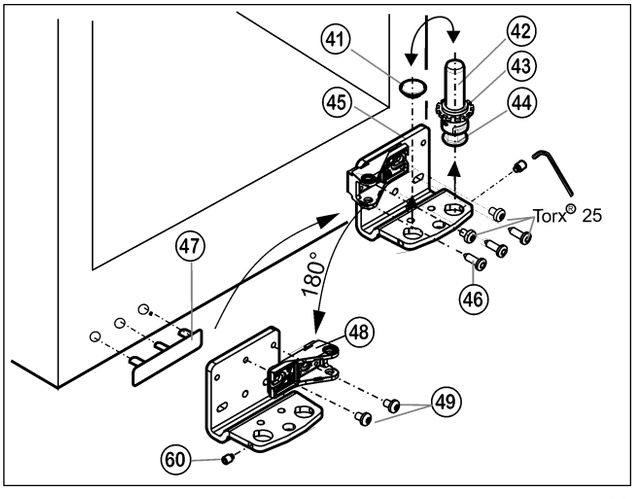


*Fig. 13*

▶ Unscrew grub screw *Fig. 13 (60)* by approx. 1 turn using the socket wrench supplied.
▶ Unscrew the bearing pin *Fig. 13 (42)*, with disc *Fig. 13 (43)* and positioning foot *Fig. 13 (44)*, in an upwards direction.
▶ Lift off plug *Fig. 13 (41)*.
▶ Unscrew *Fig. 13 (46)*bearing bracket *Fig. 13 (45)*.
▶ Completely unscrew the grub screw *Fig. 13 (60)* and screw it into the opposite side of the bearing bracket until it is externally flush with the bearing bracket.
▶ Unscrew bearing part *Fig. 13 (48)*, turn it 180° and tighten *Fig. 13 (49)* it to the inside.
▶ Insert plug *Fig. 13 (41)* back into the other hole.
▶ Carefully lift off the cover on the handle side *Fig. 13 (47)* and move it to the opposite side.
▶ Using a cordless screwdriver if necessary, again secure the bearing bracket *Fig. 13 (45)* on the new hinge side **tightly (to 4 Nm)**.
▶ Screw complete bearing pin *Fig. 13 (42)*, with disc and positioning foot, back into place again.
▶ Tighten grub screw *Fig. 13 (60)*.

### 4.3.7 Swapping the handles

**For both the upper and lower door:**

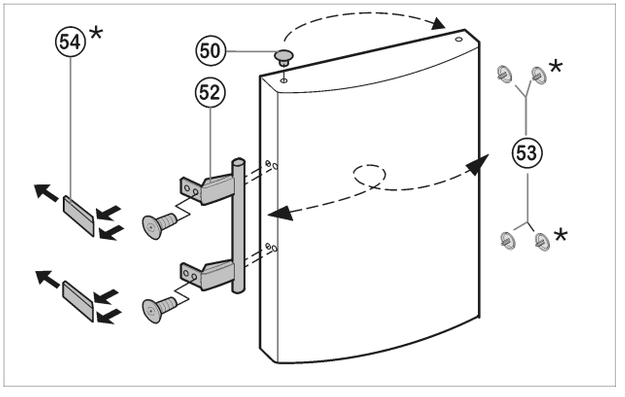


*Fig. 14*

▶ Pull plugs *Fig. 14 (50)* out of the door bearing bushes and move them to the other side.
▶ Detach the door handle *Fig. 14 (52)*, plug *Fig. 14 (53)* and pressure plates* *Fig. 14 (54)* and move them to the opposite side.
▶ When fitting the pressure plates on the opposite side, make sure they engage correctly.*

### 4.3.8 Fitting the lower door

▶ Position the lower door from above onto the lower bearing pins *Fig. 13 (42)*.
▶ Close the door.
▶ Place the plastic cap *Fig. 12 (33)* back onto the center bearing bracket *Fig. 12 (31)*.
▶ Insert the center bearing pin *Fig. 12 (32)* on the new hinge side through the center bearing bracket *Fig. 12 (31)* into the lower door.
▶ Place disc *Fig. 12 (34)* onto the center bearing pin *Fig. 12 (32)*.

### 4.3.9 Fitting the lower soft stop damper

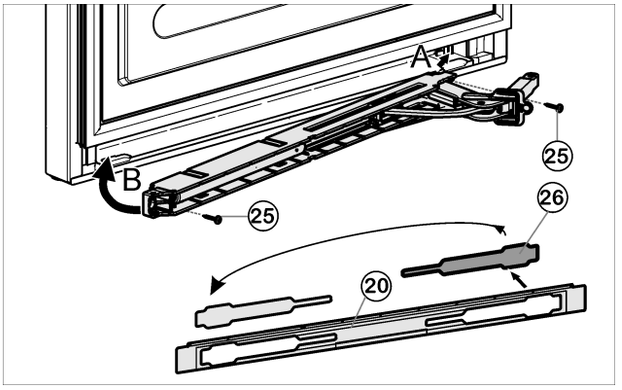


*Fig. 15*

- ▶ Loosen cover *Fig. 15 (26)* from the panel *Fig. 15 (20)* and insert on the other side.
- ▶ With the hinge of the soft stop unit facing the door hinge side, engage the soft stop unit (A) and swivel inwards (B)
- ▷ The holes on the left and right must lie exactly above each other
- ▶ Tighten soft stop unit (2 x Torx® 15) *Fig. 15 (25)*.

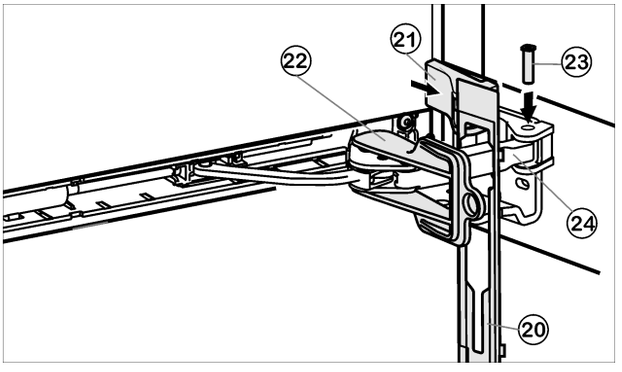


*Fig. 16*

- ▶ Hook panel *Fig. 16 (20)* into the damper bracket such that the detent hooks are pointing forwards and the front side is facing the appliance.
- ▶ Pull damper bracket *Fig. 16 (24)* towards bearing bracket and insert bolt *Fig. 16 (23)* from above such that the square is resting in the recess.
- ▶ Position cover *Fig. 16 (21)* and snap in.
- ▷ Check that the cover is positioned correctly such that the door can close properly and the bolt is secured
- ▶ Remove locking device *Fig. 16 (22)* by twisting it.
- ▶ Snap panel *Fig. 16 (20)* into place on the door.
- ▶ Close the lower door.

### 4.3.10 Fitting the upper door

- ▶ Place the upper door onto the center bearing pin *Fig. 12 (32)*.
- ▶ Insert the upper bearing bracket *Fig. 9 (12)* on the new hinge side into the door.
- ▶ Tighten the upper bearing bracket **(to 4 Nm)**(2 x Torx® 25) *Fig. 9 (13)*. Make preliminary holes (optional) or use a cordless screwdriver.
- ▶ Snap both cover *Fig. 9 (11)* and cover *Fig. 9 (10)* into place on the opposite side.
- ▶ Leave upper door open.

### 4.3.11 Fitting the upper soft stop damper

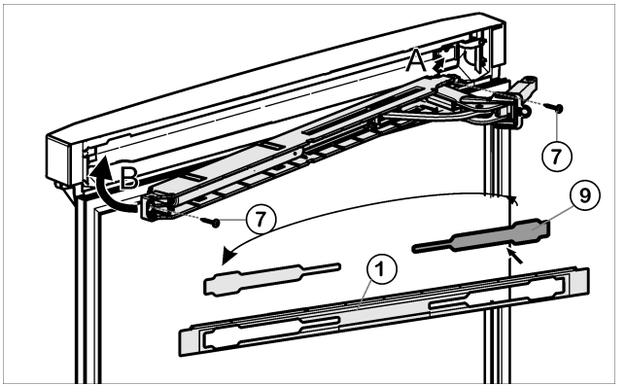


*Fig. 17*

- ▶ Loosen cover *Fig. 17 (9)* from the panel *Fig. 17 (1)* and insert on the other side.
- ▶ With the hinge of the upper soft stop unit facing the door hinge side, engage the soft stop unit (A) and swivel inwards (B)
- ▷ The holes on the left and right must lie exactly above each other
- ▶ Tighten soft stop unit (2 x Torx® 15) *Fig. 17 (7)*.

**Note**

- ▶ Follow the correct sequence First hang the panel over the damper bracket, then the cover

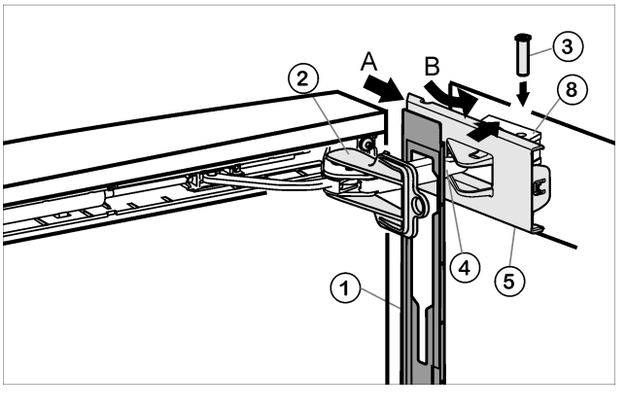


*Fig. 18*

- ▶ Hook panel *Fig. 18 (1)* into the damper bracket *Fig. 18 (4)* such that the detent hooks are pointing inwards and the front side is facing the appliance.
- ▶ Push on cover *Fig. 18 (5)* from the outside (A) and pivot over the bearing part *Fig. 18 (8)* (B).
- ▶ Place cover *Fig. 18 (5)* on top and allow to snap into place until the first notch.
- ▷ The openings for the bolts lie above each other after positioning the damper bracket
- ▶ Pull damper bracket *Fig. 18 (4)* towards bearing bracket and insert bolt *Fig. 18 (3)* from above such that the square is resting in the recess.

▶ Now snap cover *Fig. 18 (5)* completely into place on the bearing part *Fig. 18 (8)*.
▷ Check that the cover is positioned correctly such that the door can close properly and the bolt is secured
▶ Remove locking device *Fig. 18 (2)* by twisting it.
▶ Snap panel *Fig. 18 (1)* into place on the door.
▶ Turn cover *Fig. 7 (6)* 180° from the handle side, place it on top from the outside and snap into place.

### 4.3.12 Aligning the doors

▶ Align the doors flush with the appliance housing, using the two oblong holes in the lower bearing bracket *Fig. 13 (45)* and in the center bearing bracket *Fig. 12 (31)* as a guide, if needed. To do so, unscrew the center screw on the lower bearing bracket *Fig. 13 (45)*.

**WARNING**
Risk of bodily injury due to the door falling off.
If the bearing parts are not installed with the proper torque, the door may fall off. In addition, the door may not close, thus impairing the cooling performance of the appliance.
▶ Securely tighten the bearing brackets by applying a torque of 3 lb-ft (4 Nm).
▶ Check all screws and retighten if necessary.

## 4.4 Side-by-side installation

As seen from the front, install the appliance with an IceMaker on the right and the appliance without an IceMaker on the left.

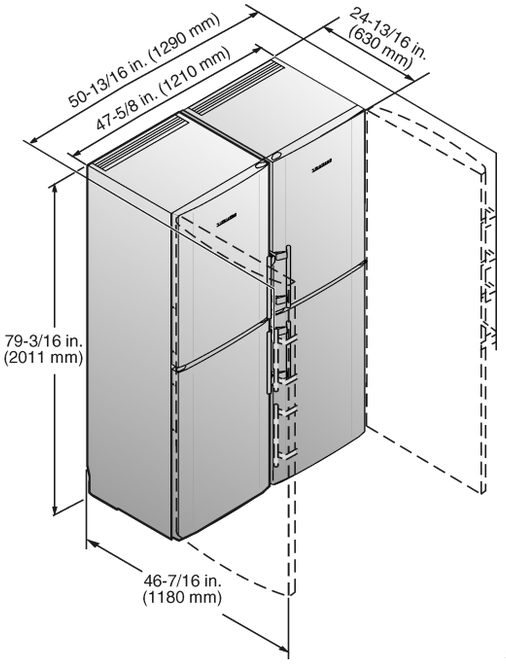


*Fig. 19*

The fixing accessories are supplied with model CS 1311.

If you have model CS 1360 you can purchase the fixing accessories by contacting customer services.

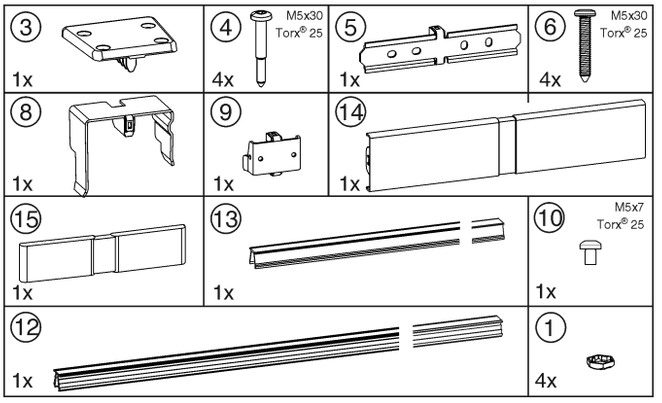


*Fig. 20*

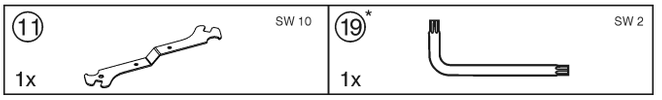


*Fig. 21*

Make sure you have the following tools on hand:
❑ Spirit level
❑ Cordless screwdriver
❑ Torx® 25 screwdriver
❑ Open-end wrench, SW 10 (supplied)
❑ 1/4 in. socket
❑ Allen wrench, SW 2 (supplied)

**Tips on moving the combination:**
❑ Before assembly, set the appliances up as close as possible to the final location.
❑ When moving the appliances, always grasp the front outside corners. Never press your knee against the side walls or door.
❑ The easiest way to move the combination is diagonally, by moving the left and right corner in turn.
If the combination is positioned exactly in front of the recess, slide it in straight.

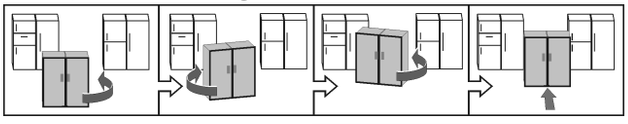

❑ If you need to pull the combination back out of the recess, grasp it in the bottom third and pull forward.

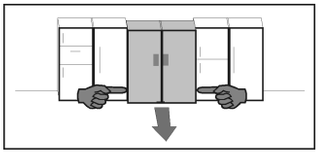

**NOTICE**
Moving the SBS combination may result in damage!
The assembled SBS combination is heavy. If not moved properly, the appliance may become dented.
▶ Read and follow the moving tips (see above).

▶ Remove all protective films from the housing exterior.

**Front of the appliance:**

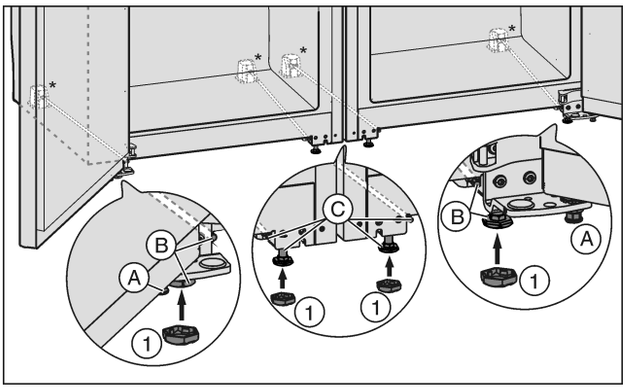


*Fig. 22*

- ▶ If necessary screw in the adjustment feet *Fig. 22 (A)* at the front of both appliances completely so that there is no floor contact.
- ▶ Place the caps *Fig. 22 (1)* on the four front adjustment feet.
- ▶ Move both units together so that there is a gap of up to approx. 3/8 " (10 mm) between them so that they are flush as seen from the front.

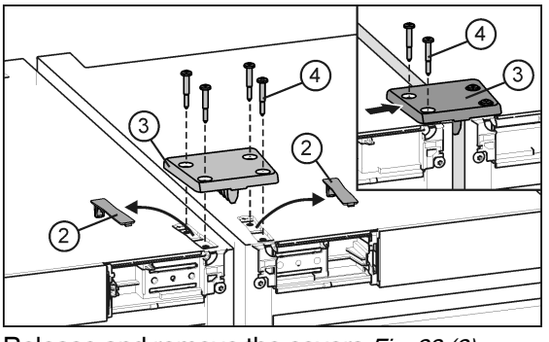


*Fig. 23*

- ▶ Release and remove the covers *Fig. 23 (2)*.

The appliances are automatically aligned in height with the connecting plate. If one appliance is somewhat higher than the other start with this one.

- ▶ Fit a connecting plate *Fig. 23 (3)* and fix loosely to one appliance with two screws *Fig. 23 (4)*.
- ▶ Move the connecting plate to the side so that the centre bar of the plate is touching the side wall of the appliance. Tighten the screws.
- ▶ Screw the connecting plate to the second appliance too. If necessary push the appliances together or apart a little.

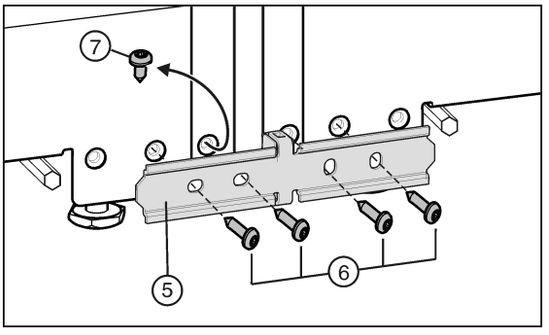


*Fig. 24*

- ▶ If your appliance has been fitted with the pre-fitted screw *Fig. 24 (7)*: Undo the screw.

The appliances are automatically aligned in depth with the connecting sheet. If one appliance projects further forward than the other start with this one. Otherwise start with the left hand appliance.

- ▶ Fix the connecting sheet *Fig. 24 (5)* loosely to one appliance with two screws *Fig. 24 (6)*.
- ▶ Move the connecting sheet to the side so that the centre bar of the sheet is touching the side wall of the appliance. Tighten the screws.
- ▶ Screw the connecting sheet to the second appliance too. If necessary push the appliances together or apart a little.

**Back of the appliance:**

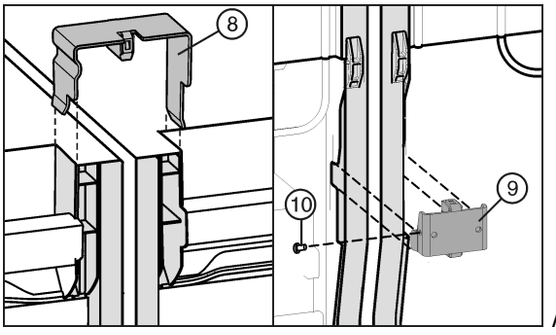


*Fig. 25*

- ▶ Place the connecting clamps *Fig. 25 (8)* at the top of the centre side walls.
- ▶ Insert theconnecting angle *Fig. 25 (9)* underneath into the corresponding space.
- ▶ If the connecting angle is somewhat loose, fit a screw *Fig. 25 (10)*.

**Note**

- ▶ To prevent vibration noise, the brackets and screws must not come into contact with the clamps or the screws on the pipework on the back.

**Front of the appliance:**

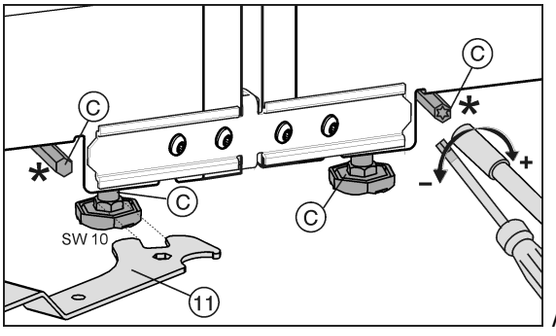


*Fig. 26*

**NOTICE**

Risk of damage to the castors.

- ▶ Do not use a power tool to adjust the rear adjustment feet as it will damage the leveling mechanism or disengage the rod – instead use a hand ratchet.

The front adjustment feet can be adjusted with the supplied open-end wrench *Fig. 26 (11)* and the rear adjustment feet* with a 1/4'' bit attachment.

▶ Tighten the centre adjustment feet *Fig. 22 (C)* so that there is no floor contact.
▶ Align the combination with the outer adjustment feet *Fig. 22 (B)* .

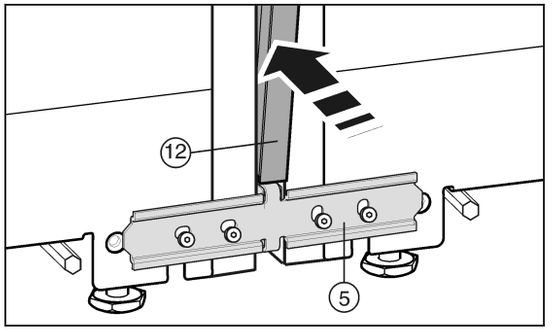

*Fig. 27*

Before inserting the trim *Fig. 27 (12)* squeeze the two fillets together along the entire length. The trim can now be inserted more easily into the gap. When pressing in the trim, use a soft cloth to prevent dents on the surface of the trim. Press the trim carefully and evenly into the gap to achieve the best possible fit.
▶ On the front press the long trim *Fig. 27 (12)* into the vertical gap. Ensure that the trim rests on the connecting panel *Fig. 27 (5)*.
▶ Remove protective film from the trim.*

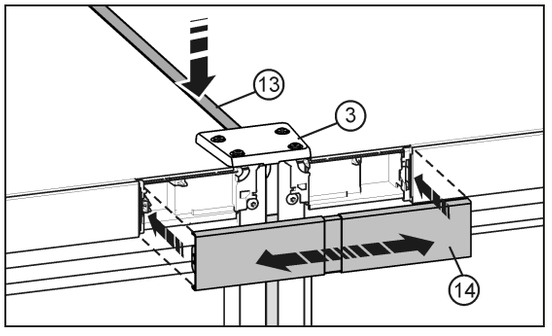

*Fig. 28*

▶ On the top, press the short trim *Fig. 28 (13)* into the gap. The trim must form a flush finish with the connecting plate *Fig. 28 (3)* on the front edge.
▶ Snap the cover *Fig. 28 (14)* onto the open space between the two control panel trims. Make sure that the outer surfaces of the cover form a flush finish with the control panel trims. The cover can be extended for this purpose.

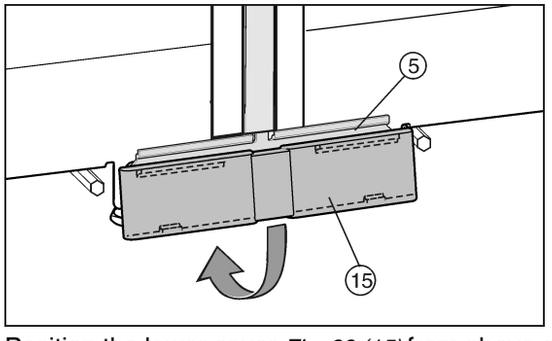

*Fig. 29*

▶ Position the lower cover *Fig. 29 (15)* from above onto the connecting panel *Fig. 29 (5)* and snap it down into place.
▶ Connect the combination unit to the power supply (see 4.10) .
Appliances with IceMaker:
▶ Connect the appliance to the water supply (see 4.5) .
All appliances
▶ Fit the anti-tip device (see 4.7) .

**NOTICE**
Moving the SBS combination may result in damage!
The assembled SBS combination is heavy. If not moved properly, the appliance may become dented.
▶ Read and follow the moving tips (see above).

▶ Carefully push the combination into the designated position.
▶ Align the combination again if necessary using the adjustment feet.
▶ Lower thecentre adjustment feet *Fig. 22 (C)* again until they touch the floor.
▶ Then shore up the door: Lower theadjutment feet *Fig. 22 (A)* onto the bearing bracket until they contact the floor then turn 90° again.

The door height can be adjusted at the lower outside bearing brackets:
▶ Unscrew the threaded pin *Fig. 30 (17)* a little (no more than one turn).

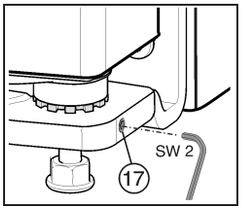

*Fig. 30*

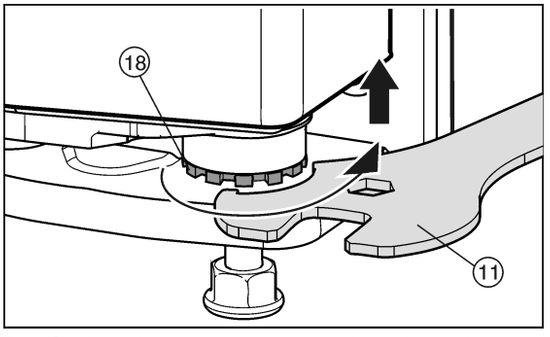

*Fig. 31*

▶ To lift the door unscrew the bearing pin *Fig. 31 (18)* clockwise using the supplied open-end wrench *Fig. 31 (11)*. The appliance is delivered from the factory with the bearing pin screwed in completely.
▶ Screw the threaded pin *Fig. 30 (17)* in again to fix the bearing pin.

## 4.5 Water connection*

**WARNING**
Electrical Shock Hazard!
▶ Do not make the water connection while the appliance is connected to an electrical outlet.
▶ Disconnect the water supply before connecting the water lines for the IceMaker.
▶ The connection to the water supply may only be made by a trained and licensed plumber.

**WARNING**
Poisoning Hazard!
- ▶ The water quality must comply with the drinking water regulations for the geographical area where the appliance is located.
- ▶ Connect to potable water supply only.
- ▶ The IceMaker is designed exclusively to make ice cubes in quantities needed by a household and must only be operated with water appropriate for this purpose.

| Water pressure: | |
|---|---|
| **psi** | **MPa (bars)** |
| 21.76 to 87.02 | 0.15 to 0.6 (1.5 to 6) |

If a water filter is used, the instructions on water pressure in the **Installing the water filter section** apply.
- Water must be supplied to the appliance through a cold water pipe that complies with hygiene standards and can withstand the operating pressure.
- All devices and equipment used to supply water must comply with the regulations in force in the respective country.
- The solenoid valve is located at the bottom of the back of the appliance. It has a metric R3/4 connecting thread.

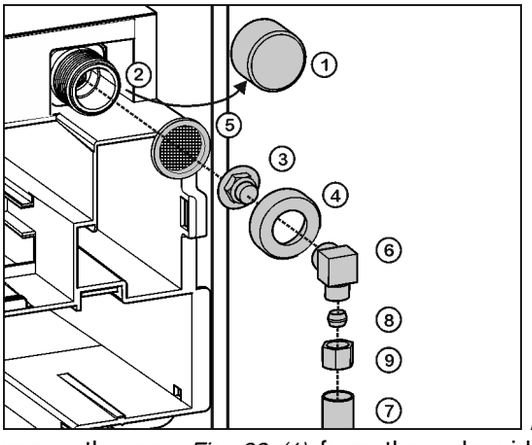

*Fig. 32*

- ▶ Remove the cap *Fig. 32 (1)* from the solenoid valve *Fig. 32 (2)*.
- ▶ Insert the coupler *Fig. 32 (3)* in theunion nut *Fig. 32 (4)*.
- ▶ Insert the water filter *Fig. 32 (5)* with the recess pointing down towards the coupler *Fig. 32 (3)*.

**NOTICE**
Risk of damage to the water filter!
If you insert the filter incorrectly you could damage it.
- ▶ Insert the filter with the recess pointing towards the coupler.

- ▶ Lock the union nut *Fig. 32 (4)* onto the solenoid valve *Fig. 32 (2)* and tighten.

**NOTICE**
Risk of damage to the thread!
- ▶ Do not overtighten the union nut.

- ▶ To turn the water connection 90°, tighten the elbow connector *Fig. 32 (6)* if necessary.
- ▶ Connect the water supply *Fig. 32 (7)* (e.g. copper) with the aid of the clamp ring *Fig. 32 (8)* and nut *Fig. 32 (9)* to the coupler *Fig. 32 (3)* or elbow connector *Fig. 32 (6)*.

Before fitting into the cabinet:
- ▶ Check the whole water system for leaks.

Before using for the first time:
- ▶ Have the water line bled (remove air) by a competent professional.

**NOTICE**
Malfunction of the water intake!
If the water intake is shut off during operation but the IceMaker remains in operation, the water intake pipe may ice up.
- ▶ Switch off the IceMaker if the water supply is interrupted (e.g. holiday).

## 4.6 Installation into a fitted kitchen

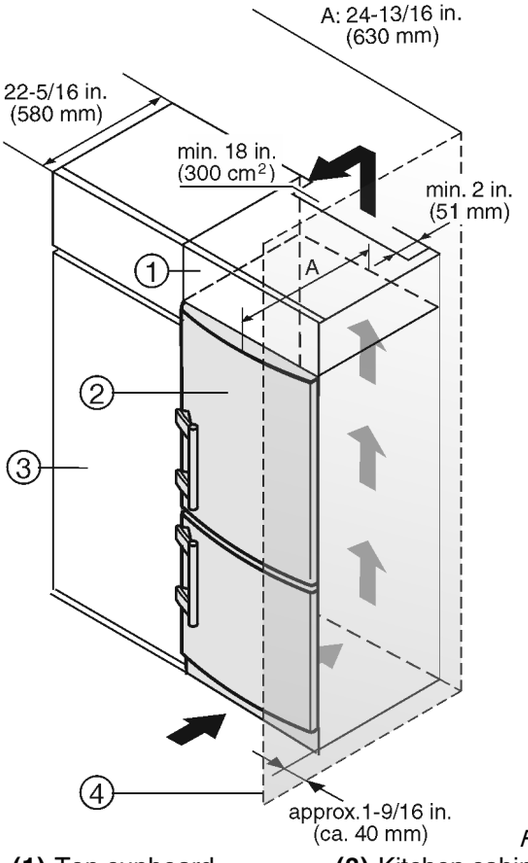

*Fig. 33*

**(1)** Top cupboard
**(2)** Appliance
**(3)** Kitchen cabinet
**(4)** Wall

The appliance can be built into the range of kitchen units. To bring the appliance *Fig. 33 (2)* up to the height of the fitted kitchen units, a suitable top cupboard *Fig. 33 (1)* can be added above the appliance.

When converting kitchen cabinets (max. depth 22-5/16 " (580 mm)) the device can be set up directly beside the kitchen cabinet *Fig. 33 (3)*. The appliance door projects (34 mm) at the side and in the center of the appliance (50 mm) from the front of the kitchen cabinet. This allows it to open and close properly.

Ventilation requirements:

- There must be a ventilation shaft at least 2 " (51 mm) deep at the back of the top cupboard over the entire width of the top cupboard.
- The cross section of the ventilation gap below the ceiling must be at least 46.5 in $^2$ (300 cm $^2$).
- The bigger the ventilation gap, the more energy-saving the operation of the appliance.

If the appliance is installed with the hinges next to a wall *Fig. 33 (4)*, the gap between the appliance and the wall must be at least 1-9/16 " (40 mm). This is how far the handle protrudes when the door is open.

## 4.7 Anti-tip device

The screws for fastening the anti-tip device are not supplied with the appliance. Appropriate screws must be used for the material (wood, concrete, etc.) in which the safety device is mounted.

**WARNING**

Risk of injury if the appliance tips over!

▶ Install the anti-tip device to prevent the appliance from tipping over when the fully loaded door is open.

**NOTICE**

Risk of damage due to leaking water!

If the tilt safety device has been fitted in another position than the one given, the water hoses may be damage when pushing the appliance into the niche.

▶ Only fit the tilt safety device in the position shown in the diagram.

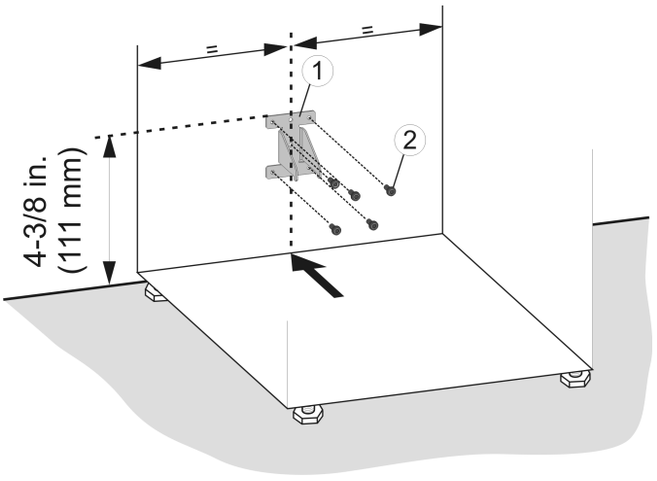


*Fig. 34*

▶ Mark the installation position for the anti-tip device on the wall or back of the unit.

▶ Install the anti-tip device *Fig. 34 (1)* using appropriate screws *Fig. 34 (2)*.

## 4.8 Installing the water filter*

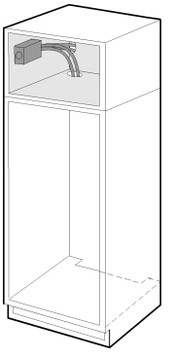

The water filter ensures optimum water quality and is available as an accessory. It should be installed near the appliance in the cabinet, for example in the adapter cabinet above the appliance. To connect the filter to the appliance, it may be necessary to make an opening (**C**) in the floor of the adapter cabinet through which the hoses will be routed. Depending on your installation setup, you can route the two water filter hoses either through the rear panel or through the base of the cabinet. The maximum length of the water hose is118-1/8 " (3 m).

Alternatively, the appliance can also be operated without the water filter.

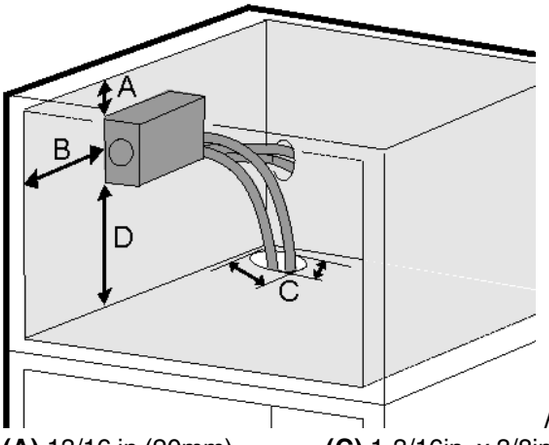


*Fig. 35*

**(A)** 13/16 in (20mm)

**(B)** 3-15/16 in (100mm)

**(C)** 1-3/16in. x 3/8in. ( 30mm x 10mm )

**(D)** min. 4 in (100mm)

The filter cover must be installed during assembly, so leave sufficient space around the filter module. Maintain the dimensions shown in *Fig. 35* so that the filter can be replaced and the cover can be removed.

| | |
|---|---|
| Flow rate | 0.5 gpm (1.89 lpm) |
| Water connection | Drinking water |
| Water pressure | 40 psi - 90 psi ( 2.8 bar - 6.2 bar/ 0.28 MPa - 0.62 MPa ) |
| Water temperature | 33 °F - 100 °F ( 0.6 °C - 37 °C ) |
| Capacity | 300 gal. (1.14 l) |

**WARNING**

Consuming contaminants can be harmful to your health!

- ▶ If there is a chance the water may contain harmful bacteria or if the water quality is unknown, do not use this system without appropriate disinfection measures upstream or downstream of the system.

**NOTICE**

Leakage water may damage the system!

- ▶ Do not install this system on hot water lines. The maximum operating temperature of the water in this system is 100 °F (37.7 °C).
- ▶ This system MUST be installed and used in compliance with federal and local installation regulations.
- ▶ Do not install under water hammer conditions. A water hammer arrestor must be used to prevent water hammering. If you are unsure how to check these conditions, consult a professional installer.
- ▶ Do not install with a water pressure greater than 90 psi (6.2 bar). If your water pressure exceeds 80 psi, install a pressure limiting valve. If you are unsure how to check the water pressure, consult a professional installer.
- ▶ Protect against frost; if temperatures below 33 °F (0.6 °C) are expected, remove the filter.
- ▶ When used as indicated, the disposable filter cartridges must be replaced every 6 months or whenever you notice a considerable decrease in the flow rate.

- ❑ Disconnect the appliance from the mains.
- ❑ Close off the main water supply if the appliance has already been connected to the tap.
- ❑ Position appliance in front of the recess.

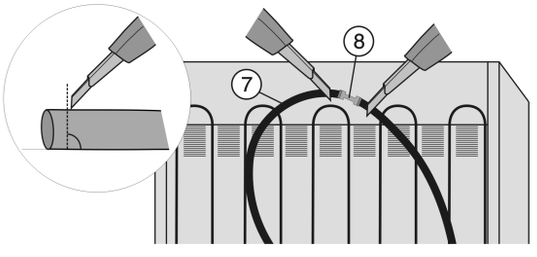


*Fig. 36*

- ▶ Slice open the water hose *Fig. 36 (7)* located behind the appliance both in front of and behind the connector *Fig. 36 (8)* (90° to direction of hose).

When doing so, make sure the hose does not become kinked and the cross-section of the hose remains round.

- ▶ Connect the supplied extension hoses *Fig. 37 (1)* to the appliance hoses *Fig. 37 (7)*: Slide the appliance hoses into the connectors as far as they will go (approx. 25/32 " (20 mm)).




*Fig. 37*

- ▶ Pull the tray *Fig. 38 (4)* out until it catches.
- ▶ Secure the module with 4 screws *Fig. 38 (5)* through the recesses in the front and directly through the module in the back.

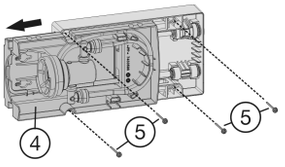


*Fig. 38*

- ▶ Shorten hoses if necessary (90° to direction of hose). The hoses should be long enough to allow the appliance to be pulled out of the recess even when it is connected to the water filter.

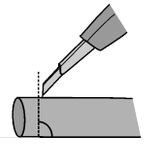

Make sure the hoses do not become kinked and the cross-section of the hose remains round.

- ▶ On the thin hose measure the insertion depth (E) of 21/32 " (17 mm) and make a mark.
- ▶ On the thick hose measure the insertion depth (E) of 25/32 " (20 mm) and make a mark.

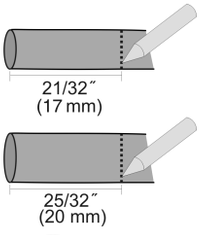


- ▶ Insert the hoses *Fig. 39 (1)* into the water filter module as far as they will go (i.e. to the mark you made) past the point of resistance.

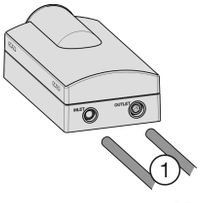


*Fig. 39*

**Note**

- ▶ If you need to disassemble the unit: Push back the dark grey ring on the connector and hold it in this position. While still holding the ring back, briefly push the hose into the connector, then pull it out.

- ▶ Insert the power cable into the socket (see 4.10) .
- ▶ Connect appliance to the water supply (see 4.5) .
- ▶ Make sure the filter is leak-tight and no water is coming out.
- ▶ Place the tray cover *Fig. 41 (3)* into position.

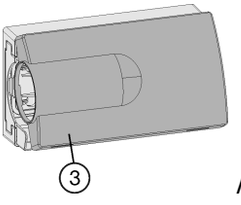


*Fig. 40*

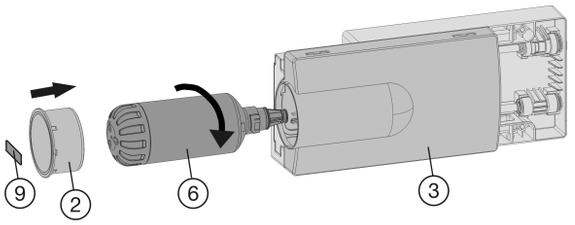


*Fig. 41*

▶ Remove the film from the water filter *Fig. 41 (6)*.
▶ Insert the water filter *Fig. 41 (6)* and turn it approximately 100° to the right until it locks into position.
▶ Place the cover on the filter *Fig. 41 (2)*.
▶ Slide the tray in.
▶ Write the date of the next filter replacement on the supplied adhesive label *Fig. 41 (9)* and affix it to the module.

**Note**
New water filters may contain particulate matter.
▶ Do not consume or use ice cubes produced within 72 hours after replacing the filter.

▷ The water filter is now ready for use.

**NOTICE**
Risk of damage due to leaking water!
▶ When pushing the appliance into the recess ensure that the water connection does not bend or become damaged.

## 4.9 Disposal of packaging

**WARNING**
Danger of suffocation from packaging materials and films!
▶ Do not allow children to play with packaging materials.

The packaging is made from recyclable materials:
- Corrugated card/cardboard
- Parts made of foamed polystyrene
- Films and bags from polyethylene
- Packing bands from polypropylene
- Wood frame nailed together with a polyethylene window*

▶ Take the packaging material to an official collection point.

## 4.10 Connecting the appliance

**WARNING**
Electrical shock hazard!
▶ Start-up should only take place once the appliance has been installed according to these instructions.
▶ Electrically ground appliance.
▶ Do not ground to a gas pipe.
▶ Check with a qualified electrician if you are not sure the appliance is properly grounded.
▶ Do not have a fuse in the neutral or grounding circuit.
▶ Do not use an extension cord, power bar or a multiple socket adapter.
▶ Do not use a power cord that is frayed or damaged.

**WARNING**
Electrical shock hazard!
This appliance is equipped with a three-prong (grounding) polarized plug for your protection against possible shock hazards. Electrical Grounding Required.
▶ Do not remove the round grounding prong from the plug.
▶ Use only an grounded adapter.

- Wait 1 hour after installation before you plug in the appliance. This allows the refrigerant and system lubrication to reach equilibrium.
- Make sure incoming voltage is the same as the appliance rating. A 110-120 Volt, 60 Hz, 15 Amp electrical supply (20 Amp for side-by-side installations) circuit that is controlled by a circuit breaker or fuse is required.
- We recommend using a dedicated circuit for this appliance to prevent electrical overload.
- Follow all Federal, State and local electrical, fire and building codes and ordinances when installing the receptacle and / or the appliance.
- In some communities, a wall switch is required to turn power to the appliance ON and OFF.
- To reduce the risk of fire, electric shock, or personal injury, installation work and electrical wiring must be done by a qualified electrician in accordance with all applicable codes and standards, including fire-rated construction.
- The Power Plug must be easily accessible so that the appliance can be disconnected from the mains quickly in an emergency. It must not be behind the back of the appliance.

## 4.11 Switching on the appliance

**Note**
▶ To switch on the entire appliance, only the freezer compartment needs to be switched on.

Switch on the appliance 2 hours before loading with frozen food for the first time.

Do not load frozen foods until the temperature display reads 0 °F (-18 °C).

### 4.11.1 Switching on the freezer compartment

▶ Press On/Off button, freezer compartment *Fig. 4 (13)*.
▷ The fridge compartment temperature display shows the current temperature in the interior.
▷ The freezer compartment temperature display and the Alarm symbol will flash until the temperature is cold enough. If the temperature is greater than 32 °F (0 °C), flashing dashes will appear; if the temperature is lower than this, the current temperature will flash on the display.
▷ Whenever “DEMO” appears on the display, the appliance is running in demonstration mode. Contact the customer service department.

### 4.11.2 Switching on the fridge compartment

▶ Press Fridge compartment On/Off button *Fig. 4 (3)*.
▷ The interior light comes on when the door is opened.
▷ The temperature display flashes. The fridge compartment is switched on.

# 5 Operation

## 5.1 Temperature display unit

The temperature display can be changed from °F to °C.

### 5.1.1 To change the unit

▶ Activate setting mode: Press SuperFrost button *Fig. 4 (14)* for about 5 seconds.
▷ **S** is displayed in the temperature display.
▷ The Menu symbol *Fig. 4 (19)* lights up.
▶ Using Freezer compartment Up button *Fig. 4 (11)*/ Freezer compartment Down button *Fig. 4 (12)* select °.




▶ To confirm: Briefly press SuperFrost button *Fig. 4 (14)*.
▶ Using Freezer compartment Up button *Fig. 4 (11)*/ Freezer compartment Down button *Fig. 4 (12)* select °F or °C.




▶ To confirm: Briefly press SuperFrost button *Fig. 4 (14)*.
▶ To exit setting mode: Press Freezer compartment On/Off button *Fig. 4 (13)*.

**-or-**

▶ Wait 5 minutes.

▷ The temperature is again displayed in the temperature display.

## 5.2 Brightness of the temperature display

You can adapt the brightness of the temperature display to the light conditions in the room in which it is installed.

If the door is open or the control panel is used the temperature indicator lights up at maximum brightness. About 1 minute after the door is closed or no button has been pressed on the control panel, the temperature display goes back to the set brightness.

### 5.2.1 Setting the brightness

The brightness can be set between **h0** (minimum luminosity) and **h5** (maximum luminosity).

▶ To activate setting mode: Press SuperFrost button *Fig. 4 (14)* for about 5 seconds.
▷ **S** is shown on the display.
▷ The Menu symbol *Fig. 4 (19)* lights up.
▶ Press Freezer compartment Up button *Fig. 4 (11)* or Freezer compartment Down button *Fig. 4 (12)* to select **h**.
▶ To confirm: Briefly press SuperFrost button *Fig. 4 (14)*.
▶ To set the display brighter: Press Freezer compartment Up button *Fig. 4 (11)*.
▶ To set the display darker: Press Freezer compartment Down button *Fig. 4 (12)*.




▶ To confirm: Press SuperFrost button *Fig. 4 (14)*.
▷ The brightness is set to the new value.
▶ To deactivate setting mode: Press Freezer compartment On/Off button *Fig. 4 (13)*.

**-or-**

▶ Wait 5 minutes.

▷ The temperature is again displayed in the temperature display.

## 5.3 Child-proof lock

You can use the child-proof lock to lock the buttons. This means that children cannot accidentally switch off the appliance when playing.



### 5.3.1 Switching on the child-proof lock

▶ Activate setting mode: press and hold the SuperFrost button *Fig. 4 (14)* for approximately 5 s.
▷ **S** is shown on the display.
▷ The Menu symbol *Fig. 4 (19)* lights up.
▶ Using the Freezer compartment Up button *Fig. 4 (11)* or Freezer compartment Down button *Fig. 4 (12)*, select **c**.
▶ Press the SuperFrost button *Fig. 4 (14)* briefly to confirm.

When **cl** is shown on the display:

▶ To switch on the child-proof lock, press the SuperFrost button *Fig. 4 (14)* briefly.




▷ The Child lock symbol *Fig. 4 (16)* LED lights up. **c** flashes on the display.

When c0 is shown on the display:
▶ To switch off the child-proof lock, press the SuperFrost button *Fig. 4 (14)* briefly.
▷ The Child safety symbol *Fig. 4 (16)* LED goes out. c flashes on the display.
▶ Deactivate setting mode: press the Freezer compartment On/Off button *Fig. 4 (13)*.
**-or-**
▶ Wait 5 min.
▷ The temperature is again displayed on the temperature display.

## 5.4 Door alarm

If the door is open for longer than 180 seconds, the acoustic warning sounds.



The acoustic warning stops automatically when the door is closed.

### 5.4.1 Switching off the door alarm

The acoustic warning can be switched off when the door is open. The acoustic warning remains switched off as long as the door is open. When the door is closed, the alarm function is active again.
▶ Press Alarm button *Fig. 4 (15)*.
▷ The door alarm stops.

## 5.5 Temperature alarm

If the freezer temperature is not cold enough, the audible warning sounds.



At the same time, the temperature display and the Alarm symbol *Fig. 4 (9)* LED will flash.

The cause of a temperature being too high may be:
- Hot fresh food was placed in the appliance.
- When sorting and removing food from the appliance, too much warm ambient air got in.
- The power was cut off for a while.
- The appliance is faulty.

The audible warning automatically ceases, the Alarm symbol *Fig. 4 (9)* goes out, and the temperature display stops flashing when the temperature is cold enough again.

If the alarm status remains: (see Troubleshooting).

---

**Note**
If the temperature is not cold enough, food may spoil.
▶ Check the quality of the food. Do not consume spoiled food.

---

### 5.5.1 Switching off the temperature alarm

The acoustic warning can be switched off. When the temperature is cold enough again, the alarm function is active again.
▶ Press Alarm button *Fig. 4 (15)*.
▷ The acoustic warning ceases.

## 5.6 Sabbath Mode

This function meets the religious requirements on the Sabbath and Jewish festivals. When the appliance is in Sabbath mode some control electronic functions are switched off. After setting Sabbath mode you no longer need to worry about indicator lights, figures, symbols, displays, alarm messages and fans. The thawing cycle only operates at the specified time without taking refrigerator use into account. After a power cut the appliance automatically switches on again in Sabbath mode.

---

**WARNING**
Danger of food poisoning!
No record will be kept of a power failure during Sabbath Mode. Thus, during Sabbath mode, if a power failure occurs that you are not aware of, when the power comes back on, the unit will continue to be in Sabbath Mode but when Sabbath Mode is ended there will be no indication that a power failure occurred.
If a power failure occurs during Sabbath mode:
▶ Check the quality of the food. Do not consume spoiled food!

---

- All functions are blocked until Sabbath mode is switched off.
- If the unit is currently running in a mode such as Superfrost, Supercool or the Ventilation is enabled these functions will continue and finish their timed cycles independent of now being in Sabbath mode.
- The Ice Maker is disabled.*
- No audible signals are emitted, and the temperature display does not indicate any warnings or settings (such as a temperature alarm or door alarm).
- Light does not operate.

### 5.6.1 Setting Sabbath mode

▶ To activate setting mode: Press and hold the SuperFrost button *Fig. 4 (14)* for approx. 5 s.
▷ S flashes on the display.
▷ The Menu symbol *Fig. 4 (19)* lights up.
▶ To access the Sabbath mode function: Briefly press theSuperFrost button *Fig. 4 (14)*.
When SI is shown on the display:



▶ **To turn on** Sabbath mode, briefly press the SuperFrost button *Fig. 4 (14)*.
When S0 is shown on the display:



▶ **To turn off** Sabbath mode, briefly press the SuperFrost button *Fig. 4 (14)*.
▶ To deactivate setting mode: Press the Freezer compartment On/Off button *Fig. 4 (13)*.
**-or-**
▶ Wait 5 min.
▷ The Sabbath Mode symbol *Fig. 4 (18)* appears on the temperature display as long as Sabbath Mode is active.
▷ Sabbath mode switches off automatically after 120 hours if it is not manually switched off beforehand.

## 5.7 Fridge compartment

The natural circulation of air in the refrigerator compartment results in zones with differing temperatures. It is coldest directly above the vegetable drawers and at the rear wall. It is warmest at the top front of the compartment and in the door.

### 5.7.1 Refrigerating food

**Note**

▶ Do not load the door with more than 40 lbs (18 kg) of food.

**Note**

Insufficient ventilation results in an increase in energy consumption and reduction of the refrigerating performance.

▶ Never block the air slits in the fan.

▶ Use recyclable plastic, metal, aluminum and glass containers and cling film to wrap foods.
▶ Always use closed containers for liquids and for food that may give off or be tainted by odor or flavor transfer or cover them.
▶ Foods which give off a large amount of ethylene gas and those that are sensitive to this gas, such as fruit, vegetables and salad, should always be separated or wrapped so as not to reduce the storage life; for example, do not store tomatoes together with kiwi fruits or cabbage.
▶ Do not store food too close together to enable sufficient air circulation.
▶ To ensure bottles do not tip over: move the bottle holder.

### 5.7.2 Setting the temperature

The temperature depends on the following factors:

- the number of times the door is opened
- the room temperature of the installation location
- the type, temperature and amount of food.

The temperature can be set from 35 °F (2 °C) to 45 °F (7 °C), 41 °F (5 °C) is recommended.

▶ To set a higher temperature: press the Fridge compartment Up button *Fig. 4 (4)*.
▶ To set a lower temperature: press the Fridge compartment Down button *Fig. 4 (5)*.
▷ When pressed once the previously set fridge compartment temperature display value will flash.
▶ To change the temperature in 1 °F (1 °C) increments: briefly press the button.
▶ To change the temperature continuously: hold the button down.
▷ The value is displayed flashing during the setting operation.
▷ The actual temperature is displayed about 5 seconds after the last press of a button. The temperature slowly adjusts to the new value.

### 5.7.3 SuperCool

With SuperCool you switch to the highest cooling performance to reach lower cooling temperatures. Use SuperCool to rapidly cool large quantities of food.

If SuperCool is on, the fan* may come on. The appliance works at maximum refrigerating power. The sound of the refrigeration unit may be temporarily louder as a result.

SuperCool will use more energy than normal operation.

**Cooling with SuperCool**

▶ Briefly press the SuperCool button *Fig. 4 (2)*.
▷ The SuperCool symbol *Fig. 4 (6)* LED lights up on the display.
▷ The cooling temperature drops to the coldest value. SuperCool is switched on.
▷ SuperCool automatically switches itself off after about 6-12 hours. The appliance returns to work in the energy-saving normal mode.

**To prematurely switch off SuperCool**

▶ Briefly press the SuperCool button *Fig. 4 (2)*.
▷ The SuperCool symbol *Fig. 4 (6)* LED goes out on the display.
▷ SuperCool is switched off.

### 5.7.4 Fan

The fan allows you to rapidly cool large amounts of fresh food or to achieve a relatively even distribution of temperature across all the storage levels.

Re-circulated air cooling is advisable:

- at high room temperatures (from approx. 95 °F (35 °C) )
- in the case of high humidity

Re-circulated air cooling has a somewhat higher energy consumption. To save energy, the fan automatically switches off when the door is open.

**Switching on the fan**

▶ Briefly press Ventilation button *Fig. 4 (1)*.
▷ The Ventilation symbol *Fig. 4 (17)* LED lights up.
▷ The fan is on. On some appliances it only switches on when the compressor is running.

**Switching the fan off (default)**

▶ Briefly press Ventilation button *Fig. 4 (1)*.
▷ The Ventilation symbol *Fig. 4 (17)* LED goes out.
▷ The fan is switched off.

## 5.7.5 Shelves

**Shifting or removing shelves**

**CAUTION**
Danger of lacerations!
The storage shelf can shatter if dropped or mishandled. You could cut yourself on the pieces of broken glass.
▶ Only remove storage shelves when there is nothing on them.

Extension stops secure the shelves against being accidentally pulled out.

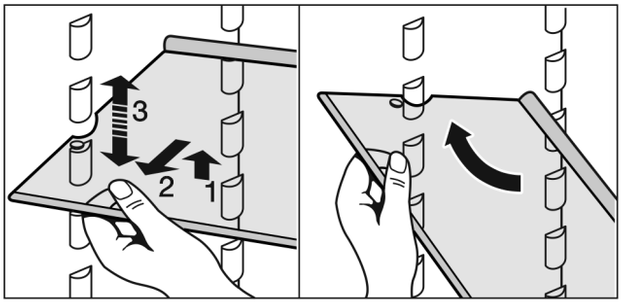


*Fig. 42*

▶ Lift up the shelf and pull it slightly forward.
▶ Adjust the shelf height by shifting the spacers in the runners.
▶ Insert the short shelf at the height of the gallon capacity rack so that door closes properly. It is supported on support bars.
▶ To remove the shelf completely, set it at an angle and pull it out towards you.
▶ Insert the shelf with the raised edge to the back pointing upwards.
▷ This prevents food from contacting and freezing to the back wall.

The bottle holder offers additional storage for bottles (maximum height 11-13/16 " (300 mm)). It fits onto the same supports as the other racks.
▶ Insert the bottle holder into any position, but not right at the bottom.

**To dismantle shelves**

▶ The shelves can be dismantled for cleaning.

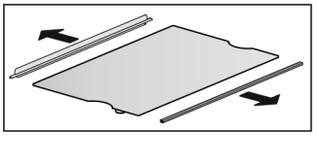

## 5.7.6 Using the split shelf

**CAUTION**
Danger of lacerations!
The storage shelf can shatter if dropped or mishandled. You could cut yourself on the pieces of broken glass.
▶ Only remove storage shelves when there is nothing on them.

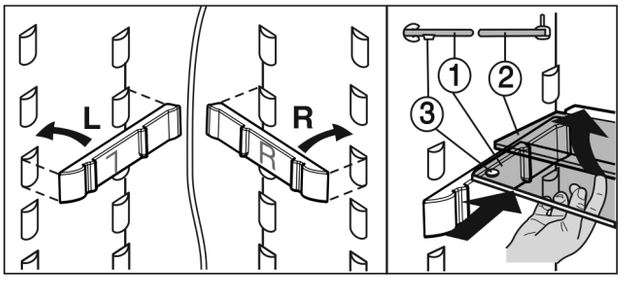


*Fig. 43*

▶ Attach support bars supplied, ensuring right (R) and left (L) parts are correctly positioned.
▶ The glass shelf with stop face (2) has to be at the back.

## 5.7.7 Door racks

**Note**
▶ Do not load the door with more than 40 lbs (18 kg) of food.

**Repositioning the door racks**

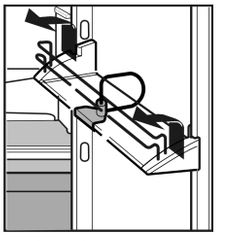

▶ Push rack up, pull forward, and reinsert in the reverse order.

The container trays can be removed and placed on the table as a unit.

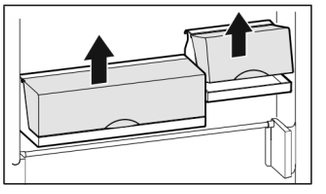

Instead of one wide container and one small container, a special set containing three small containers is available from Customer Service.

It is possible to use one or both boxes. If unusually tall bottles are to be stored, only suspend one box above the bottle rack.

▶ To swap containers: pull up to remove and reinsert in the desired position.

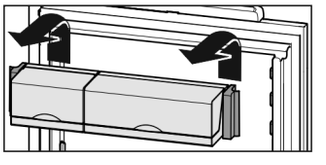

**To dismantle door racks**

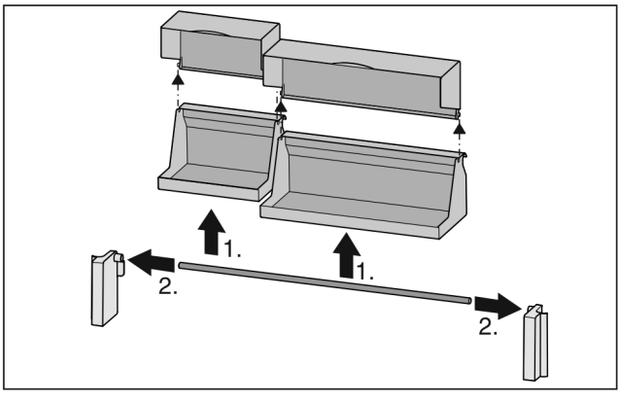


*Fig. 44*

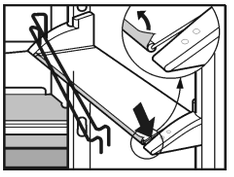

▶ The door racks can be dismantled for cleaning.

### 5.7.8 Removing the bottle holder

▶ Always take hold of the bottle holder by the plastic part.

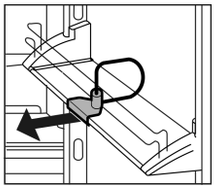

### 5.7.9 Vegetable drawers

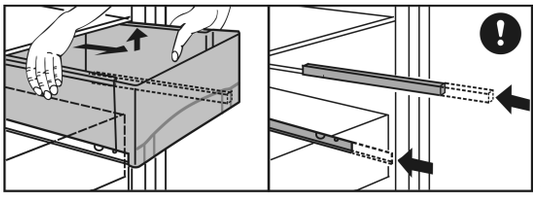

*Fig. 45*

To remove the vegetable drawers:

▶ Pull the vegetable drawer completely out and tilt it slightly forward.

▶ Push the protruding telescopic rails back in.

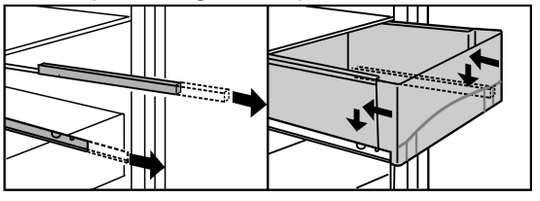

*Fig. 46*

To insert the vegetable drawers:

▶ Place the vegetable drawer on the telescopic rails and slide it back while applying light pressure.

## 5.8 Freezer compartment

You can store frozen food, make ice cubes and freeze fresh food in the freezer compartment.

### 5.8.1 Freezing food

Each drawer can hold up to 55.12 lbs (25 kg) of frozen food; each plate can hold up to 77.16 lbs (35 kg).

**CAUTION**

There is a risk of injury from pieces of broken glass.
Bottles and cans containing drinks can split or crack when frozen. This applies in particular to carbonated drinks.

▶ Do not freeze bottles and cans containing drinks.

So that the food is rapidly frozen through to the core, do not exceed the following quantities per pack:

- fruit, vegetables up to 2.2 lb (1 kg)
- meat up to 5.51 lbs (2.5 kg)

▶ Pack the food in portions in freezer bags, reusable plastic, metal or aluminum containers.

### 5.8.2 Defrosting food

- in the fridge compartment
- in the microwave
- in the oven/fan oven
- at room temperature

**WARNING**

Danger of food poisoning!

▶ Do not re-freeze defrosted food.

▶ Only take out the amount of food that is required. Use defrosted food as quickly as possible.

### 5.8.3 Setting the temperature in the freezer compartment

The appliance is set as standard for normal operation.

The temperature can be set between 7 °F (-14 °C) and -16 °F (-26 °C), 0 °F (-18 °C) is recommended.

▶ To set a higher temperature: press the Freezer compartment Up button *Fig. 4 (11)*.

▶ To set a lower temperature: press the Freezer compartment Down button *Fig. 4 (12)*.

▷ When the button is pressed for the first time, the previous value is indicated on the freezer compartment temperature display.

▶ To change the temperature in 1 °F (1 °C) increments: briefly press the button.

**-or-**

▶ To change the temperature continuously: hold the button down.

▷ The value is displayed flashing during the setting operation.

▷ The actual temperature is displayed about 5 seconds after the last press of a button. The temperature slowly adjusts to the new setting.

## 5.8.4 SuperFrost

Depending on how much fresh food is to be frozen you must switch SuperFrost on in advance - for a small amount of food to be frozen, about 6 hours, for the maximum amount about 24 hours before putting the food in.

You do not need to switch SuperFrost on in the following cases:

- when placing frozen food in the freezer
- when freezing up to about 2 kg of fresh food a day

**Freezing with SuperFrost**

▶ Briefly press the SuperFrost button *Fig. 4 (14)* once.
▷ The SuperFrost symbol *Fig. 4 (21)* LED lights up.
▷ The freezing temperature drops and the appliance operates at its maximum refrigeration power rating. When a small amount of food is to be frozen.
▶ Wait approx. 6 hrs.
▶ Place packaged food in the upper drawers. When the maximum amount of food is to be frozen.
▶ Wait approx. 24 hrs.
▶ Remove upper drawers and place the food directly onto the upper shelves.
▷ SuperFrost is automatically switched off. At the earliest after 30 hours, at the latest after 65 hours, depending on the quantity placed inside the appliance.
▷ The LED for the SuperFrost symbol *Fig. 4 (21)* goes out when the freezing process is complete.
▶ Place food inside the drawers and push them closed again.
▷ The appliance returns to work in the energy-saving normal mode.

## 5.8.5 Drawers

**Note**
Insufficient ventilation results in an increase in energy consumption and reduction of the refrigerating performance.
For appliances with NoFrost:
▶ Leave the bottom drawer in the appliance.
▶ Never block the air slits in the fan on the rear wall.

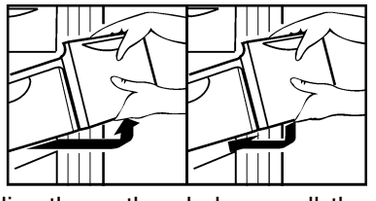

▶ To store frozen food directly on the shelves: pull the drawer forward and lift it out.

## 5.8.6 Shelves

▶ To remove shelf: lift it at the front and pull out forward.
▶ To reinsert shelf: simply slide it in as far as it will go.




## 5.8.7 VarioSpace

In addition to the drawers, you can also take out the shelves. This gives you space for large frozen items. Poultry, meat, large joints of game and tall bakery items can be frozen and then presented whole.
▶ Each drawer can hold up to 55.12 lbs (25 kg) of frozen food; each plate can hold up to 77.16 lbs (35 kg).

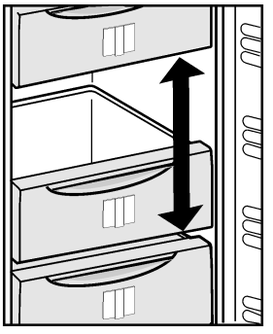

## 5.8.8 Info system

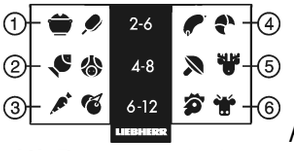


*Fig. 47*

**(1)** Ready meals, ice cream
**(2)** Pork, fish
**(3)** Fruit, vegetables
**(4)** Sausages, bread
**(5)** Game, mushrooms
**(6)** Poultry, beef/veal

The numbers indicate the storage time in months for different types of frozen foods. The storage times given are guidelines.

## 5.8.9 IceMaker*

The IceMaker is in the top drawer. The drawer is labeled “IceMaker”.

Make sure that the following conditions are fulfilled:

- The appliance is level.
- The appliance is connected to the electricity supply.
- The freezer compartment is switched on.
- The minimum freezer temperature is 14 °F (-10 °C).
- The IceMaker is connected to the water supply.
- All air was bled from the waterline before starting the icemaker. The icemaker will only work if there is no air in the waterline.

**Switching on the IceMaker***

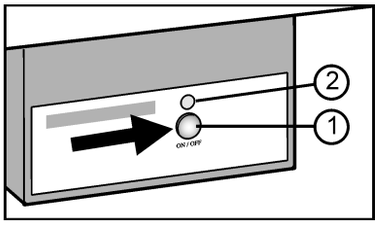


*Fig. 48*

▶ Pull out the drawer.
▶ Press On/Off button *Fig. 48 (1)* so that the LED *Fig. 48 (2)* lights up.
▶ Push in the drawer.
▷ The IceMaker symbol *Fig. 4 (10)* LED lights up.

**Note**
▶ The IceMaker only produces ice cubes when the drawer is completely closed.

**Producing ice cubes***

The production capacity depends on the freezer temperature. The lower the temperature, the more ice cubes can be produced in a certain period.

The production capacity is 90- 100 ice cubes in 24 hours at a freezing temperature of 0 °F (-18 °C).

To have the maximum capacity of approx. 130 ice cubes in 24 hours, activate the SuperFrost Function. Be aware that this increases the energy consumption because the compressor will run constantly.

The ice cubes fall out of the IceMaker into the drawer. When the ice cubes reach a certain height in the drawer, no more ice cubes can be produced. The IceMaker will not fill the drawer to the top.

If large quantities of ice cubes are required, the complete IceMaker drawer can be swapped with the neighboring drawer. When you close the drawer, the IceMaker automatically restarts production.

When the IceMaker is switched on for the first time, it may take up to 24 hours for the first ice cubes to be produced.

**Note**
Particles may accumulate in the IceMaker or water line the first time the appliance is used or after an extended period out of service.
▶ To achieve this, do not consume or use the ice cubes that are produced within 72 hours.

**Setting the water supply time***

The opening time of the valve on the IceMaker can be adjusted if, for example, the water pressure in the pipe is too low or too high.

The water supply time can be set in stages from E1 (short supply time) to E8 (long supply time). The default setting is E3.

▶ Activate setting mode: press and hold the SuperFrost button *Fig. 4 (14)* for approximately 5 s.
▷ S is shown on the display.
▷ The Menu symbol *Fig. 4 (19)* lights up.
▶ Using the Freezer compartment Up button *Fig. 4 (11)* or Freezer compartment Down button *Fig. 4 (12)*, select E.
▶ To confirm: briefly press the SuperFrost button *Fig. 4 (14)*.
▶ To increase the water supply time: press the Freezer compartment Up button *Fig. 4 (11)*.
▶ To decrease the water supply time: press the Freezer compartment Down button *Fig. 4 (12)*.
▶ To confirm: press the SuperFrost button *Fig. 4 (14)*.
▶ Deactivate setting mode: press the Freezer compartment On/Off button *Fig. 4 (13)*.




**-or-**
▶ Wait 5 mins.

▷ The temperature is again displayed on the temperature display.

**Switching off the IceMaker***

If ice cubes are not required, the IceMaker can be switched off independently of the freezer compartment.

When the IceMaker is switched off, the drawer of the IceMaker can also be used for freezing and storing food.

▶ Press the On/Off button for about 1 second until the LED goes out.
▷ The IceMaker symbol *Fig. 4 (10)* LED goes out.
▶ Clean the IceMaker.
▷ This ensures that no water or ice remains in the IceMaker.

# 6 Maintenance

## 6.1 Replacing the water filter*

When used as indicated, the water filter should be replaced at least every 6 months or whenever you notice a considerable decrease in the flow rate.

Your nearest dealer can be located by visiting us online at **www.Liebherr.com**.

The used water filter contains activated carbon and can be disposed of with normal household waste.

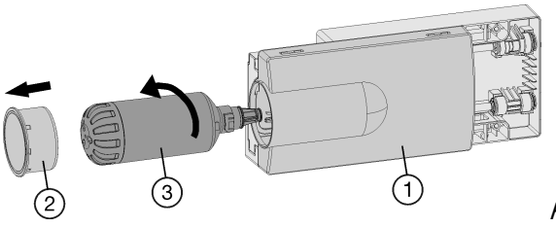


*Fig. 49*

**To remove the old water filter:**
▶ Pull out the tray *Fig. 49 (1)*, if necessary.
▶ Remove the filter cover *Fig. 49 (2)*.
▶ Turn the water filter *Fig. 49 (3)* approximately 100° counterclockwise and pull it out.
▶ Catch any dripping water with your hand, towel or with a dish.

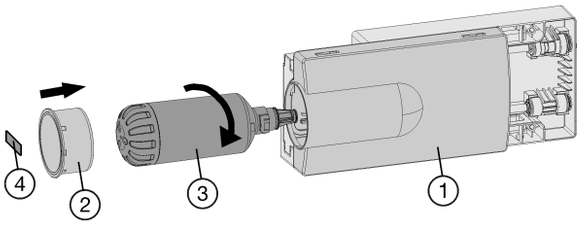


*Fig. 50*

**To install a new water filter:**

- ▶ Insert the water filter *Fig. 50 (3)* and turn it approximately 100° clockwise until it locks into position.
- ▶ Slide the tray *Fig. 50 (1)* in.
- ▶ Place the cover *Fig. 50 (2)* on the filter.
- ▶ Write the date of the next filter replacement on the supplied adhesive label *Fig. 50 (4)* and affix it to the module.

**Note**

New water filters may contain particulate matter.

- ▶ Do not consume or use ice cubes produced within 72 hours after replacing the filter.
- ▶ Remove any ice still present in the IceMaker tray. You can keep this ice in another tray for later use.

- ▶ Make sure the filter is leak-tight and no water is coming out.

## 6.2 Defrosting with NoFrost

The NoFrost system defrosts the appliance automatically.

**Fridge compartment:**

The defrosted water is evaporated by the heat of the compressor. Drops of water on the back wall are a functional feature and completely normal.

- ▶ Clean the drain opening regularly so that the defrosted water can flow away (see 6.3) .

**Freezer compartment:**

The moisture condenses on the evaporator and is periodically defrosted and evaporated.

- ▶ The appliance does not need to be defrosted manually.

## 6.3 Cleaning the appliance

**WARNING**

Danger of electric shock.

- ▶ Unplug refrigerator or disconnect power.

**WARNING**

Risk of injury or damage due to hot steam.

Hot steam can cause scalding/burns and damage to surfaces.

- ▶ Do not use steam cleaners.

**NOTICE**

Incorrect cleaning damages the appliance.

- ▶ Do not use concentrated cleaning agents.
- ▶ Do not use steel wool or sponges that scour or scratch.
- ▶ Do not use caustic or abrasive cleaning materials or those containing sand, chloride, chemicals or acids.
- ▶ Do not use chemical solvents.
- ▶ Do not damage or remove the rating plate on the inside of the appliance. It is vital for the customer service department.
- ▶ Do not pull off, kink or damage any cables or other components.
- ▶ Do not let cleaning water get into the drain gutter, the ventilation grille and electrical parts.
- ▶ Use soft cleaning cloths and a multi-purpose cleaning agent with a neutral pH value.
- ▶ Only use food-compatible cleaning and care agents inside the appliance.

- ▶ **Empty the appliance.**
- ▶ **Disconnect the power plug.**



- ▶ Clean the **plastic surfaces, outside and inside**, by hand using lukewarm water and a little dish washing liquid.

Stainless steel which is exposed to chlorine gas or dampness may become discolored. This is normal. If your appliance is exposed to chlorine gas or dampness, clean and polish it more frequently. If there are any signs of rust or discoloration, clean and polish the appliance as soon as possible.

Do not apply stainless steel cleaning agents to glass or plastic surfaces so as not to scratch them. Initially darker areas and quite an intensive color of the stainless steel surfaces are normal.

**NOTICE**

The stainless steel doors are treated with a high-grade surface coating and must not be cleaned with the supplied cleaning agent.

This would damage the surface coating. 


- ▶ Wipe the coated **door surfaces** using a soft, clean cloth only. In case of stubborn dirt, use a little water or a neutral cleaning agent. A microfibre cloth can be optionally used.
- ▶ If the **stainless steel side walls** are dirty, clean them using a commercially available stainless steel cleaning agent. Then evenly apply the accompanying stainless steel care product, making strokes in the direction of the grain.
- ▶ Wipe **side walls with a paint finish** using a soft, clean cloth only. In case of stubborn dirt, use a little water or a neutral cleaning agent. A microfibre cloth can be optionally used.

▶ To clean the **drain opening**: Remove deposits with a thin instrument, e.g. a cotton bud.

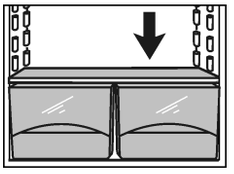

▶ Most of the **equipment parts** can be dismantled for cleaning: see the respective chapter.
▶ Clean **fittings** by hand using lukewarm water and a little dish washing liquid.
▶ Clean the **telescopic rails** with a damp cloth only. The grease in the tracks is for lubrication purposes and should not be removed.

**After cleaning:**
▶ Wipe the appliance and accessories dry.
▶ Connect the appliance and switch it on again.
▶ Switch on SuperFrost (see 5.8.4) .
When the temperature is sufficiently cold:
▶ put the food back in the appliance.

## 6.4 Cleaning the IceMaker*

The IceMaker drawer must be emptied and pushed in.

▶ Activate setting mode: press and hold the SuperFrost button *Fig. 4 (14)* for approximately 5 s.
▷ **S** is shown on the display.
▷ The Menu symbol *Fig. 4 (19)* lights up.
▶ Using the Freezer compartment Up button *Fig. 4 (11)*/ Freezer compartment Down button *Fig. 4 (12)*, select **I**.
▶ To confirm: press the SuperFrost button *Fig. 4 (14)*.
▶ Using the Freezer compartment Up button *Fig. 4 (11)*/ Freezer compartment Down button *Fig. 4 (12)*, select **Ic**.



▶ To confirm: press the SuperFrost button *Fig. 4 (14)*.
▷ The IceMaker moves into cleaning position and shuts off.
▶ Deactivate setting mode: press the Freezer compartment On/Off button *Fig. 4 (13)*.

**-or-**

▶ Wait 2 min.

▷ The temperature is again displayed on the temperature display.
▶ Take out the drawer.
▶ Clean the ice compartment and drawer with warm water. If necessary, use a mild dishwashing liquid. Then rinse.
▶ Slide the drawer back in.
If dishwashing liquid was used:
▶ Throw out the first three batches of ice cubes to get rid of any dishwashing liquid residues.

Either leave the IceMaker switched off in this position or switch the IceMaker back on (see 5.8.9) .

## 6.5 Customer service

First check whether you can remedy the fault yourself (see Troubleshooting). If this is not the case, please contact a qualified service provider.

**WARNING**
Risk of injury from repairs by non-professionals.
▶ Repairs and work on the appliance and the power supply cable not described in the Manual (see Maintenance) should only be carried out by a qualified service provider.

▶ Read the appliance designation *Fig. 51 (1)*, service no. *Fig. 51 (2)* and serial no. *Fig. 51 (3)* from the rating plate. The rating plate is located inside the appliance on the left-hand side.

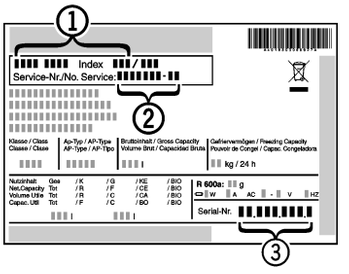


*Fig. 51*

▶ Notify a qualified service provider, specifying the fault, appliance designation *Fig. 51 (1)*, service no. *Fig. 51 (2)* and serial *Fig. 51 (3)* no.
▷ This will help us to provide you with a faster and more accurate service.
▶ Keep the appliance closed until the Customer Service engineer arrives.
▷ The food will stay cool longer.
▶ Disconnect the power plug (do not pull on the power cord to do this) or switch off the fuse.

## 6.6 Appliance Information

Make a note of this information when the appliance is installed:

| | |
|---|---|
| Type Designation: | _____ |
| Service Number: | _____ |
| Appliance / Serial Number: | _____ |
| Date of purchase: | _____ |
| Where purchased: | _____ |

# 7 Troubleshooting.

Your appliance is designed and manufactured for reliable operation and a long lifespan. If a malfunction nonetheless occurs during operation, please determine if the malfunction is due to an operating error. If a service call determines operator error, you will be charged for the costs incurred, even during the warranty period. You may be able to rectify the following problems yourself:

| Problem | Possible Cause | Correction |
|---|---|---|
| **The appliance does not work.** | The appliance is not switched on. | ▶ Switch on the appliance. |
| | The power plug is not properly inserted in the wall socket. | ▶ Check the power plug. |
| | The fuse in the wall socket is not OK. | ▶ Check the fuse. |
| | Power failure | ▶ Keep the appliance closed.<br>▶ Protect the food: place dry ice on top of the food or use an alternate freezer, if the power failure persists for some time.<br>▶ Do not re-freeze defrosted food. |
| **The compressor runs for a long time.** | When less refrigeration is required, the speed-controlled compressor switches to a low speed. Although the running time is increased as a result, energy is saved. | ▶ This is normal in energy-saving models. |
| | SuperFrost function is activated. | ▶ The compressor runs long to rapidly freeze food. This is normal. |
| | SuperCool function is activated. | ▶ The compressor runs long to rapidly cool food. This is normal. |
| **A LED at the lower rear of the appliance (for the compressor) flashes regularly every 15 seconds*.** | The inverter is equipped wth a diagnostic LED. | ▶ The flashing is normal. |
| **Noises are too loud.** | The different speed levels of speed-controlled* compressors can cause them to generate various noises during operation. | ▶ These noises are normal. |
| **A gurgling sound** | This sound comes from the refrigerant flowing in the refrigeration circuit. | ▶ The sound is normal. |
| **A faint clicking sound** | The sound always occurs when the refrigeration unit (the motor) automatically switches on or off. | ▶ The sound is normal. |
| **A hum. It is briefly a little louder when the refrigeration unit (the motor) switches on.** | The refrigeration increases automatically when the SuperFrost function is activated, fresh food has just been placed in the appliance or the door has been left open for a while. | ▶ The sound is normal. |
| | The refrigeration increases automatically when the SuperCool function is activated, fresh food has just been placed in the appliance or the door has been left open for a while. | ▶ The sound is normal. |
| | The ambient temperature is too high. | ▶ Solution: (see 1.3) |

# Troubleshooting.

| Problem | Possible Cause | Correction |
|---|---|---|
| **A low hum** | The sound occurs as a result of fan air flow. | ▶ The sound is normal. |
| **Vibration noise** | The appliance is not standing firmly on the floor As a result, adjoining units or objects are set into vibration by the running refrigeration unit | ▶ Align the appliance using the adjustable feet<br>▶ Move bottles and containers apart. |
| **The temperature display indicates: F0 to F9.** | There is a fault. | ▶ Contact the customer service department (see Maintenance). |
| **The temperature display reads: FE*** | There is a fault. | ▶ Contact the customer service department (see Maintenance). |
| **The temperature display shows a flashing power failure symbol . The warmest temperature reached during the power failure is displayed in the temperature display.** | The freezer temperature rose too high during the last hours or days due to power failure or power interruption. When the power interruption is over, the appliance will continue to operate at the last temperature setting. | ▶ To delete the display of the warmest temperature: Press the Alarm button *Fig. 4 (15)*.<br>▶ Check the quality of the food. Do not consume spoiled food. Do not re-freeze defrosted food. |
| **The outside surfaces of the appliance are hot*.** | The heat of the refrigerant circuit is used to prevent condensate from forming. | ▶ This is normal. |
| **The IceMaker cannot be switched on.*** | The appliance and therefore the IceMaker are not connected. | ▶ Connect the appliance (see Start-up). |
| **The IceMaker is not making ice cubes.*** | The IceMaker is not switched on. | ▶ Switch the IceMaker on. |
| | The drawer of the IceMaker is not properly closed. | ▶ Close the drawer properly. |
| | The water connection is not open. | ▶ Open the water connection. |
| | The water supply to the IceMaker was interrupted. | ▶ Check the connection to the water supply **(see Start-up)**.*<br>▶ Check the pipes and hoses **(see Start-up)**.* |
| | There is a blocked filter at the end of the water supply hose or at the connecting part on the machine. | ▶ Clean the filters. |
| | The waterline was not bled of all air during installation | ▶ Please contact your qualified installation plumber to ensure the above criteria is met before calling for service. |
| | The door of the appliance is not closed properly. | ▶ Close the appliance door. |

| Problem | Possible Cause | Correction |
|---|---|---|
| **The temperature is not cold enough.** | Insufficient ventilation. | ▶ Clear ventilation grilles. |
| | The ambient temperature is too high. | ▶ Solution: (see 1.3) |
| | The appliance was opened too frequently or for too long. | ▶ Wait to see whether the required temperature resets itself by itself. If not, contact the customer service department (see Maintenance). |
| | Too much fresh food was placed inside without SuperFrost. | ▶ Solution: (see 5.8.4) |
| | The temperature is incorrectly set. | ▶ Set to a colder temperature and check after 24 hours |
| | The appliance is too near to a heat source (stove, heater etc). | ▶ Change location of appliance or the heat source. |
| **Display show two dashes ("--").** | The freezer temperature display will only show temperatures that are below freezing. | ▶ When initially starting the appliance it will not be below freezing. It will take three to five hours (depending on ambient conditions) for freezing temperatures to be achieved and thus displayed numerically. |
| | The freezer temperature has risen above zero degrees due to a power failure or power interruption. | ▶ See also "Power failure" and "" |
| **The interior light is not on.** | The appliance is not switched on. | ▶ Switch on the appliance. |
| | The door was open for longer than 15 minutes. | ▶ The interior light automatically switches itself off if the door has been open for about 15 minutes. |
| | The LED interior light is faulty or the cover is damaged | **WARNING**<br>Risk of injury from electrical shock.<br>Live parts are under the cover.<br>▶ The LED interior light should only be replaced or repaired by the Customer Service department or by engineers trained to do so.<br><br>**WARNING**<br>Risk of injury from LED lamp!<br>The lighting intensity of the LED light complies with laser class 1/1M.<br>If the cover is faulty:<br>▶ Do not gaze directly at this lighting unit with optical lenses while very close to the light source. This can cause damage to your eyes. |

# 8 Putting appliance out of service

## 8.1 Vacation Tips

**Short vacations:** If you will be away for less than four weeks
▶ Use all perishables.
▶ Freeze other items.
▶ Turn off the refrigerator compartment.
▶ Turn off the icemaker.*
▶ Shut down the water supply to the icemaker.*

**Long vacations:** If you will be away for a month or more
▶ Remove all food from the appliance.
▶ Turn OFF the appliance.
▶ Clean the appliance (see 6.3) .
▶ Leave the door open to prevent unpleasant odors.
▷ This will also keep mold from building up.
▶ Turn off the icemaker.*

▶ Shut off the water supply to the icemaker.*

## 8.2 Switching off the appliance

**Note**

▶ To switch off the entire appliance, only the freezer compartment needs to be switched off.

### 8.2.1 Switching off the freezer compartment



▶ Press and hold down the freezer compartment On/Off button *Fig. 4 (13)* for approx. 2 seconds.

▷ The temperature displays are dark. The appliance is switched off.

### 8.2.2 Switching off the fridge compartment

▶ Press and hold down the chiller compartment On/Off button *Fig. 4 (3)* for approx. 2 seconds.

▷ The fridge compartment temperature display *Fig. 4 (8)* is dark. The fridge compartment is switched off.

## 8.3 Decommissioning *

▶ Empty the appliance.

▶ Put the IceMaker in the cleaning position (see Maintenance).

▶ Disconnect the power plug.



▶ Clean the appliance (see 6.3) .

▶ Leave the door open to prevent bad smells.

# 9 Disposing of the appliance

Follow the local regulations for the disposal of appliances. Old appliances can be dangerous. Contact the local refuse collection department for additional information.

**DANGER**

There is a risk of suffocation.

Children playing can shut themselves in and suffocate.

▶ Take the door(s) off.

▶ Remove the drawers.

▶ Leave the storage shelves in the appliance so that children cannot easily climb into the appliance.

**WARNING**

Danger of electric shock.

▶ Cut off the plug from the power cord and discard.

▶ Cut off the power cord from the discarded appliance. Dispose of separately from the appliance.

Ensure during and after disposal that the appliance isn't stored in the vicinity of gasoline or other flammable vapors and liquids.

When disposing of the appliance, ensure that the refrigeration circuit is not damaged to prevent uncontrolled escape of the refrigerant it contains (data on type plate) and oil.

# 10 Liebherr Warranty Plan

**FULL TWO YEAR WARRANTY -** For two years from the date of original purchase, your Liebherr warranty covers all parts and labor to repair or replace any part of the product which proves to be defective in materials or workmanship.

**FULL FIVE YEAR WARRANTY -** For five years from the date of original purchase, your Liebherr warranty covers all parts and labor to repair or replace any components that prove to be defective in materials or workmanship in the sealed system. The “Sealed System” means only the compressor, condenser, evaporator, drier and all connecting tubing.

**LIMITED 6TH THROUGH 12TH YEAR WARRANTY -** From the 6$^{th}$ through 12$^{th}$ year from the date of original purchase, your Liebherr warranty covers all parts that prove to be defective in materials or workmanship in the Sealed System (parts only).

**TERMS APPLICABLE TO EACH WARRANTY**

All service provided by Liebherr under the warranty must be performed by authorized Liebherr service representatives, unless otherwise specified by Liebherr. Service will be provided in the home during normal business hours. This warranty applies only to products installed for normal residential use. Details regarding a non-residential warranty are available on request.

The warranty applies only to products installed in any one of the fifty states of the United States or the District of Columbia. The warranty does not cover any parts or labor to correct any defect caused by negligence, accident or improper use, maintenance, installation, service or repair, including but not limited to improper removal and reinstallation of the condensing unit.

**THE WARRANTIES DESCRIBED ABOVE ARE MADE EXPRESSLY IN LIEU OF ANY OTHER WARRANTIES, EXPRESSED OR IMPLIED, INCLUDING ANY IMPLIED WARRANTY OF MERCHANTABILITY OR FITNESS FOR A PARTICULAR PURPOSE, AND OF ANY OTHER OBLIGATION OR LIABILITY ON THE PART OF LIEBHERR. IN NO EVENT SHALL LIEBHERR BE LIABLE FOR SPECIAL, INCIDENTAL OR CONSEQUENTIAL DAMAGES ARISING FROM THE BREACH OF THESE WARRANTIES OR ANY OTHER WARRANTIES, WHETHER EXPRESS, IMPLIED OR STATUTORY.**

Some states do not allow the exclusion or limitation of incidental or consequential damages so the above limitation or exclusion may not apply to you. This warranty gives you specific legal rights and you may also have other legal rights which very from state to state.

To receive parts and/or service and the name of the Liebherr authorized service representative nearest you,

contact your Liebherr dealer or distributor or contact the Liebherr designated national service provider:

in the US: Service-appliances.us@liebherr.com or call 1-866-LIEBHER (1-866-543-2437).

in Canada: www.euro-parts.ca or call 1-888-LIEBHER (1-888-543-2437).

LIEBHERR

# Mode d'emploi

Combiné réfrigérateur-congélateur, pose libre



CS 1311 / CS 1360
151214 7085514 - 02

# Sommaire


**1 Vue d'ensemble de l'appareil..... 33**
1.1 Avantages supplémentaires..... 33
1.2 Description de l'appareil et de son équipement 34
1.3 Domaine d'utilisation de l'appareil..... 34
1.4 Conformité..... 35
1.5 Dimensions hors tout de l'appareil..... 35
1.6 Economiser l'énergie..... 35
1.7 Exemple de rangement..... 35

**2 Consignes de sécurité générales..... 35**

**3 Eléments de commande et d'affichage..... 37**
3.1 Éléments de commande et de contrôle..... 37
3.2 Affichage de la température..... 37

**4 Mise en service..... 37**
4.1 Transport de l'appareil..... 37
4.2 Mise en place de l'appareil..... 37
4.3 Inverser le sens de butée de porte..... 38
4.4 Montage du combiné Side-by-Side..... 43
4.5 Prise d'eau..... 46
4.6 Insertion entre deux éléments de cuisine..... 47
4.7 Sécurité anti-basculement..... 48
4.8 Installer le filtre à eau..... 48
4.9 Eliminer l'emballage..... 50
4.10 Brancher l'appareil..... 50
4.11 Enclencher l'appareil..... 50

**5 Commande..... 51**
5.1 Unité d'affichage de la température..... 51
5.2 Luminosité de l'affichage de température..... 51
5.3 Verrouillage enfants..... 51
5.4 Alarme porte ouverte..... 52
5.5 Alarme de température..... 52
5.6 Mode Sabbath..... 52
5.7 Réfrigérateur ..... 53
5.8 Compartiment congélateur..... 55

**6 Entretien..... 57**
6.1 Remplacement du filtre à eau..... 57
6.2 Dégivrer avec le mode NoFrost..... 58
6.3 Nettoyage de l'appareil..... 58
6.4 Nettoyer l'IceMaker..... 59
6.5 S.A.V. ..... 59
6.6 Informations sur l'appareil..... 59

**7 Dysfonctionnements..... 60**

**8 Mise hors service..... 63**
8.1 Astuces pour les départs en vacances..... 63
8.2 Couper l'appareil..... 63
8.3 Mise hors service..... 63

**9 Elimination de l'appareil..... 63**

**10 GARANTIE Liebherr..... 64**


Vous avez fait l'acquisition d'un nouvel appareil et nous vous en félicitons. Avec l'achat d'un tel appareil vous disposerez de tous les avantages d'une technique du froid des plus modernes et assurant une qualité au plus haut niveau, une grande longévité et une sécurité parfaite de fonctionnement.

Les équipements de votre appareil facilitent une utilisation quotidienne très confortable.

Avec l'acquisition de cet appareil, fabriqué dans le respect de l'environnement et utilisant des matériaux de recyclage, vous participez activement avec nous à la protection de l'environnement.

Nous espérons que votre nouvel appareil vous donnera entière satisfaction.

Le fabricant travaille constamment au développement de tous les types et modèles d'appareils.C'est pourquoi nous nous réservons le droit de modifier la forme, l'équipement et la technique de nos appareils. Nous vous remercions de votre compréhension.

Afin de découvrir tous les avantages de votre nouvel appareil, nous vous prions de lire attentivement ces instructions de montage.

Ces instructions de montage sont valables pour plusieurs modèles, des différences sont donc possibles.Les paragraphes ne concernant que certains appareils sont indiqués par un astérisque (*).

**Les instructions de manipulation sont indiqués par un ▶, les résultats de manipulation par un ▷.**

# 1 Vue d'ensemble de l'appareil

## 1.1 Avantages supplémentaires

- sans HCFC
- Circuit réfrigérant avec optimisation des dépenses d'énergie
- Isolation efficace réductrice de la consommation d'énergie
- Faible consommation d'énergie
- Des éléments électroniques faciles d'utilisation
- Les fonctions activées sont affichées sur l'écran
- La température peut être commandée à l'intérieur de la classe climatique indépendamment de la température de la pièce. Vous pouvez opter pour un affichage de la température en °F ou en °C.
- L'appareil dégivre automatiquement - le temps de dégivrage manuel est supprimé.
- Grand pouvoir net de refroidissement
- Surfaces de rangement en verre de sécurité
- Balconnets de contre-porte pratiques pour grandes bouteilles
- Grand pouvoir net de congélation
- Surfaces de rangement pouvant être ôtées pour faire de la place à des volumes importants de denrées.
- Alarme en cas d'élévation de la température de congélation
- Les denrées fraîches peuvent être, selon les besoins, congelées rapidement
- Affichage de la température de congélation
- En cas de panne secteur affichage « frost-control »
- Tous les tiroirs sont appropriés pour une congélation rapide
- Eclairage intérieur LED clair

- Alarme sonore en cas d'ouverture de porte
- Poignées de transport pour tous les gros tiroirs
- Poignées de transport intégrées sur le corps de l'appareil
- Roulettes de transport sur la partie arrière
- Facile à nettoyer
- Butée de porte pouvant être changée
- Cet appareil est certifié conforme aux normes de l'organisation Star-K pour le sabbat. Il peut donc être utilisé durant les fêtes religieuses. Pour plus d'informations, veuillez consulter le site Star-K sur Internet : www.star-k.org.

## 1.2 Description de l'appareil et de son équipement

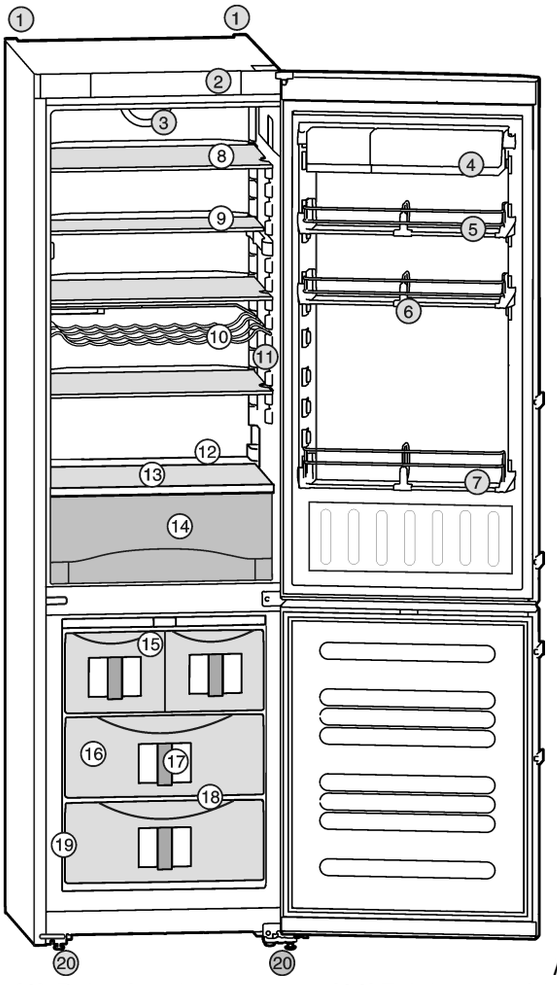

*Fig. 1*

**(1)** Poignées de transport à l'arrière
**(2)** Éléments de commande et de contrôle
**(3)** Ventilateur
**(4)** Balconnets compartiment beurre-oeufs
**(5)** Balconnets de contre-porte, amovibles
**(6)** Porte-bouteilles, coulissant
**(7)** Support pour gallon
**(8)** Clayette, amovible
**(9)** Clayette, repliable
**(10)** Range-bouteilles
**(11)** Eclairage intérieur
**(12)** Orifice d'écoulement
**(13)** Zone la plus froide
**(14)** Bac à légumes
**(15)** IceMaker*
**(16)** Tiroir de congélation
**(17)** Système info
**(18)** Variospace
**(19)** Plaquette signalétique
**(20)** Pieds réglables, poignées de transport à l'avant, roulettes de transport à l'arrière

## 1.3 Domaine d'utilisation de l'appareil

### Utilisation conforme à la destination

L'appareil est exclusivement adapté à la réfrigération d'aliments dans un environnement domestique ou un environnement semblable. Est prise en compte, par exemple, l'utilisation

- les cuisines du personnel, les pensions de famille,
- les clients de maisons de campagne, hôtels, motels et autres hébergements,
- les traiteurs et services semblables dans le commerce de gros.

N'utilisez l'appareil que dans un cadre domestique. Toute autre sorte d'utilisation est interdite.

### Usage inadéquat prévisible

Les usages suivants sont expressément interdits :

- Stockage et réfrigération de médicaments, de plasma sanguin, de préparations de laboratoire ou autres produits ou substances semblables concernés par le SCECIM et le FDA 510(k).
- Utilisation dans des zones exposées au risque d'explosion

Une utilisation abusive de l'appareil peut entraîner l'endommagement des produits stockés ou leur altération.

### Classes climatiques

En fonction de la classe climatique, l'appareil a été conçu pour l'exploitation à des températures environnantes limites. La classe climatique de votre appareil est indiquée sur la plaquette signalétique.

**Remarque**

▶ Respectez les températures environnantes indiquées, sinon la puissance réfrigérante diminue.



* selon le modèle et l'équipement

| Classe climatique | pour températures ambiantes de |
|---|---|
| SN | 50 °F (10 °C) à 90 °F (32 °C) |
| N | 61 °F (16 °C) à 90 °F (32 °C) |
| ST | 61 °F (16 °C) à 101 °F (38 °C) |
| T | 61 °F (16 °C) à 110 °F (43 °C) |

## 1.4 Conformité

L'étanchéité du circuit réfrigérant est contrôlée. Cet appareil est conforme aux prescriptions de sécurité en vigueur ainsi qu'aux directives UL250 et CAN/CSA C22.2 No. 63-93.

**Remarque pour les instituts de contrôle :**

Effectuer les contrôles selon la consigne des normes et directives en vigueur.
La préparation et le contrôle des appareils doivent être effectués en prenant compte des **plans de chargement du fabricant** et des **conseils figurant dans le mode d'emploi**.

## 1.5 Dimensions hors tout de l'appareil

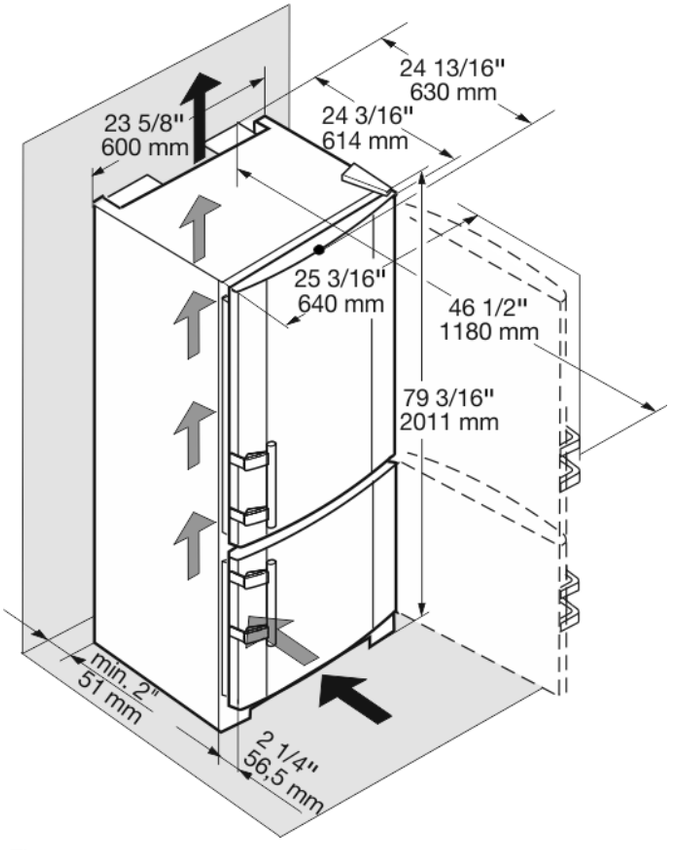


*Fig. 2*

## 1.6 Economiser l'énergie

- Toujours veiller à une bonne ventilation de l'appareil. Ne pas recouvrir ou obstruer les orifices et les grilles de ventilation.
- Ne pas placer l'appareil dans une zone à ensoleillement direct, à côté d'une cuisinière, d'un chauffage ou équivalents.
- La consommation en énergie dépend des conditions d'installation comme la température ambiante. (voir 1.3) .
- Ouvrir l'appareil aussi brièvement que possible.
- Plus la température est réglée basse, plus la consommation en énergie est élevée.
- Trier les aliments pour les ranger (voir Vue d'ensemble de l'appareil).
- Conserver toutes les denrées dans leur emballage ou avec une protection. Toute génération de givre est ainsi empêchée.
- Ne sortir les aliments que le temps dont vous en avez besoin pour qu'ils ne se réchauffent pas.
- Entreposer des aliments chauds : les laisser refroidir d'abord à température ambiante.
- Décongeler des aliments dans le réfrigérateur.

Des dépôts de poussière augmentent la consommation d'énergie :

- Dépoussiérer le compresseur avec la grille métallique de l'échangeur de chaleur sur la paroi arrière de l'appareil une fois par an.

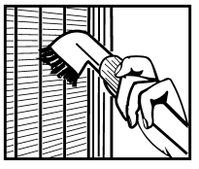

## 1.7 Exemple de rangement

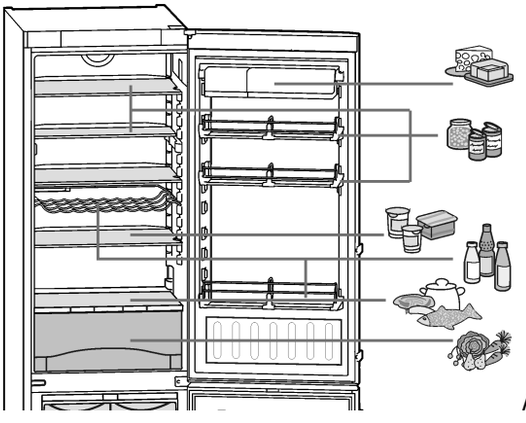

*Fig. 3*

# 2 Consignes de sécurité générales

Lire et respecter les instructions suivantes. Elles contiennent des consignes de sécurité importantes pour une installation et un fonctionnement sûrs et parfaits de votre appareil. Lisez et respectez toujours ces consignes de sécurité !

**Dangers pour l'utilisateur :**

# Consignes de sécurité générales

- Cet appareil peut être utilisé par des enfants dès 8 ans et plus, ainsi que des personnes les capacités physiques, sensorielles ou mentales sont réduites, ou des personnes dénuées d'expérience ou de connaissance, sauf si elles ont pu bénéficier d'une surveillance ou d'instructions préalables concernant l'utilisation en toute sécurité de l'appareil et comprennent les dangers en résultant. Les enfants ne doivent pas jouer avec l'appareil. Le nettoyage ou la maintenance par l'utilisateur ne doivent pas être réalisés par des enfants sans surveillance.
- Toujours débrancher l'appareil du réseau en tenant la fiche. Ne pas tirer sur le câble.
- En cas d'erreur, débrancher la prise ou couper le fusible.
- Ne pas endommager le câble de raccord au réseau. Ne pas utiliser l'appareil avec un câble de raccord au réseau défectueux.
- Faire effectuer les réparations, les interventions sur l'appareil et le remplacement du câble de raccord au réseau uniquement par le S.A.V ou tout autre technicien qualifié.
- Monter, raccorder et éliminer l'appareil uniquement selon les indications mentionnées dans les instructions.
- Conservez précieusement ce mode d'emploi et remettez-le éventuellement au nouveau propriétaire de l'appareil.
- Toutes les réparations et interventions sur l'IceMaker peuvent être uniquement effectuées par le S.A.V. ou tout autre personnel qualifié spécialement instruit.*
- Le fabricant décline toute responsabilité pour les dégâts survenus suite à un raccord incorrect de l'alimentation fixe en eau.*

**Risque d'incendie :**

- Ne pas utiliser l'appareil à proximité de gaz explosifs.
- Ne pas entreposer de matières explosives ou de bombes aérosols contenant des gaz propulseurs inflammables (butane, propane, pentane, etc.) dans l'appareil. Les bombes aérosols de ce type sont reconnaissables aux indications de contenu imprimées ou au symbole de la flamme. Une éventuelle fuite de gaz risque de mettre feu aux composants électriques.
- Tenir les bougies, lampes et autres objets à flammes ouvertes éloignés de l'appareil pour ne pas y mettre le feu.
- Entreposer les boissons alcoolisées ou tout autre récipient contenant de l'alcool uniquement fermés hermétiquement. L'alcool éventuellement échappé peut s'enflammer au contact de composants électriques.

**Risque de chute et de basculement :**

- Ne pas utiliser les socles, tiroirs, portes, etc. comme marchepied ou appui. Ceci s'applique avant tout aux enfants.

**Danger d'intoxication alimentaire :**

- Ne pas consommer d'aliments périmés.

**Risque de gelures, d'engourdissement et de douleurs :**

- Eviter le contact permanent de la peau avec les surfaces froides ou les produits réfrigérés/ congelés. Prendre des mesures de protection, par ex. en portant des gants. Ne pas consommer immédiatement les glaces trop froides (surtout les sorbets et les glaçons).

**Risque de blessures et de dommages matériels :**

- De la vapeur brûlante peut provoquer des blessures. Pour le dégivrage, ne pas avoir recours à des appareils chauffants ou au jet de vapeur chaud, des flammes nues ou des aérosols dégivrants.
- Ne pas enlever la glace avec des ustensiles tranchants.

**Risque d'écrasement :**

- Ne pas mettre les mains dans la charnière lors de l'ouverture et de la fermeture de la porte. Les doigts peuvent rester coincés.

**Respecter les indications spécifiques des autres sections :**

| | | |
|---|---|---|
|  | DANGER | indique une situation dangereuse imminente entraînant la mort ou des blessures corporelles graves si elle n'est pas évitée. |
|  | AVERTIS-SEMENT | indique une situation dangereuse susceptible d'entraîner la mort ou des blessures corporelles graves si elle n'est pas évitée. |
|  | ATTENTION | indique une situation dangereuse susceptible d'entraîner des blessures corporelles moyennes ou légères si elle n'est pas évitée. |



* selon le modèle et l'équipement

| | | |
|---|---|---|
| | ATTENTION | indique une situation dangereuse susceptible d'entraîner des dommages matériels si elle n'est pas évitée. |

| | | |
|---|---|---|
| | Remarque | indique les remarques et conseils utiles. |

# 3 Eléments de commande et d'affichage

## 3.1 Éléments de commande et de contrôle

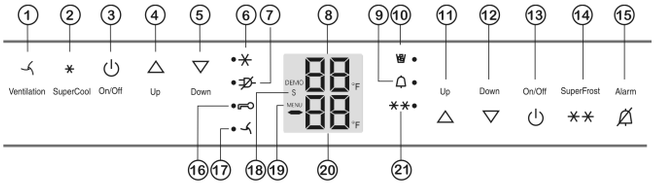


*Fig. 4*

**(1)** Touche ventilation
**(2)** Touche SuperCool
**(3)** Touche On/Off du compartiment réfrigérateur
**(4)** Touche de réglage Up du réfrigérateur
**(5)** Touche de réglage Down du réfrigérateur
**(6)** Symbole SuperCool
**(7)** Symbole panne de courant
**(8)** Affichage de température du réfrigérateur
**(9)** Symbole d'alarme
**(10)** Symbole IceMaker*
**(11)** Touche de réglage Up du congélateur
**(12)** Touche de réglage Down du congélateur
**(13)** Touche On/Off du compartiment congélateur
**(14)** Touche SuperFrost
**(15)** Touche alarme
**(16)** Symbole Sécurité enfants
**(17)** Symbole ventilation
**(18)** Symbole mode Sabbat
**(19)** Symbole menu
**(20)** Affichage de température du congélateur
**(21)** Symbole SuperFrost




Le point de contact est situé entre le symbole et son appellation.

## 3.2 Affichage de la température

Sont affichés en service normal :

- la température de congélation la plus chaude
- la température moyenne de réfrigération

L'affichage de la température du compartiment de congélation clignote :

- le réglage de la température est modifié
- après l'enclenchement, la température n'est pas encore suffisamment froide
- la température a augmenté de plusieurs degrés

Des traits clignotent à l'affichage :

- la température de congélation est supérieure à 32 °F (0 °C).

Les affichages suivants indiquent qu'il y a une panne. Pour les causes possibles et les mesures à prendre : (voir Dysfonctionnements).

- F0 à F9
- FE*
- La DEL du symbole panne de courant clignote.

# 4 Mise en service

## 4.1 Transport de l'appareil

**ATTENTION**
Risque de blessure et d'endommagement dû à un transport incorrect !
▶ Transporter l'appareil emballé.
▶ Transporter l'appareil debout.
▶ Ne pas transporter l'appareil seul.

## 4.2 Mise en place de l'appareil

**AVERTISSEMENT**
Risque d'incendie dû à l'humidité !
Lorsque des pièces sous tension ou le câble de raccordement au secteur deviennent humides, un court-circuit peut se produire.
▶ L'appareil a été conçu pour être placé dans des locaux fermés. Ne pas exploiter l'appareil dehors ou dans des endroits humides non à l'abri de projections d'eau.

**AVERTISSEMENT**
Danger de brûlures par court-circuit!
Lorsque les câbles de raccord / fiches de l´appareil se trouvent en contact avec la partie arrière d´un autre appareil, ils peuvent être endommagés à cause des vibrations de l´appareil et par la suite causer un court-circuit.
▶ Placer l'appareil de façon à ce qu'il n'y ait pas de contact avec la fiche ou le câble d´alimentation.
▶ Ne pas brancher d´appareils ni autres dispositifs sur les prises de courant situées sur la partie arrière de l ´appareil.

**AVERTISSEMENT**
Risque d'endommagement et d'incendie !
▶ Ne pas placer un appareil diffusant de la chaleur (p.ex. four à micro-ondes, grille-pain, etc.) sur l'appareil !

**ATTENTION**
Danger de blessure!
▶ L'appareil doit être porté par deux personnes à son lieu d'emplacement.

**AVERTISSEMENT**
Risque d'incendie et d'endommagement dû au blocage des ouvertures d'aération !
▶ Toujours laisser les ouvertures d'aération libres. Toujours veiller à une bonne ventilation de l'appareil !

**ATTENTION**
Risque de dommage par eau de condensation
Si votre appareil Liebherr est placé à côté d'un autre réfrigérateur ou congélateur, il risque d'être endommagé par la formation d'eau de condensation.
▶ Eviter d'installer votre appareil à côté d'autres réfrigérateurs ou congélateurs à moins qu'il ne s'agisse également d'appareils de la marque Liebherr. Les appareils Liebherr sont conçus pour une mise en place côte à côte. Ils sont équipés d'un dispositif chauffant éliminant l'eau de condensation au cas où des réfrigérateurs ou congélateurs seraient disposés côte à côte.

**ATTENTION**
Risque de dommage pour le sol!
▶ Protéger le sol en le couvrant avant de retirer les matériaux d'emballage de l'appareil.

S'assurer que:
- ❑ le sol du lieu de mise en place de l'appareil est plat et horizontal.
- ❑ la capacité porteuse du sol est conçue pour le poids de l'appareil ainsi que1200 livres (544 kg) de denrées.
- ❑ l'appareil n'est pas exposé aux rayons de soleil directs sur le lieu de sa mise en place et qu'il n'est pas installé pas à proximité d'un four, d'un plan de cuisson, d'un radiateur de chauffage ou autres sources de chaleur.

▶ Vérifiez l'appareil et les matériaux d'emballage pour dommages de transport. Consultez sans délai le fournisseur si des dommages quelconques sont constatés.
▶ Notez le type (modèle, numéro), la désignation de l'appareil, le numéro de l'appareil / de série, la date d'achat et l'adresse du commerçant dans les champs prévus à cet effet (voir 6.6) .
▶ Retirez tous les matériaux de la face arrière ou des parois latérales de l'appareil qui risqueraient d'empêcher une mise en place, une aération ou ventilation correcte.
▶ Retirer les films de protection des parois extérieures de l'appareil.

**ATTENTION**
Les portes en acier inox sont traitées avec un revêtement de surface spécial et ne doivent pas être nettoyées avec le détergent livré avec l'appareil.
Cela risquerait d'attaquer le revêtement de surface.




▶ Nettoyer uniquement les **surfaces enduites des portes** avec un chiffon propre et doux.
▶ Appliquer un produit d'entretien inox, de manière régulière dans le sens du polissage, uniquement sur les **parois latérales en acier inox**. Ceci facilitera le nettoyage ultérieur.
▶ Nettoyer les **parois latérales vernies** uniquement avec un chiffon doux et propre.

▶ Aligner l'appareil avec la clé à fourche jointe aux pieds de réglage (A) et à l'aide d'un niveau à bulle d'eau.
▶ Ensuite, étançonner la porte : dévisser le pied de réglage à la charnière (B) jusqu'à ce qu'il soit en contact avec le sol; ensuite tourner de 90°.

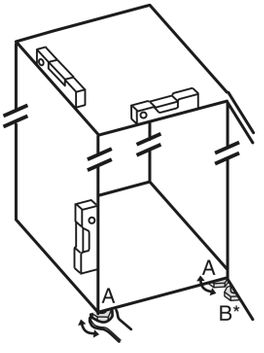


**Remarque**
▶ Nettoyer l'appareil (voir 6.3) .

Si l'appareil est mis en place dans un environnement très humide, de l'eau de condensation risque de se former sur l'extérieur de l'appareil.
▶ Toujours assurer une bonne aération et ventilation sur le lieu de la mise en place.

**Remarque**

Si l'écartement entre l'arrière de l'appareil et le mur est inférieur à 2 in. (51 mm), la consommation de courant peut augmenter.

## 4.3 Inverser le sens de butée de porte

Si vous le désirez, vous pouvez inverser le sens d'ouverture de la porte :

Assurez-vous d'avoir l'outillage suivant à portée de main :
- ❑ Torx® 25
- ❑ Torx® 15
- ❑ Tournevis
- ❑ Évent. visseuse sans fil
- ❑ Si nécessaire, demander de l'aide à un tiers pour le montage
- ❑ Clé à six pans jointe SW2

### 4.3.1 Enlever l'amortisseur de fermeture supérieur

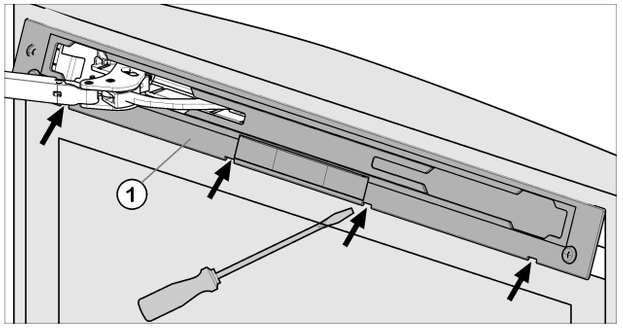


*Fig. 5*

▶ Ouvrir la porte du haut.

**ATTENTION**
Risque de détérioration !
Si le joint de porte est endommagé, la porte risque de ne pas fermer correctement et la réfrigération ne sera plus assurée.

▶ Ne pas endommager le joint de la porte avec le tournevis !

▶ Déclipser le panneau *Fig. 5 (1)* à l'aide d'un tournevis à fente, puis le retirer.

▷ Le panneau est suspendu au-dessus de l'étrier de l'amortisseur.

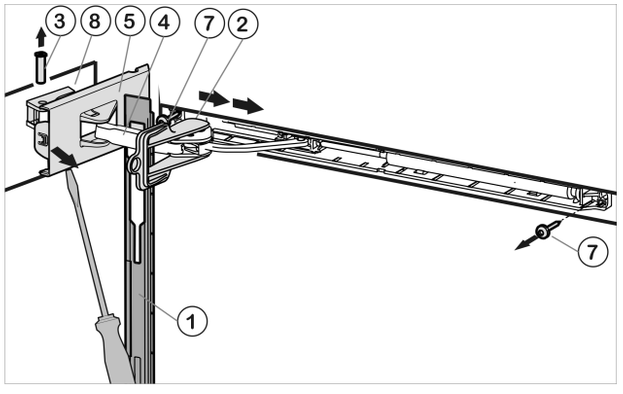


*Fig. 6*

▶ Pousser le panneau au-dessus de l'étrier de l'amortisseur *Fig. 6 (4)* vers l'avant, en direction de l'appareil.

▶ Encliqueter le dispositif d'arrêt *Fig. 6 (2)* dans le trou longitudinal.

▷ Grâce au dispositif d'arrêt, l'articulation ne peut plus se fermer.

▶ Détacher le cache *Fig. 6 (5)* côté charnière avec un tournevis jusqu'au premier encliquetage.

▷ Le pivot est visible.

▶ Chasser le pivot *Fig. 6 (3)* par le bas.

▶ Pousser l'étrier de l'amortisseur *Fig. 6 (4)* direction porte.

▶ Défaire complètement le cache *Fig. 6 (5)* côté charnière et l'ôter.

▶ Ôter le panneau *Fig. 6 (1)* .

▶ Détacher le cache côté poignée *Fig. 7 (6)* à l'aide d'un tournevis, puis le retirer en le tirant vers l'extérieur.

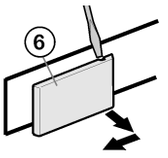


*Fig. 7*

▶ Dévisser l'unité d'amortissement de fermeture (2 Torx® 15) *Fig. 6 (7)*.

▶ Tirer un peu l'unité de l'amortisseur de fermeture, pousser en direction de la poignée et la sortir en pivotant.

▶ Mettre l'ensemble de l'unité de l'amortisseur de fermeture de côté.

▶ Dévisser l'élément pivotant *Fig. 6 (8)* et le placer tourné de 180° du côté opposé. Pointer les trous de vissage ou avoir recours à une visseuse sans fil.

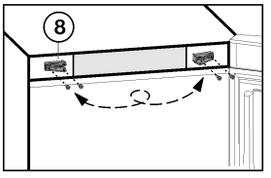


*Fig. 8*

### 4.3.2 Enlever la porte du haut

**Remarque**

▶ Pour empêcher qu'elles ne tombent, retirer les denrées des balconnets de contre-porte avant d'enlever la porte.

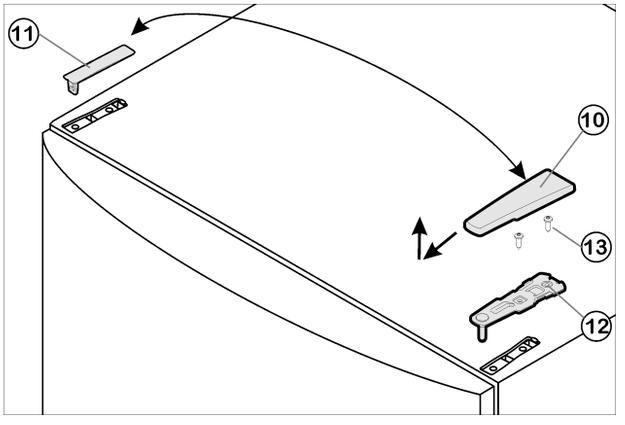


*Fig. 9*

▶ Fermer la porte du haut.

▶ Enlever le cache *Fig. 9 (10)* vers l'avant et le haut.

▶ Retirer le cache *Fig. 9 (11)*.

**ATTENTION**
Risque de blessures lorsque la porte culbute !

▶ Bien tenir la porte.

▶ Déposer la porte prudemment.

▶ Dévisser le *Fig. 9 (12)*support d'appui supérieur (2 Torx® 25) *Fig. 9 (13)* et retirer vers le haut.

▶ Soulever la porte supérieure vers le haut et la mettre de côté.

### 4.3.3 Enlever l'amortisseur de fermeture inférieur

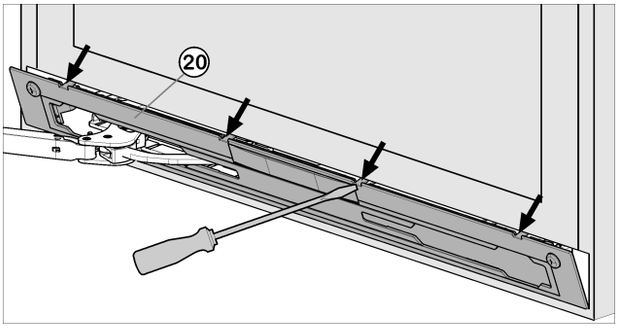


*Fig. 10*

▶ Ouvrir la porte inférieure.

**ATTENTION**
Risque de détérioration !
Si le joint de porte est endommagé, la porte risque de ne pas fermer correctement et la réfrigération ne sera plus assurée.
▶ Ne pas endommager le joint de la porte avec le tournevis !

▶ Déclipser le panneau *Fig. 10 (20)* à l'aide d'un tournevis à fente, puis le retirer.
▷ Le panneau est suspendu au-dessus de l'étrier de l'amortisseur.

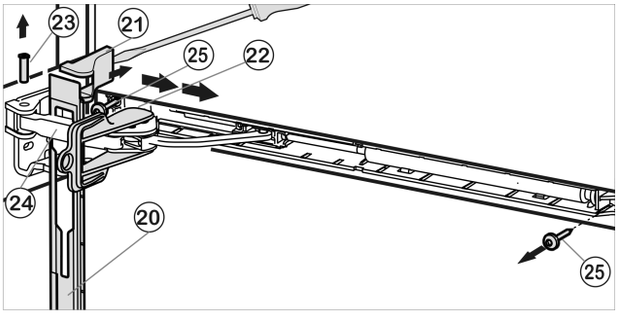


*Fig. 11*

▶ Pousser le panneau par-dessus l'étrier de l'amortisseur *Fig. 11 (24)* vers l'avant en direction de l'appareil.
▶ Encliqueter le dispositif d'arrêt *Fig. 11 (22)* dans le trou longitudinal.
▷ Grâce au dispositif d'arrêt, l'articulation ne peut plus se fermer.
▶ Soulever le cache *Fig. 11 (21)* par le côté extérieur à l'aide du tournevis et l'enlever vers l'extérieur.
▶ Basculer l'appareil vers l'arrière éventuellement avec l'aide d'une deuxième personne.
▶ Chasser le pivot *Fig. 11 (23)* par le bas.
▶ Pousser l'étrier de l'amortisseur *Fig. 11 (24)* direction porte.
▶ Ôter le panneau *Fig. 11 (20)* .
▶ Dévisser l'ensemble de l'unité d'amortisseur de fermeture (2 Torx® 15) *Fig. 11 (25)*.
▶ Tirer un peu l'unité de l'amortisseur de fermeture, pousser en direction de la poignée et la sortir en pivotant.
▶ Mettre l'ensemble de l'unité de l'amortisseur de fermeture de côté.

### 4.3.4 Enlever la porte inférieure

▶ Fermer la porte inférieure.
▶ Enlever le pivot central *Fig. 12 (32)* avec le disque *Fig. 12 (34)* du support d'appui et de la porte inférieure.
▶ Retirer le capuchon en plastique *Fig. 12 (33)*.

**ATTENTION**
Risque de blessures lorsque la porte culbute !
▶ Bien tenir la porte.
▶ Déposer la porte prudemment.

▶ Ouvrir la porte inférieure.
▶ Dévisser le support d'appui du milieu *Fig. 12 (31)* (2 Torx® 25).
▶ Enlever la porte inférieure par le haut et la mettre de côté.

### 4.3.5 Inverser les éléments pivotants du milieu

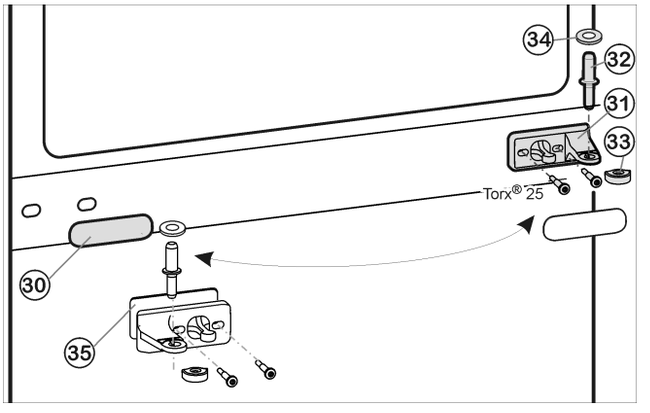


*Fig. 12*

▶ Retirer avec précaution le panneau-cache *Fig. 12 (30)*.
▶ Visser le support d'appui du milieu *Fig. 12 (31)* avec le support pivoté *Fig. 12 (35)* de 180° sur le nouveau côté charnière (avec **4 Nm**).
▶ Encliqueter de nouveau le panneau-cache *Fig. 12 (30)* tourné à 180° sur le nouveau côté poignée.

### 4.3.6 Inverser les éléments pivotants inférieurs

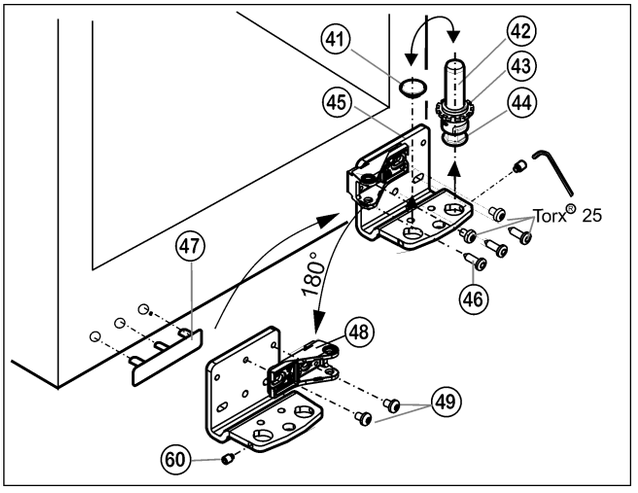


*Fig. 13*

- ▶ Dévisser la tige filetée *Fig. 13 (60)* avec la clé à six pans jointe d'env. 1 tour.
- ▶ Dévisser le pivot *Fig. 13 (42)* complètement avec le disque *Fig. 13 (43)* et le pied réglable *Fig. 13 (44)* par le haut.
- ▶ Enlever le bouchon *Fig. 13 (41)*.
- ▶ Dévisser *Fig. 13 (45)* le support d'appui *Fig. 13 (46)*.
- ▶ Dévisser complètement la tige filetée *Fig. 13 (60)* et la visser sur le côté opposé sur le support d'appui jusqu'à ce qu'elle soit à fleur du support d'appui.
- ▶ Dévisser l'élément pivotant *Fig. 13 (48)* et le revisser à l'intérieur tourné de 180°.
- ▶ Replacer le bouchon *Fig. 13 (41)* dans l'autre trou.
- ▶ Soulever le cache côté poignée *Fig. 13 (47)* avec précaution et le positionner sur le côté opposé.
- ▶ Revisser à fond le support d'appui *Fig. 13 (45)* sur le nouveau côté charnière en utilisant une visseuse sans fil si nécessaire, avec un couple de serrage de **4 Nm**.
- ▶ Revisser entièrement le pivot *Fig. 13 (42)* avec le disque et le pied réglable.
- ▶ Serrer la tige filetée *Fig. 13 (60)*.

### 4.3.7 Inverser les poignées

**Respectivement sur la porte supérieure et inférieure :**

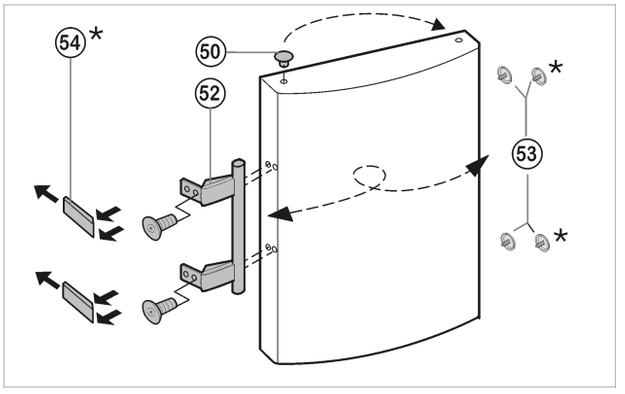


*Fig. 14*

- ▶ Enlever le bouchon *Fig. 14 (50)* du coussinet de la porte et le permuter de l'autre côté.
- ▶ Démonter la poignée de porte *Fig. 14 (52)*, les bouchons *Fig. 14 (53)* et les plaques d'appui* *Fig. 14 (54)* et les permuter sur le côté opposé.
- ▶ Lors du montage des plaques d'appui, veillez à un encliquetage correct de l'autre côté.*

### 4.3.8 Assembler la porte du bas

- ▶ Placer la porte par le haut sur le pivot inférieur *Fig. 13 (42)*.
- ▶ Fermer la porte.
- ▶ Remettre le capuchon en plastique *Fig. 12 (33)* sur le support d'appui central *Fig. 12 (31)*.
- ▶ Placer le pivot du milieu *Fig. 12 (32)* sur le nouveau côté charnière à travers le support d'appui central *Fig. 12 (31)* dans la porte inférieure.
- ▶ Placer le disque *Fig. 12 (34)* sur le pivot du milieu *Fig. 12 (32)*.

### 4.3.9 Monter l'amortisseur de fermeture inférieur

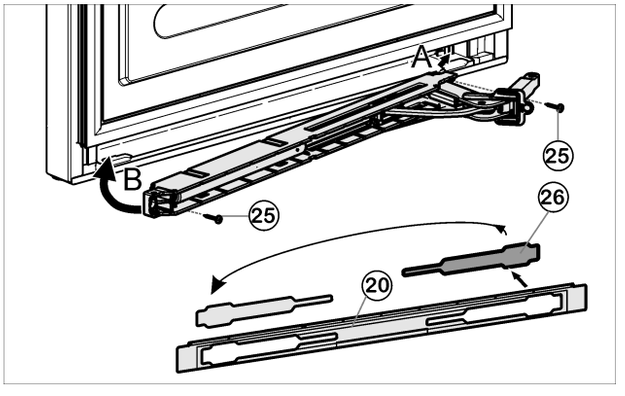


*Fig. 15*

- ▶ Détacher le cache *Fig. 15 (26)* du panneau *Fig. 15 (20)* et le remettre en place de l'autre côté.
- ▶ Encliqueter l'unité de l'amortisseur de fermeture avec l'articulation orientée vers la charnière (A) et bien la guider pour la repositionner (B).
- ▷ Les trous de vissage gauche et droit doivent se superposer avec exactitude.

▶ Visser l'unité d'amortisseur de fermeture à fond (2 Torx® 15) *Fig. 15 (25)*.

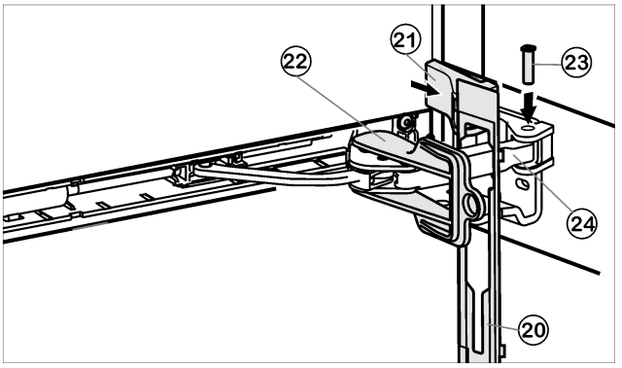


*Fig. 16*

▶ Accrocher le panneau *Fig. 16 (20)* sur l'étrier de l'amortisseur de telle sorte à ce que l'ergot d'encliquetage pointe vers l'avant et la face avant de l'appareil.
▶ Tirer l'étrier de l'amortisseur *Fig. 16 (24)* vers l'élément pivotant et enfoncer à nouveau le pivot *Fig. 16 (23)* à partir du haut, de telle sorte à ce que le carré repose dans l'évidement.
▶ Placer le cache *Fig. 16 (21)* et le bloquer.
▷ Veiller à ce que le cache soit bien positionné pour que la porte puisse s'ouvrir correctement et que le pivot soit sécurisé.
▶ Retirer le dispositif d'arrêt *Fig. 16 (22)* en le tournant.
▶ Faire encliqueter le panneau *Fig. 16 (20)* à la porte.
▶ Fermer la porte inférieure.

### 4.3.10 Assembler la porte du haut

▶ Placer la porte supérieure sur le pivot du milieu *Fig. 12 (32)*.
▶ Placer le support d'appui supérieur *Fig. 9 (12)* sur le nouveau côté charnière de porte.
▶ Visser le support d'appui supérieur à fond (avec **4 Nm**) (2 Torx® 25) *Fig. 9 (13)*. Pointer les trous de vissage ou utiliser une visseuse sans fil.
▶ Faire encliqueter le cache *Fig. 9 (11)* et le cache *Fig. 9 (10)* du côté opposé.
▶ Laisser la porte supérieure ouverte.

### 4.3.11 Monter l'amortisseur de fermeture supérieur

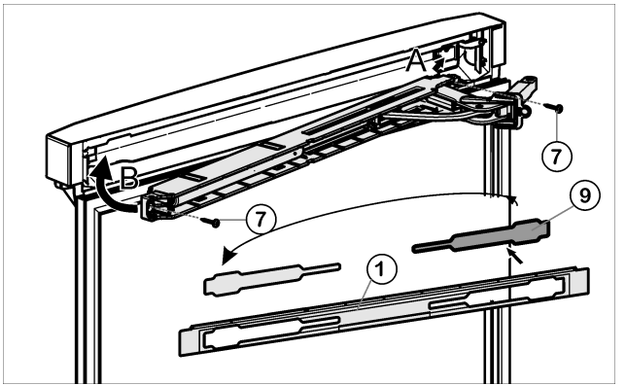


*Fig. 17*

▶ Détacher le cache *Fig. 17 (9)* du panneau *Fig. 17 (1)* et le remettre en place de l'autre côté.
▶ Encliqueter l'unité supérieure de l'amortisseur de fermeture avec l'articulation du côté charnière (A) et la guider pour la repositionner (B).
▷ Les trous de vissage gauche et droit doivent se superposer avec exactitude.
▶ Visser l'unité d'amortisseur de fermeture à fond (2 Torx® 15) *Fig. 17 (7)*.

**Remarque**

▶ Respecter l'ordre des consignes. Accrocher d'abord le panneau au-dessus de l'étrier de l'amortisseur, puis poser le cache.

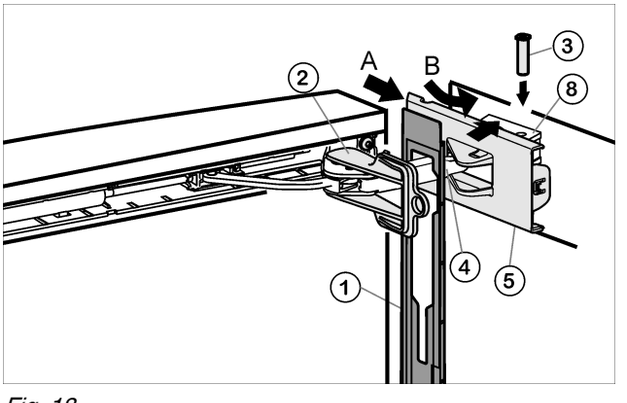


*Fig. 18*

▶ Accrocher le panneau *Fig. 18 (1)* sur l'étrier de l'amortisseur *Fig. 18 (4)*, de telle sorte à ce que l'ergot d'encliquetage pointe vers l'intérieur et la face avant de l'appareil.
▶ Pousser le cache *Fig. 18 (5)* depuis l'extérieur (A) et le faire pivoter au-dessus de l'élément pivotant *Fig. 18 (8)* (B).
▶ Poser le cache *Fig. 18 (5)* et l'encliqueter jusqu'au premier enclenchement.
▷ Les orifices pour les pivots sont superposés après positionnement correct de l'étrier de l'amortisseur.

▶ Tirer l'étrier de l'amortisseur *Fig. 18 (4)* vers l'élément pivotant et enfoncer à nouveau le pivot *Fig. 18 (3)* à partir du haut, de telle sorte à ce que le carré repose dans l'évidement.
▶ Bloquer maintenant le cache *Fig. 18 (5)* complètement sur l'élément pivotant *Fig. 18 (8)*.
▷ Vérifier le bon positionnement du cache pour que la porte puisse s'ouvrir sans entrave et que le pivot soit sécurisé.
▶ Retirer le dispositif d'arrêt *Fig. 18 (2)* en le tournant.
▶ Faire encliqueter le panneau *Fig. 18 (1)* à la porte.
▶ Placer le cache *Fig. 7 (6)* côté poignée tourné de 180° à partir de l'extérieur et le bloquer.

### 4.3.12 Mettre les portes à niveau

▶ Aligner éventuellement les portes à la carrosserie grâce aux deux trous longitudinaux dans le support d'appui inférieur *Fig. 13 (45)* et le support d'appui central *Fig. 12 (31)*. Pour cela, dévisser la vis centrale du support d'appui inférieur *Fig. 13 (45)*.

**AVERTISSEMENT**
Risque de blessures lorsque la porte culbute !
Si les éléments du support d'appui et de charnière ne sont pas serrées avec le bon couple de serrage, la porte de culbuter.
▶ Visser les supports d'appui avec un couple de serrage de 3 lb-ft (4 Nm).
▶ Vérifier la bonne fixation de chaque vis, si nécessaire resserrer les vis.

## 4.4 Montage du combiné Side-by-Side

Vu par devant, l'appareil avec l'IceMaker doit être placé à droite, l'appareil sans IceMaker à gauche.

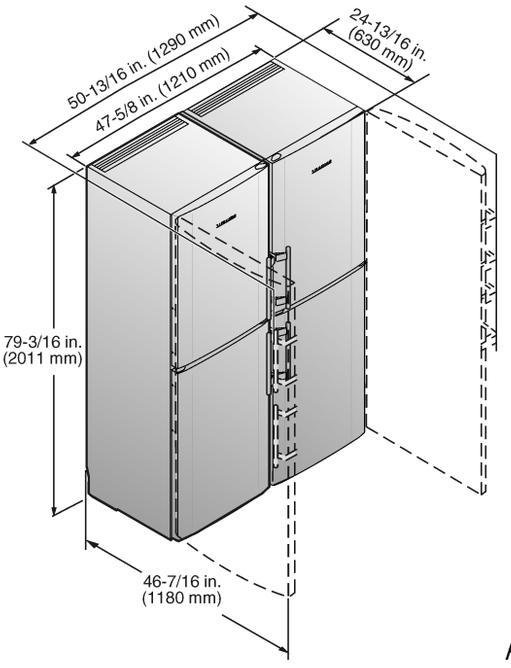


*Fig. 19*

Les pièces de fixation sont livrées avec l'appareil CS 1311.

Pour l'appareil CS 1360, les pièces de fixation peuvent être achetées via le service après-vente.

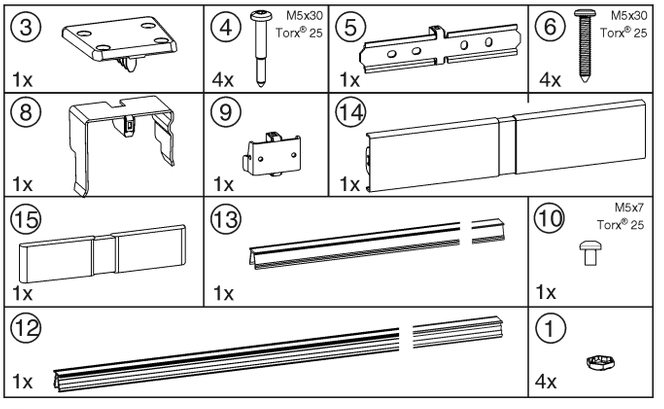


*Fig. 20*

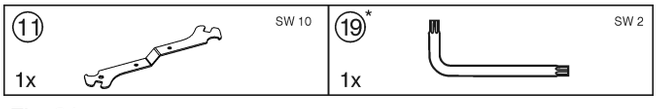


*Fig. 21*

Assurez-vous d'avoir l'outillage suivant à portée de main :
❑ Niveau à bulle d'eau
❑ Visseuse sans fil
❑ Tournevis Torx® 25
❑ Clé à fourche SW10 (fournie)
❑ Embout 1/4 pouces
❑ Clé mâle à six pans SW 2 (fournie)

**Instructions d'assemblage du combiné :**

❑ Avant de procéder à l'assemblage, placer les appareils le plus de leur position finale.

- ❑ Déplacer toujours les appareils en les saisissant au niveau des coins extérieurs avant. Ne jamais pousser avec le genou contre les parois latérales ou la porte.
- ❑ La manière la plus facile de déplacer le combiné est de pousser en alternance le coin gauche et le coin droit.
  Si le combiné se trouve exactement devant la niche, l'enfoncer en le poussant tout droit.

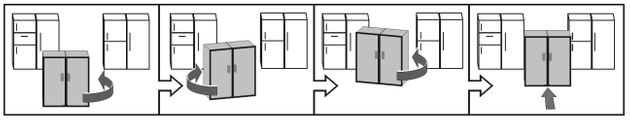

- ❑ Si vous devez sortir le combiné de la niche, le saisir au niveau du tiers en bas et le tirer tout droit vers l'avant.

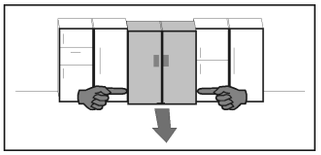

**ATTENTION**
Risque de dommages lors du déplacement du combiné SBS !
Une fois assemblé, le combiné SBS est lourd. Si l'appareil est poussé de manière incorrecte, il risque d'avoir des déformations.

▶ Respecter les instructions d'assemblage (voir ci-dessus).

▶ Enlever tous les films protecteurs de la paroi extérieure du boîtier.

**Devant à l'appareil :**

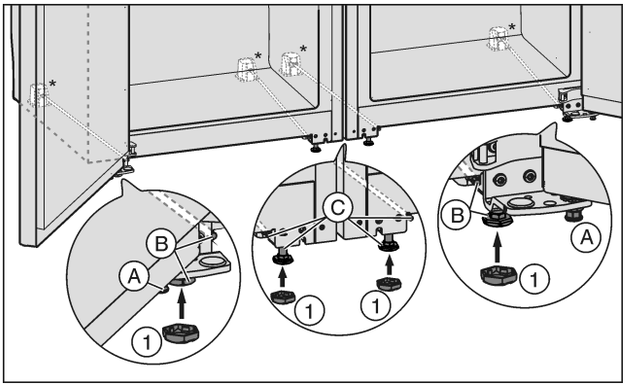


*Fig. 22*

▶ S'il y a lieu, visser complètement les pieds de réglage *Fig. 22 (A)* devant aux deux appareils, de sorte qu'il n'y a pas de contact avec le sol.

▶ Placer les caches *Fig. 22 (1)* sur les quatre pieds de réglage avants.

▶ Pousser les deux appareils jusqu'à 3/8 ” (10 mm) env. afin que leurs façades affleurent.

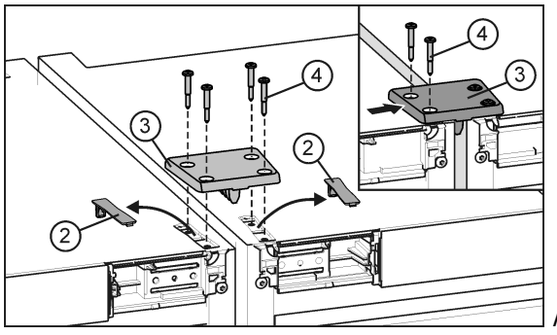


*Fig. 23*

▶ Faire désencliqueter les caches *Fig. 23 (2)* et les enlever.

La plaque de jonction aligne automatiquement les appareils en hauteur. Si un appareil est un peu plus haut que l'autre, commencer avec ce dernier.

▶ Mettre en place la plaque de jonction *Fig. 23 (3)* et la fixer provisoirement au moyen de deux vis *Fig. 23 (4)* à un appareil.

▶ Déplacer la plaque de jonction latéralement de sorte que la nervure du milieu du panneau soit en contact avec la paroi latérale de l'appareil. Serrer à fond les vis.

▶ Visser également la plaque de jonction au deuxième appareil. A cet effet, éloigner resp. approcher un peu les deux appareils.

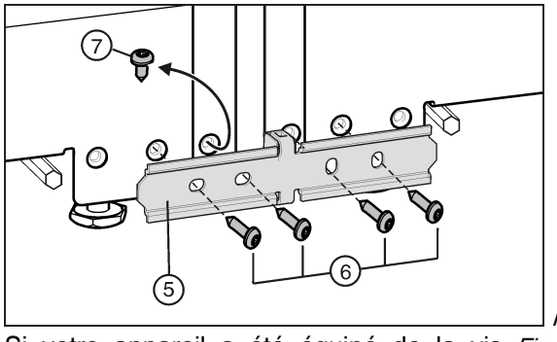


*Fig. 24*

▶ Si votre appareil a été équipé de la vis *Fig. 24 (7)* prémontée : dévisser la vis.

La tôle de jonction aligne automatiquement les appareils en profondeur. Si un appareil saillit un peu plus haut que l'autre, commencer avec ce dernier. Sinon, commencer avec l'appareil de gauche.

▶ Fixer la plaque de jonction *Fig. 24 (5)* provisoirement au moyen de deux vis *Fig. 24 (6)* à un appareil.

▶ Déplacer la tôle de jonction latéralement de sorte que la nervure du milieu de la tôle soit en contact avec la paroi latérale de l'appareil. Serrer à fond les vis.

▶ Visser également la tôle de jonction au deuxième appareil. A cet effet, éloigner resp. approcher un peu les deux appareils.

**Derrière l'appareil :**

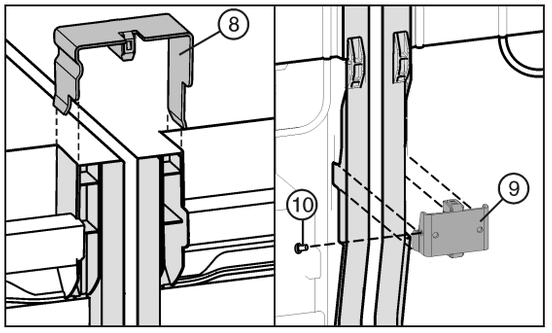

*Fig. 25*

- ▶ Enficher la pince de jonction *Fig. 25 (8)* en haut sur les parois latérales du milieu.
- ▶ Mettre en place le coude de jonction *Fig. 25 (9)* en bas dans l'évidement approprié.
- ▶ Si le coude de jonction est un peu branlant, visser la vis *Fig. 25 (10)*.

**Remarque**

- ▶ Pour éviter des bruits de vibration, ni les pinces, ni les vis ne peuvent venir en contact avec la tuyauterie sur la paroi arrière !

**Devant l'appareil :**

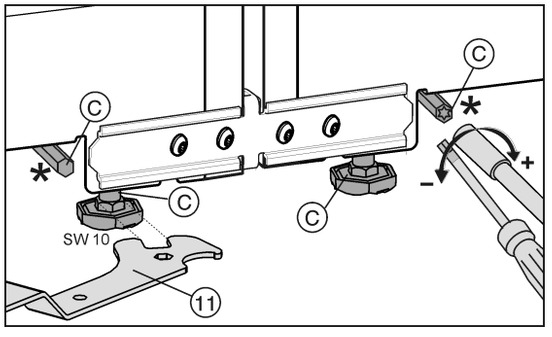

*Fig. 26*

**ATTENTION**

Risque d'endommagement du socle à roulettes !

- ▶ Lors de l'alignement de l'appareil par les pieds réglables en hauteur arrière, ne pas utiliser de tournevis sur accu, sous peine d'endommager le mécanisme de réglage en hauteur ou de détacher la barre de montage. Déplacer les pieds réglables manuellement.

Les pieds de réglage avants peuvent être réajustés avec la clé à fourche *Fig. 26 (11)* fournie; les pieds de réglage arrières avec un embout 1/4".

- ▶ Visser les pieds de réglage du milieu *Fig. 22 (C)* de sorte qu'il n'y ait aucun contact avec le sol.
- ▶ Aligner la combinaison au moyen des pieds de réglage extérieurs *Fig. 22 (B)*.

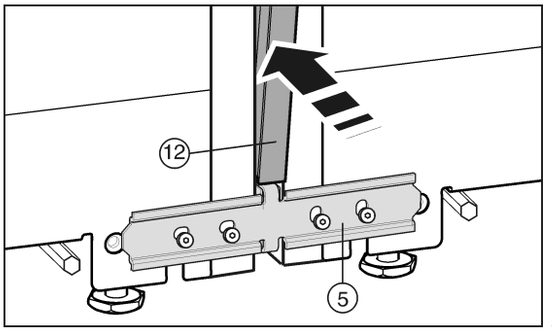

*Fig. 27*

Avant de mettre en place la baguette *Fig. 27 (12)*, comprimer les deux nervures sur toute leur longueur. Ainsi la baguette se laisse introduire plus facilement dans la fente. Pour introduire la baguette, avoir recours à un chiffon doux pour prévenir des bosses dans la surface de la baguette. Enfoncer la baguette prudemment et de manière rectiligne dans la fente pour obtenir un assemblage optimal.

- ▶ Sur le côté avant, poussez la baguette *Fig. 27 (12)* longue dans la fente verticale. Veiller à ce que la baguette soit en contact avec la tôle de jonction *Fig. 27 (5)*.
- ▶ Enlever le film protecteur de la baguette.

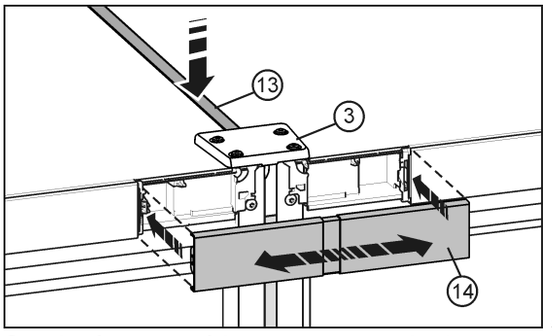

*Fig. 28*

- ▶ Sur la face supérieure, pousser la baguette courte *Fig. 28 (13)* dans la fente. La baguette doit affleurer sur la face avant avec la plaque de jonction *Fig. 28 (3)*.
- ▶ Faire encliqueter le cache *Fig. 28 (14)* sur l'espace encore ouvert des deux caches du panneau de commande. Veiller à ce que les parois extérieures du cache affleurent avec les caches du panneau de commande. A cet effet, le cache est télescopique.

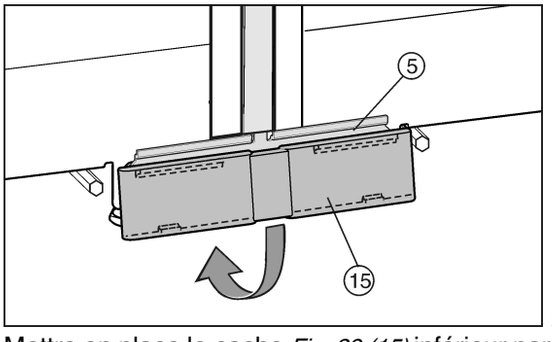

*Fig. 29*

- ▶ Mettre en place le cache *Fig. 29 (15)* inférieur par le haut sur la tôle de jonction *Fig. 29 (5)* et le faire encliqueter en bas.

▶ Faire le raccordement électrique de la combinaison (voir 4.10) .
Appareils avec IceMaker :
▶ Raccorder l'appareil à la prise d'eau fixe (voir 4.5) .
Tous les appareils :
▶ Monter le dispositif anti-culbute. (voir 4.7) .

**ATTENTION**
Risque de dommages lors du déplacement du combiné SBS !
Une fois assemblé, le combiné SBS est lourd. Si l'appareil est poussé de manière incorrecte, il risque d'avoir des déformations.
▶ Respecter les instructions d'assemblage (voir ci-dessus).

▶ Glisser la combinaison prudemment dans la position prévue.
▶ S'il y a lieu, aligner la combinaison au moyen des pieds de réglage.
▶ Abaisser de nouveau les pieds de réglage du milieu *Fig. 22 (C)* jusqu'à ce qu'elles touchent le sol.
▶ Ensuite, étançonner la porte : Abaisser les pieds de réglage *Fig. 22 (A)* au support d'appui jusqu'à ce qu'ils soient en contact avec le sol; ensuite les tourner de 90°.

Les portes peuvent être ajustées en hauteur à l'aide des paliers inférieurs extérieurs :
▶ Dévisser un peu la vis sans tête *Fig. 30 (17)* (maximum un tour !).

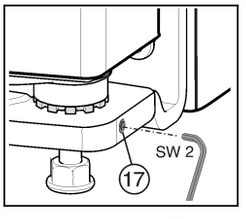

*Fig. 30*

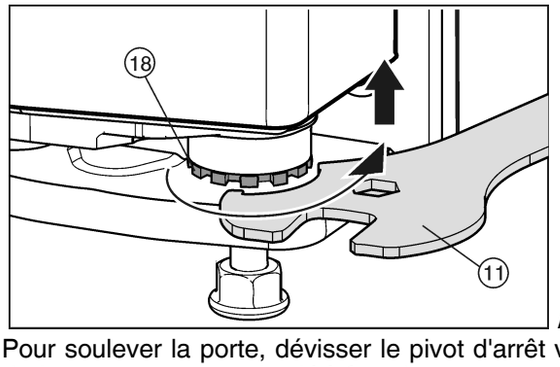

*Fig. 31*

▶ Pour soulever la porte, dévisser le pivot d'arrêt vers la droite *Fig. 31 (18)* avec la clé à fourche *Fig. 31 (11)* jointe. A la livraison, le pivot d'arrêt est complètement vissé.
▶ Resserrer la tige filetée *Fig. 30 (17)* pour fixer le pivot.

## 4.5 Prise d'eau*

**AVERTISSEMENT**
Risque de décharge électrique !
▶ Débranchez l'appareil de la prise avant de le raccorder à la conduite d'eau.
▶ Coupez l'alimentation en eau avant de raccorder les conduites d'arrivée d'eau du distributeur de glaçons.
▶ Le raccord au réseau d'eau potable doit être uniquement effectué par un plombier qualifié.

**AVERTISSEMENT**
Danger d'intoxication !
▶ La qualité de l'eau doit être conforme à celle prescrite par le décret relatif à l'eau potable du pays dans lequel l'appareil est utilisé.
▶ Raccorder uniquement à l'alimentation en eau potable.
▶ L'IceMaker sert uniquement à produire des glaçons en quantité normale pour un usage domestique et doit fonctionner avec de l'eau appropriée à la consommation.

| **Pression d'eau :** | |
|---|---|
| **psi** | **MPa (bar)** |
| 21,76 à 87,02 | 0,15 à 0,6 (1,5 à 6) |

Si un filtre à eau est utilisé, les données de la pression d'eau du **chapitre Installer le filtre à eau** sont valables.
- L'arrivée d'eau à l'appareil doit se faire via une conduite d'eau froide résistant à la pression de service et conforme aux normes en matière d'hygiène.
- Tous les appareils et dispositifs utilisés pour l'arrivée de l'eau doivent satisfaire aux prescriptions en vigueur dans le pays respectif.
- L'électrovanne se trouve sur la paroi arrière de l'appareil en bas. Elle possède un filetage de raccordement métrique R3/4.

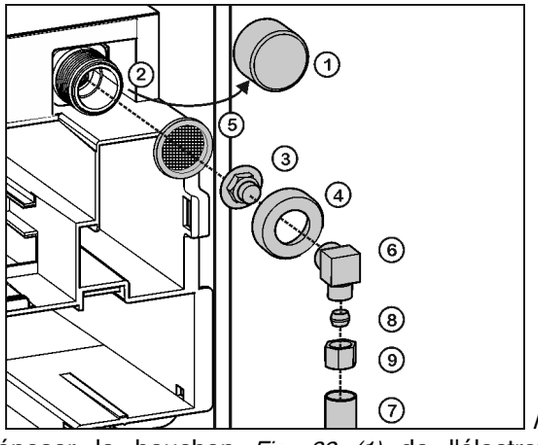

*Fig. 32*

▶ Déposer le bouchon *Fig. 32 (1)* de l'électrovanne *Fig. 32 (2)*.
▶ Poser la pièce de raccordement *Fig. 32 (3)* dans l'écrou-raccord *Fig. 32 (4)*.

▶ Insérer le filtre à eau *Fig. 32 (5)* avec la rainure vers le bas en direction de la pièce de raccordement *Fig. 32 (3)*.

**ATTENTION**
Risque d'endommagement du filtre à eau !
Si le filtre est placé à l'envers, le filtre risque d'être endommagé.
▶ Insérer le filtre avec la rainure vers la pièce de raccordement.

▶ Raccorder l'écrou-raccord *Fig. 32 (4)* à l'électrovanne *Fig. 32 (2)* et serrer.

**ATTENTION**
Risque d'endommagement du filetage !
▶ Ne pas trop serrer l'écrou-raccord.

▶ Pour dévier le raccordement d'eau de 90°, visser lecoude *Fig. 32 (6)* éventuellement.
▶ Raccorder laconduite d'eau *Fig. 32 (7)* (par exemple, cuivre) à l'aide de la bague de serrage *Fig. 32 (8)* et visser l'écrou *Fig. 32 (9)* sur la pièce de raccordement *Fig. 32 (3)* ou lecoude *Fig. 32 (6)*.
Avant l'installation dans la niche du meuble :
▶ Vérifier l'étanchéité de l'ensemble du système d'eau.
Avant la première mise en service :
▶ Faire purger la canalisation d'eau par un spécialiste compétent.

**ATTENTION**
Dysfonctionnement de l'arrivée d'eau !
Si l'arrivée d'eau est coupée pendant le fonctionnement, mais que l'IceMaker continue de fonctionner, le tuyau d'arrivée d'eau risque de geler.
▶ Éteindre l'IceMaker quand l'arrivée d'eau est interrompue (quand vous partez en vacances p. ex.).

## 4.6 Insertion entre deux éléments de cuisine

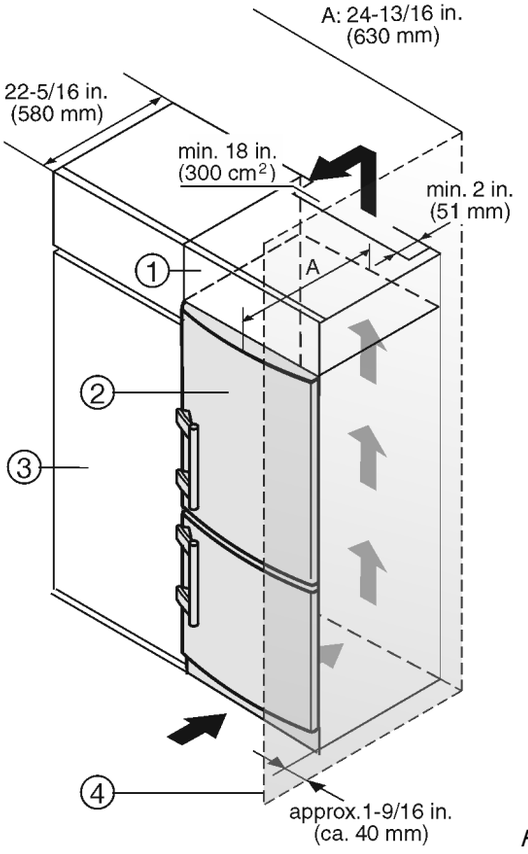


*Fig. 33*

**(1)** Elément haut
**(2)** Appareil
**(3)** Placard de cuisine
**(4)** Mur

L'appareil peut être entouré de meubles de cuisine. Pour adapter l'appareil *Fig. 33 (2)* à la hauteur des placards de la cuisine intégrée, on peut placer un élément haut *Fig. 33 (1)* au-dessus de l'appareil.

Lors de la transformation avec des placards de cuisine (profondeur max. 22-5/16 " (580 mm)), l'appareil peut être placé directement à côté du placard de cuisine *Fig. 33 (3)*. L'appareil dépasse latéralement de (34 mm) et de (50 mm) au centre de l'appareil par rapport à la face avant du placard de cuisine. Ainsi, il s'ouvre et se ferme parfaitement.

Exigences de ventilation :

- Sur la paroi arrière de l'armoire haute, il doit y avoir une buse pour l'air sortant de min. 2 " (51 mm) de profondeur sur toute la largeur de l'armoire haute.
- La fente d'aération sous le plafond doit être de 300 Umrechnung von cm2 wurde noch nicht definiert! (300 $cm^2$) minimum.
- Plus la section de ventilation est grande, plus l'appareil marche de manière économique.

Si l'appareil est installé avec les charnières à côté d'un mur *Fig. 33 (4)*, la distance entre l'appareil et le mur doit être de 1-9/16 " (40 mm) min. Ceci correspond à la saillie de la poignée lorsque la porte est ouverte.

## 4.7 Sécurité anti-basculement

Les vis de fixation de la sécurité anti-basculement ne sont pas fournies avec l'appareil. Utiliser des vis appropriées au matériel sur lequel la sécurité va être fixée (bois, béton, ...).

**AVERTISSEMENT**
Risque de blessure si l'appareil bascule !
▶ Installer la sécurité anti-basculement afin que l'appareil ne bascule pas lorsque la porte chargée est ouverte.

**ATTENTION**
Risque de détérioration en cas de fuite d'eau !
Le fait d'installer la sécurité anti-basculement dans une autre position que celle indiquée peut faire courir le risque d'endommager les tuyaux d'eau lorsque l'appareil est poussé dans la niche.
▶ Installer la sécurité anti-basculement uniquement dans la position représentée sur la figure.

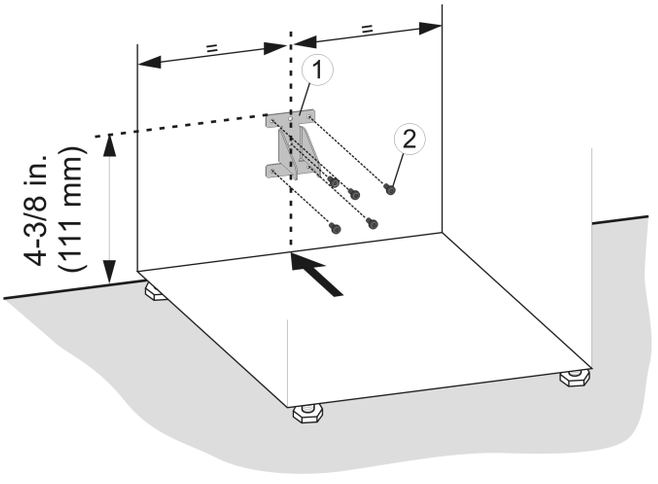


*Fig. 34*

▶ Marquer la position de montage de la sécurité anti-basculement au mur ou sur la paroi arrière du meuble.
▶ Installer la sécurité anti-basculement *Fig. 34 (1)* en utilisant des vis *Fig. 34 (2)* appropriées.

## 4.8 Installer le filtre à eau*

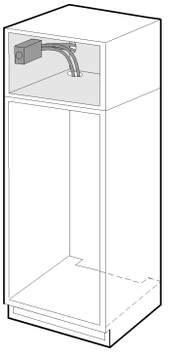

Le filtre à eau garantit une qualité d'eau optimale et est disponible en option. Il doit être installé à proximité de l'appareil dans l'élément de cuisine (par exemple, dans l'élément haut placé au-dessus de l'appareil). Pour raccorder le filtre à l'appareil, il peut être nécessaire de pratiquer une ouverture (**C**) dans le fond de l'élément haut pour le passage des tuyaux. En fonction de la situation de montage spécifique, il est possible d'insérer les deux tuyaux du filtre à eau à travers la paroi arrière ou le fond du meuble. La longueur maximale du tuyau d'eau est de 118-1/8 '' (3 m).

L'appareil peut également être utilisé sans filtre à eau.

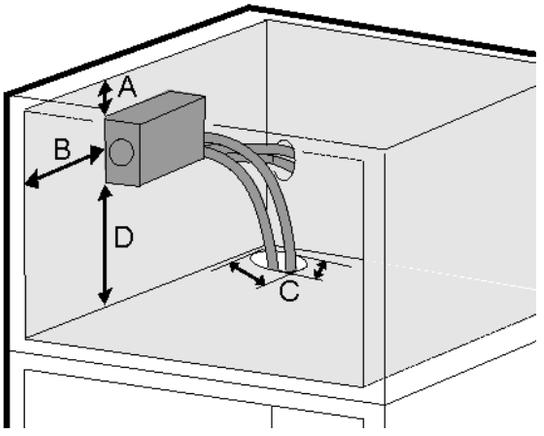


*Fig. 35*

**(A)** 13/16pcs (20mm)
**(B)** 3-15/16pcs (100mm)
**(C)** 1-3/16pcs x 3/8pcs ( 30mm x 10mm )
**(D)** min. 4pcs (100mm)

Le couvercle du module de filtre doit être installé lors du montage afin de laisser suffisamment de place autour du module de filtre. Respecter les dimensions indiquées dans *Fig. 35* la afin de pouvoir remplacer le filtre et retirer le couvercle.

| | |
|---|---|
| Débit | 0,5 gpm (1.89 lpm) |
| Prise d'eau | Eau potable |
| Pression d'eau | 40 psi - 90 psi ( 2.8 bar - 6.2 bar/ 0.28 MPa - 0.62 MPa ) |
| Température d'eau | 33 °F - 100 °F ( 0.6 °C - 37 °C ) |
| Capacité | 300 gal. (1135 l) |

**AVERTISSEMENT**
Risque d'absorption de polluants !
▶ Ne pas utiliser le système sans dispositif de désinfection installé à l'avant ou à l'amont du système si la qualité microbiologique de l'eau est douteuse ou inconnue.

**ATTENTION**
Risque de dégâts matériels par infiltration d'eau !
- ▶ Ne pas installer sur des conduites d'eau chaude.La température de service maximale de ce système est de 100 °F (37.7 °C).
- ▶ Son installation et son utilisation DOIVENT être conformes à toutes les consignes d'installation locales et nationales.
- ▶ Ne pas installer en cas de coups de bélier. En présence de coups de bélier, installer un anti-bélier. Si vous avez des incertitudes quant au contrôle des coups de bélier, adressez-vous à un installateur professionnel.
- ▶ Ne pas installer si la pression d'eau est supérieure à 90 psi (6.2 bar). Si votre pression d'eau excède 80 psi, installez un limiteur de pression. Si vous avez des incertitudes quant au contrôle de la pression d'eau, adressez-vous à un installateur professionnel.
- ▶ Protéger du gel ; retirer le filtre en cas de prévision de températures inférieures à 33 °F (0.6 °C).
- ▶ La cartouche jetable du filtre doit être remplacée tous les six mois en cas d'utilisation conforme aux prescriptions ou si une diminution importante du débit est constatée.

- ❑ Débrancher l'appareil du secteur.
- ❑ Fermer la conduite d'eau domestique si l'appareil est déjà raccordé à la prise d'eau.
- ❑ Positionner l'appareil devant la niche.

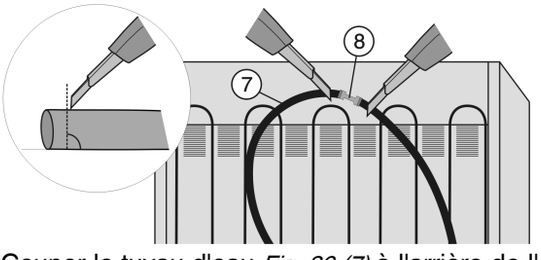

*Fig. 36*

- ▶ Couper le tuyau d'eau *Fig. 36 (7)* à l'arrière de l'appareil et derrière le connecteur *Fig. 36 (8)* (90° en direction du tuyau).

Veiller à ce que le tuyau ne soit pas plié et qu'il ait une coupe transversale ronde.

- ▶ Raccorder les rallonges de tuyaux fournies *Fig. 37 (1)*aux tuyaux de l'appareil *Fig. 37 (7)*:enfoncer les tuyaux de l'appareil jusqu'à la butée (env. 25/32 " (20 mm)) dans les connecteurs.

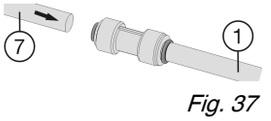

*Fig. 37*

- ▶ Sortir le tiroir *Fig. 38 (4)* jusqu'à la position d'arrêt.
- ▶ Fixer le module à l'aide de 4 vis *Fig. 38 (5)* à l'avant à travers les trous oblongs et à l'arrière directement à travers le module.

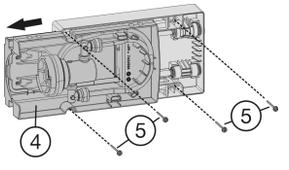

*Fig. 38*

- ▶ Raccourcir éventuellement les tuyaux (90° en direction du tuyau). Les tuyaux doivent être suffisamment longs afin de pouvoir sortir l'appareil de la niche en gardant le filtre à eau raccordé.

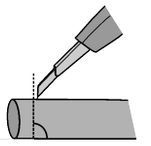

Veiller à ce que les tuyaux ne soient pas pliés et que le tuyau conserve une coupe transversale ronde.

- ▶ Sur le tuyau fin, mesurer la profondeur d'insertion (E) de 21/32 " (17 mm) et faire une marque.
- ▶ Sur le tuyau épais, mesurer la profondeur d'insertion (E) de 25/32 " (20 mm) et faire une marque.

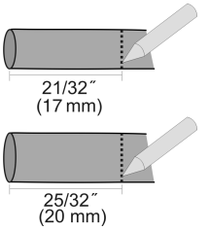


- ▶ Insérer les tuyaux *Fig. 39 (1)* à l'intérieur du module de filtre jusqu'à la butée (correspondant au marquage) en forçant la résistance.

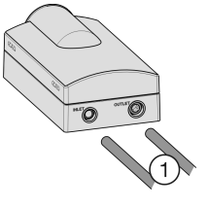

*Fig. 39*

**Remarque**
- ▶ En cas de démontage éventuel : repousser l'anneau gris foncé sur le connecteur et le tenir ainsi. Enfoncer brièvement le tuyau dans le connecteur avec l'anneau repoussé et ensuite le retirer.

- ▶ Brancher le câble d'alimentation dans la prise de courant. (voir 4.10) .
- ▶ Raccorder l'appareil à la conduite d'eau domestique. (voir 4.5) .
- ▶ Vérifier que le filtre est étanche et qu'il n'y a pas de fuite d'eau.
- ▶ Mettre le couvercle du tiroir *Fig. 41 (3)* en place.

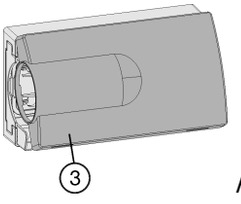

*Fig. 40*

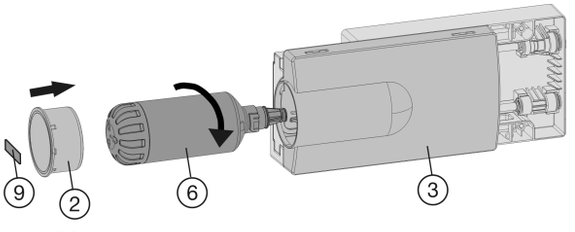

*Fig. 41*

- ▶ Enlever le film transparent du filtre à eau *Fig. 41 (6)*.
- ▶ Mettre le filtre à eau *Fig. 41 (6)* en place et le tourner d'env. 100° vers la droite jusqu'à la butée.
- ▶ Poser le couvercle du filtre *Fig. 41 (2)*.
- ▶ Insérer le tiroir.
- ▶ Inscrire la date du dernier remplacement sur l'autocollant fourni puis le coller sur le module.

**Remarque**
Les nouveaux filtres à eau peuvent contenir des matières en suspension.
▶ Ne pas consommer ni utiliser les glaçons produits dans les 72 heures suivant le remplacement du filtre.

▷ Le filtre à eau est maintenant prêt à être utilisé.

**ATTENTION**
Risque de détérioration en cas de fuite d'eau !
▶ Lors de l'insertion de l'appareil dans la niche, veiller à ce que le raccord d'eau ne soit ni plié ni endommagé.

## 4.9 Eliminer l'emballage

**AVERTISSEMENT**
Risque d'étouffement avec les films et matériaux d'emballage !
▶ Ne pas laisser les enfants jouer avec les matériaux d'emballage.

L'emballage est fabriqué en matériaux recyclables :
- carton ondulé / carton
- pièces en polystyrène expansé
- films et sachets en polyéthylène
- colliers de serrage en polypropylène
- cadres en bois cloués avec plaque de polyéthylène*

▶ Déposer les matériaux d'emballage à un centre officiel de collecte des déchets.

## 4.10 Brancher l'appareil

**AVERTISSEMENT**
Risque de décharge électrique !
▶ L'appareil ne doit être mis en marche qu'après avoir été monté et encastré selon les consignes mentionnées ci-dessus.
▶ Mise à la terre de l'appareil
▶ Ne pas effectuer de mise à la terre de l'appareil au dessus d'une conduite de gaz.
▶ Faites venir un spécialiste si vous n'êtes pas certain de la mise à la terre correcte de l'appareil.
▶ Ne pas intégrer de fusible dans le circuit électrique du conducteur neutre ou de la mise à la terre.
▶ Ne pas utiliser de rallonges ou de multiprises.
▶ Ne pas utiliser de câble d'alimentation abrasé ou endommagé.

**AVERTISSEMENT**
Risque de décharge électrique !
Cet appareil est équipé d'une prise à trois pôles avec détrompeur pour éviter tout risque décharge électrique. La prise doit être mise à la terre correctement.
▶ Il est formellement interdit de retirer la broche circulaire de mise à la terre de la prise.
▶ Utilisez exclusivement un adaptateur de prise mis à la terre.

- Attendre 1 heure après la mise en place avant de raccorder l'appareil au réseau électrique. Ceci permet au fluide réfrigérant et à l'huile réfrigérante de se répartir correctement.
- S'assurer que la tension du réseau électrique correspond à la tension d'alimentation de l'appareil. Pour un fonctionnement correct de l'appareil, prévoir une alimentation de 110 - 120 V, 60 Hz (et 15 A (20 A si la mise en place se fait côte à côte) sécurisé par un commutateur principal ou un fusible.
- Le fabricant conseille d'alimenter l'appareil par un circuit électrique séparé pour éviter les surcharges électriques.
- Respecter l'ensemble des normes en vigueur pour ce qui est des installations électriques, de la protection contre les incendies et du code de construction lors de la mise en place d'une prise et/ou de l'appareil.
- Dans certains pays, le branchement de l'appareil au réseau électrique doit être fait avec la mise en place d'un commutateur MARCHE/ARRET installé dans le mur.
- La mise en place et le branchement de l'appareil doivent être effectués par un spécialiste, en respectant l'ensemble des consignes et normes en vigueur ainsi que les règles en matière de , protection contre les incendies afin de réduire tout risque d'incendie, de décharges électriques, d'électrocution ou autres blessures.
- La prise de courant doit être bien accessible afin de pouvoir débrancher rapidement l'appareil en cas d'urgence.Elle doit se situer en dehors de la partie arrière de l´appareil.

## 4.11 Enclencher l'appareil

**Remarque**
▶ Pour enclencher l'ensemble de l'appareil, il suffit d'enclencher le congélateur.

Mettre l'appareil en service environ 2 heures avant d'y placer des aliments à congeler.

Y placer les produits à congeler lorsque la température affichée est de 0 °F (-18 °C).

### 4.11.1 Enclencher le compartiment congélateur

▶ Appuyer sur la touche On/Off du congélateur *Fig. 4 (13)*.

▷ L'affichage de température du réfrigérateur indique la température actuelle de l'espace intérieur.
▷ L'affichage de température du congélateur et le symbole Alarme clignotent jusqu'à ce que la température soit suffisamment froide. Si la température est supérieure à 32 °F (0 °C), des traits clignotent ; si elle est inférieure, la température actuelle clignote.
▷ Lorsque le display « affiche DEMO, » le mode de démonstration est activé. S'adresser au S.A.V.

### 4.11.2 Enclencher le compartiment réfrigérateur

▶ Appuyer sur la touche On/Off du réfrigérateur *Fig. 4 (3)*.
▷ L'éclairage intérieur s'allume lorsque la porte est ouverte.
▷ L'affichage de température luit. Le réfrigérateur est enclenché.

# 5 Commande

## 5.1 Unité d'affichage de la température

L'affichage de température peut être changé pour une indication en °F ou en °C.

### 5.1.1 Changer l'unité

▶ Activer le mode de réglage : appuyer sur la touche SuperFrost *Fig. 4 (14)* pendant env. 5 s.
▷ L'affichage de température affiche**S**.
▷ Le symbole Menu *Fig. 4 (19)* luit.
▶ Régler le nombre de° avec la touche de réglage Up *Fig. 4 (11)*/Down du congélateur *Fig. 4 (12)* .




▶ Confirmer : enfoncer brièvement la touche SuperFrost *Fig. 4 (14)*.
▶ Sélectionner l'affichage en °F ou °C avec latouche de réglage Up *Fig. 4 (11)*/ Down du congélateur *Fig. 4 (12)*.




▶ Confirmer : enfoncer brièvement la touche SuperFrost *Fig. 4 (14)*.
▶ Quitter le mode de réglage :Appuyer sur la touche On/Off du congélateur *Fig. 4 (13)*.

**-ou-**

▶ Attendre 5 min.

▷ L'affichage de température indique à nouveau la température.

## 5.2 Luminosité de l'affichage de température

Vous pouvez adapter la luminosité de l'affichage de température aux conditions lumineuses du lieu d'installation.

Lorsque la porte est ouverte ou le tableau de commande utilisé, l'affichage de température est éclairé au maximum. Environ 1 min. après la fermeture de la porte ou qu'aucune touche du tableau de commande n'ait été enfoncée, l'affichage de la température est de nouveau éclairée selon la programmation.

### 5.2.1 Régler la luminosité

La luminosité est réglable entre **h0** (pas d'éclairage) et **h5** (éclairage max.).
▶ Activer le mode de réglage : Appuyer env. 5 s. sur la touche SuperFrost *Fig. 4 (14)*.
▷ L'affichage indique **S**.
▷ Le symbole Menu *Fig. 4 (19)* luit.
▶ A l'aide de la touche de réglage Up du compartiment congélateur *Fig. 4 (11)* ou de la touche de réglage Down du compartiment congélateur *Fig. 4 (12)*, sélectionner **h**.
▶ Confirmer : enfoncer brièvement la touche SuperFrost *Fig. 4 (14)*.
▶ Régler l'affichage plus lumineux : appuyer sur la touche de réglage Up du congélateur *Fig. 4 (11)*.




▶ Régler l'affichage plus sombre : appuyer sur la touche de réglage Down du congélateur *Fig. 4 (12)*.
▶ Confirmer : appuyer sur la touche SuperFrost *Fig. 4 (14)*.
▷ La luminosité est maintenant réglée sur la nouvelle valeur.
▶ Désactiver le mode de réglage : appuyer sur la touche On/Off du congélateur *Fig. 4 (13)*.

**-ou-**

▶ Attendre 5 min.

▷ L'affichage de température affiche de nouveau la température.

## 5.3 Verrouillage enfants

Avec le verrouillage enfants vous pouvez assurer que vos enfants ne coupent pas l'appareil par inadvertance en jouant.



### 5.3.1 Réglage de la sécurité enfants

▶ Activer le mode de réglage : appuyer env. 5 sec. sur la touche SuperFrost *Fig. 4 (14)*.
▷ L'affichage indique **S**.
▷ Le symbole Menu *Fig. 4 (19)* est allumé.
▶ A l'aide de la touche de réglage Up du compartiment congélateur *Fig. 4 (11)* ou de la touche de réglage Down du compartiment congélateur *Fig. 4 (12)*, sélectionner **c**.
▶ Confirmer : appuyer brièvement sur la touche SuperFrost *Fig. 4 (14)*.
Lorsque l'affichage indique **c1**:
▶ Appuyer brièvement sur la touche SuperFrost *Fig. 4 (14)* pour activer la sécurité enfants.




▷ La DEL du symbole Sécurité enfants *Fig. 4 (16)* est allumée. **c** clignote à l'écran.
Lorsque l'affichage indique **c0**:

▶ appuyer brièvement sur la touche SuperFrost *Fig. 4 (14)* pour désactiver la sécurité enfants.
▷ La DEL du symbole Sécurité enfants *Fig. 4 (16)* s'éteint. L'affichage **c** clignote.
▶ Désactiver le mode de réglage : appuyer sur la touche On/Off du congélateur *Fig. 4 (13)*.

**-ou-**

▶ Attendre 5 min.

▷ L'affichage de température indique à nouveau la température.

## 5.4 Alarme porte ouverte

L'avertisseur sonore retentit lorsque la porte reste ouverte plus de 180 secondes.

L'avertisseur sonore s'arrête automatiquement lorsque la porte est fermée.

### 5.4.1 Arrêter l'alarme de porte

L'avertisseur sonore peut être arrêté lorsque la porte est ouverte.Le signal restera éteint aussi longtemps que la porte est ouverte.
▶ Appuyer sur la touche Alarme *Fig. 4 (15)*.
▷ L'alarme de porte s'arrête.

## 5.5 Alarme de température

Si la température de congélation n'est pas assez basse, l'avertisseur sonore retentit.

Parallèlement, l'affichage de la température et la DEL du symbole Alarme *Fig. 4 (9)* clignotent.

Une température trop élevée peut être due :

- au rangement d'aliments chauds dans l'appareil
- à l'entrée d'air chaud dans l'appareil lors du rangement ou du retrait d'aliments
- le courant a été coupé un certain temps
- l'appareil est défectueux

L'avertisseur sonore s'éteint automatiquement et le symbole Alarme *Fig. 4 (9)* et l'affichage de température arrêtent de clignoter lorsque la température est de nouveau suffisamment froide.

Si l'état d'alarme persiste (voir Dysfonctionnements).

**Remarque**
Si la température n'est pas suffisamment froide, les aliments risquent de s'abîmer.
▶ Vérifier la qualité des aliments. Ne pas consommer d'aliments avariés.

### 5.5.1 Arrêter l'alarme de température

Il est possible d'arrêter l'avertisseur sonore. La fonction d'alarme sera de nouveau active lorsque la température sera à nouveau suffisamment froide.
▶ Appuyer sur la touche Alarme *Fig. 4 (15)*.
▷ L'avertisseur sonore s'arrête.

## 5.6 Mode Sabbath

Cette fonction respecte les croyances religieuses lors du sabbat et les traditions de la foi juive. Si le mode sabbat est activé, certaines fonctions de l'électronique de commande sont désactivées. Après le réglage du mode sabbat, vous ne devez plus vous soucier des voyants, des chiffres, des symboles, des affichages, des messages d'alarme et des ventilateurs. Le cycle de dégivrage fonctionne seulement à l'heure programmée, sans tenir compte de l'utilisation du réfrigérateur. Après une coupure de courant, l'appareil se remet automatiquement en mode sabbat.

**AVERTISSEMENT**
Risque d'intoxication alimentaire !
Ce message n'est pas enregistré en cas de coupure de courant pendant le mode Sabbat. Une fois la coupure de courant terminée, l'appareil continue de fonctionner en mode Sabbat. Lorsque ce mode prend fin, le système n'édite pas de message relatif à la coupure de courant dans l'écran d'affichage de la température.
En cas de coupure de courant pendant le mode Sabbat :
▶ vérifier la qualité des aliments. Ne pas consommer d'aliments décongelés !

- Toutes les fonctions sont bloquées jusqu'à l'extinction du mode sabbat.
- Si les fonctions SuperFrost, SuperCool, la ventilation etc. sont activées lorsque le mode Sabbat est en marche, elles restent actives.
- L'IceMaker est hors service.*
- L'appareil n'émet pas de signal sonore et n'affiche pas d'avertissement/de réglage dans l'écran d'affichage de la température (par ex. alarme de température, alarme porte ouverte)
- L'éclairage intérieur est désactivé.

### 5.6.1 Réglage du mode Sabbat

▶ Activer le mode de réglage : appuyer env. 5 secondes sur la touche SuperFrost *Fig. 4 (14)*.
▷ **5** clignote dans l'affichage.
▷ Le symbole Menu *Fig. 4 (19)* est allumé.
▶ Pour appeler la fonction Mode Sabbat, appuyer brièvement sur la touche SuperFrost *Fig. 4 (14)*.
Si l'affichage indique **51** :




▶ **Pour activer** le mode Sabbat, appuyer brièvement sur la touche SuperFrost *Fig. 4 (14)*.
Si l'affichage indique **50** :




▶ **Pour désactiver** le mode Sabbat, appuyer brièvement sur la touche SuperFrost *Fig. 4 (14)*.
▶ Désactiver le mode de réglage : appuyer sur la touche On/Off du congélateur *Fig. 4 (13)*.

**-ou-**

▶ Attendre 5 minutes.

▷ L'affichage de la température indique le symbole mode Sabbat tant que le mode Sabbat *Fig. 4 (18)* est activé.

▷ Le mode Sabbat se désactive automatiquement après 120 heures s'il n'a pas été désactivé manuellement auparavant.

## 5.7 Réfrigérateur

La circulation naturelle de l'air dans le réfrigérateur permet de créer différentes zones de température. La zone la plus froide se trouve directement au-dessus des bacs à légumes et sur la paroi arrière.La zone la plus chaude se trouve dans la partie avant du dessus et dans la porte.

### 5.7.1 Refroidir des aliments

**Remarque**

▶ Charger la porte avec 40 lbs (18 kg) d'aliments au maximum.

**Remarque**

Si la ventilation est insuffisante, la consommation électrique augmente et les performances de froid diminuent.

▶ Toujours maintenir les fentes d'aération du ventilateur dégagées.

▶ Pour le conditionnement, utiliser des récipients réutilisables en plastique, métal, aluminium ou verre et du film transparent.

▶ Toujours conserver les liquides et les aliments qui prennent ou dégagent facilement les odeurs ou le goût dans des récipients fermés ou couverts.

▶ Toujours entreposer ou emballer séparément les aliments dégageant de l'éthylène et sensibles à l'éthylène, comme les fruits, légumes, salades, etc. pour ne pas réduire leur durée de conservation. Par ex. ne jamais entreposer ensemble des tomates avec des kiwis ou du chou.

▶ Ne pas entreposer les aliments trop près les uns des autres afin que l'air puisse circuler.

▶ Pour éviter que les bouteilles ne se renversent, déplacer le porte-bouteille.

### 5.7.2 Régler la température

La température est fonction des facteurs suivants :

- la fréquence d'ouverture de la porte
- La température de la pièce dans laquelle se trouve l'appareil
- le type, la température et la quantité d'aliments

La température est réglable de 35 °F (2 °C) à 45 °F (7 °C), température recommandée :41 °F (5 °C).

▶ Augmenter la température : appuyer sur la touche de réglage Up du réfrigérateur *Fig. 4 (4)*.

▶ Diminuer la température : appuyer sur la touche de réglage Down du réfrigérateur *Fig. 4 (5)*.

▷ Lors de la première pression sur la touche de réglage, la valeur réglée précédemment apparaît en clignotant sur l'affichage de la température du réfrigérateur.

▶ Modifier la température progressivement de 1 °F (1 °C) à chaque fois : appuyer brièvement sur la touche.

▶ Modifier la température en continu : maintenir la touche enfoncée.

▷ L'affichage de la température clignote pendant le réglage.

▷ La température réelle est affichée env. 5 sec. après la dernière pression de la touche. La température se règle lentement à sa nouvelle valeur.

### 5.7.3 SuperCool



Avec SuperCool, passez à la vitesse supérieure en matière de refroidissement. Vous obtenez ainsi des températures de réfrigération plus basses. Utilisez SuperCool pour refroidir rapidement de grandes quantités d'aliments.

Lorsque SuperCool est allumé, le ventilateur* peut fonctionner. L'appareil fonctionne à sa puissance de refroidissement maximale, le groupe frigorifique peut de ce fait être temporairement plus bruyant.

SuperCool entraîne une consommation d'énergie un peu plus élevée.

**Rafraîchir des aliments avec la fonction SuperCool**

▶ Appuyer brièvement sur la touche SuperCool *Fig. 4 (2)*.

▷ La DEL du symbole SuperCool *Fig. 4 (6)* est allumée dans l'affichage.

▷ La température de réfrigération descend à sa valeur la plus basse. La fonction SuperCool est activée.

▷ La fonction SuperCool se désactive automatiquement après 6 à 12 heures. L'appareil continue de fonctionner en mode normal d'économie d'énergie.

**Désactiver prématurément la fonction SuperCool**

▶ Appuyer brièvement sur la touche SuperCool *Fig. 4 (2)*.

▷ La DEL du symbole SuperCool *Fig. 4 (6)* s'éteint dans l'affichage.

▷ La fonction SuperCool est désactivée.

### 5.7.4 Ventilateur



Le ventilateur permet de refroidir rapidement des quantités importantes d'aliments frais ou d'atteindre une répartition relativement uniforme de la température sur toutes les tablettes.

Le refroidissement par ventilation est recommandé :

- en cas de températures ambiantes élevées (à partir de env. 95 °F (35 °C) )
- en cas d'humidité de l'air élevée

Le refroidissement par ventilation va de pair avec une consommation d'énergie un peu plus élevée. Pour économiser de l'énergie, le ventilateur se coupe automatiquement lorsqu'on ouvre la porte.

**Enclencher le ventilateur**

▶ Appuyer brièvement sur la touche Ventilation *Fig. 4 (1)*.

▷ La DEL du symbole ventilation *Fig. 4 (17)* est allumée.

▷ Le ventilateur est activé. Dans certains appareils, il s'allume uniquement si le compresseur fonctionne.

**Couper le ventilateur**

▶ Appuyer brièvement sur la touche Ventilation *Fig. 4 (1)*.

▷ La DEL du symbole ventilation *Fig. 4 (17)* s'éteint.
▷ Le ventilateur est coupé.

## 5.7.5 Tablettes de rangement

**Déplacer ou retirer les tablettes**

**ATTENTION**
Risque de coupures !
La tablette peut casser. Risque de coupures aux débris de verre.
▶ Uniquement retirer des tablettes vides.

Les tablettes de rangement sont sécurisées au moyen de stoppeurs pour empêcher de les retirer complètement.

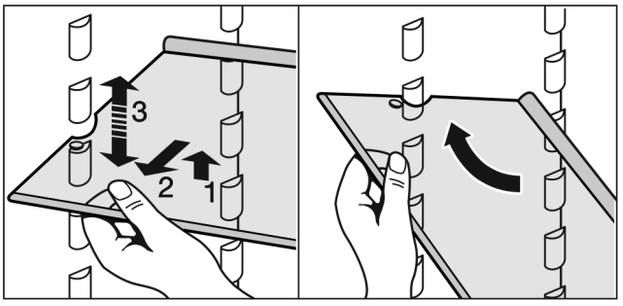


*Fig. 42*

▶ Soulever la tablette de rangement et la tirer un peu vers l'avant.
▶ Régler la hauteur de la tablette. Déplacer à cet effet les évidements le long des glissières de support.
▶ Insérer la tablette courte à hauteur du range-bouteilles XL afin que la porte se ferme correctement. Elle est placée sur des glissières de support.
▶ Pour la retirer complètement, placer la tablette de rangement en biais et la retirer par devant.
▶ Insérer la tablette de rangement avec la butée derrière, orientée vers le haut.
▷ Les aliments congelés ne collent pas à la paroi arrière.

Le range-bouteilles offre une surface de rangement supplémentaire pour des bouteilles d'une hauteur maximale de 11-13/16 " (300 mm). Il peut être placé sur les autres tablettes que les autres tablettes de rangement.
▶ Insérer le range-bouteilles à une position quelconque, mais pas tout en bas.

**Démonter les tablettes de rangement**

▶ Les tablettes de rangement peuvent être démontées pour le nettoyage.

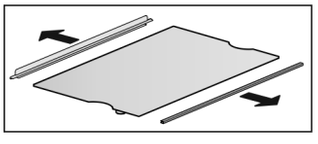

## 5.7.6 Utiliser la tablette de rangement composée de deux parties

**ATTENTION**
Risque de coupures !
La tablette peut casser. Risque de coupures aux débris de verre.
▶ Uniquement retirer des tablettes vides.

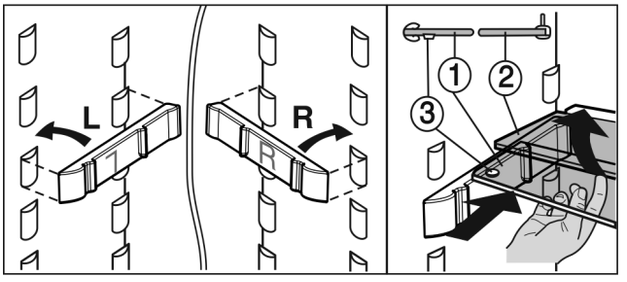


*Fig. 43*

▶ Enficher les glissières. Attention il y a la glissière de droite (R) et de gauche (L) !
▶ La tablette de verre avec butée (2) doit être derrière.

## 5.7.7 Balconnets de contre-porte

**Remarque**
▶ Charger la porte avec 40 lbs (18 kg) d'aliments au maximum.

**Déplacer les balconnets de contre-porte**

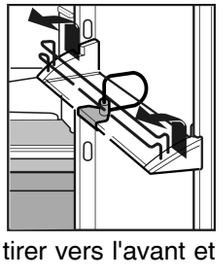

▶ Glisser le balconnet vers le haut, le tirer vers l'avant et le remettre en place dans l'ordre inverse.

Les balconnets de rangement peuvent être retirés en entier et être déposés sur une table.

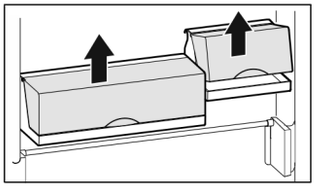

Trois petits balconnets ou boîtes de rangement sont proposés en option par le S.A.V, à la place du grand et du petit balconnet.

Il est aussi bien possible d'utiliser un seul ou deux compartiments. Lorsque des bouteilles particulièrement hautes doivent être entreposées, n'accrocher qu'un seul compartiment au-dessus du porte-bouteilles.

▶ Repositionner les balconnets : retirer en poussant vers le haut puis réinsérer à l'endroit souhaité.

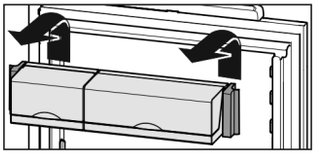

**Démonter les balconnets de contre-porte**

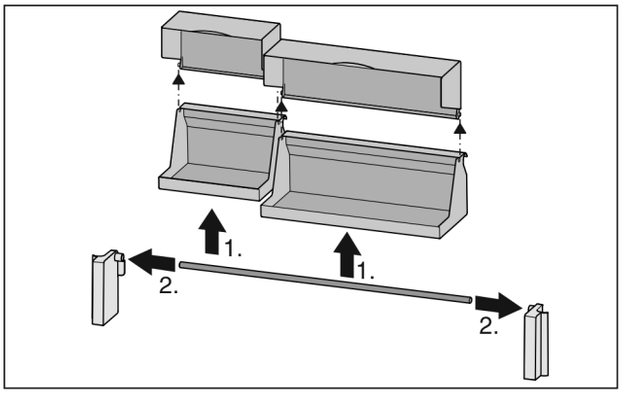


*Fig. 44*



▶ Les balconnets de contre-porte peuvent être démontés pour le nettoyage.

### 5.7.8 Retirer le range-bouteilles

▶ Toujours saisir le range-bouteilles par la partie en plastique.

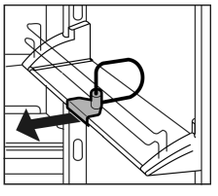

### 5.7.9 Bacs à légumes

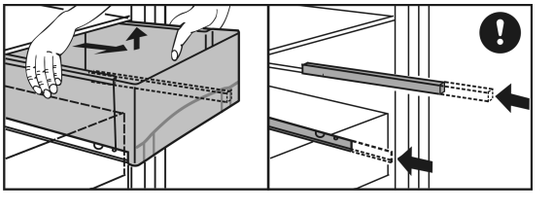

*Fig. 45*

Enlever les bacs à légumes :

▶ Retirer complètement le bac à légumes et le faire basculer légèrement vers l'avant.

▶ Reglisser de nouveau les glissières télescopiques à l'intérieur.

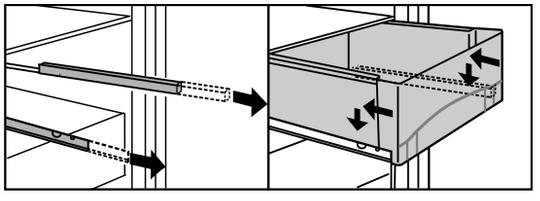

*Fig. 46*

Mettre en place les bacs à légumes :

▶ Placer le bac à légumes sur les glissières télescopiques et les glisser à l'intérieur en les poussant légèrement.

## 5.8 Compartiment congélateur

Dans le congélateur, vous pouvez entreposer des produits surgelés ou des aliments à congeler, préparer des glaçons et congeler des aliments frais.

### 5.8.1 Congeler des aliments

Les bacs peuvent supporter jusqu'à max. 55.12 lbs (25 kg) d'aliments congelés chacun, les plaques jusqu'à max. 77.16 lbs (35 kg) chacune.

**ATTENTION**

Risque de blessure dû aux débris de verre !

Les bouteilles et les canettes, surtout celles qui contiennent des boissons gazeuses, risquent d'exploser si elles sont congelées.

▶ Ne pas congeler de bouteilles ni de canettes !

Pour que les aliments congèlent rapidement jusqu'au coeur, ne pas dépasser les quantités suivantes par paquet :

- Fruits, légumes jusqu'à 2.2 lb (1 kg)
- Viande jusqu'à 5.51 lbs (2.5 kg)

▶ Emballer les aliments par portions dans des sachets de congélation, des récipients réutilisables en plastique, métal ou aluminium.

### 5.8.2 Dégivrer les aliments

- Dans le compartiment réfrigérateur
- Au micro-ondes
- Dans le four/le four à chaleur tournante
- A température ambiante

**AVERTISSEMENT**

Risque d'intoxication alimentaire !

▶ Ne pas recongeler des aliments décongelés.

▶ Uniquement retirer la quantité d'aliments requise. Traiter les aliments décongelés le plus rapidement possible.

### 5.8.3 Régler la température dans le compartiment congélateur

L'appareil a été réglé en série pour un service normal.

La température est réglable entre 7 °F (-14 °C) et -16 °F (-26 °C). Recommandation : 0 °F (-18 °C).

▶ Augmenter la température : appuyer sur la touche de réglage Up du congélateur *Fig. 4 (11)*.

▶ Diminuer la température : appuyer sur la touche de réglage Down du congélateur *Fig. 4 (12)*.

▷ En y appuyant pour la première fois, la valeur actuelle est affichée à l'affichage de température du congélateur.
▶ Modifier la température en pas de 1 °F (1 °C) : Appuyer brièvement sur la touche.
**-ou-**
▶ Modifier la température progressivement : Maintenir la touche appuyée.

▷ Pendant le réglage, la valeur affichée clignote.
▷ Env. 5 secondes après la dernière pression sur la touche, la température effective est affichée. La température adopte lentement à la nouvelle valeur.

## 5.8.4 SuperFrost

Selon la quantité de denrées fraiches à congeler, la fonction SuperFrost doit être enclenchée à l´avance : environ 6h pour une petite quantité de denrée à congeler, 24 h avant la mise en place d´une quantité maximale de denrées à congeler.

N'activez pas la fonction SuperFrost dans les cas suivants :

- lorsque vous introduisez des aliments déjà congelés
- Lors d´une congélation de denrées fraiches allant jusqu´à environ 2 kg par jour

**Congeler avec la fonction SuperFrost**

▶ Appuyer une fois brièvement sur la touche SuperFrost *Fig. 4 (14)*.
▷ La DEL du symbole SuperFrost *Fig. 4 (21)* s'allume.
▷ La température de congélation baisse, l'appareil fonctionne à sa puissance frigorifique maximale.
Pour une petite quantité de produits à congeler :
▶ attendre env. 6 h.
▶ Déposer les aliments conditionnés dans les tiroirs supérieurs.
En cas de quantité maximale de produits à congeler :
▶ attendre env. 24 h.
▶ Retirer les tiroirs supérieurs et poser les aliments directement sur les tablettes de rangement supérieures.
▷ La fonction SuperFrost se désactive automatiquement en fonction de la quantité stockée : au plus tôt 30 heures après, au plus tard 65 heures après.
▷ La LED du symbole SuperFrost *Fig. 4 (21)* s'éteint quand la congélation est terminée.
▶ Déposer les aliments dans les tiroirs et réinsérer ceux-ci.
▷ L'appareil continue de fonctionner en mode normal d'économie d'énergie.

## 5.8.5 Tiroirs

**Remarque**
La consommation de courant augmente et la puissance frigorifique diminue si la ventilation est insuffisante.
Aux appareils avec NoFrost :
▶ laisser le tiroir inférieur dans l'appareil !
▶ Ne jamais encombrer les fentes d'aération du ventilateur sur la paroi arrière à l'intérieur !



▶ Pour déposer les produits à congeler directement sur les tablettes de rangement : tirer le tiroir vers l'avant et le sortir en le soulevant

## 5.8.6 Tablettes

▶ Retirer la tablette de rangement : la soulever devant et la tirer en dehors.
▶ Remettre en place la tablette de rangement : l'insérer jusqu'à la butée.




## 5.8.7 VarioSpace

Vous pouvez retirer les tiroirs ainsi que les surfaces de rangement. Vous avez ainsi plus de place pour congeler des pièces de gros volume. La volaille, la viande, les grosses pièces de gibier ainsi que les pâtisseries de grande taille peuvent congelés sans problème puis de nouveau préparés.
▶ Les bacs peuvent supporter jusqu'à max. 55.12 lbs (25 kg) d'aliments à congeler chacun, les plaques jusqu'à max. 77.16 lbs (35 kg) chacune.

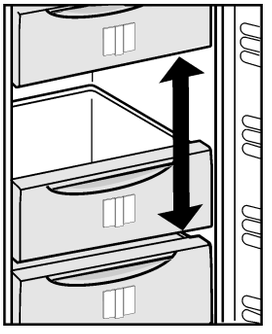

## 5.8.8 Système info

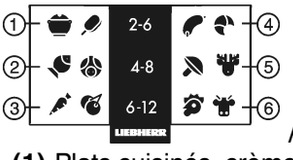


*Fig. 47*

**(1)** Plats cuisinés, crème glace
**(2)** Viande de porc, poisson
**(3)** Fruits, légumes
**(4)** Charcuterie, pain
**(5)** Gibier, champignons
**(6)** Volaille, boeuf/veau

Les chiffres indiquent chaque fois les durées de conservation en mois de plusieurs types d'aliments à surgeler. Les durées de conservation mentionnées sont données à titre indicatif.

## 5.8.9 IceMaker*

L'IceMaker se trouve dans le tiroir supérieur du compartiment congélateur. Le tiroir porte l'inscription « IceMaker ».

Les conditions suivantes doivent avoir été remplies :

- l'appareil doit être bien horizontal;

- l'appareil doit être branché;
- l'appareil doit être enclenché;
- la température de congélation min. est 14 °F (-10 °C);
- l'IceMaker est raccordé à l'alimentation en eau;
- Le conduit d'eau doit être purgé. L'IceMaker ne fonctionne que lorsqu'il n'y a pas d'air dans le conduit d'eau.

**Enclencher l'IceMaker***

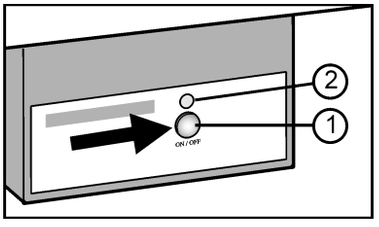


*Fig. 48*

▶ Retirer le tiroir.
▶ Appuyer sur la touche On/Off *Fig. 48 (1)* afin que la DEL *Fig. 48 (2)* s'allume.
▶ Insérer le tiroir.
▷ La DEL du symbole IceMaker *Fig. 4 (10)* est allumée.

**Remarque**
▶ L'IceMaker fabrique des glaçons lorsque le tiroir est complètement fermé.

**Fabrication de glaçons***

La capacité de production dépend de la température de congélation. Plus la température est basse, plus de glaçons peuvent être fabriqués pendant un délai bien défini.

A une température de congélation de 0 °F (-18 °C), la capacité de production est de 90 à 100 glaçons en l'espace de 24h.

Pour atteindre la capacité maximale de 130 glaçons en 24h, allumer SuperFrost. Sachez que la consommation en énergie augmente car le compresseur fonctionne en permanence.

Les glaçons tombent de l'IceMaker dans le bac. Une fois un certain niveau de remplissage atteint, la fabrication de glaçons est arrêtée. L'IceMaker ne remplit pas le bac jusqu'au bord.

Si vous avez besoin de grandes quantités de glaçons, on peut remplacer le tiroir complet de l'IceMaker par un tiroir avoisinant. En fermant le tiroir, l'IceMaker entame automatiquement la fabrication de glaçons.

Après avoir enclenché l'IceMaker pour la première fois, cela peut durer jusqu'à 24 heures avant d'avoir les premiers glaçons.

**Remarque**
Lors de la première utilisation de l'appareil ou s'il n'a pas été utilisé depuis longtemps, des particules peuvent s'accumuler dans l'IceMaker ou dans la conduite d'eau.
▶ Par conséquent, ne pas utiliser ou consommer les glaçons produits au cours de premières 72 heures.

**Régler le temps d'alimentation en eau***

Il est possible de régler la durée d'ouverture de la vanne de l'IceMaker si la pression d'eau de la conduite est par exemple trop élevée ou trop faible.

Le temps d'arrivée d'eau est réglable par niveaux de **E1** (temps d'arrivée bref) à **E8** (temps d'arrivée long). La valeur réglée au préalable est **E3**.

▶ Pour activer le mode de réglage, appuyer sur la touche SuperFrost *Fig. 4 (14)* env. 5 s.
▷ L'affichage indique **S**.
▷ Le symbole Menu *Fig. 4 (19)* luit.
▶ A l'aide des touches de réglage Up *Fig. 4 (11)* et Down du compartiment congélateur *Fig. 4 (12)*, sélectionner **E**.
▶ Confirmer : appuyer brièvement sur latouche SuperFrost *Fig. 4 (14)*.
▶ Prolonger le temps d'alimentation en eau : appuyer sur la touche de réglage Up du compartiment congélateur *Fig. 4 (11)*.




▶ Diminuer le temps d'alimentation en eau : appuyer sur la touche de réglage Down du compartiment congélateur *Fig. 4 (12)*.
▶ Confirmer : appuyer sur latouche SuperFrost *Fig. 4 (14)*.
▶ Désactiver le mode de réglage : appuyer sur la touche On/Off du compartiment congélateur *Fig. 4 (13)*.

**-ou-**

▶ Attendre 5 minutes.

▷ L'affichage de température indique à nouveau la température.

**Couper l'IceMaker***

Si l'on a pas besoin de glaçons, l'IceMaker peut être coupé indépendamment du compartiment congélateur.

Lorsque l'IceMaker est coupé, on peut utiliser le tiroir de l'IceMaker pour congeler ou stocker des aliments.

▶ Appuyer sur la touche On/Off pendant env. 1 seconde jusqu'à ce que la DEL s'éteigne.
▷ La DEL du symbole IceMaker *Fig. 4 (10)* s'éteint.
▶ Nettoyer l'IceMaker.
▷ Cela permet de garantir qu'il n'y a plus d'eau ou de glace dans l'IceMaker.

# 6 Entretien

## 6.1 Remplacement du filtre à eau*

Le filtre d'eau doit être remplacé au plus tard tous les 6 mois lorsque le débit défini est toujours présent ou lorsqu'une diminution nette du débit se manifeste.

Vous pouvez le commander auprès d'un détaillant spécialisé ou consulter notre site Internet **www.Liebherr.com**.

Le filtre à eau usagé contient des charbons actifs et peut être éliminé dans les déchets ménagers ordinaires.

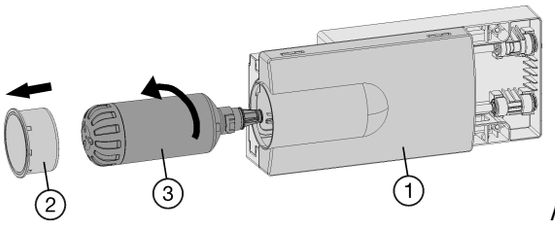


*Fig. 49*

**Retrait du filtre à eau usagé :**

- ▶ Si nécessaire, retirer le tiroir *Fig. 49 (1)*.
- ▶ Enlever le couvercle du filtre *Fig. 49 (2)*.
- ▶ Tourner le filtre à eau *Fig. 49 (3)* d'env. 100 ° vers la gauche puis le retirer.
- ▶ Récupérer l'eau qui goutte dans la main ou dans une coupelle.

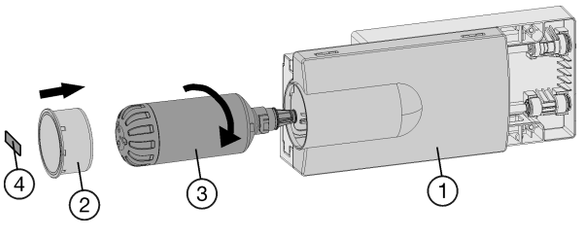


*Fig. 50*

**Installation du nouveau filtre :**

- ▶ Mettre en place le filtre à eau *Fig. 50 (3)* à eau puis le tourner d'env. 100° vers la droite jusqu'à la butée.
- ▶ Insérer le tiroir *Fig. 50 (1)*.
- ▶ Poser le couvercle du filtre *Fig. 50 (2)*.
- ▶ Inscrire la date du dernier remplacement sur l'autocollant *Fig. 50 (4)* fourni puis le coller sur le module.

**Remarque**

Les nouveaux filtres peuvent contenir des matières en suspension.

- ▶ Ne pas consommer ni utiliser les glaçons produits dans les 72 heures suivant le remplacement du filtre.
- ▶ Retirer la glace restant dans le tiroir de l'IceMaker. La glace peut être mise de côté dans un autre tiroir.

- ▶ Vérifier que le filtre est étanche et qu'il n'y a pas de fuite d'eau.

## 6.2 Dégivrer avec le mode NoFrost

Le système NoFrost dégivre l'appareil automatiquement.

**Réfrigérateur :**

L'eau de dégivrage s'évapore sous l'effet de la chaleur dissipée par le compresseur. Les gouttes d'eau sur la paroi arrière sont dues au fonctionnement et donc tout à fait normales.

- ▶ Nettoyer l'orifice d'écoulement régulièrement afin de permettre à l'eau de dégivrage de s'écouler (voir 6.3) .

**Congélateur:**

L'humidité se condense sur l'évaporateur, se dégivre et s'évapore périodiquement.

- ▶ Il n'y a pas besoin de le dégivrer manuellement.

## 6.3 Nettoyage de l'appareil

**AVERTISSEMENT**

Risque d'électrocution !

- ▶ Débranchez la prise du réfrigérateur ou débranchez le câble d'alimentation.

**AVERTISSEMENT**

Risque de blessures et d'endommagement émanant de la vapeur très chaude !

La vapeur chaude peut provoquer des brûlures et endommager les surfaces.

- ▶ Ne pas utiliser d'appareils de nettoyage à la vapeur !

**ATTENTION**

Un nettoyage incorrect endommage l'appareil !

- ▶ Ne jamais utiliser de produits de nettoyage concentrés.
- ▶ Ne pas utiliser d'éponges à récurer ou abrasives ni de laine d'acier.
- ▶ Ne pas utiliser des produits de nettoyage concentrés et agressifs contenant du chlorure, du sable, des produits chimiques ou des chiffons rêches.
- ▶ Ne pas utiliser de solvants chimiques.
- ▶ Ne pas détériorer ou enlever la plaquette signalétique située sur la paroi intérieure de l'appareil. Ceci est important pour le S.A.V.
- ▶ Ne pas arracher, plier ou endommager de câbles ou d'autres composants.
- ▶ Ne pas faire pénétrer d'eau dans le canal d'évacuation, la grille d'aération et les composants électriques lors du nettoyage.
- ▶ Utiliser des chiffons doux et un détergent courant d'une valeur pH neutre.
- ▶ Pour l'intérieur de l'appareil, utiliser uniquement des détergents et des produits d'entretien non nocifs pour les aliments.

- ▶ **Vider l'appareil.**
- ▶ **Débrancher la prise.**



- ▶ Nettoyez à la main les **surfaces intérieures et extérieures en matière synthétique** avec de l'eau tiède et un peu de détergent.

Si l'inox est exposé au gaz chloré ou à l'humidité, il peut changer de couleur. Ceci est normal. Si votre appareil est exposé au gaz chloré ou à l'humidité, le nettoyer et le polir plus souvent. Si l'inox présente de la rouille ou des décolorations, nettoyer et polir l'appareil le plus rapidement possible.

Ne pas appliquer de nettoyant inox sur les surfaces en verre ou en plastique afin de ne pas les rayer. Des points plus foncés et une couleur plus intense de la surface en inox sont normaux au début.

**ATTENTION**
Les portes en acier inoxydable sont dotées d'un revêtement de surface de qualité et ne doivent pas être traitées avec un produit d'entretien pour acier inoxydable.
Cela risquerait d'attaquer le revêtement de surface.

- ▶ Essuyer la **surface des portes revêtues** et les **parois latérales peintes** uniquement avec un chiffon moelleux et propre. En cas de saleté tenace, utiliser un peu d'eau ou de détergent neutre. Un chiffon en microfibre peut également être utilisé en alternative.
- ▶ Si les **parois latérales en acier inox** sont sales, les nettoyer avec un nettoyant inox courant. Appliquer ensuite le produit d'entretien inox fourni, de manière régulière, dans le sens du polissage.

- ▶ Nettoyer l'**orifice d´écoulement** : à l'aide d'un fin ustensile, par ex. un coton-tige, supprimer les dépôts.

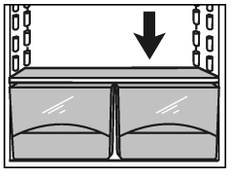

- ▶ La plupart des **éléments d'équipement** peuvent être démontées pour le nettoyage : voir dans le chapitre correspondant.
- ▶ **Éléments d'équipement :** nettoyer à la main les surfaces avec de l'eau tiède et un peu de détergent
- ▶ **Glissières télescopiques :** nettoyer uniquement avec un chiffon humide. La graisse dans les rails sert à la lubrification et ne doit pas être enlevée.

**Après le nettoyage :**
- ▶ Frotter l'appareil et les éléments d'équipement pour les sécher.
- ▶ Rebrancher l'appareil et l'enclencher de nouveau.
- ▶ Enclencher la fonction SuperFrost (voir 5.8.4) .
  Lorsque la température est suffisamment froide :
- ▶ remettre en place les aliments.

## 6.4 Nettoyer l'IceMaker*

Il faut que le tiroir de l'IceMaker soit vide et rentré.

- ▶ Pour activer le mode de réglage, appuyer env. 5 s. sur latouche SuperFrost *Fig. 4 (14)*.
- ▷ L'affichage indique **S**.
- ▷ Le symbole Menu *Fig. 4 (19)* luit.
- ▶ A l'aide de la touche de réglage Up du compartiment congélateur *Fig. 4 (11)* / de la touche de réglage Down du compartiment congélateur *Fig. 4 (12)*, sélectionner **I**.
- ▶ Confirmer : appuyer sur la touche SuperFrost *Fig. 4 (14)*.
- ▶ A l'aide de la touche de réglage Up du compartiment congélateur *Fig. 4 (11)* / de la touche de réglage Down du compartiment congélateur *Fig. 4 (12)*, sélectionner **Ic**.



- ▶ Confirmer : appuyer sur la touche SuperFrost *Fig. 4 (14)*.
- ▷ L'IceMaker se déplace en position de nettoyage et s'éteint.
- ▶ Désactiver le mode de réglage : appuyer sur la touche On/Off du compartiment congélateur *Fig. 4 (13)*.

**-ou-**

- ▶ Attendre 2 min.
- ▷ L'affichage de température indique à nouveau la température.
- ▶ Retirer le tiroir.
- ▶ Nettoyer le bac à glaçons et le tiroir avec de l'eau chaude. S'il y a lieu, utiliser un détergent doux. Rincer ensuite.
- ▶ Insérer de nouveau le tiroir.
  Si vous avez utilisé du produit de vaisselle :
- ▶ jeter les trois premières charges de glaçons pour éliminer les restes de produit de vaisselle.

Soit vous laissez l'IceMaker coupé dans cette position, soit vous le réenclencher (voir 5.8.9) .

## 6.5 S.A.V.

Vérifier d'abord si vous pouvez résoudre vous-même la panne (voir Dysfonctionnements). Si ce n'est pas le cas, adressez-vous au S.A.V.

**AVERTISSEMENT**
Risque de blessures dû à une réparation incorrecte !
- ▶ Ne faire effectuer les réparations et interventions sur l'appareil et la ligne de réseau qui ne sont pas explicitement nommés (voir Entretien)que par le S.A.V.

- ▶ Relever la désignation de l'appareil *Fig. 51 (1)*, le n° de service *Fig. 51 (2)* et le n° de série *Fig. 51 (3)* sur la plaquette signalétique. Cette plaquette se trouve sur la paroi intérieure gauche de l'appareil.

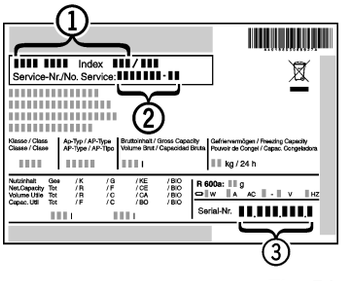


*Fig. 51*

- ▶ Informer le S.A.V. et lui communiquer la panne, la désignation de l'appareil *Fig. 51 (1)*, le n° de service *Fig. 51 (2)* et le n° de série *Fig. 51 (3)*.
- ▷ Ces informations vous permettront d'obtenir un service ciblé et rapide.
- ▶ Laisser l'appareil fermé jusqu'à l'arrivée du S.A.V.
- ▷ Les aliments resteront plus longtemps frais.
- ▶ Débrancher la fiche du secteur (ne pas tirer sur le câble de l'appareil) ou couper le fusible.

## 6.6 Informations sur l'appareil

Notez ces informations au moment de l'installation de l'appareil:

Désignation du type: _____

Numéro de service: _____

Numéro de l'appareil/ Numéro série: _____

Date d'achat: _____

Lieu d'achat: _____

Si une panne devait cependant se produire en cours de fonctionnement, veuillez vérifier si elle est due à une erreur de manipulation. Dans ce cas, les coûts en résultant vous seront facturés même pendant la période de garantie. Vous pouvez résoudre vous-même les pannes suivantes :

# 7 Dysfonctionnements

Votre appareil est construit et produit de façon à assurer sa sécurité de fonctionnement et une longue durée de vie.

| Erreur | Cause | Mesures à prendre |
|---|---|---|
| **L'appareil ne fonctionne pas.** | L'appareil n'est pas enclenché. | ▶ Enclencher l'appareil. |
| | La fiche secteur n'est pas correctement enfoncée dans la prise. | ▶ Contrôler la fiche secteur. |
| | Le fusible de la prise n'est pas correct. | ▶ Vérifier le fusible. |
| | Panne de courant | ▶ Garder l'appareil fermé.<br>▶ Protéger les aliments : placer de la carboglace sur les aliments ou avoir recours à un congélateur décentralisé si la panne de courant persiste.<br>▶ Ne pas recongeler d'aliments décongelés. |
| **Le compresseur fonctionne lentement.** | Le compresseur tourne à vitesse réduite si l'on a besoin de moins de froid. Même s'il fonctionne plus longtemps, il économise de l'énergie. | ▶ Ceci est normal pour les modèles avec économie d'énergie. |
| | La fonction SuperFrost est activée. | ▶ Pour refroidir rapidement les aliments, le compresseur fonctionne plus longtemps. Ceci est normal. |
| | La fonction SuperCool est activée. | ▶ Pour refroidir rapidement les aliments, le compresseur fonctionne plus longtemps. Ceci est normal. |
| **Une LED clignote régulièrement toutes les 15 secondes* en bas à l'arrière de l'appareil (vers le compresseur).** | L'inverseur est équipé d'un diagnostic d'erreurs à LED. | ▶ Il est normal qu'il clignote. |
| **Les bruits sont trop forts.** | Les compresseurs à vitesse variable* peuvent occasionner des bruits de fonctionnement divers en raison des différents niveaux de vitesse. | ▶ Ce bruit est normal. |
| **Un gargouillement et un clapotis.** | Ce bruit provient du fluide réfrigérant qui circule dans le circuit frigorifique. | ▶ Ce bruit est normal. |
| **Un léger clic.** | Le bruit se produit toujours lorsque le groupe frigorifique (le moteur) se met en marche ou s'arrête automatiquement. | ▶ Ce bruit est normal. |



*** selon le modèle et l'équipement**

| Erreur | Cause | Mesures à prendre |
|---|---|---|
| **Un bourdonnement. Le bruit est brièvement plus fort lorsque le groupe frigorifique (le moteur) se met en marche.** | L'activation de la fonction SuperFrost, l'introduction d'aliments frais ou l'ouverture prolongée de la porte font augmenter automatiquement la puissance frigorifique. | ▶ Ce bruit est normal. |
| | L'activation de la fonction SuperCool, l'introduction d'aliments frais ou l'ouverture prolongée de la porte font augmenter automatiquement la puissance frigorifique. | ▶ Ce bruit est normal. |
| | La température ambiante est trop élevée. | ▶ Solution : (voir 1.3) |
| **Un grondement sourd.** | Le bruit est dû à la circulation de l'air du ventilateur. | ▶ Ce bruit est normal. |
| **Bruits de vibrations.** | L'appareil n'est pas stable sur le sol. De ce fait, le fonctionnement du groupe frigorifique provoquera des vibrations sur les objets et les meubles situés près de l'appareil. | ▶ Aligner l'appareil à l'aide des pieds de réglage.<br>▶ Espacer les bouteilles et les récipients. |
| **L'affichage de température indique : F0 à F9.** | Il y a un dysfonctionnement. | ▶ S'adresser au S.A.V. (voir Entretien) |
| **L'affichage de température indique : FE.*** | Il y a un dysfonctionnement. | ▶ S'adresser au S.A.V. (voir Entretien) |
| **Le symbole panne de courant clignote dans l'affichage de température . L'affichage de température indique la température la plus élevée atteinte lors de la panne de courant.** | La température de congélation est trop élevée suite à une panne de courant ou une interruption du courant durant les dernières heures ou jours. Lorsque le courant est rétabli, l'appareil continue de fonctionner conformément au dernier réglage de la température. | ▶ Effacer l'affichage de la température la plus élevée : appuyer sur la touche Alarme *Fig. 4 (15)*.<br>▶ Vérifier la qualité des aliments. Ne pas consommer d'aliments avariés. Ne pas recongeler d'aliments décongelés. |
| **Les parois extérieures de l'appareil sont chaudes*.** | La chaleur du circuit frigorifique est utilisée pour éviter la condensation d'eau. | ▶ Ceci est normal. |
| **L'IceMaker ne se laisse pas enclencher. *** | L'appareil et par-delà même l'IceMaker ne sont pas raccordés. | ▶ Brancher l'appareil (voir Mise en service) |
| **L'IceMaker ne fabrique pas de glaçons.*** | L'IceMaker n'est pas activé. | ▶ Activer l'IceMaker. |

# Dysfonctionnements

| Erreur | Cause | Mesures à prendre |
|---|---|---|
| | Le tiroir de l'IceMaker n'est pas fermé correctement. | ▶ Insérer le tiroir correctement. |
| | La prise d'eau n'est pas ouverte. | ▶ Ouvrir la prise d'eau. |
| | L'arrivée d'eau à l'IceMaker est interrompue. | ▶ Vérifier la prise d'eau **(voir Mise en service)***<br>▶ Vérifier le câblage **(voir Mise en service)*** |
| | Le tamis à l'extrémité du tuyau d'alimentation en eau ou le tamis du raccord au niveau de l'appareil sont bouchés. | ▶ Nettoyer les tamis. |
| | Le conduit d'eau n'a pas été purgé. | ▶ Faire contrôler la purge du conduit d'eau par un spécialiste compétent avant de contacter le service après-vente. |
| **La température n'est pas assez froide.** | La porte de l'appareil n'est pas fermée correctement. | ▶ Fermer la porte de l'appareil. |
| | L'aération et la ventilation sont insuffisantes. | ▶ Dégager la grille d'aération. |
| | La température ambiante est trop élevée. | ▶ Solution : (voir 1.3) . |
| | l'appareil a été ouvert trop souvent ou trop longtemps. | ▶ Attendre que la température nécessaire se rétablisse d'elle-même. Sinon, adressez-vous au S.A.V. (voir Entretien) |
| | De grandes quantités d'aliments frais ont été introduites sans utiliser la fonction SuperFrost. | ▶ Solution : (voir 5.8.4) |
| | la température est mal réglée. | ▶ Régler la température sur plus froid et vérifier au bout de 24 h. |
| | L'appareil est placé trop près d'une source de chaleur (cuisinière, radiateur, etc.). | ▶ Changer l'emplacement de l'appareil ou de la source de chaleur. |
| **L'affichage indique des traits (« - - »).** | L'affichage de température du congélateur n'indique que les températures inférieures à zéro. | ▶ Après la mise en service, la température n'est pas encore inférieure à zéro. Il faut compter entre trois et cinq heures (selon les conditions ambiantes) pour que la température soit atteinte et que les chiffres apparaissent dans l'affichage. |
| | La température du congélateur augmente en cas de panne de courant ou de coupure d'électricité. | ▶ Voir également "Panne de courant" et . |
| **L'éclairage intérieur ne fonctionne pas.** | L'appareil n'est pas mis en marche. | ▶ Mettre l'appareil en marche. |
| | La porte est restée ouverte plus de 15 min. | ▶ L'éclairage intérieur s'éteint automatiquement après 15 min. lorsque la porte est ouverte. |

| Erreur | Cause | Mesures à prendre |
|---|---|---|
| | L'éclairage à DEL est défectueux ou le recouvrement est endommagé : | **AVERTISSEMENT**<br>Risque de blessure dû à un choc électrique !<br>Des pièces sous tension se trouvent sous le cache.<br>▶ Faire remplacer ou réparer l'éclairage intérieur LED uniquement par le S.A.V. ou par un technicien qualifié spécialement formé.<br><br>**AVERTISSEMENT**<br>Risque de blessures dû à la lampe à DEL !<br>L'intensité d'éclairage de la DEL correspond à la classe laser 1/1M.<br>Lorsque le recouvrement est défectueux :<br>▶ Ne pas regarder directement le faisceau avec des lentilles optiques lorsque vous vous trouvez à proximité. Cela pourrait endommager les yeux. |

# 8 Mise hors service

## 8.1 Astuces pour les départs en vacances

**Vacances brèves:** si vous vous absentez moins d'une semaine :

▶ Consommez toutes les denrées facilement périssables.
▶ Congelez les denrées restantes.
▶ Arrêtez le réfrigérateur.
▶ Arrêtez la machine à glaçons.*
▶ Fermez l'apport d'eau de la machine à glaçons.*

**Vacances prolongées:** si vous vous absentez pendant un mois ou plus:

▶ Videz toutes les denrées de l'appareil.
▶ Arrêtez le réfrigérateur.
▶ Nettoyez l'appareil (voir 6.3) .
▶ Laissez la porte de votre réfrigérateur entre-ouverte pour empêcher la création de mauvaises odeurs.
▷ Ce geste empêchera également la formation de moisissures.
▶ Arrêtez la machine à glaçons.*
▶ Fermez l'apport en eau de la machine à glaçons.*

## 8.2 Couper l'appareil

**Remarque**

▶ Pour couper l'ensemble de l'appareil, il suffit de couper le congélateur.

### 8.2.1 Couper le congélateur



▶ Appuyer sur la touche On/Off compartiment congélateur *Fig. 4 (13)* pendant env. 2 secondes.
▷ Les affichages de température sont foncés. L'appareil est coupé.

### 8.2.2 Couper le réfrigérateur.

▶ Appuyer sur la touche On/Off du compartiment réfrigérateur *Fig. 4 (3)* pendant env. 2 secondes.
▷ L'affichage de température du réfrigérateur *Fig. 4 (8)* est foncé. Le réfrigérateur est coupé.

## 8.3 Mise hors service*

▶ Vider l'appareil.
▶ Amener l'IceMaker en position de nettoyage (voir Entretien).
▶ Débrancher la prise.
▶ Nettoyer l'appareil (voir 6.3) .



▶ Laisser la porte ouverte afin d'éviter toute formation de mauvaises odeurs.

# 9 Elimination de l'appareil

Suivez les règles mises en place localement pour faciliter l'élimination de l'appareil. Les appareils usagés peuvent être dangereux. Contactez votre déchetterie locale pour de plus amples renseignements.

**DANGER**
Risque d'asphyxie!
Des enfants qui jouent risquent de s'enfermer dans l'appareil et s'asphyxier.
- ▶ Démonter la (les) porte(s).
- ▶ Enlever les tiroirs.
- ▶ Ne pas retirer les surfaces de rangement pour empêcher les enfants de monter dans l'appareil.

**AVERTISSEMENT**
Risque d'électrocution!
- ▶ Couper les broches de connexion du câble et les éliminer.
- ▶ Couper le câble de l'appareil retiré. Ne pas l'éliminer avec l'appareil.

Pendant et après l'élimination, veiller à ce que l'appareil ne soit pas stocké à proximité d'essence ou d'autres gaz et liquides inflammables.

Lors de l'évacuation de l'appareil usagé, veiller à ne pas endommager le circuit frigorifique afin d'empêcher au réfrigérant contenu (indications sur la plaque signalétique) et à l'huile de s'échapper accidentellement.

# 10 GARANTIE Liebherr

**GARANTIE COMPLÈTE DE DEUX ANS -** Pendant deux ans à partir de la date originale de l'achat, votre garantie Liebherr couvre toutes les pièces et main-d'oeuvre pour réparer ou remplacer toute pièce du produit qui s'avère défectueuse, relativement aux matériaux ou à la main-d'oeuvre.

**GARANTIE COMPLÈTE DE CINQ ANS -** Pendant cinq ans à partir de la date originale de l'achat, votre garantie Liebherr couvre toutes les pièces et main-d'oeuvre pour réparer ou remplacer toute pièce du produit qui s'avère défectueuse, relativement aux matériaux ou à la main-d'oeuvre du système scellé. Le « système scellé » est uniquement constitué du compresseur, du condenseur, de l'évaporateur, du déshydrateur et de tous les tubes de branchement.

**GARANTIE LIMITÉE DE LA 6ÈME À LA 12ÈME ANNÉE -** De la 6ème à la 12ème année à partir de la date originale de l'achat, votre garantie Liebherr couvre toutes les pièces qui s'avèrent défectueuses, relativement aux matériaux ou à la main-d'oeuvre, dans le système scellé (pièces seulement).

**CONDITIONS APPLICABLES À CHAQUE GARANTIE**

Tous les services fournis par Liebherr dans le cadre de cette garantie doivent être exécutés par les représentants de service autorisés de Liebherr, à moins qu'autrement spécifié par Liebherr. Le service sera rendu sur place pendant les heures d'affaires normales. Cette garantie s'applique uniquement aux produits installés pour un usage privé normal. Les détails relatifs à la garantie non-privée sont disponibles sur demande.

La garantie s'applique uniquement aux produits installés dans n'importe lequel des cinquante états des États-Unis ou dans le District de Columbia et au Canada. Cette garantie ne couvre ni les pièces ni la main-d'oeuvre nécessaires à la correction d'une défaillance causée par la négligence, un accident ou une mauvaise utilisation, entretien, installation, service ou réparation, incluant, mais sans être limité à, un retrait et une réinstallation incorrects du groupe compresseur-condenseur.

**LES GARANTIES SUSMENTIONNÉES TIENNENT EXPRESSÉMENT LIEU ET PLACE DE TOUTE AUTRE GARANTIE, EXPLICITE OU IMPLICITE, Y COMPRIS TOUTE GARANTIE IMPLICITE DE QUALITÉ MARCHANDE OU DE CONFORMITÉ À DES FINS PARTICULIÈRES ET DE TOUTE AUTRE OBLIGATION OU RESPONSABILITÉ DE LIEBHERR. LIEBHERR NE PEUT ÊTRE EN AUCUN CAS TENU RESPONSABLE DES DOMMAGES ET INTÉRÊTS SPÉCIAUX, FORTUITS OU CONSÉCUTIFS RÉSULTANT DE LA VIOLATION DE CES GARANTIES OU DE TOUTE AUTRE GARANTIE, QU'ELLE SOIT EXPLICITE, IMPLICITE OU LÉGALE.**

Certains états ne permettent pas l'exclusion ou la limitation des dommages indirects ou consécutifs ; les limitations ci-dessus peuvent par conséquent ne pas s'appliquer à votre cas. Cette garantie vous donne des droits légaux spécifiques et vous pouvez également avoir d'autres droits qui varient d'un état à l'autre.

Pour recevoir des pièces et/ou des services ainsi que le nom du représentant de service Liebherr autorisé le plus près de chez vous, contactez le concessionnaire ou le distributeur Liebherr ou contactez le fournisseur national de service de Liebherr:

au USA: Service-appliances.us@liebherr.com, ou appelez 1-866-LIEBHER, 1-866-543-2437.

au Canada: www.euro-parts.ca, ou appelez 1-888-LIEBHER,1-888-543-2437.

LIEBHERR

# Instrucciones de uso

Combinado frigorífico-congelador, independiente

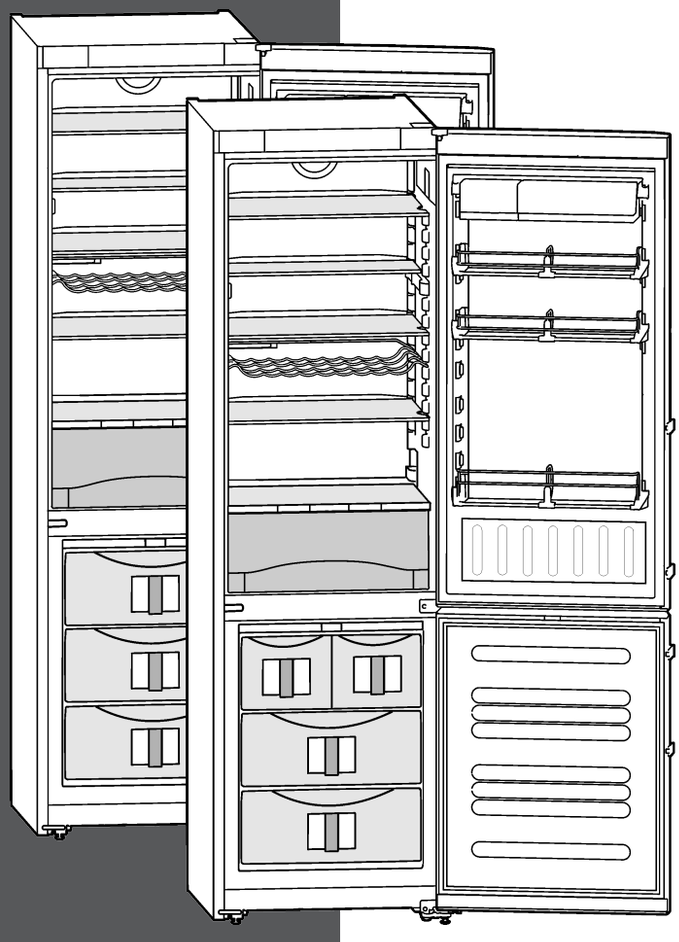

**CS 1311 / CS 1360**
**151214 7085514 - 02**

# Contenido


**1 Visión general del aparato..... 66**
1.1 Ventajas adicionales..... 66
1.2 Diagrama del aparato y el equipo..... 67
1.3 Ámbito de uso del aparato..... 67
1.4 Conformidad..... 68
1.5 Medidas de instalación..... 68
1.6 Ahorro de energía..... 68
1.7 Ejemplo de disposición..... 68

**2 Notas generales sobre seguridad..... 68**

**3 Componentes de uso e indicación..... 70**
3.1 Componentes de manejo y control..... 70
3.2 Indicación de temperatura..... 70

**4 Puesta en marcha..... 70**
4.1 Transporte del aparato..... 70
4.2 Instalación del aparato..... 70
4.3 Cambio del tope de puerta..... 71
4.4 Montaje Side-by-Side..... 76
4.5 Conexión de agua..... 79
4.6 Inserción en el mueble de la cocina..... 80
4.7 Seguro antivuelco..... 81
4.8 Colocación del filtro de agua..... 81
4.9 Eliminación del embalaje..... 83
4.10 Conexión del aparato..... 83
4.11 Activación del aparato..... 84

**5 Uso..... 84**
5.1 Unidad del indicador de temperatura..... 84
5.2 Brillo de la indicación de temperatura..... 84
5.3 Bloqueo contra la manipulación por niños..... 85
5.4 Alarma de la puerta..... 85
5.5 Alarma de temperatura..... 85
5.6 Modo sabático..... 85
5.7 Compartimento frigorífico..... 86
5.8 Compartimento congelador..... 88

**6 Mantenimiento..... 91**
6.1 Sustituir el filtro de agua..... 91
6.2 Desescarche con NoFrost..... 91
6.3 Limpiar el aparato..... 92
6.4 Limpiar el IceMaker..... 92
6.5 Servicio postventa..... 93
6.6 Informaciones sobre el aparato..... 93

**7 Averías..... 93**

**8 Puesta fuera de servicio..... 97**
8.1 Consejos durante los periodos de vacaciones. 97
8.2 Desconexión del aparato..... 97
8.3 Puesta fuera de servicio..... 97

**9 Eliminación del aparato..... 97**

**10 PLAN DE GARANTÍA Liebherr..... 98**


Enhorabuena por la adquisición de su nuevo aparato. Gracias a esta adquisición dispondrá de todas las ventajas que ofrecen las instalaciones frigoríficas modernas, ya que garantiza alta calidad, duración prolongada y alta fiabilidad.

El equipamiento del aparato ofrece el máximo nivel de confort día tras día.

Con este aparato, fabricado mediante procedimientos ecológicos y utilizando materiales reciclados, contribuimos conjunta y activamente a la protección del medio ambiente.

Esperamos que el nuevo aparato sea de su entera satisfacción.

El fabricante trabaja continuamente para seguir desarrollando todos los tipos y modelos. Por lo tanto, agradeceríamos su comprensión ante posibles modificaciones de la forma, el equipo y la técnica.

Para conocer todas las ventajas de su nuevo aparato, lea detenidamente las indicaciones de este manual.

Las instrucciones son válidas para varios modelos; pueden producirse variaciones. Las secciones que sólo se refieren a determinados aparatos aparecen marcadas con un asterisco (*).

**Las instrucciones de procedimiento aparecen marcadas con un ▶, los resultados de procedimiento aparecen marcados con un ▷.**

# 1 Visión general del aparato

## 1.1 Ventajas adicionales

- Libre de clorofluorocarbonos
- Circuito frigorífico optimizador de energía
- Aislamiento para mejorar la eficacia energética
- Consumo de energía reducido
- Controles electrónicos de fácil uso
- Visualización en pantalla de las funciones activadas
- Control de la temperatura perteneciente a la clase de climatización con independencia de la temperatura ambiente. Es posible determinar la indicación de temperatura en °F o en °C.
- El aparato se desescarcha automáticamente: se ha suprimido la descongelación manual.
- Gran capacidad de refrigeración neta
- Superficies de depósito de cristal de seguridad
- Práctico compartimiento de puerta para botellas de gran tamaño
- Gran capacidad de congelación neta
- Es posible extraer las superficies de depósito con el fin de liberar espacio para incluir alimentos de gran tamaño.
- Alarma en caso de aumento de la temperatura de congelación
- Si es necesario, congelación rápida de alimentos frescos
- Indicador de temperatura de congelación
- Indicador de fallo de alimentación/“frost-control”
- Todos los cajones son aptos para la congelación rápida
- LED de iluminación interior intensa
- Tono de aviso derivado de puerta abierta
- Tiradores de transporte en todos los cajones grandes

- Tiradores de transporte integrados en la carcasa del aparato
- Ruedas de transporte en la parte trasera
- Fácil de limpiar
- Posibilidad de cambiar el tope de puerta
- La organización Star-K ha certificado este aparato como conforme al Sabbat, por lo tanto, se puede usar durante el reposo religioso. Si desea una información más detallada, visite Star-K en la web en www.star-k.org.

## 1.2 Diagrama del aparato y el equipo

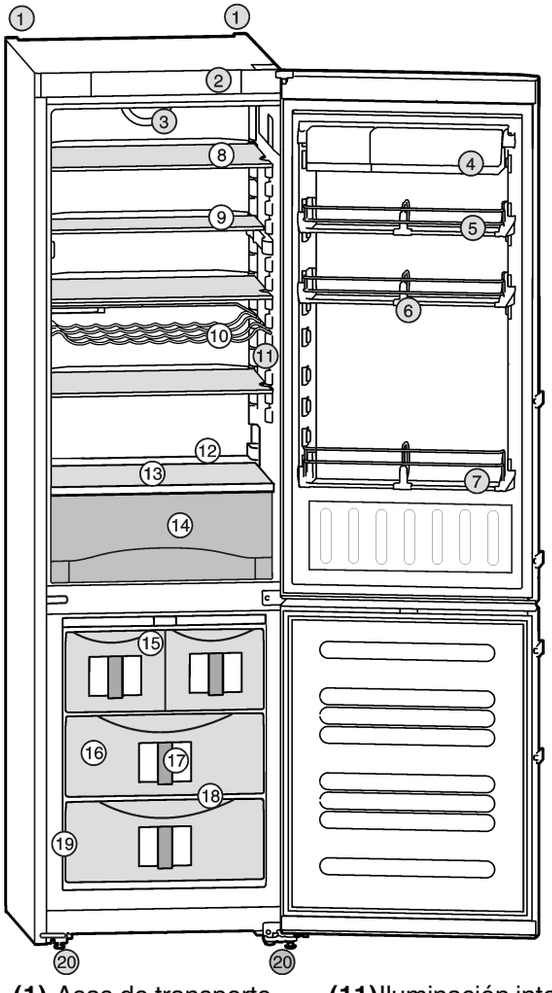

*Fig. 1*

**(1)** Asas de transporte en la parte trasera
**(2)** Componentes de manejo y control
**(3)** Ventilador
**(4)** Soporte para compartimiento
**(5)** Compartimiento de la puerta, desplazable
**(6)** Soporte para botellas, desplazable
**(7)** Soporte para recipientes de gran capacidad (galones)
**(8)** Superficie de depósito, desplazable
**(9)** Superficie de depósito, divisible
**(10)** Bandeja portabotellas
**(11)** Iluminación interior
**(12)** Orificio de vaciado
**(13)** Zona más fría
**(14)** Cajón de hortalizas
**(15)** Fabricador automático de cubitos IceMaker*
**(16)** Compartimiento deslizante para alimentos congelados
**(17)** Sistema de información
**(18)** VarioSpace
**(19)** Placa de identificación
**(20)** Patas de ajuste, asas de transporte en la parte delantera, ruedas de transporte en la parte trasera

## 1.3 Ámbito de uso del aparato

**Uso previsto**

El aparato es adecuado exclusivamente para la refrigeración de alimentos en entornos domésticos o similares. Entre ellos se encuentra, por ejemplo, el uso

- en cocinas para personal, hostales,
- por parte de huéspedes de casas rurales, hoteles, moteles y otros alojamientos,
- en catering y servicios similares de venta al por mayor.

Utilice el aparato exclusivamente en entornos domésticos habituales. No se permite ningún otro tipo de aplicación.

**Uso incorrecto previsible**

Están expresamente prohibidos los siguientes usos:

- Almacenamiento y refrigeración de medicamentos, plasma sanguíneo, preparados de laboratorio o sustancias y productos similares basados en CMDCAS y FDA 510(k)
- Empleo en zonas con peligro de explosión

Un uso abusivo del aparato puede provocar daños en el producto almacenado o su deterioro.

**Clases de climatización**

El aparato se ha diseñado para el funcionamiento a temperaturas ambiente limitadas en función de la clase de climatización. La clase de climatización adecuada para su aparato figura en la placa de identificación.

**Nota**

▶ Respete las temperaturas ambiente indicadas; de lo contrario, disminuye la potencia de refrigeración.

| Clase de climatización | para temperaturas ambiente de |
|---|---|
| SN | 50 °F (10 °C) a 90 °F (32 °C) |
| N | 61 °F (16 °C) a 90 °F (32 °C) |
| ST | 61 °F (16 °C) a 101 °F (38 °C) |
| T | 61 °F (16 °C) a 110 °F (43 °C) |

## 1.4 Conformidad

Se ha comprobado la estanqueidad del circuito refrigerante. El aparato cumple las disposiciones de seguridad pertinentes y las Directivas UL250 y CAN/CSA C22.2 No. 63-93.

**Nota para institutos de ensayo:**

Los ensayos se deben realizar conforme a lo especificado en las normas y directrices vigentes.
Los aparatos se deben preparar y comprobar teniendo en cuenta los **planos de carga del fabricante** y las **indicaciones que figuran en las instrucciones de manejo**.

## 1.5 Medidas de instalación

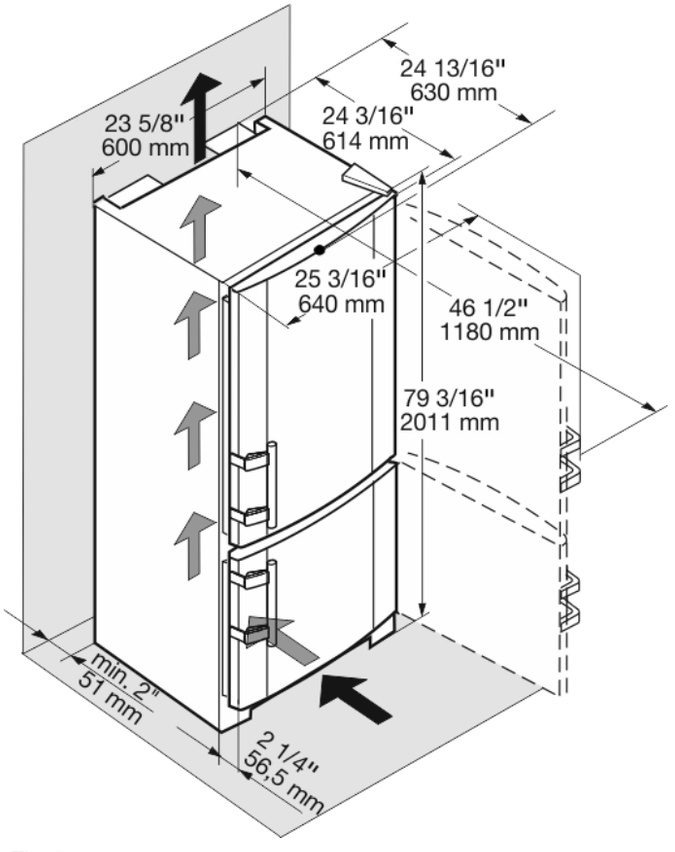


*Fig. 2*

## 1.6 Ahorro de energía

- Preste siempre atención a que exista una buena ventilación y escape de aire. No cubra los orificios de ventilación ni las rejillas de aire.
- No coloque el aparato en una zona de radiación solar directa, ni junto a la cocina, la calefacción, etc.
- El consumo de energía depende de las condiciones de instalación como, por ejemplo, la temperatura ambiente (consulte 1.3) .
- Abra el aparato durante el menor tiempo posible.
- Cuanto más baja se ajuste la temperatura, mayor será el consumo de energía.
- Disponga los alimentos por orden (consulte Visión general del aparato).
- Guarde todos los alimentos bien envasados y tapados. Así se evita la formación de escarcha.
- Extraiga los alimentos únicamente mientras sea necesario para que no se calienten en exceso.
- Introducción de alimentos calientes: deje que se enfríen a temperatura ambiente.
- Descongele los alimentos congelados en la cámara frigorífica.

La acumulación de polvo aumenta el consumo de energía:

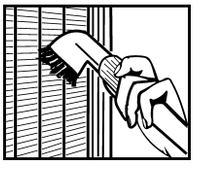

- Elimine el polvo del frigorífico con el intercambiador de calor - rejilla metálica en la parte trasera del aparato - una vez al año.

## 1.7 Ejemplo de disposición

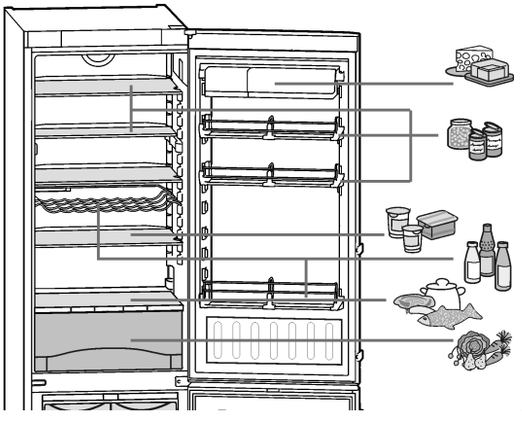

*Fig. 3*

# 2 Notas generales sobre seguridad

Lea y siga estas instrucciones, pues contienen indicaciones sobre la seguridad que son importantes para una instalación y un funcionamiento perfectos. Lea y siga siempre las indicaciones sobre la seguridad

**Peligros para el usuario:**

- Este aparato puede ser utilizado por niños a partir de 8 años de edad y por personas con discapacidades físicas, sensoriales o mentales o con falta de experiencia y conocimientos bajo la debida vigilancia o después de haber sido instruidos acerca del uso seguro del aparato y haber comprendido los peligros resultantes. Los niños no deben jugar con el aparato. Los niños no deben limpiar el aparato ni realizar el mantenimiento propio del usuario sin la debida vigilancia.
- Al desconectar el aparato de la red, agarre siempre el cable por el enchufe. No tire del cable.
- En caso de fallo, retire el enchufe de alimentación de red o desconecte el fusible.
- No dañe la línea de alimentación eléctrica. No utilice el aparato con una línea de alimentación eléctrica defectuosa.
- Encargue las reparaciones, intervenciones en el aparato y la sustitución de la línea de alimentación eléctrica al servicio postventa o a personal técnico especializado.
- Monte, conecte y deseche el aparato siguiendo estrictamente las indicaciones.
- Conserve este manual de instrucciones cuidadosamente y, dado el caso, entréguelo al siguiente propietario.
- Todas las reparaciones o intervenciones en el fabricador automático de cubitos de hielo IceMaker deben correr a cargo exclusivamente del servicio de postventa o de personal técnico especializado.*
- El fabricante declina toda responsabilidad respecto a los daños producidos por una conexión defectuosa a la toma de agua.*

**Peligro de incendio:**

- No utilice el aparato en las proximidades de gases explosivos.
- No guarde sustancias explosivas o envases aerosol con propulsores inflamables como, por. ej. butano, propano, pentano, etc. en el aparato. Estos envases aerosol se pueden distinguir por la indicación de contenido impresa o por el símbolo de una llama. El gas que se escape se puede inflamar con componentes eléctricos.
- Mantenga lejos del aparato velas encendidas, lámparas u otros objetos con llamas libres para no prender fuego al aparato.
- Guarde las bebidas alcohólicas o cualquier otro envase que contenga alcohol sólo herméticamente cerrado. El alcohol que se escape se puede inflamar con componentes eléctricos.

**Peligro de caída o vuelco:**

- No utilice indebidamente el zócalo, los cajones, las puertas, etc. como peldaño o para apoyarse. Esto se aplica sobre todo a los niños.

**Peligro de intoxicación alimentaria:**

- No consuma alimentos superpuestos.

**Peligro de congelación, sensación de aturdimiento y dolor:**

- Evite un contacto continuado de la piel con superficies frías o alimentos refrigerados/ congelados o tome medidas de protección, por ej. utilice guantes. No consuma helados y, en particular, helados de hielo o cubitos de hielo al instante ni demasiado fríos.

**Peligro de daños y lesiones:**

- El vapor caliente puede provocar lesiones. Para desescarchar, no utilice ningún aparato de limpieza al vapor o con calor, llamas libres ni 'sprays' de desescarche.
- No retire el hielo con objetos puntiagudos.

**Peligro de atrapamiento:**

- No agarre la bisagra al abrir y cerrar la puerta. Los dedos pueden quedar atrapados.

**Observe las indicaciones específicas descritas en los demás capítulos:**

| | | |
|---|---|---|
| ⚠ | PELIGRO | identifica una situación de peligro inminente que, si no se evita, puede producir lesiones graves o incluso la muerte. |
| ⚠ | ADVERTENCIA | identifica una situación de peligro que, si no se evita, puede producir lesiones graves o incluso la muerte. |
| ⚠ | ATENCIÓN | identifica una situación de peligro que, si no se evita, puede producir lesiones leves o moderadas. |
| | AVISO | identifica una situación de peligro que, si no se evita, puede producir daños materiales. |

| | | |
|---|---|---|
| | Nota | identifica indicaciones y recomendaciones útiles. |

# 3 Componentes de uso e indicación

## 3.1 Componentes de manejo y control

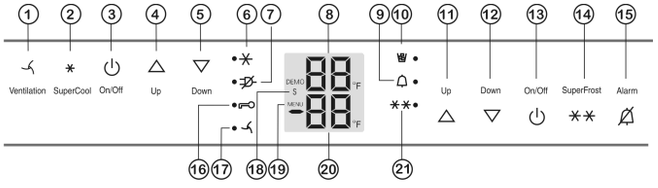


*Fig. 4*

**(1)** Tecla Ventilation

**(2)** Tecla SuperCool

**(3)** Tecla On/Off del compartimento frigorífico

**(4)** Tecla de ajuste Up del compartimento frigorífico

**(5)** Tecla de ajuste Down del compartimento frigorífico

**(6)** Símbolo de SuperCool

**(7)** Símbolo de fallo de alimentación

**(8)** Indicador de temperatura del compartimento frigorífico

**(9)** Símbolo de alarma

**(10)** Símbolo del fabricador automático de cubitos de hielo IceMaker*

**(11)** Tecla de ajuste Up del compartimento congelador

**(12)** Tecla de ajuste Down del compartimento congelador

**(13)** Tecla On/Off del compartimento congelador

**(14)** Tecla SuperFrost

**(15)** Tecla Alarm

**(16)** Símbolo del bloqueo contra la manipulación por niños

**(17)** Símbolo del ventilador

**(18)** Símbolo del modo Sabbath

**(19)** Símbolo de menú

**(20)** Indicador de temperatura del compartimento congelador

**(21)** Símbolo de SuperFrost




El punto de contacto se encuentra entre el símbolo y su inscripción

## 3.2 Indicación de temperatura

Durante el funcionamiento normal se indica:

- la temperatura más alta de congelación
- la temperatura media de refrigeración

La indicación de temperatura del compartimento congelador parpadea:

- se modifica el ajuste de temperatura
- la temperatura todavía no es lo suficientemente baja después de la activación
- la temperatura ha aumentado varios grados

En la pantalla parpadean unas líneas:

- la temperatura de congelación es superior a 32 °F (0 °C).

Las siguientes indicaciones advierten acerca de la existencia de una avería. Encontrará las posibles causas y las medidas de subsanación (consulte Averías).

- F0 hasta F9
- FE*
- El LED del símbolo de fallo de alimentación parpadea.

# 4 Puesta en marcha

## 4.1 Transporte del aparato

**ATENCIÓN**

Riesgo de daños y lesiones derivado de un transporte inadecuado

▶ Transporte el aparato embalado.
▶ Transporte el aparato en posición vertical.
▶ No transporte el aparato solo.

## 4.2 Instalación del aparato

**ADVERTENCIA**

Riesgo de incendio derivado de la humedad

Si las piezas conductoras de electricidad o la línea de alimentación eléctrica se humedecen, puede producirse un cortocircuito.

▶ El aparato está diseñado para utilizarse en espacios cerrados. No ponga en funcionamiento el aparato en un lugar al aire libre, expuesto a la humedad ni a las salpicaduras de agua.

**ADVERTENCIA**

¡Peligro de incendio a consecuencia de un cortocircuito!

Si los cables de red/conectores del aparato o de otro aparato entran en contacto con la parte trasera del mismo, los cables de red/conectores pueden sufrir daños debido a las vibraciones del aparato y se puede producir un cortocircuito.

▶ Coloque el aparato de tal forma que no entre en contacto con ningún conector o cable de red.
▶ No conecte el aparato ni otros aparatos en cajas de enchufe situadas en el área de la parte trasera del aparato.

**ADVERTENCIA**
Peligro de incendio y de sobrecalentamiento
▶ No coloque aparatos que emiten calor como, por ej. microondas, tostadoras etc. sobre el aparato.

**ATENCIÓN**
¡Peligro de lesiones!
▶ El aparato debe transportarse a su lugar de instalación con la ayuda de dos personas.

**ADVERTENCIA**
¡Peligro de incendio y de daños a consecuencia del bloqueo de los orificios de ventilación!
▶ Deje siempre libres los orificios de ventilación. ¡Asegúrese de que existe buena ventilación y escape de aire!

**AVISO**
Riesgo de daños derivado de agua de condensación
Si el aparato Liebherr se instala cerca de otro frigorífico o congelador, la formación de agua de condensación puede producir daños.
▶ No instale el aparato cerca de otro frigorífico o congelador, a menos que se trate de aparatos fabricados por Liebherr. Los aparatos Liebherr son aptos para montarse en el modo Side-by-Side. Disponen de un dispositivo de calentamiento que elimina el agua de condensación cuando se instalan frigoríficos o congeladores próximos entre sí.

**AVISO**
¡Existe riesgo de que el suelo del mueble sufra daños!
▶ Proteja el suelo cubriéndolo antes de retirar el embalaje del aparato.

Asegúrese de que:
- ❑ El suelo del lugar de instalación del aparato está perfectamente liso y nivelado.
- ❑ La capacidad de carga del suelo admite el peso del aparato, además de 1.200 libras (544 kg) correspondientes al peso de los alimentos.
- ❑ El aparato no está sometido a radiación solar directa en el lugar de instalación ni se encuentra en las inmediaciones de hornos, cocinas, radiadores u otras fuentes de calor similares.

▶ Compruebe que el aparato y el embalaje no presentan daños de transporte. Póngase en contacto inmediatamente con los proveedores en caso de que observe la presencia de cualquier daño.
▶ Anote el tipo (modelo, número), la denominación del aparato, el número de serie/dispositivo, la fecha de compra y la dirección del distribuidor en los campos correspondientes (consulte 6.6) .
▶ Retire todos los materiales de la parte trasera o de las paredes laterales del aparato que puedan obstaculizar la correcta instalación o ventilación y escape de aire.
▶ Retire las láminas protectoras de la parte exterior de la carcasa.

**AVISO**
Las puertas de acero inoxidable están tratadas con un revestimiento superficial de gran calidad y no se deben limpiar con el producto de conservación incluido en el volumen de suministro.
De lo contrario, éste dañará dicho revestimiento.

Smart Steel

▶ Limpie las **superficies de las puertas** revestidas únicamente con un paño suave y limpio.
▶ Aplique un producto de conservación para acero inoxidable de manera uniforme en el sentido del pulido únicamente en las **paredes laterales de acero inoxidable**. Esto facilita su limpieza posterior.
▶ Limpie las **paredes laterales pintadas** frotando únicamente con un paño suave y limpio.

▶ Nivele el aparato con la llave de boca suministrada mediante las patas de ajuste (A) y con la ayuda de un nivel de burbuja de tal forma que se mantenga en pie de manera firme y nivelada.
▶ Después, apoye la puerta: Desenrosque la pata de ajuste en el soporte de cojinete (B) hasta que descanse sobre el suelo; a continuación, gire otros 90°.

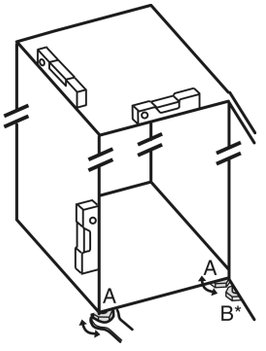


**Nota**
▶ Limpie el aparato (consulte 6.3) .

Si el aparato se instala en un entorno muy húmedo, en la parte exterior del mismo se puede formar agua de condensación.
▶ Asegúrese de que existe siempre buena ventilación y escape de aire en el lugar de instalación.

**NOTA**
Si la distancia entre la parte trasera del aparato y la pared es inferior a 2 in. (51 mm), el consumo de energía puede aumentar.

## 4.3 Cambio del tope de puerta

Si fuera necesario, puede cambiar el tope:

Asegúrese de que dispone de las herramientas siguientes:
- ❑ Torx® 25
- ❑ Torx® 15
- ❑ Destornillador
- ❑ Dado el caso, destornillador de batería
- ❑ Dado el caso, segunda persona para el trabajo de montaje

❑ Llave hexagonal SW 2 suministrada

### 4.3.1 Retirar el amortiguador de cierre superior

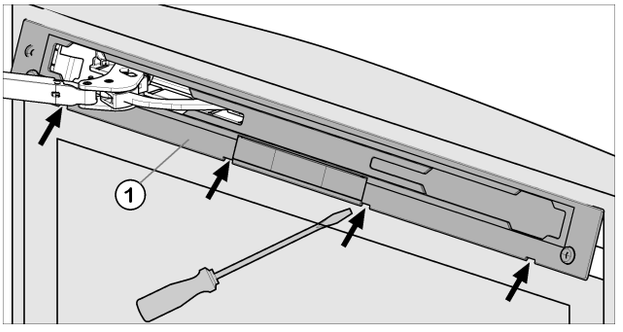


*Fig. 5*

▶ Abra la puerta superior.

**AVISO**

¡Peligro de daños!

Si la junta de la puerta resulta dañada, puede que la puerta no cierre correctamente y la refrigeración no sea suficiente.

▶ ¡No dañe la junta de estanqueidad de la puerta con un destornillador!

▶ Desencaje el panel *Fig. 5 (1)* con el destornillador para tornillos de cabeza ranurada y retírelo.

▷ El panel está enganchado sobre el estribo del amortiguador.

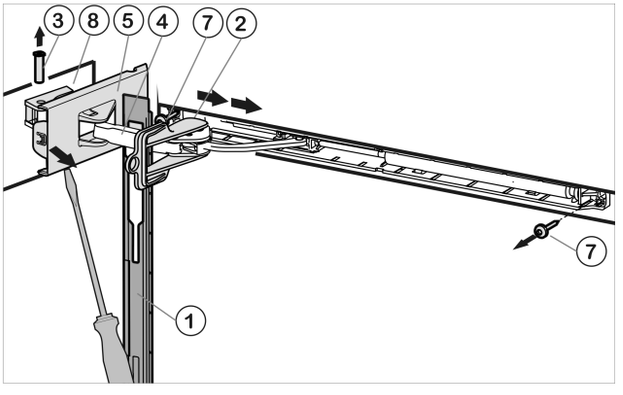


*Fig. 6*

▶ Desplace hacia delante el panel a través del estribo del amortiguador *Fig. 6 (4)* en dirección del aparato.

▶ Encaje el seguro *Fig. 6 (2)* en el agujero oblongo.

▷ Gracias al seguro, la articulación no se puede cerrar.

▶ Suelte la cubierta *Fig. 6 (5)*en el lado de la bisagra hasta el primer enganche con la ayuda de un destornillador.

▷ El perno queda visible.

▶ Extraiga el perno *Fig. 6 (3)* presionando desde abajo.

▶ Presione el estribo del amortiguador *Fig. 6 (4)* en dirección de la puerta.

▶ Suelte por completo la cubierta *Fig. 6 (5)* en el lado de la bisagra y retírela.

▶ Retire el panel *Fig. 6 (1)*.

▶ Suelte la cubierta en el lado del tirador *Fig. 7 (6)* con la ayuda de un destornillador y retírela hacia fuera.

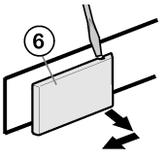


*Fig. 7*

▶ Desatornille la unidad de amortiguador de cierre (2 Torx® 15) *Fig. 6 (7)*.

▶ Extraiga ligeramente la unidad de amortiguador de cierre, tire hacia el lado del tirador y vírela hacia fuera.

▶ Coloque a un lado la unidad de amortiguador de cierre.

▶ Desatornille la pieza de cojinete *Fig. 6 (8)* y cámbiela al lado opuesto girándola 180°. Dado el caso, grabe los agujeros de tornillo o utilice un destornillador de batería.

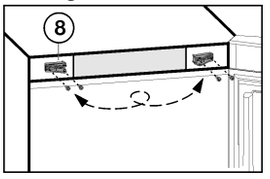


*Fig. 8*

### 4.3.2 Retirar la puerta superior

**Nota**

▶ Extraiga los alimentos de los compartimientos de la puerta antes de retirar la puerta para que no se caiga ningún alimento.

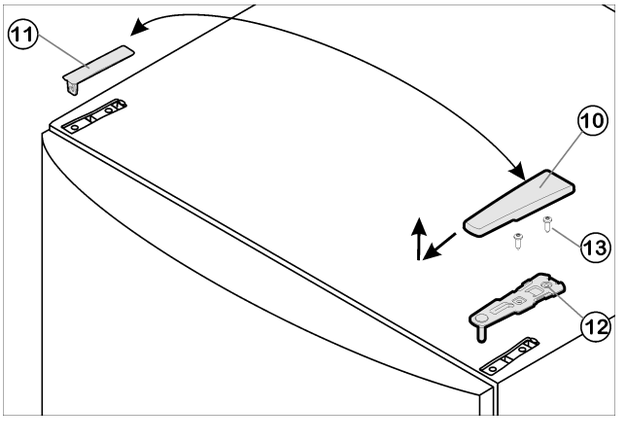


*Fig. 9*

▶ Cierre la puerta superior.

▶ Retire hacia delante y hacia arriba la cubierta *Fig. 9 (10)*.

▶ Desmonte la cubierta *Fig. 9 (11)*.

**ATENCIÓN**

¡Peligro de lesiones al inclinar la puerta para extraerla!

▶ Sujete bien la puerta.

▶ Deposite la puerta con cuidado.

▶ Desatornille el soporte de cojinete superior *Fig. 9 (12)*(2 Torx® 25) *Fig. 9 (13)* y extráigalo hacia arriba.

▶ Levante la puerta superior y colóquela a un lado.

### 4.3.3 Retirar el amortiguador de cierre inferior

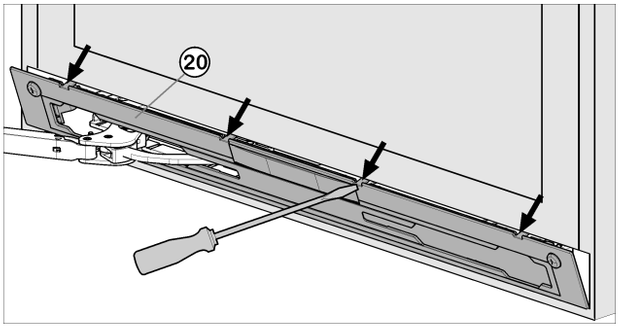


*Fig. 10*

▶ Abra la puerta inferior.

**AVISO**
¡Peligro de daños!
Si la junta de la puerta resulta dañada, puede que la puerta no cierre correctamente y la refrigeración no sea suficiente.
▶ ¡No dañe la junta de estanqueidad de la puerta con un destornillador!

▶ Desencaje el panel *Fig. 10 (20)* con el destornillador para tornillos de cabeza ranurada y retírelo.
▷ El panel está enganchado sobre el estribo del amortiguador.

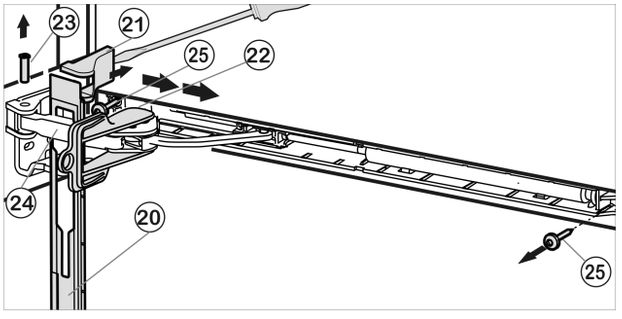


*Fig. 11*

▶ Desplace hacia delante el panel a través del estribo del amortiguador *Fig. 11 (24)* en dirección del aparato.
▶ Encaje el seguro *Fig. 11 (22)* en el agujero oblongo.
▷ Gracias al seguro, la articulación no se puede cerrar.
▶ Levante la cubierta *Fig. 11 (21)* con el destornillador desde la parte exterior y extráigala hacia fuera.
▶ Dado el caso, incline hacia detrás el aparato con la ayuda de una segunda persona.
▶ Extraiga el perno *Fig. 11 (23)* presionando desde abajo.
▶ Presione el estribo del amortiguador *Fig. 11 (24)* en dirección de la puerta.
▶ Retire el panel *Fig. 11 (20)*.
▶ Desatornille toda la unidad de amortiguador de cierre (2 Torx® 15) *Fig. 11 (25)*.
▶ Extraiga ligeramente la unidad de amortiguador de cierre, tire hacia el lado del tirador y vírela hacia fuera.
▶ Coloque a un lado la unidad de amortiguador de cierre.

### 4.3.4 Retirar la puerta inferior

▶ Cierre la puerta inferior.
▶ Extraiga el perno de cojinete intermedio *Fig. 12 (32)* con la arandela *Fig. 12 (34)* del soporte de cojinete y de la puerta inferior.
▶ Retire la tapa de plástico *Fig. 12 (33)*.

**ATENCIÓN**
¡Peligro de lesiones al inclinar la puerta para extraerla!
▶ Sujete bien la puerta.
▶ Deposite la puerta con cuidado.

▶ Abra la puerta inferior.
▶ Desatornille el soporte de cojinete intermedio *Fig. 12 (31)* (2 Torx® 25).
▶ Retire la puerta inferior hacia arriba y colóquela a un lado.

### 4.3.5 Cambiar de sitio las piezas de cojinete intermedias

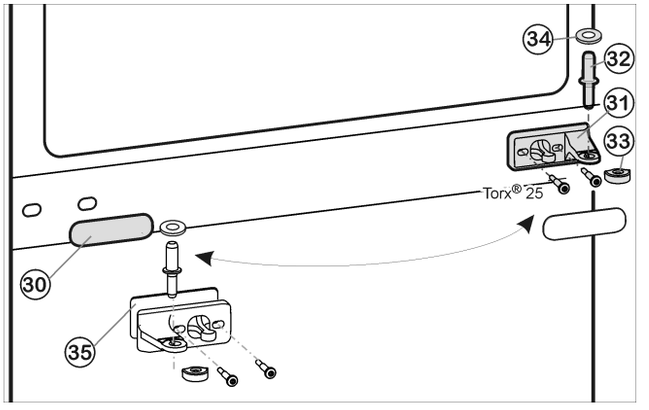


*Fig. 12*

▶ Extraiga con cuidado el panel de protección *Fig. 12 (30)*.
▶ Atornille el soporte de cojinete intermedio *Fig. 12 (31)* con la base *Fig. 12 (35)* en el nuevo lado de la bisagra girándolo 180° **(con 4 Nm) para fijarlo**.
▶ Vuelva a encajar el panel de protección *Fig. 12 (30)* girándolo 180° en el nuevo lado del tirador.

### 4.3.6 Cambiar de sitio las piezas de cojinete inferiores

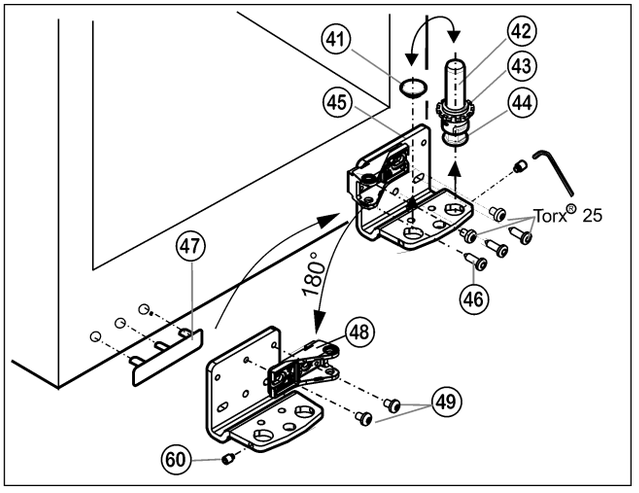


*Fig. 13*

- ▶ Desenrosque el pasador de rosca *Fig. 13 (60)* aprox. 1 vuelta con la llave hexagonal suministrada.
- ▶ Desenrosque hacia arriba el perno de cojinete *Fig. 13 (42)* completo, con la arandela *Fig. 13 (43)* y la pata de ajuste *Fig. 13 (44)*.
- ▶ Desmonte el tapón *Fig. 13 (41)*.
- ▶ Desatornille *Fig. 13 (46)* el soporte de cojinete *Fig. 13 (45)*.
- ▶ Desenrosque por completo el pasador de rosca *Fig. 13 (60)* y enrósquelo en el lado opuesto en el soporte de cojinete hasta que quede por fuera a ras del soporte de cojinete.
- ▶ Desatornille la pieza de cojinete *Fig. 13 (48)* y vuélvala a atornillar *Fig. 13 (49)* en la parte interior girándola 180°.
- ▶ Vuelva a colocar el tapón *Fig. 13 (41)* en el otro agujero.
- ▶ Desmonte la cubierta en el lado del tirador *Fig. 13 (47)* con cuidado y cámbiela al lado opuesto.
- ▶ Vuelva a atornillar el soporte de cojinete *Fig. 13 (45)* en el nuevo lado de la bisagra **(con 4 Nm) para fijarlo**; dado el caso, utilice un destornillador de batería.
- ▶ Vuelva a enroscar el perno de cojinete *Fig. 13 (42)* completo, con la arandela y la pata de ajuste.
- ▶ Apriete el pasador de rosca *Fig. 13 (60)*.

### 4.3.7 Cambiar de sitio los tiradores

**En las puertas superior e inferior, respectivamente:**

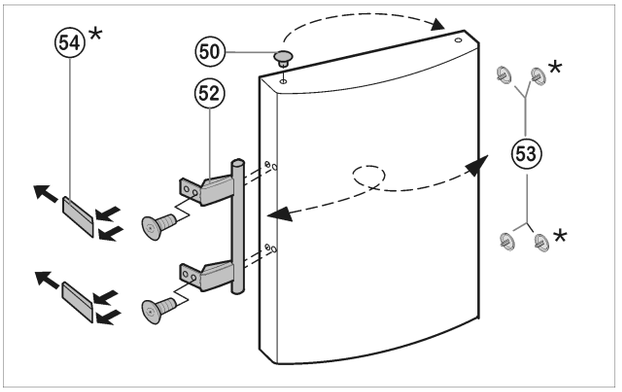


*Fig. 14*

- ▶ Retire el tapón *Fig. 14 (50)* del casquillo de cojinete de la puerta y cámbielo de sitio.
- ▶ Desmonte el tirador de la puerta *Fig. 14 (52)*, los tapones *Fig. 14 (53)* y las placas de presión* *Fig. 14 (54)* y cámbielos al lado opuesto.
- ▶ Al montar las placas de presión en el lado opuesto, preste atención a que encajen correctamente.*

### 4.3.8 Montar la puerta inferior

- ▶ Coloque la puerta desde arriba sobre el perno de cojinete inferior *Fig. 13 (42)*.
- ▶ Cierre la puerta.
- ▶ Vuelva a colocar la tapa de plástico *Fig. 12 (33)* en el soporte de cojinete intermedio *Fig. 12 (31)*.
- ▶ Inserte en la puerta inferior el perno de cojinete intermedio *Fig. 12 (32)* en el nuevo lado de la bisagra a través del soporte de cojinete intermedio *Fig. 12 (31)*.
- ▶ Introduzca la arandela *Fig. 12 (34)* en el perno de cojinete intermedio *Fig. 12 (32)*.

### 4.3.9 Montar el amortiguador de cierre inferior

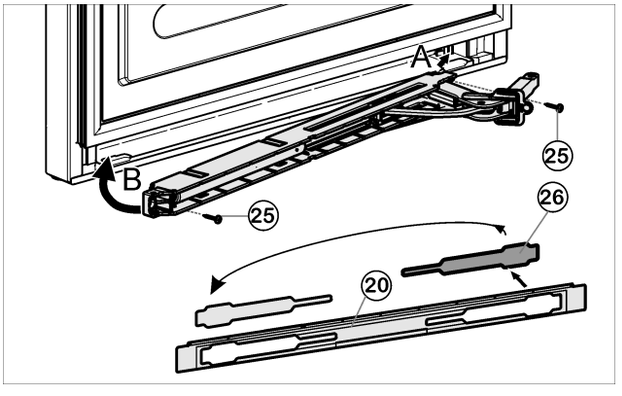


*Fig. 15*

- ▶ Suelte la cubierta *Fig. 15 (26)* del panel *Fig. 15 (20)* y vuélvala a colocar en el otro lado.
- ▶ Enganche (A) la unidad de amortiguador de cierre con la articulación orientada hacia el lado de la bisagra y gírela hacia dentro (B).
- ▷ Los agujeros de la izquierda y la derecha deben estar justamente uno encima del otro.

▶ Atornille la unidad de amortiguador de cierre (2 Torx® 15) *Fig. 15 (25)*.

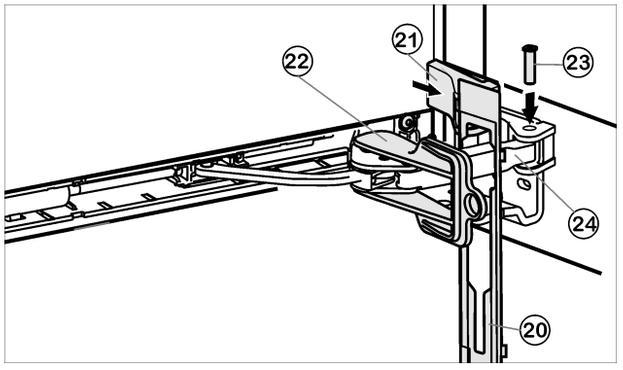


*Fig. 16*

▶ Suspenda el panel *Fig. 16 (20)* en el estribo del amortiguador, de modo que los ganchos de retención estén orientados hacia delante y el lado delantero esté orientado hacia al aparato.
▶ Acerque el estribo del amortiguador *Fig. 16 (24)* a la pieza de cojinete e introduzca el perno *Fig. 16 (23)* desde arriba, de modo que el cuadrado esté en la parte hundida.
▶ Coloque y encaje la cubierta *Fig. 16 (21)*.
▷ Preste atención a que la cubierta esté bien asentada para que la puerta se cierre correctamente y quede protegido el perno.
▶ Retire el seguro *Fig. 16 (22)* girándolo.
▶ Encaje el panel *Fig. 16 (20)* en la puerta.
▶ Cierre la puerta inferior.

## 4.3.10 Montar la puerta superior

▶ Coloque la puerta superior sobre el perno de cojinete intermedio *Fig. 12 (32)*.
▶ Inserte el soporte de cojinete superior *Fig. 9 (12)* en el nuevo lado de la bisagra y en la puerta.
▶ Atornille el soporte de cojinete superior **(con 4 Nm) para fijarlo**(2 Torx® 25) *Fig. 9 (13)*. Dado el caso, grabe los agujeros de tornillo o utilice un destornillador de batería.
▶ Encaje la cubierta *Fig. 9 (11)* y la cubierta *Fig. 9 (10)* en el lado opuesto, respectivamente.
▶ Deje abierta la puerta superior.

## 4.3.11 Montar el amortiguador de cierre superior

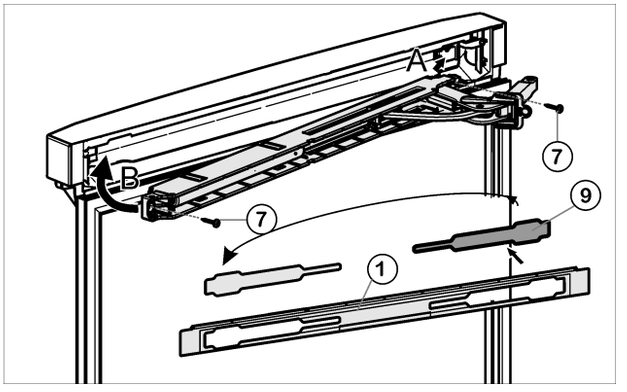


*Fig. 17*

▶ Suelte la cubierta *Fig. 17 (9)* del panel *Fig. 17 (1)* y vuélvala a colocar en el otro lado.
▶ Enganche (A) la unidad de amortiguador de cierre superior con la articulación en el lado de la bisagra y gírela hacia dentro (B).
▷ Los agujeros de la izquierda y la derecha deben estar justamente uno encima del otro.
▶ Atornille la unidad de amortiguador de cierre (2 Torx® 15) *Fig. 17 (7)*.

**Nota**

▶ Respete el orden correspondiente. Enganche primero el panel sobre el estribo del amortiguador y, después, la cubierta.

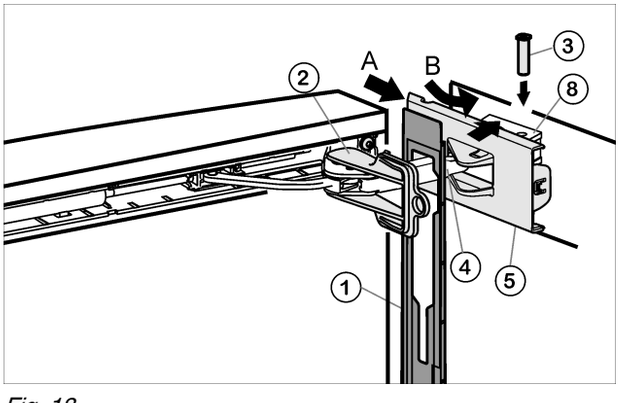


*Fig. 18*

▶ Suspenda el panel *Fig. 18 (1)* en el estribo del amortiguador *Fig. 18 (4)*, de modo que los ganchos de retención estén orientados hacia dentro y el lado delantero esté orientado hacia al aparato.
▶ Desplace la cubierta *Fig. 18 (5)* desde la parte exterior (A) y vírela a través de la pieza de cojinete *Fig. 18 (8)* (B).
▶ Coloque la cubierta *Fig. 18 (5)* y encájela hasta el primer enganche.
▷ Las aberturas para el perno se encuentran superpuestas una vez colocado el estribo del amortiguador.

- ▶ Acerque el estribo del amortiguador *Fig. 18 (4)* a la pieza de cojinete e introduzca el perno *Fig. 18 (3)* desde arriba, de modo que el cuadrado esté en la parte hundida.
- ▶ Encaje ahora la cubierta *Fig. 18 (5)* por completo en la pieza de cojinete *Fig. 18 (8)*.
- ▷ Preste atención a que la cubierta esté bien asentada para que la puerta se cierre correctamente y quede protegido el perno.
- ▶ Retire el seguro *Fig. 18 (2)* girándolo.
- ▶ Encaje el panel *Fig. 18 (1)* en la puerta.
- ▶ Coloque y encaje la cubierta *Fig. 7 (6)* desde fuera por el lado del tirador girándola 180°.

### 4.3.12 Alinear las puertas

- ▶ Dado el caso, alinee las puertas a través de los dos agujeros oblongos en el soporte de cojinete inferior *Fig. 13 (45)* y el soporte de cojinete intermedio *Fig. 12 (31)* a ras de la carcasa del aparato. Para ello, desenrosque el tornillo intermedio del soporte de cojinete inferior *Fig. 13 (45)*.

**ADVERTENCIA**

¡Peligro de lesión debido a que se puede caer la puerta!

Si no están instalados las piezas de cojinete con el momento de torsión adecuado, la puerta caer. Además, puede ocurrir que la puerta no cierre y el aparato no refrigere correctamente.

- ▶ Atornille los soportes de cojinete con 3 libras-pie (4 Nm) para fijarlos.
- ▶ Compruebe y, dado el caso, vuelva a apretar todos los tornillos.

## 4.4 Montaje Side-by-Side

Instale el aparato con IceMaker, visto por delante, a la derecha y el aparato sin IceMaker a la izquierda.

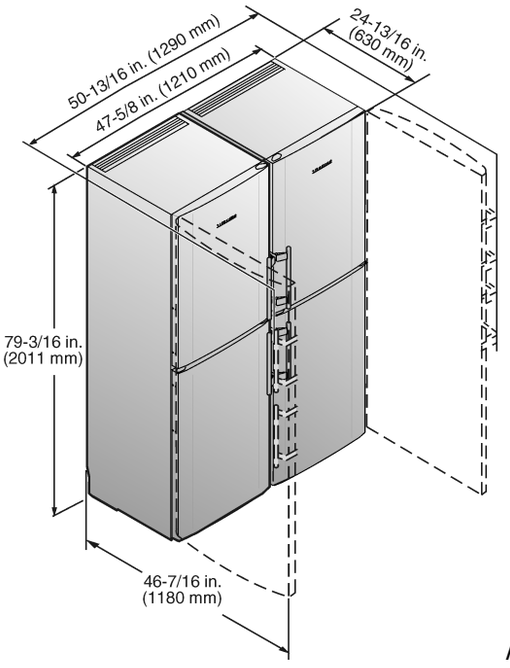


*Fig. 19*

Las piezas de fijación están incluidas con el aparato CS 1311.

Para el aparato CS 1360 se pueden adquirir las piezas de fijación a través del servicio postventa.

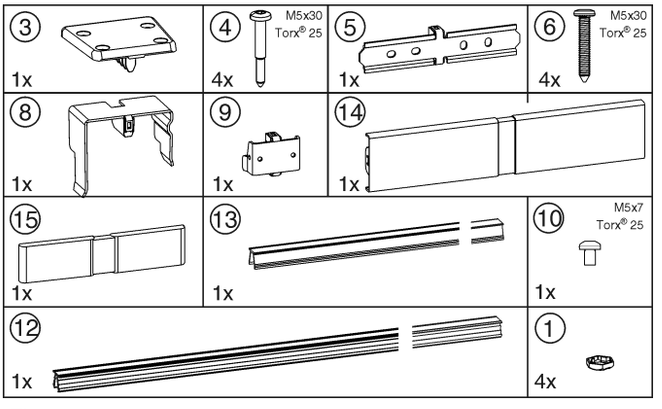


*Fig. 20*

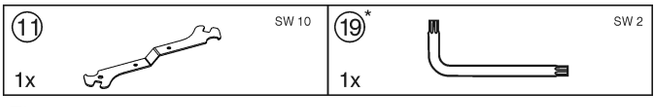


*Fig. 21*

Asegúrese de que dispone de las herramientas siguientes:

- ❑ Nivel de burbuja
- ❑ Destornillador de batería
- ❑ Destornillador Torx® 25
- ❑ Llave de boca SW 10 (suministrada)
- ❑ Adaptador de broca 1/4 pulg.
- ❑ Llave hexagonal SW 2 (suministrada)

**Advertencias sobre el desplazamiento del combinado:**

- ❑ Antes de montarlos, coloque los aparatos lo más cerca posible en la posición definitiva.
- ❑ Al desplazarlos, agarre siempre los aparatos por las esquinas delanteras exteriores. No presione nunca con la rodilla las paredes laterales o la puerta.
- ❑ La manera más fácil de mover el combinado es en diagonal, desplazando las esquinas izquierda y derecha de forma alternativa.
  Cuando el combinado se encuentre justo delante del habitáculo, introdúzcalo en línea recta.

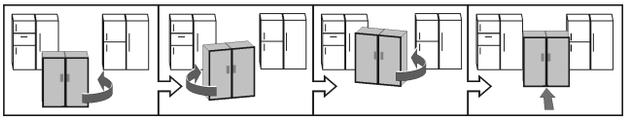

- ❑ Si el combinado se debe volver a extraer del habitáculo, agárrelo por el tercio inferior y desplácelo hacia delante en línea recta.

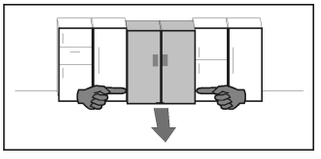

**AVISO**
¡Peligro de daños al desplazar el combinado SBS!
El combinado SBS montado pesa mucho. Un desplazamiento indebido puede provocar la aparición de abolladuras en el aparato.

▶ Tenga en cuenta las advertencias sobre el desplazamiento (consulte lo indicado anteriormente).

▶ Retire todas las láminas protectoras de la parte exterior de la carcasa.

**En la parte delantera del aparato:**

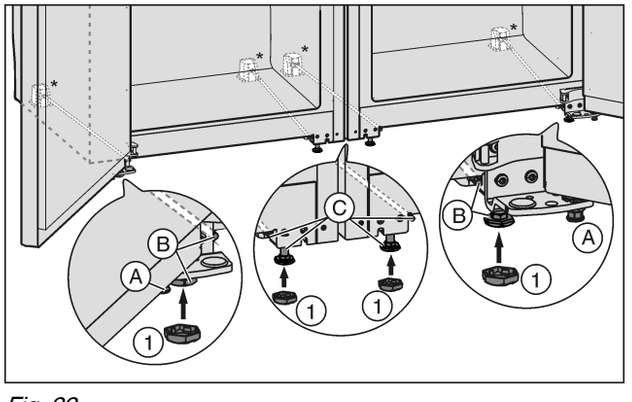


*Fig. 22*

▶ Dado el caso, enrosque totalmente las patas de ajuste *Fig. 22 (A)* delanteras de ambos aparatos para que no haya contacto con el suelo.
▶ Coloque tapones *Fig. 22 (1)* en las cuatro patas de ajuste delanteras.
▶ Aproxime ambos aparatos dejando una distancia de aprox. 3/8 ” (10 mm) entre ellos de manera que estén al mismo nivel por la parte delantera.

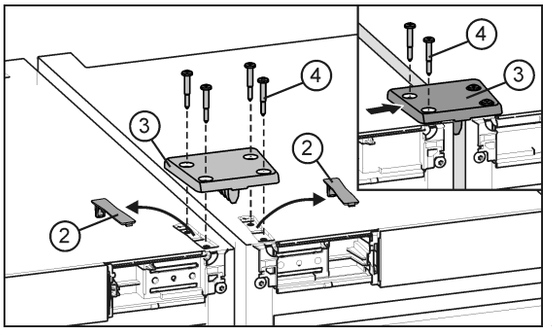


*Fig. 23*

▶ Desencaje y retire las cubiertas *Fig. 23 (2)*.

La altura de los aparatos se nivela automáticamente con la placa de unión. Si un aparato es algo más alto que el otro, comience por éste.

▶ Coloque la placa de unión *Fig. 23 (3)* y fíjela ligeramente con dos tornillos *Fig. 23 (4)* en un aparato.
▶ Desplace a un lado la placa de unión para que el listón central de la placa descanse en la pared lateral del aparato. Apriete los tornillos.
▶ Atornille también la placa de unión en el segundo aparato. Dado el caso, aproxime o separe un poco los aparatos.

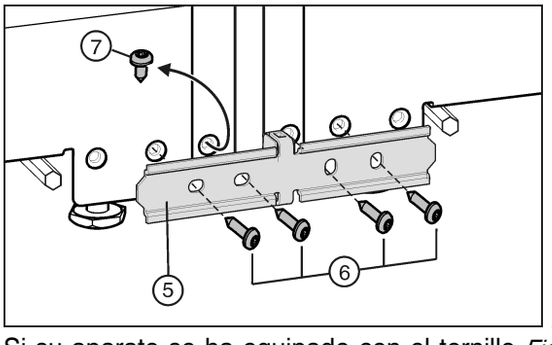


*Fig. 24*

▶ Si su aparato se ha equipado con el tornillo *Fig. 24 (7)* premontado: Desenrosque el tornillo.

La profundidad de los aparatos se nivela automáticamente con la chapa de unión. Si un aparato sobresale más que el otro, comience por éste. De lo contrario, comience por el aparato izquierdo.

▶ Fije ligeramente la chapa de unión *Fig. 24 (5)* con dos tornillos *Fig. 24 (6)* en un aparato.
▶ Desplace a un lado la chapa de unión para que el listón central de la chapa descanse en la pared lateral del aparato. Apriete los tornillos.
▶ Atornille también la chapa de unión en el segundo aparato. Dado el caso, aproxime o separe un poco los aparatos.

**En la parte trasera del aparato:**

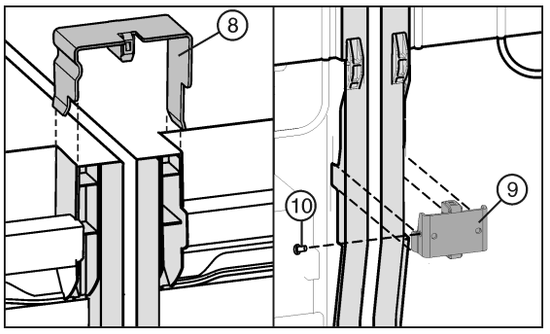

*Fig. 25*

▶ Coloque una abrazadera de unión *Fig. 25 (8)* en la parte superior de las paredes laterales intermedias.
▶ Introduzca una escuadra de unión *Fig. 25 (9)* en la escotadura adecuada de la parte inferior.
▶ Si la escuadra de unión está algo floja, monte un tornillo *Fig. 25 (10)*.

**Nota**

▶ Para evitar ruidos por vibración, las abrazaderas y los tornillos no deben estar en contacto con las tuberías de la parte trasera.

**En la parte delantera del aparato:**

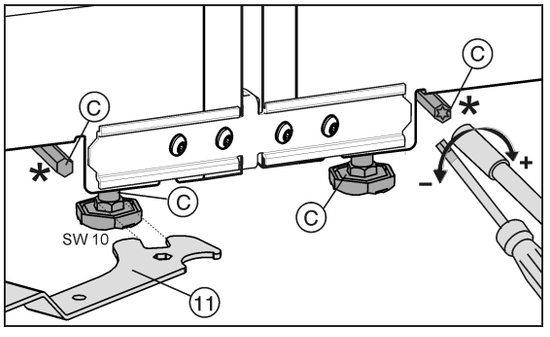

*Fig. 26*

**AVISO**

¡Peligro de daños en los zócalos de ruedas!

▶ Al alinear el aparato mediante las patas de ajuste traseras, no utilice ningún destornillador de batería, de lo contrario se daña el mecanismo de regulación de altura o se puede soltar la barra de regulación. Regule las patas de ajuste a mano.

Las patas de ajuste delanteras se pueden ajustar con la llave de boca *Fig. 26 (11)* suministrada y las patas de ajuste traseras* con un adaptador de broca 1/4".

▶ Enrosque las patas de ajuste intermedias *Fig. 22 (C)* para que no haya contacto con el suelo.
▶ Alinee el combinado con las patas de ajuste exteriores *Fig. 22 (B)*.

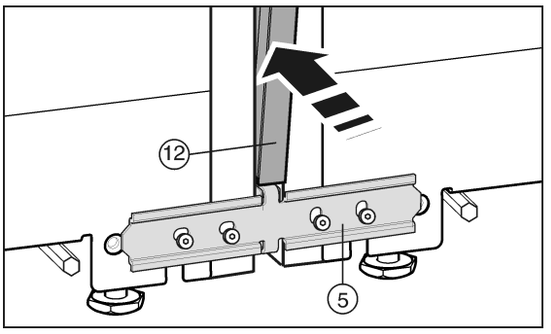

*Fig. 27*

Antes de colocar la tira tapajunta *Fig. 27 (12)*, presione los dos listones el uno contra el otro en toda su longitud. De esta forma resulta más fácil introducir la regleta en la ranura. Utilice un paño suave para aplicar presión en la regleta; de esta manera evitará la aparición de abolladuras en la superficie de la tira tapajunta. Introduzca la regleta en la ranura con cuidado y manteniéndola recta para lograr una unión óptima.

▶ En la parte delantera, presione la tira tapajunta *Fig. 27 (12)* larga hacia el interior de la ranura vertical. Procure que la regleta descanse sobre la chapa de unión *Fig. 27 (5)*.
▶ Retire la lámina protectora de la tira tapajunta.*

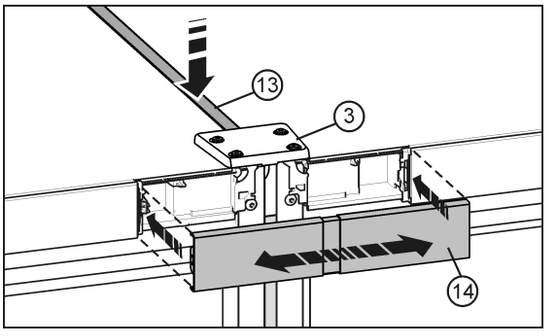

*Fig. 28*

▶ En la parte superior, presione la regleta corta *Fig. 28 (13)* para introducirla en la ranura. La regleta y la placa de unión *Fig. 28 (3)* deben quedar a ras en el canto delantero.
▶ Encaje la cubierta *Fig. 28 (14)* en el espacio todavía abierto que hay entre las dos tapas de la unidad de control. Procure que las caras exteriores de la cubierta queden al mismo nivel que las tapas de la unidad de control. La cubierta es extensible para tal fin.

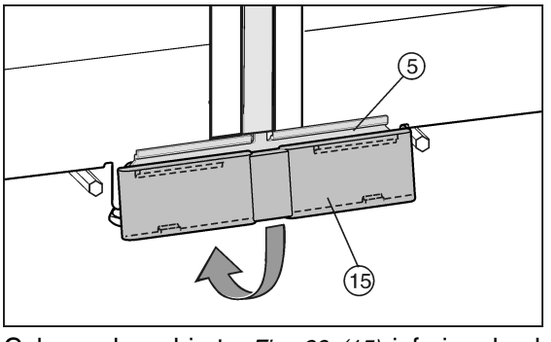

*Fig. 29*

▶ Coloque la cubierta *Fig. 29 (15)* inferior desde arriba sobre la chapa de unión *Fig. 29 (5)* y encájela en la parte inferior.

▶ Conecte eléctricamente el combinado (consulte 4.10) .
Aparatos con IceMaker:
▶ Conecte el aparato a la conexión de agua fija (consulte 4.5) .
Todos los aparatos:
▶ Monte el seguro antivuelco (consulte 4.7) .

**AVISO**
¡Peligro de daños al desplazar el combinado SBS!
El combinado SBS montado pesa mucho. Un desplazamiento indebido puede provocar la aparición de abolladuras en el aparato.
▶ Tenga en cuenta las advertencias sobre el desplazamiento (consulte lo indicado anteriormente).

▶ Desplace el combinado con cuidado hasta la posición prevista.
▶ Dado el caso, vuelva a alinear el combinado con las patas de ajuste.
▶ Vuelva a bajar las patas de ajuste intermedias *Fig. 22 (C)* hasta que toquen el suelo.
▶ Después, apoyar la puerta: Baje las patas de ajuste *Fig. 22 (A)* en el soporte de cojinete hasta que descansen sobre el suelo; a continuación, gire otros 90°.

La altura de las puertas se puede nivelar en los soportes de cojinete inferiores exteriores :
▶ Desenrosque un poco el pasador de rosca *Fig. 30 (17)* (como máximo una vuelta).

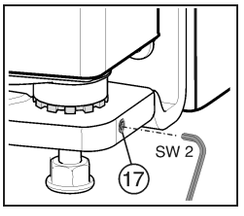

*Fig. 30*

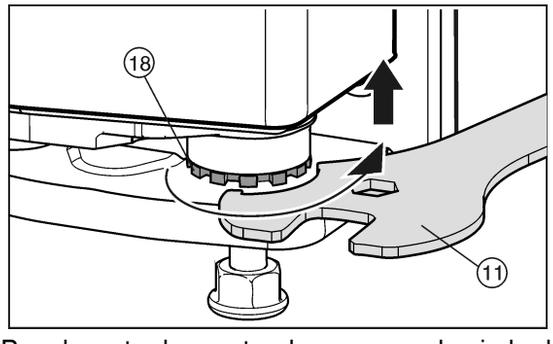

*Fig. 31*

▶ Para levantar la puerta, desenrosque hacia la derecha el perno de cojinete *Fig. 31 (18)* con la llave de boca *Fig. 31 (11)* suministrada. El perno de cojinete se entrega completamente enroscado.
▶ Vuelva a apretar el pasador de rosca *Fig. 30 (17)* para fijar el perno de cojinete.

## 4.5 Conexión de agua*

**ADVERTENCIA**
Peligro de descarga eléctrica
▶ Desconecte el aparato de la toma de corriente antes de conectarlo a la tubería de agua.
▶ Corte el suministro de agua antes de conectar las tuberías de alimentación de agua del fabricador automático de cubitos de hielo.
▶ La conexión a la red de agua potable debe ser realizada únicamente por un instalador de gas y agua cualificado.

**ADVERTENCIA**
¡Peligro de intoxicación!
▶ La calidad del agua debe cumplir el reglamento sobre agua potable del país respectivo en el que se está utilizando el aparato.
▶ Conecte el aparato exclusivamente al suministro de agua potable.
▶ El IceMaker sirve únicamente para fabricar cubitos de hielo en pequeñas cantidades y debe funcionar con agua adecuada para ello.

| **Presión del agua:** | |
|---|---|
| **psi** | **MPa (bar)** |
| 21,76 a 87,02 | 0,15 a 0,6 (1,5 a 6) |

Si se utiliza un filtro de agua, se aplican las indicaciones relativas a la presión de agua en el **capítulo Colocación del filtro de agua**.

- La alimentación de agua al aparato se debe realizar mediante una tubería de agua fría que resista la presión de funcionamiento y cumpla las normas de higiene.
- Todos los aparatos y dispositivos que se utilizan para la alimentación de agua deben cumplir las normas vigentes del país respectivo.
- La electroválvula se encuentra en la parte inferior trasera del aparato. Tiene una rosca métrica de conexión R3/4.

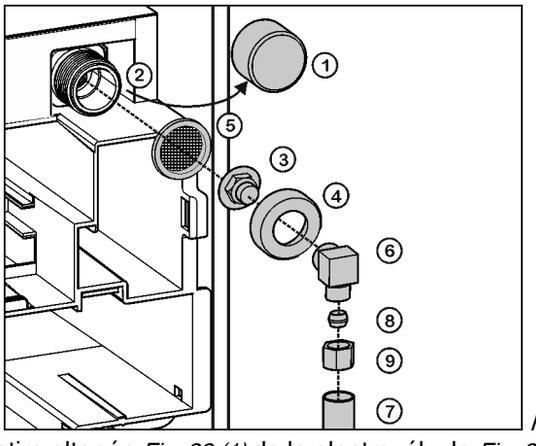

*Fig. 32*

▶ Retire eltapón *Fig. 32 (1)* de la electroválvula *Fig. 32 (2)*.

▶ Introduzca la pieza de unión *Fig. 32 (3)* en la tuerca de racor *Fig. 32 (4)*.
▶ Coloque el filtro de agua *Fig. 32 (5)* con la parte hundida hacia abajo en la dirección de la pieza de unión *Fig. 32 (3)*.

**AVISO**
¡Peligro de daños en el filtro de agua!
Si el filtro se coloca invertido, puede sufrir daños.
▶ Coloque el filtro con la parte hundida en la dirección de la pieza de unión.

▶ Conecte la tuerca de racor *Fig. 32 (4)* en la electroválvula *Fig. 32 (2)* y apriétela.

**AVISO**
¡Peligro de daños en la rosca!
▶ No apriete demasiado la tuerca de racor.

▶ Para desviar 90° la conexión de agua, dado el caso, atornille la pieza angular *Fig. 32 (6)*.
▶ Conecte la tubería de agua *Fig. 32 (7)* (por ejemplo, cobre) con la ayuda del anillo de apriete *Fig. 32 (8)* y la tuerca *Fig. 32 (9)* en la pieza de unión *Fig. 32 (3)* o la pieza angular *Fig. 32 (6)*.
Antes del montaje en el habitáculo:
▶ Compruebe la estanqueidad de todo el sistema de agua.
Antes de la primera puesta en funcionamiento:
▶ Un profesional competente debe purgar la tubería de agua.

**AVISO**
¡Avería funcional de la alimentación de agua!
Si durante el funcionamiento se bloquea la alimentación de agua y el IceMaker continúa funcionando, el tubo de alimentación de agua se puede helar.
▶ Desconecte el IceMaker si se interrumpe la alimentación de agua (por ejemplo, en vacaciones).

## 4.6 Inserción en el mueble de la cocina

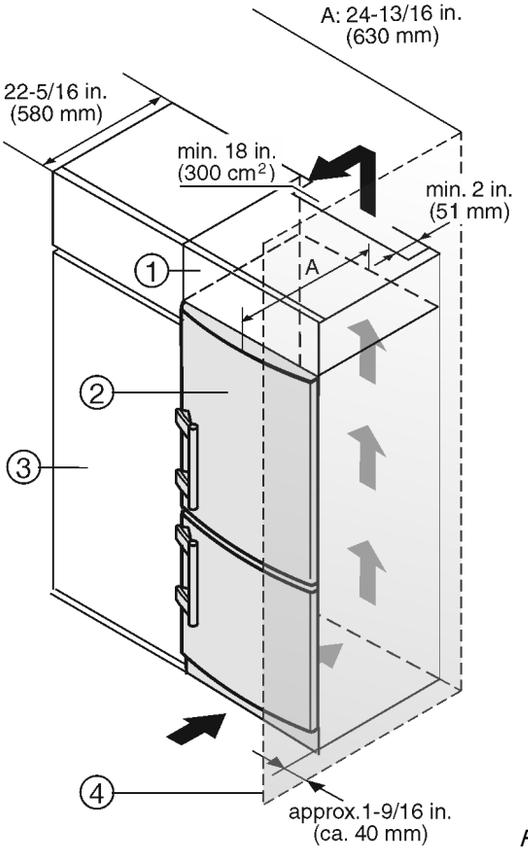


*Fig. 33*

**(1)** Armario superior
**(2)** Aparato
**(3)** Armario de cocina
**(4)** Pared

El aparato se puede rodear de muebles de cocina. Para adaptar el aparato *Fig. 33 (2)* a la altura del mueble de la cocina se puede colocar sobre el aparato un armario superior *Fig. 33 (1)*adecuado y acorde con el mobiliario.

Si la cocina posee armarios (profundidad máx. 22-5/16 " (580 mm)), el aparato se puede colocar directamente junto al armario de cocina *Fig. 33 (3)*. La puerta del aparato sobresale (34 mm) por los lados y (50 mm) en el centro del aparato respecto al frente del armario de cocina. Por tanto, se puede abrir y cerrar sin problemas.

Requisitos de ventilación:

- En la parte trasera del armario superior debe haber un pozo de escape de aire de una profundidad mínima de 2 " (51 mm) cuya extensión a lo ancho coincida con la del armario superior.
- La sección de escape de aire ubicada bajo el techo de la habitación debe ser de 300 Umrechnung von cm2 wurde noch nicht definiert! (300 $cm^2$) como mínimo.
- Cuanto mayor sea la sección de ventilación, más energía ahorrará el aparato en funcionamiento.

Si el aparato se instala con las bisagras junto a una pared *Fig. 33 (4)*, la distancia entre el aparato y la pared debe ser de como mínimo 1-9/16 " (40 mm). Esto equivale al saliente del tirador con la puerta abierta.

## 4.7 Seguro antivuelco

Los tornillos para fijar el seguro antivuelco no se incluyen en el suministro. Dependiendo del material en que se monte el seguro (madera, hormigón...), se deben utilizar los tornillos correspondientes.

**ADVERTENCIA**

¡Peligro de lesiones si el aparato vuelca!

▶ Monte el seguro antivuelco para que el aparato no pueda volcar con la puerta abierta y completamente cargada.

**AVISO**

¡Peligro de daños a consecuencia de la salida de agua!

Si el seguro antivuelco se monta en una posición diferente a la indicada, los tubos flexibles de agua pueden resultar dañados al introducir el aparato en el habitáculo.

▶ Monte el seguro antivuelco únicamente en la posición que se representa en la ilustración.

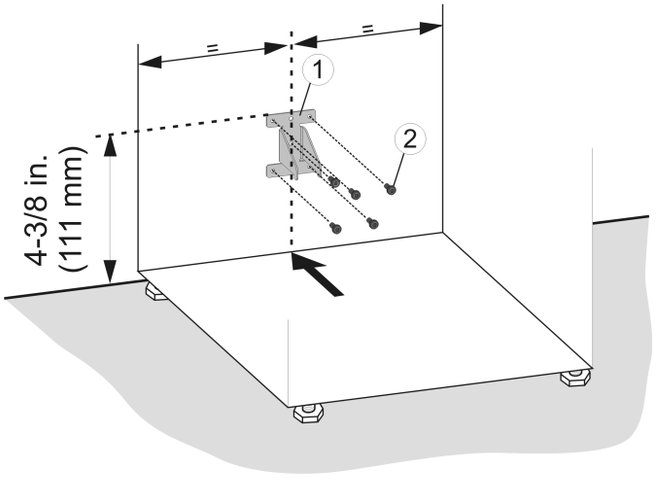


*Fig. 34*

▶ Marque la posición de montaje del seguro antivuelco en la pared o en la pared trasera del mueble.

▶ Monte el seguro antivuelco *Fig. 34 (1)* con los tornillos *Fig. 34 (2)* correspondientes.

## 4.8 Colocación del filtro de agua*

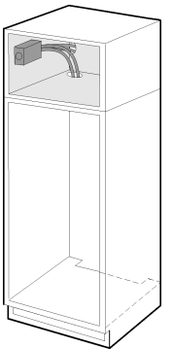

El filtro de agua garantiza la calidad óptima del agua y está disponible como accesorio. Se debe montar en el mueble de cocina, cerca del aparato, por ejemplo, en el armario situado sobre el mismo. Dado el caso, para conectar el filtro con el aparato, debe haber una abertura (**C**) en el fondo del armario superior a través de la cual se instalen los tubos flexibles. Según la situación de montaje específica, los dos tubos flexibles del filtro de agua se pueden conducir por la parte trasera o por el fondo del mueble. La longitud máxima del tubo flexible de agua es de 118-1/8 " (3 m).

De forma alternativa, el aparato también puede funcionar sin filtro de agua.

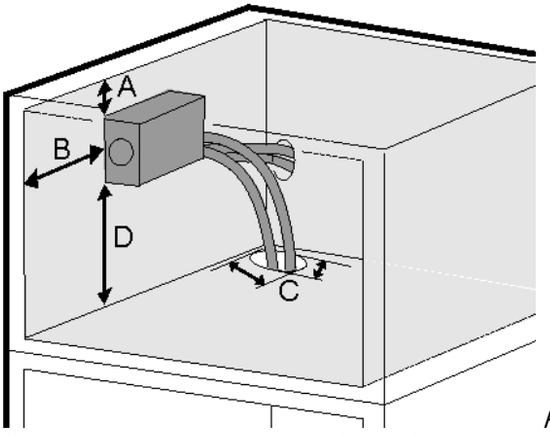


*Fig. 35*

**(A)** 13/16 pulg (20mm)

**(B)** 3-15/16 pulg (100mm)

**(C)** 1-3/16 pulg. x 3/8 pulg. ( 30 mm x 10 mm )

**(D)** mín. 4 pulg (100 mm)

Durante el montaje, se debe montar también la tapa del módulo del filtro, por lo que se ha de dejar suficiente espacio alrededor de dicho módulo. Respete las medidas que se especifican en la *Fig. 35* para poder sustituir el filtro y retirar la tapa.

| | |
|---|---|
| Índice de caudal | 0.5 gpm (1.89 lpm) |
| Conexión de agua | Agua potable |
| Presión del agua | 40 psi - 90 psi ( 2.8 bar - 6.2 bar/ 0.28 MPa - 0.62 MPa ) |
| Temperatura del agua | 33 °F - 100 °F ( 0.6 °C - 37 °C ) |
| Capacidad | 300 gal. (1135 l) |

**ADVERTENCIA**

¡Peligro a consecuencia de la absorción de sustancias nocivas!

▶ No utilice este sistema sin realizar la debida desinfección antes o después del sistema, si el agua presenta una contaminación microbiológica o si desconoce la calidad del agua.

**AVISO**

¡Peligro de daños materiales debidos al agua de infiltración!

▶ No se debe instalar en tuberías de agua caliente. La máxima temperatura del agua de servicio de este sistema es de 100 °F (37.7 °C).

▶ La instalación y el uso DEBEN cumplir todas las normas de instalación estatales y locales.

▶ No se debe instalar si existen golpes de presión. En este caso, se ha de instalar un dispositivo de bloqueo de golpes de presión. Si tiene alguna duda en relación con la comprobación de estas condiciones, diríjase a un instalador profesional.

▶ No se debe instalar con una presión de agua superior a 90 psi (6.2 bar). Si la presión de agua sobrepasa los 80 psi, se debe instalar una válvula limitadora de presión. Si tiene alguna duda en relación con la comprobación de la presión del agua, diríjase a un instalador profesional.

▶ Protéjalo de la congelación; si se esperan temperaturas inferiores a 33 °F (0.6 °C), retire el filtro.

▶ El cartucho de filtro desechable se debe sustituir cada 6 meses si se utiliza con la potencia especificada, o también si se produce una disminución considerable del índice de caudal.

❑ Desconecte el aparato de la red.

❑ Cierre la tubería de agua doméstica si el aparato ya está conectado a la conexión de agua.

❑ Coloque el aparato delante del habitáculo.

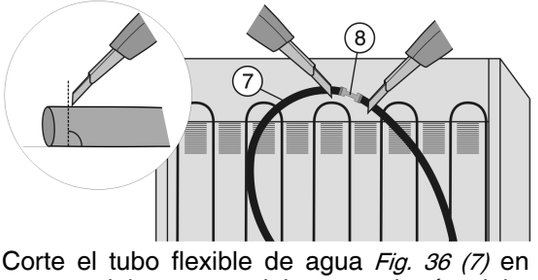


*Fig. 36*

▶ Corte el tubo flexible de agua *Fig. 36 (7)* en la parte trasera del aparato delante y detrás del empalme *Fig. 36 (8)* (90° respecto a la dirección del tubo).

Preste atención a que no se doble el tubo flexible y a que siga teniendo una sección redonda.

▶ Conectar los tubos flexibles de prolongación suministrados *Fig. 37 (1)* con los tubos flexibles del aparato *Fig. 37 (7)*: introduzca los tubos flexibles del aparato en los empalmes hasta el tope (aprox. 25/32 " (20 mm)).

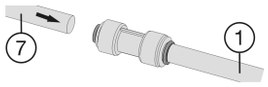


*Fig. 37*

▶ Extraiga el cajón *Fig. 38 (4)* hasta la posición de enclavamiento.

▶ Atornille el módulo con 4 tornillos *Fig. 38 (5)* en la parte delantera a través de las escotaduras y en la parte trasera directamente a través del módulo.

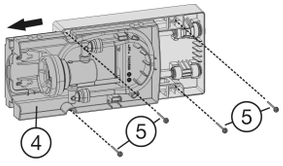


*Fig. 38*

▶ Dado el caso, acorte los tubos flexibles (90° respecto a la dirección del tubo). La longitud de los tubos flexibles debe ser tal que el aparato se pueda extraer del habitáculo aun estando conectado el filtro de agua.

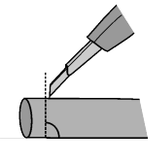

Preste atención a que no se doblen los tubos flexibles y a que el tubo siga teniendo una sección redonda.

▶ Mida la profundidad de inserción (E) de 21/32 " (17 mm) en el tubo delgado y haga una marca.

▶ Mida la profundidad de inserción (E) de 25/32 " (20 mm) en el tubo grueso y haga una marca.

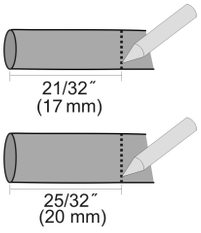


▶ Introduzca los tubos flexibles *Fig. 39 (1)* hasta el tope (equivalente a la marca) en el módulo del filtro de agua superando la resistencia existente.

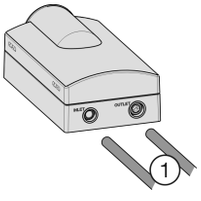


*Fig. 39*

**Nota**

▶ En caso de un posible desmontaje: presione el aro gris oscuro del empalme y sujételo en esta posición. Introduzca brevemente el tubo flexible en el empalme con el aro presionado y, después, extraiga dicho tubo.

▶ Introduzca el cable de red en la caja de enchufe (consulte 4.10) .

▶ Conecte el aparato a la tubería de agua doméstica (consulte 4.5) .

▶ Compruebe si el filtro es estanco y que no sale agua.

▶ Coloque la tapa del cajón *Fig. 41 (3)*.

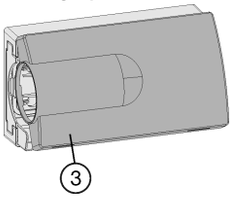


*Fig. 40*

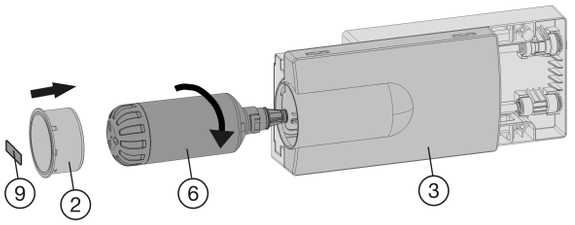


*Fig. 41*

▶ Retire la lámina del filtro de agua *Fig. 41 (6)*.
▶ Coloque el filtro de agua *Fig. 41 (6)* y gírelo unos 100° hacia la derecha hasta que haga tope.
▶ Introduzca la tapa del filtro *Fig. 41 (2)*.
▶ Introduzca el cajón.
▶ Anote la fecha de la próxima sustitución en la etiqueta adhesiva *Fig. 41 (9)* suministrada y pegue dicha etiqueta en el módulo.

**Nota**
Los filtros de agua nuevos pueden contener sustancias en suspensión.
▶ No consuma ni utilice los cubitos de hielo que se fabriquen en las 72 h posteriores a la sustitución del filtro.

▷ Ahora el filtro de agua está listo para funcionar.

**AVISO**
¡Peligro de daños a consecuencia de la salida de agua!
▶ Al introducir el aparato en el habitáculo, preste atención a que no se doble ni dañe la conexión de agua.

## 4.9 Eliminación del embalaje

**ADVERTENCIA**
Peligro de asfixia derivado del material de embalaje y las láminas
▶ No permita que los niños jueguen con el material de embalaje.

El embalaje está fabricado con materiales reciclables:

- Cartón paja/cartón
- Piezas de poliestireno expandido
- Láminas y bolsa de polietileno
- Flejes para bandaje de polipropileno
- Marco de madera clavado con plancha de polietileno*

▶ Deposite el material de embalaje en un punto de recogida oficial.

## 4.10 Conexión del aparato

**ADVERTENCIA**
¡Peligro de descarga eléctrica!
▶ El aparato ha de ponerse en funcionamiento después de instalarlo conforme a las instrucciones indicadas anteriormente.
▶ Conexión a tierra del aparato
▶ No conecte a tierra el aparato sobre un tubo de gas.
▶ Solicite a un electricista que compruebe la instalación si no tiene la certeza de que el aparato se ha conectado a tierra conforme a las especificaciones.
▶ En el circuito eléctrico del conductor neutro o en la conexión toma a tierra no debe montarse ningún fusible.
▶ No utilice ningún cable prolongador ni tomas de corriente de vías múltiples.
▶ No utilice ningún cable de alimentación eléctrica gastado o dañado.

**ADVERTENCIA**
¡Peligro de descarga eléctrica!
Como medida de protección contra descargas eléctricas, este aparato está equipado con un enchufe trifásico a prueba de polarización inversa. La toma de corriente debe estar conectada a tierra debidamente.
▶ No retire las clavijas redondas de la toma de conexión a tierra del conector.
▶ Utilice únicamente un adaptador para cajas de enchufe con conexión a tierra.

- Espere 1 hora después de la instalación para conectar el aparato a la red eléctrica. De este modo puede distribuirse el refrigerante y el aceite de la máquina frigorífica conforme a las especificaciones.
- Asegúrese de que la tensión de la red eléctrica coincide con la tensión de conexión del aparato. Para utilizar el aparato es necesario disponer de un suministro eléctrico de 110 - 120 voltios, a 60 Hz y 15 amperios (20 amperios en el montaje Side-by-Side) que ha de estar protegido mediante un interruptor principal o un fusible.
- El fabricante recomienda utilizar el aparato en un circuito independiente para evitar la sobrecarga eléctrica.
- Al instalar la toma de corriente y/o el aparato, es preciso observar todas las disposiciones legales referentes a la instalación electrónica, la protección contra incendios y las normas de montaje.
- En determinados países es obligatorio conectar el aparato al suministro eléctrico mediante un interruptor de entrada/salida (EIN/AUS) montado en la pared.
- Para reducir el riesgo de incendio, descarga eléctrica u otros daños, la instalación y la conexión del aparato deben realizarse a cargo de un electricista conforme a las disposiciones y normas competentes, incluidas las disposiciones relativas a la protección contra incendios.

- La caja de enchufe debe ser fácilmente accesible para poder desconectar el aparato rápidamente de la toma de corriente en caso de emergencia. Se debe encontrar fuera del área de la parte trasera del aparato.

## 4.11 Activación del aparato

**Nota**

▶ Para conectar todo el aparato, sólo hay que activar el congelador.

Ponga el aparato en servicio aprox. 2 horas antes de introducir por primera vez alimentos congelados.

No introduzca alimentos congelados hasta que la indicación de temperatura muestre 0 °F (-18 °C).

### 4.11.1 Activación del congelador

▶ Pulse la tecla On/Off del compartimento congelador *Fig. 4 (13)*.
▷ El indicador de temperatura del compartimiento frigorífico muestra la temperatura actual en el interior.
▷ El indicador de temperatura del compartimiento congelador y el símbolo de alarma parpadean hasta que la temperatura sea lo suficientemente baja. Si la temperatura se sitúa por encima de 32 °F (0 °C), parpadean varias rayas y, si es inferior, parpadea la temperatura actual.
▷ Si el indicador muestra “DEMO”, está activado el modo de demostración. Diríjase al servicio postventa.

### 4.11.2 Activación del compartimento frigorífico

▶ Pulse la tecla On/Off del compartimento congelador *Fig. 4 (3)*.
▷ La iluminación interior se enciende al abrir la puerta.
▷ La indicación de temperatura se ilumina. El compartimento frigorífico se ha activado.

# 5 Uso

## 5.1 Unidad del indicador de temperatura

El indicador de temperatura puede cambiarse de °F a °C.

### 5.1.1 Cambio de unidad

▶ Activación del modo de ajuste: pulse la tecla SuperFrost *Fig. 4 (14)* durante 5 seg. aproximadamente.
▷ El indicador de temperatura muestra **S**.
▷ El símbolo de menú *Fig. 4 (19)* se ilumina.
▶ Utilice la tecla de ajuste Up del compartimiento congelador *Fig. 4 (11)*/ la tecla de ajuste Down del compartimiento congelador *Fig. 4 (12)* para seleccionar °.




▶ Confirmación: Pulse la tecla SuperFrost *Fig. 4 (14)* brevemente.




▶ Utilice la tecla de ajuste Up del compartimiento congelador *Fig. 4 (11)*/ la tecla de ajuste Down del compartimiento congelador *Fig. 4 (12)* para seleccionar °F o °C.
▶ Confirmación: Pulse la tecla SuperFrost *Fig. 4 (14)* brevemente.
▶ Desactivación del modo de ajuste: Pulse la tecla On/Off *Fig. 4 (13)* del compartimiento congelador.

**-o-**

▶ Espere 5 minutos.

▷ En el indicador de temperatura volverá a mostrarse la temperatura.

## 5.2 Brillo de la indicación de temperatura

Puede adaptar el brillo de la indicación de temperatura a las condiciones de luz del lugar de instalación.

Si se abre la puerta o se utiliza el panel de mando, el indicador de temperatura se ilumina con el máximo brillo. Aproximadamente 1 min. después de que se haya cerrado la puerta, o si no se ha pulsado ninguna tecla del panel de mando, el indicador de temperatura se vuelve a iluminar con el brillo ajustado.

### 5.2.1 Ajuste del brillo

El brillo se puede ajustar entre **h0** (ausencia de iluminación) y **h5** (intensidad luminosa máxima).

▶ Activación del modo de ajuste: Pulse la tecla SuperFrost *Fig. 4 (14)* durante 5 seg.
▷ En la indicación aparece **S**.
▷ El símbolo de menú *Fig. 4 (19)* se ilumina.
▶ Con la tecla de ajuste Up del compartimento congelador *Fig. 4 (11)* o la tecla de ajuste Down del compartimento congelador *Fig. 4 (12)*, seleccione **h**.
▶ Confirmación: Pulse brevemente la tecla SuperFrost *Fig. 4 (14)*.
▶ Ajuste de la indicación con más brillo: Pulse la tecla Up del compartimento congelador *Fig. 4 (11)*.




▶ Ajuste de la indicación con menos brillo: Pulse la tecla Down del compartimento congelador *Fig. 4 (12)*.
▶ Confirmación: Pulse la tecla SuperFrost *Fig. 4 (14)*.
▷ El brillo se ajusta al nuevo valor.
▶ Desactivar el modo de ajuste: Pulse la tecla On/Off del compartimento congelador *Fig. 4 (13)*.

**-o-**

▶ Espere 5 minutos.

▷ En la indicación de temperatura se vuelve a visualizar la temperatura.

## 5.3 Bloqueo contra la manipulación por niños

El bloqueo contra la manipulación por niños le garantiza que los niños no pueden desconectar accidentalmente el aparato al jugar.

### 5.3.1 Ajustar el bloqueo contra la manipulación por niños

▶ Activar el modo de ajuste: pulse la tecla SuperFrost *Fig. 4 (14)* durante aprox. 5 s.
▷ En el indicador se visualiza **S**.
▷ El símbolo de menú *Fig. 4 (19)* se ilumina.
▶ Con la tecla de ajuste Up del compartimento congelador *Fig. 4 (11)* o la tecla de ajuste Down del compartimento congelador *Fig. 4 (12)*, seleccione **c**.
▶ Pulse brevemente la tecla SuperFrost *Fig. 4 (14)* para confirmar.
Si se visualiza **c1** en el indicador:



▶ Para activar el bloqueo contra la manipulación por niños, pulse brevemente la tecla SuperFrost *Fig. 4 (14)*.
▷ El LED del símbolo del seguro contra la manipulación por niños *Fig. 4 (16)* se enciende. En el indicador parpadea **c**.
Si se visualiza **c0** en el indicador:
▶ Para desactivar el bloqueo contra la manipulación por niños, pulse brevemente la tecla SuperFrost *Fig. 4 (14)*.
▷ El LED del símbolo del bloqueo contra la manipulación por niños *Fig. 4 (16)* se apaga. En el indicador parpadea **c**.
▶ Desactivar el modo de ajuste: pulse la tecla On/Off del compartimiento congelador *Fig. 4 (13)*.
**-o-**
▶ Espere 5 minutos.
▷ En el indicador de temperatura se vuelve a visualizar la temperatura.

## 5.4 Alarma de la puerta

Si la puerta permanece abierta más de 180 segundos, suena el tono de aviso.
El tono de aviso se cancela automáticamente cuando se cierra la puerta.

### 5.4.1 Cancelación de la alarma de la puerta

El tono de aviso puede cancelarse con la puerta abierta. La desactivación del tono se mantiene mientras la puerta está abierta.
▶ Pulse la tecla Alarm *Fig. 4 (15)*.
▷ Se cancela la alarma de la puerta.

## 5.5 Alarma de temperatura

Si la temperatura del congelador no desciende suficientemente, suena el tono de aviso.
Al mismo tiempo, el interruptor de temperatura y el LED del símbolo de la alarma *Fig. 4 (9)*.

La causa de un exceso de temperatura puede ser:
- Se han introducido alimentos frescos calientes
- Al reordenar y extraer alimentos, circula aire ambiente demasiado caliente
- Caída prolongada de tensión
- Aparato defectuoso

El tono de aviso se desactiva automáticamente, el símbolo de alarma *Fig. 4 (9)* se apaga y la indicación de temperatura deja de parpadear cuando la temperatura vuelve a descender lo suficiente.

Si el estado de alarma persiste (consulte Averías).

**Nota**
Si la temperatura no es suficientemente baja, los alimentos pueden deteriorarse.
▶ Compruebe la calidad de los alimentos. No consuma los alimentos deteriorados.

### 5.5.1 Cancelación de la alarma de temperatura

El tono de aviso puede cancelarse. Cuando la temperatura vuelva a descender lo suficiente, la función de alarma se activará de nuevo.
▶ Pulse la tecla Alarm *Fig. 4 (15)*.
▷ Se cancela el tono de aviso.

## 5.6 Modo sabático

Esta función cumple con los requisitos religiosos del sabbat o los días festivos judíos. Cuando está activado el modo sabático, se desactivan algunas funciones del sistema electrónico de control. Una vez establecido el modo sabático, no debe preocuparse más de las luces de control, cifras, símbolos, indicaciones, mensajes de alarma y ventiladores. El ciclo de desescarche funciona únicamente a la hora especificada sin tener en cuenta el uso del frigorífico. Tras producirse un fallo de alimentación, el aparato vuelve automáticamente al modo sabático.

**ADVERTENCIA**
¡Peligro de intoxicación alimentaria!
Si se produce un fallo de alimentación mientras está activado el modo sabático, no se guardará el mensaje. Cuando finalice el fallo de alimentación, el aparato continuará funcionando en modo sabático. Cuando éste finalice, no se emitirá ningún mensaje relacionado con el fallo de alimentación en el indicador de temperatura.
Si se ha producido un fallo de corriente durante el modo sabático:
▶ Compruebe la calidad de los alimentos. No consuma los alimentos descongelados.

- Todas las funciones están bloqueadas, excepto la desactivación del modo sabático.
- Si están activadas funciones como SuperFrost, SuperCool, ventilación, etc. al iniciar el modo sabático, éstas permanecen activas.
- El IceMaker está fuera de servicio.*
- No se emiten señales acústicas y en el indicador de temperatura tampoco aparecen advertencias/ajustes (por ejemplo, alarma de temperatura, alarma de la puerta)
- La iluminación interior está desactivada.

### 5.6.1 Ajustar el modo sabático

▶ Activar el modo de ajuste: pulse la tecla SuperFrost *Fig. 4 (14)* durante aprox. 5 s.
▷ En el indicador parpadea **S**.
▷ El símbolo de menú *Fig. 4 (19)* se enciende.
▶ Para activar la función del modo de Sabbath: Pulse la tecla SuperFrost *Fig. 4 (14)*.
Cuando en el indicador aparece **S1**:




▶ **Para activar** el modo es Sabbath, pulse brevemente la tecla SuperFrost *Fig. 4 (14)*.
Si en el indicador aparece **S0**:




▶ **Para desactivar** el modo Sabbath, pulse brevemente la tecla SuperFrost *Fig. 4 (14)*.
▶ Desactivar el modo de ajuste: pulse la tecla On/Off del compartimiento congelador *Fig. 4 (13)*.
**-o-**
▶ Espere 5 minutos.
▷ En el indicador de temperatura aparece el símbolo del modo Sabbath *Fig. 4 (18)* mientras el modo Sabbath esté activo.
▷ El modo sabático se desactiva de forma automática al cabo de 120 horas si no se desconecta antes manualmente.

## 5.7 Compartimento frigorífico

Debido a la circulación natural del aire en el compartimiento frigorífico se alcanzan diferentes rangos de temperatura. La temperatura es inferior justo encima de los cajones para verdura y en la pared trasera. La temperatura aumenta en la parte superior delantera y en la puerta.

### 5.7.1 Refrigeración de alimentos

**Nota**
▶ Cargue la puerta con un máximo de 40 lbs (18 kg) de alimentos.

**Nota**
El consumo de energía aumenta y la potencia de refrigeración se reduce si la ventilación es insuficiente.
▶ Deje siempre libres los canales de ventilación del ventilador.

▶ Son materiales de embalaje adecuados recipientes reutilizables de plástico, metal, aluminio o cristal y láminas de conservación.
▶ Los alimentos y líquidos que emitan o absorban olores o sabores con facilidad se deben guardar siempre en recipientes cerrados o tapados.
▶ Los alimentos que emitan gas etílico o que sean sensibles al mismo, tales como la fruta, las verduras, las verduras de ensalada, etc., deben guardarse por separado o empañarse para no reducir la duración de almacenamiento; por ejemplo, no guarde nunca tomates con kiwis o con un repollo.
▶ No guarde los alimentos demasiado apretados, pues así el aire circulará mejor.
▶ Proteja las botellas contra vuelco: Desplace de manera correspondiente el soporte para botellas.

### 5.7.2 Ajustar la temperatura

La temperatura depende de los siguientes factores:
- frecuencia de apertura de la puerta
- temperatura ambiente del lugar de instalación
- tipo, temperatura y cantidad de alimentos

La temperatura se puede ajustar de 35 °F (2 °C) hasta 45 °F (7 °C), se recomiendan 41 °F (5 °C).
▶ Ajuste de aumento de temperatura: Pulse la tecla Up del compartimento refrigerador *Fig. 4 (4)*.
▶ Ajuste de descenso de temperatura: Pulse la tecla Down del compartimento refrigerador *Fig. 4 (5)*.
▷ La primera vez que se pulsa, el indicador de temperatura del compartimiento frigorífico muestra el valor anterior parpadeando.
▶ Modifique la temperatura en pasos de 1 °F (1 °C): Pulse la tecla brevemente.
▶ Cambie la temperatura secuencialmente: Mantenga pulsada la tecla.
▷ Durante el ajuste, el valor parpadea.
▷ Aproximadamente 5 segundos después de la última pulsación de tecla se muestra la temperatura real. La temperatura se adapta lentamente al nuevo valor.

### 5.7.3 SuperCool

Ajuste la potencia de refrigeración más alta con SuperCool De este modo, se alcanzan temperaturas de refrigeración más bajas. Utilice SuperCool, para refrigerar cantidades grandes de alimentos.

Cuando SuperCool está activado, el ventilador* puede funcionar. El aparato funciona con la máxima potencia frigorífica, por lo que la unidad puede emitir mayor ruido temporalmente.

SuperCool tiene un consumo energético algo mayor.

**Refrigerar con SuperCool**

▶ Pulse brevemente la tecla SuperCool *Fig. 4 (2)*.
▷ El LED del símbolo de SuperCool *Fig. 4 (6)* se enciende en el indicador.
▷ La temperatura de refrigeración desciende hasta el valor inferior. SuperCool se ha conectado.
▷ SuperCool se conecta de forma automática al cabo de unas 6 a 12 horas. El aparato vuelve a funcionar en el modo normal con ahorro de energía.

**Desactive SuperCool previamente**

▶ Pulse brevemente la tecla SuperCool *Fig. 4 (2)*.
▷ El LED del símbolo de SuperCool *Fig. 4 (6)* se apaga en el indicador.
▷ SuperCool se ha desactivado.

## 5.7.4 Ventilador



Con el ventilador puede refrigerar con rapidez grandes cantidades de alimentos frescos o lograr una distribución relativamente homogénea de la temperatura en todos los niveles.

Se recomienda la refrigeración por aire forzado:

- a una temperatura ambiente elevada (desde aprox. 95 °F (35 °C))
- con una elevada humedad del aire

La refrigeración por aire forzado presenta un consumo de energía algo superior. Para ahorrar energía, el ventilador se desconecta automáticamente con la puerta abierta.

**Conectar el ventilador**

▶ Pulse brevemente la tecla Ventilation *Fig. 4 (1)*.
▷ El LED del símbolo de ventilación *Fig. 4 (17)* se enciende.
▷ El ventilador está activo En algunos aparatos no se conecta hasta que el compresor está en marcha.

**Desconectar el ventilador**

▶ Pulse brevemente la tecla Ventilation *Fig. 4 (1)*.
▷ El LED del símbolo de ventilación *Fig. 4 (17)* se apaga.
▷ El ventilador está desconectado

## 5.7.5 Superficies de depósito

**Desplazar o extraer las superficies de depósito**

**ATENCIÓN**
Peligro de lesiones por cortes
La superficie de depósito se puede romper. Se puede cortar con los fragmentos.
▶ Retire sólo los cajones vacíos.

Las baldas están aseguradas contra la extracción no intencionada mediante topes de de extracción .

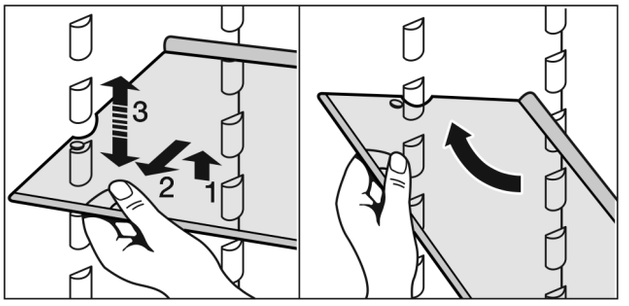


*Fig. 42*

▶ Levante la superficie de depósito y retírela un poco hacia delante.
▶ Ajuste la altura de la superficie de depósito. Para ello, desplace las escotaduras a lo largo de los compartimientos.
▶ Introduzca la superficie de depósito corta a la altura del soporte para recipientes de gran capacidad para que la puerta se pueda cerrar correctamente. La superficie descansa sobre rieles de apoyo.
▶ Para extraer por completo la superficie de depósito, inclínela y retírela hacia delante.
▶ Introduzca la balda con el borde de tope trasero orientado hacia arriba.
▷ Los alimentos no se congelan en la pared trasera.

La bandeja portabotellas ofrece una balda para botellas adicional con una altura máxima de 11-13/16 " (300 mm). Puede introducirse en los mismos compartimentos que las demás baldas.
▶ Introduzca la bandeja portabotellas en la posición que desee, pero no bajo del todo.

**Desarmar las superficies de depósito**

▶ Las superficies de depósito se pueden desarmar para su limpieza.

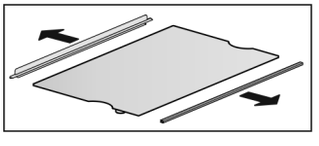

## 5.7.6 Utilización de una balda divisible

**ATENCIÓN**
Peligro de lesiones por cortes
La superficie de depósito se puede romper. Se puede cortar con los fragmentos.
▶ Retire sólo los cajones vacíos.

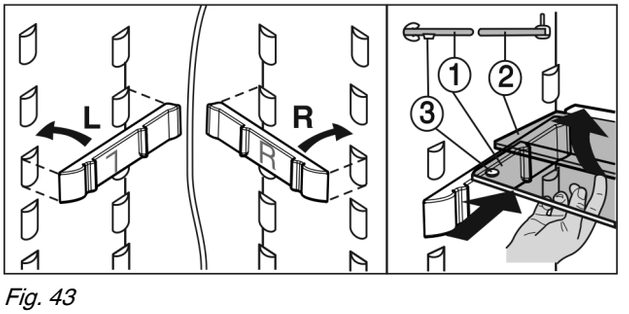


*Fig. 43*

▶ Encaje los rieles de apoyo; al hacerlo, preste atención a las partes derecha (R) e izquierda (L)
▶ La plancha de cristal con borde de tope (2) debe situarse detrás.

### 5.7.7 Compartimientos de la puerta

**Nota**
▶ Cargue la puerta con un máximo de 40 lbs (18 kg) de alimentos.

**Cambiar los compartimientos de la puerta**

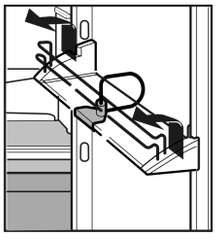

▶ Deslice el compartimiento hacia arriba, tire desde la parte delantera y vuelva a colocarlo siguiendo el orden inverso.

Es posible extraer los compartimientos y colocarlos completamente sobre la mesa.

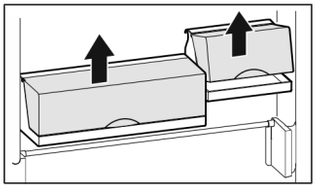

A través del servicio postventa hay disponibles tanto un compartimiento ancho y uno pequeño como tres compartimientos pequeños como accesorio.

Es posible utilizar uno o dos compartimientos. Si necesita colocar botellas de una altura especial, enganche sólo un compartimiento sobre el depósito para botellas.

▶ Cambiar los compartimientos: desmóntelos hacia arriba y vuelva a colocarlos en el lugar que desee.

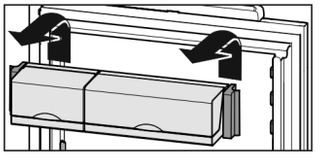

**Desarmar los compartimientos de la puerta**

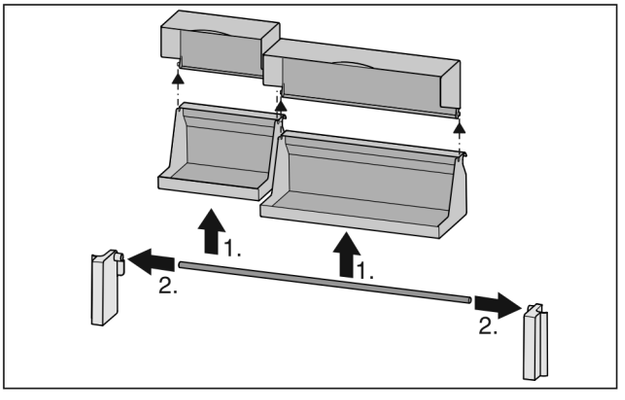


*Fig. 44*

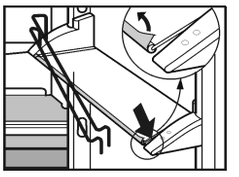

▶ Los compartimientos de la puerta se pueden desarmar para su limpieza.

### 5.7.8 Retirar el soporte para botellas

▶ Agarre siempre el soporte para botellas por la pieza de plástico.

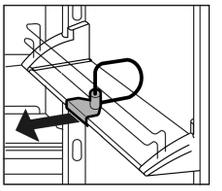

### 5.7.9 Cajones de verduras

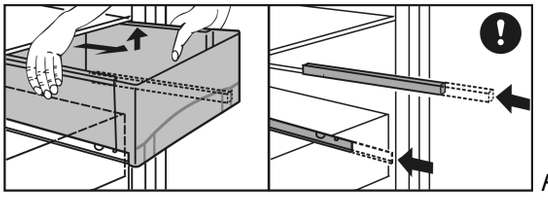

*Fig. 45*

Retirar los cajones de verduras:
▶ Extraiga por completo el cajón de verduras e inclínelo ligeramente hacia delante.
▶ Vuelva a introducir los rieles telescópicos que sobresalen.

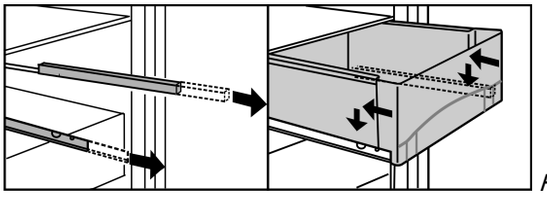

*Fig. 46*

Introducir los cajones de verduras:
▶ Coloque el cajón de verduras en los rieles telescópicos y desplácelo hacia detrás ejerciendo una ligera presión.

## 5.8 Compartimento congelador

En el compartimento congelador puede almacenar alimentos congelados, fabricar cubitos de hielo y congelar alimentos frescos.

### 5.8.1 Congelación de alimentos

Los cajones pueden soportar una carga máx. de 55.12 lbs (25 kg) de alimentos congelados, mientras que las planchas se pueden cargar con un máx. de 77.16 lbs (35 kg) cada una.

**ATENCIÓN**
Riesgo de lesiones derivado de vidrios rotos
Las botellas y los envases de bebidas pueden reventarse si se congelan. En especial, las bebidas gaseosas.
▶ No congele las botellas ni envases con bebidas

Para que los alimentos se congelen rápidamente por completo, no sobrepase las siguientes cantidades por porción:

- Fruta y verdura, hasta 2.2 lb (1 kg)
- Carne, hasta 5.51 lbs (2.5 kg)

▶ Envase los alimentos por porciones en bolsas de congelación o recipientes reutilizables de plástico, metal y aluminio.

## 5.8.2 Descongelación de alimentos

- en la cámara frigorífica
- en el microondas
- en el horno/cocina de aire caliente
- a temperatura ambiente

**ADVERTENCIA**
Peligro de intoxicación alimentaria
▶ No vuelva a congelar los alimentos descongelados.

▶ Saque únicamente los alimentos que necesite. Cocine lo antes posible los alimentos descongelados.

## 5.8.3 Ajuste de la temperatura en el compartimento congelador

El aparato está ajustado de serie para el funcionamiento normal.

La temperatura se puede ajustar entre 7 °F (-14 °C) y -16 °F (-26 °C), se recomiendan 0 °F (-18 °C).

▶ Ajuste de aumento de temperatura: Pulse la tecla de ajuste Up del compartimento congelador *Fig. 4 (11)*.
▶ Ajuste de descenso de temperatura: Pulse la tecla de ajuste Down del compartimento congelador *Fig. 4 (12)*.
▷ La primera vez que se pulsa, el indicador de temperatura del compartimento congelador muestra el valor anterior.
▶ Modifique la temperatura en pasos de 1 °F (1 °C): pulse la tecla brevemente.

**-o-**

▶ Cambie la temperatura secuencialmente: mantenga pulsada la tecla.

▷ Durante el ajuste, el valor parpadea.
▷ Aprox. 5 segundos después de pulsar la tecla por última vez se visualiza la temperatura real. La temperatura se adapta lentamente al nuevo valor.

## 5.8.4 SuperFrost

Según la cantidad de alimentos frescos que se deban congelar, debe conectar SuperFrost antes de tiempo: con una pequeña cantidad de alimentos congelados aprox. 6 h, con la máxima cantidad de alimentos congelados 24 h antes de introducir los alimentos.

SuperFrost no se debe activar en los siguientes casos:

- Si se introducen alimentos ya congelados
- Si se congelan hasta aprox. 2 kg de alimentos frescos a diario

**Congelar con SuperFrost**

▶ Pulse brevemente la tecla SuperFrost *Fig. 4 (14)* una sola vez.
▷ El LED del símbolo de SuperFrost *Fig. 4 (21)* se enciende.
▷ La temperatura de congelación desciende; el aparato funciona con la máxima potencia frigorífica.
Si se congela una pequeña cantidad de alimentos congelados:
▶ Espere aprox. 6 h.
▶ Coloque los alimentos envasados en los cajones superiores.
Con la máxima cantidad de alimentos congelados:
▶ Espere aprox. 24 h.
▶ Extraiga los cajones superiores y coloque los alimentos directamente en las superficies de depósito superiores.
▷ SuperFrost se desactiva automáticamente. Dependiendo de la cantidad cargada: 30 horas como mínimo y 65 horas como máximo.
▷ El LED del símbolo de SuperFrost *Fig. 4 (21)* se apaga cuando termina la congelación.
▶ Coloque los alimentos en los cajones y vuelva a introducir éstos.
▷ El aparato vuelve a funcionar en el modo normal con ahorro de energía.

## 5.8.5 Cajones

**Nota**
El consumo de energía aumenta y la potencia de refrigeración se reduce si la ventilación es insuficiente.
En aparatos sin NoFrost:
▶ No extraiga nunca el cajón inferior
▶ ¡Deje siempre libres los canales de circulación del ventilador en el interior de la pared trasera!



▶ Para almacenar los alimentos congelados directamente sobre las superficies de depósito: tire del cajón hacia delante y levántelo para extraerlo.

## 5.8.6 Superficies de depósito

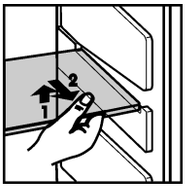

- ▶ Para extraer la superficie de depósito: levántela por la parte delantera y sáquela tirando hacia delante.
- ▶ Para volver a colocar la superficie de depósito: basta con introdúzcala hasta el tope.

## 5.8.7 VarioSpace

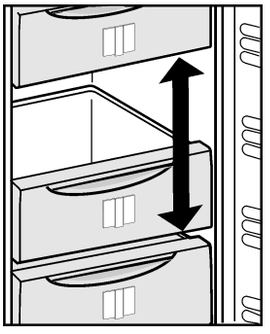

Además de los cajones, también pueden extraerse las baldas. De este modo puede ampliarse el espacio para alimentos congelados de gran tamaño. Las aves, la carne, las piezas de caza de gran tamaño, así como los productos de pastelería con cierta altura, pueden congelarse íntegramente y prepararse de nuevo.

- ▶ Los cajones pueden soportar una carga máx. de 55.12 lbs (25 kg) de alimentos congelados, mientras que las planchas se pueden cargar con un máx. de 77.16 lbs (35 kg) cada una.

## 5.8.8 Sistema de información

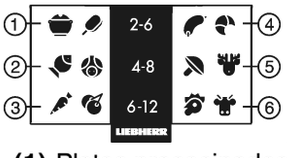


*Fig. 47*

**(1)** Platos precocinados, helado
**(2)** Carne de cerdo, pescado
**(3)** Fruta, verdura
**(4)** Salchichas, pan
**(5)** Caza, setas
**(6)** Aves, carne de vaca/ ternera

Los números indican el tiempo de conservación correspondiente en meses para diversos tipos de alimentos congelados. Los tiempos de conservación indicados son valores orientativos.

## 5.8.9 IceMaker*

El IceMaker se encuentra en el cajón superior del compartimiento congelador. Este cajón lleva el rótulo “IceMaker”.

Asegúrese de que se cumplen las siguientes condiciones:

- El aparato se encuentra en posición horizontal.
- El aparato está conectado.
- El compartimiento congelador está conectado.
- La temperatura de congelación mínima es de 14 °F (-10 °C).
- El IceMaker está conectado al suministro de agua.
- La tubería de agua debe estar purgada. El IceMaker sólo funciona si no hay aire en la tubería de agua.

**Conectar el IceMaker***

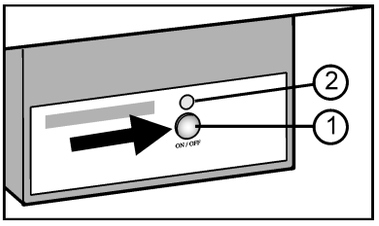


*Fig. 48*

- ▶ Extraiga el cajón.
- ▶ Pulse la tecla On/Off *Fig. 48 (1)*hasta que el LED *Fig. 48 (2)* se ilumine.
- ▶ Introduzca el cajón.
- ▷ El LED del símbolo del fabricador automático de cubitos de hielo IceMaker *Fig. 4 (10)* se enciende.

**Nota**

- ▶ El IceMaker sólo fabrica cubitos de hielo cuando el cajón está completamente cerrado.

**Fabricar cubitos de hielo***

La capacidad de producción depende de la temperatura de congelación. Cuanto más baja sea la temperatura, más cubitos de hielo se pueden fabricar en un determinado espacio de tiempo.

A una temperatura de congelación de 0 °F (-18 °C), la capacidad de producción asciende a 90-100 cubitos de hielo en 24 h.

Conecte SuperFrost para alcanzar la capacidad máxima de 130 cubitos de hielo en 24 h. Tenga en cuenta que el consumo de energía aumenta, ya que el compresor está funcionando continuamente.

Los cubitos de hielo caen del IceMaker al interior del cajón. Cuando se alcanza una altura de llenado determinada, no se fabrican más cubitos de hielo. El IceMaker no llena el cajón hasta el borde.

Si se necesitan grandes cantidades de cubitos de hielo, se puede sustituir el cajón completo del IceMaker por el cajón contiguo. Cuando se cierra el cajón, el IceMaker comienza de nuevo a fabricar automáticamente cubitos de hielo.

Después de conectar por primera vez el IceMaker, puede tardar hasta 24 horas en fabricar los primeros cubitos de hielo.

**Nota**

Cuando el aparato se utiliza por primera vez o no se ha utilizado durante un largo periodo de tiempo, se pueden acumular partículas en el IceMaker o en la tubería de agua.

- ▶ Por este motivo, no utilizar ni consumir los cubitos de hielo producidos en las primeras 72 horas.

**Ajustar el tiempo de alimentación de agua***

Se puede ajustar el tiempo de apertura de la válvula en el IceMaker si, por ejemplo, la presión de agua en la tubería es insuficiente o excesiva.

El tiempo de alimentación de agua se puede ajustar en intervalos de **E1** (tiempo de alimentación corto) a **E8** (tiempo de alimentación largo). El valor predeterminado es **E3**.

▶ Activar el modo de ajuste: pulse la tecla SuperFrost *Fig. 4 (14)* durante aprox. 5 s.
▷ En el indicador se visualiza **S**.
▷ El símbolo de menú *Fig. 4 (19)* se ilumina.
▶ Utilice la tecla de ajuste Up del compartimiento congelador *Fig. 4 (11)* y la tecla de ajuste Down del compartimiento congelador *Fig. 4 (12)* seleccionar **E**.
▶ Confirmar: pulse brevemente la tecla SuperFrost *Fig. 4 (14)*.
▶ Prolongar el tiempo de alimentación de agua: pulse la tecla de ajuste Up del compartimiento congelador *Fig. 4 (11)*.




▶ Acortar el tiempo de alimentación de agua: pulse la tecla de ajuste Down del compartimiento congelador *Fig. 4 (12)*.
▶ Confirmar: pulse la tecla SuperFrost *Fig. 4 (14)*.
▶ Desactivar el modo de ajuste: pulse la tecla On/Off del compartimiento congelador *Fig. 4 (13)*.

**-o-**

▶ Espere 5 minutos.

▷ En el indicador de temperatura se vuelve a visualizar la temperatura.

**Desconectar el IceMaker***

Si no se necesitan cubitos de hielo, se puede desconectar el IceMaker con independencia del compartimiento congelador.

Cuando el IceMaker está desconectado, también se puede utilizar el cajón del IceMaker para congelar y almacenar alimentos.

▶ Pulse la tecla On/Off durante aprox. 1 segundo hasta que el LED se apague.
▷ El LED del símbolo del fabricador automático de cubitos de hielo IceMaker *Fig. 4 (10)* se apaga.
▶ Limpie el IceMaker.
▷ De este modo, se garantiza que no permanezca agua o hielo en el IceMaker.

# 6 Mantenimiento

## 6.1 Sustituir el filtro de agua*

El filtro de agua se debe sustituir como máximo cada 6 meses si se utiliza con la potencia especificada, o también si se produce una disminución considerable del índice de caudal.

Puede adquirirlo de su distribuidor especializado o solicitárnoslo vía Internet en **www.Liebherr.com**.

El filtro de agua usado contiene carbono activo y se puede eliminar junto con la basura doméstica normal.

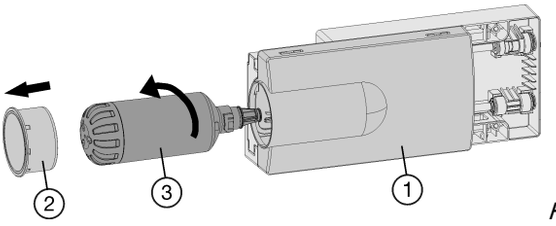


*Fig. 49*

**Retirar el filtro de agua viejo:**

▶ Dado el caso, extraiga el cajón *Fig. 49 (1)*.
▶ Retire la tapa del filtro *Fig. 49 (2)*.
▶ Gire el filtro de agua *Fig. 49 (3)* unos 100 ° hacia la izquierda y retírelo.
▶ Si es necesario, recoja el agua que gotee con la mano o un recipiente.

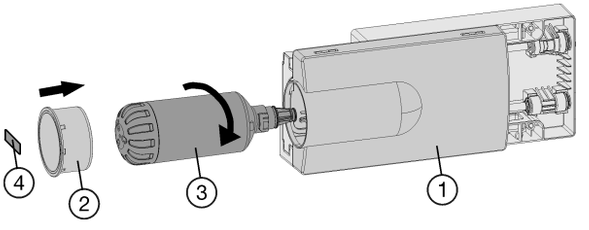


*Fig. 50*

**Colocar el filtro de agua nuevo:**

▶ Coloque el filtro de agua *Fig. 50 (3)* y gírelo unos 100° hacia la derecha hasta que haga tope.
▶ Introduzca el cajón *Fig. 50 (1)*.
▶ Coloque la tapa del filtro *Fig. 50 (2)*.
▶ Anote la fecha de la próxima sustitución en la etiqueta adhesiva *Fig. 50 (4)* suministrada y pegue dicha etiqueta en el módulo.

**Nota**

Los filtros de agua nuevos pueden contener sustancias en suspensión.

▶ No consuma ni utilice los cubitos de hielo que se fabriquen en las 72 h posteriores a la sustitución del filtro.
▶ Retire el hielo que quede en el cajón del IceMaker. El hielo se puede guardar en otro cajón como reserva.

▶ Compruebe si el filtro es estanco y que no salga agua.

## 6.2 Desescarche con NoFrost

El sistema NoFrost desescarcha automáticamente el aparato.

**Compartimento frigorífico:**

El agua de desescarche se evapora debido al calor del compresor. Las gotas de agua en la pared trasera dependen del funcionamiento y son completamente normales.

▶ Limpie periódicamente el orificio de vaciado para que pueda salir el agua de desescarche (consulte 6.3) .

**Compartimento congelador:**

La humedad se condensa en el evaporador, se desescarcha y evapora periódicamente.

▶ El aparato no se debe desescarchar manualmente.

## 6.3 Limpiar el aparato

**ADVERTENCIA**
Peligro de descarga eléctrica
▶ Retire el conector del frigorífico o interrumpa el suministro de corriente.

**ADVERTENCIA**
Riesgo de daños y lesiones derivado del vapor caliente
El vapor caliente puede causar quemaduras y dañar las superficies.
▶ No emplee nunca aparatos de limpieza a vapor

**AVISO**
Si no limpia correctamente el aparato, corre el peligro de dañarlo
▶ No utilice productos de limpieza concentrados.
▶ No utilice esponjas o estropajos metálicos que sean abrasivos o puedan provocar arañazos.
▶ No utilice productos de limpieza cáusticos, abrasivos o que contengan arena, cloro, productos químicos o ácido.
▶ No utilice disolventes químicos.
▶ No dañe ni retire la placa de identificación situada en el interior del aparato. Es importante para el servicio de atención al cliente.
▶ No rompa, doble ni dañe ningún cable u otros componentes.
▶ No deje que penetre agua de limpieza en el canal de descarga, la rejilla de aire y piezas eléctricas.
▶ Utilice paños de limpieza suaves y un limpiador universal con pH neutro.
▶ Utilice sólo limpiadores y productos de conservación aptos para alimentos en el interior del aparato.

▶ **Vacíe el aparato.**
▶ **Retire el enchufe de alimentación de red.**



▶ Limpie a mano las **superficies interiores y exteriores de plástico** con agua tibia y un poco de lavavajillas.

El acero inoxidable expuesto a cloro gaseoso o a la humedad puede perder el color. Esto es normal. Si su aparato está expuesto a cloro gaseoso o a la humedad, límpielo o sáquelo brillo con más frecuencia. Si encuentra signos de corrosión o decoloración, limpie o saque brillo al aparato lo antes posible.

No aplique productos de limpieza para acero sobre las superficies de cristal o plástico, pues pueden arañarse. Es normal que la superficie de acero inoxidable presente puntos oscuros incipientes y un color más intenso.

**AVISO**
Las puertas de acero inoxidable están tratadas con un revestimiento superficial de gran calidad y no se deben tratar con ningún producto de conservación para acero inoxidable.
De lo contrario, éste dañará dicho revestimiento.




▶ Limpie las **superficies de las puertas revestidas** y las **paredes laterales lacadas** únicamente con un paño suave y limpio. Si están muy sucias, utilice un poco de agua o un limpiador neutro. De forma opcional, también se puede utilizar un paño de microfibra.
▶ Limpie las **paredes laterales de acero inoxidable** con un limpiador de acero inoxidable convencional si están sucias. A continuación, aplique el producto de conservación para acero inoxidable suministrado de manera uniforme en el sentido del pulido.

▶ Limpiar el **orificio de vaciado**: elimine las acumulaciones con una herramienta auxiliar delgada, por ejemplo, un bastoncillo de algodón.

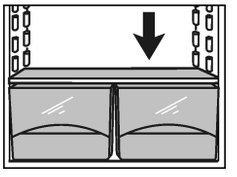

▶ La mayoría de **piezas de equipamiento** se pueden desarmar para su limpieza: consulte el respectivo capítulo.
▶ Limpie a mano las **piezas de equipamiento** con agua tibia y un poco de lavavajillas.
▶ Limpie los **rieles telescópicos** sólo con un paño húmedo. La grasa de las pistas de rodadura sirve de lubricación y no se debe retirar.

**Después de la limpieza:**
▶ Seque el aparato y las piezas de equipamiento.
▶ Vuelva a conectar y poner en marcha el aparato.
▶ Active SuperFrost (consulte 5.8.4) .
Cuando la temperatura sea lo suficientemente baja:
▶ Vuelva a introducir los alimentos.

## 6.4 Limpiar el IceMaker*

El cajón del IceMaker debe estar vacío y colocado.

▶ Activar el modo de ajuste: pulse la tecla SuperFrost *Fig. 4 (14)* durante aprox. 5 s.
▷ En el indicador se visualiza **S**.
▷ El símbolo de menú *Fig. 4 (19)* se ilumina.
▶ Utilice la tecla de ajuste Up del compartimiento congelador *Fig. 4 (11)*/ la tecla de ajuste Down del compartimiento congelador *Fig. 4 (12)* para seleccionar **I**.
▶ Confirmar: pulse la tecla SuperFrost *Fig. 4 (14)*.
▶ Utilice la tecla de ajuste Up del compartimiento congelador *Fig. 4 (11)*/ la tecla de ajuste Down del compartimiento congelador *Fig. 4 (12)* para seleccionar **Ic**.



▶ Confirmar: pulse la tecla SuperFrost *Fig. 4 (14)*.

▷ El IceMaker se mueve a la posición de limpieza y se desconecta.
▶ Desactivar el modo de ajuste: pulse la tecla On/Off del compartimiento congelador *Fig. 4 (13)*.
**-o-**
▶ Espere durante 2 min.
▷ En el indicador de temperatura se vuelve a visualizar la temperatura.
▶ Extraiga el cajón.
▶ Limpie la bandeja de hielo y el cajón con agua caliente. Si fuera necesario, utilice un lavavajillas suave. A continuación, enjuague.
▶ Introduzca de nuevo el cajón.
Si se ha utilizado lavavajillas:
▶ Deseche las tres primeras cargas de cubitos de hielo para eliminar los restos del lavavajillas.

Deje el IceMaker desconectado en esta posición, o bien, vuelva a conectar el IceMaker (consulte 5.8.9) .

## 6.5 Servicio postventa

En primer lugar, compruebe si puede subsanar el fallo por su mismo (consulte Averías). Si no es posible, diríjase al servicio postventa.

**ADVERTENCIA**
Riesgo de lesiones en caso de reparación por personas no cualificadas
▶ Las reparaciones e intervenciones en el aparato y la línea de alimentación eléctrica que no se nombran expresamente (consulte Mantenimiento) sólo se deben realizar a través del servicio postventa.

▶ Denominación del aparato *Fig. 51 (1)*, nº del servicio técnico *Fig. 51 (2)* y nº de serie *Fig. 51 (3)* en la placa de identificación. La placa de identificación se encuentra en la parte interior izquierda del aparato.

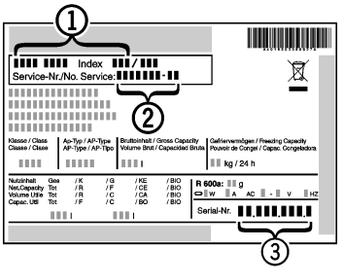

*Fig. 51*

▶ Informe al servicio postventa e indique el fallo, la denominación del aparato *Fig. 51 (1)*, el nº del servicio técnico *Fig. 51 (2)* y el nº de serie *Fig. 51 (3)* .
▷ Esto permite un servicio rápido y preciso.
▶ Deje cerrado el aparato hasta que llegue el técnico del servicio postventa.
▷ Los alimentos permanecerán frescos durante más tiempo.
▶ Retire el enchufe de alimentación de red (no tire del cable de conexión), o bien desactive el fusible.

## 6.6 Informaciones sobre el aparato

Apunte estos datos al terminar la instalación del aparato:

| | |
|---|---|
| Designación de tipo: | _____ |
| Número de servicio: | _____ |
| Número de Aparato/ Número de serie: | _____ |
| Fecha de compra: | _____ |
| Lugar de compra: | _____ |

# 7 Averías

El aparato se ha construido y fabricado para proporcionar una alto nivel de fiabilidad y durabilidad. No obstante, si durante el funcionamiento se produce una avería, compruebe si se trata de un fallo de uso. En este caso, los costes de reparación correrán a cargo del usuario aunque el aparato se encuentre dentro del periodo de garantía. El usuario puede solucionar los siguientes fallos:

| Fallo | Causa | Solución |
|---|---|---|
| **El aparato no funciona.** | El aparato no se conecta. | ▶ Conexión del aparato. |
| | El enchufe de alimentación de red no entra correctamente en la toma de corriente. | ▶ Control el enchufe de alimentación de red. |
| | El fusible de la toma de corriente no funciona. | ▶ Controle el fusible. |
| | Corte de corriente | ▶ Mantenga el aparato cerrado. |

| Fallo | Causa | Solución |
|---|---|---|
| | | ▶ Proteja los alimentos: ponga hielo seco sobre los alimentos o un frigorífico con motor independiente en caso de que el corte de corriente se prolongue.<br>▶ No vuelva a congelar los alimentos descongelados. |
| **El compresor continúa en funcionamiento.** | El compresor se activa con una carga calorífica reducida a un bajo número de revoluciones. Aunque aumente el tiempo de funcionamiento, se produce ahorro de energía. | ▶ En los modelos con ahorro de energía, esto es normal. |
| | SuperFrost se ha activado. | ▶ El compresor continúa en funcionamiento durante más tiempo para refrigerar los alimentos con rapidez. Esto es normal. |
| | SuperCool se ha activado. | ▶ El compresor continúa en funcionamiento durante más tiempo para refrigerar los alimentos con rapidez. Esto es normal. |
| **Un LED situado en la parte inferior trasera del aparato (en el compresor) parpadea periódicamente cada 15 segundos*.** | El inversor está equipado con un LED de diagnóstico de fallos. | ▶ Este parpadeo es normal. |
| **El ruido es excesivo.** | Los compresores regulados por frecuencia de rotación* pueden provocar diferentes ruidos debido a los distintos niveles de revoluciones. | ▶ Este ruido es normal. |
| **Un gorgoteo y chapoteo** | Este ruido procede del refrigerante que fluye por el circuito frigorífico. | ▶ Este ruido es normal. |
| **Un clic suave** | Este ruido se produce siempre que la unidad de refrigeración (el motor) se enciende o se apaga automáticamente. | ▶ Este ruido es normal. |
| **Un zumbido. Se eleva brevemente cuando la unidad de refrigeración (el motor) se enciende.** | Si se activa la función SuperFrost, la potencia frigorífica aumenta al introducir alimentos frescos o mantener la puerta abierta prolongadamente. | ▶ Este ruido es normal. |
| | Si se activa la función SuperCool, la potencia frigorífica aumenta de forma automática al introducir alimentos frescos o mantener la puerta abierta prolongadamente. | ▶ Este ruido es normal. |
| | La temperatura ambiente es demasiado alta. | ▶ Solución: (consulte 1.3) |
| **Un zumbido grave** | El ruido procede de la corriente de aire del ventilador. | ▶ Este ruido es normal. |

| Fallo | Causa | Solución |
|---|---|---|
| **Sonido de vibración** | El aparato no se mantiene firme sobre el suelo. Se produce vibración de objetos y muebles contiguos por la unidad de refrigeración en marcha. | ▶ Alinee el aparato con las patas de ajuste.<br>▶ Extraiga las botellas y los envases. |
| **En la indicación de temperatura se muestra: F0 hasta F9** | En caso de producirse un fallo, | ▶ Diríjase al servicio postventa (consulte Mantenimiento). |
| **En la indicación de temperatura se muestra:FE*** | En caso de producirse un fallo, | ▶ Diríjase al servicio postventa (consulte Mantenimiento). |
| **En el indicador de temperatura parpadea la indicación de fallo de alimentación . En el indicador de temperatura se muestra la temperatura más alta que se ha alcanzado durante el fallo de alimentación.** | Debido a un fallo de alimentación o a un corte de electricidad, la temperatura de congelación se ha elevado demasiado durante las últimas horas o días. Una vez finalizado el corte de electricidad, el aparato sigue funcionando con el último ajuste de temperatura. | ▶ Borre la indicación de la temperatura más elevada: pulse la tecla Alarm *Fig. 4 (15)*.<br>▶ Compruebe la calidad de los alimentos. No consuma los alimentos deteriorados. No vuelva a congelar los alimentos descongelados. |
| **Las superficies exteriores del aparato están calientes*.** | El calor del circuito frigorífico se utiliza para impedir que se produzca agua de condensación. | ▶ Esto es normal. |
| **No es posible activar el fabricador automático de cubitos de hielo IceMaker.*** | El aparato no está conectado y, por tanto, tampoco el fabricador automático de cubitos de hielo IceMaker. | ▶ Conecte el aparato (consulte Puesta en marcha). |
| **El fabricador automático de cubitos de hielo IceMaker no hace cubitos de hielo.*** | El fabricador automático de cubitos de hielo IceMaker no está encendido. | ▶ Encienda el fabricador automático de cubitos de hielo IceMaker. |
| | El cajón del fabricador automático de cubitos de hielo IceMaker no está bien cerrado. | ▶ Introduzca bien dicho compartimiento. |
| | La toma de agua no está abierta. | ▶ Abra la toma de agua. |
| | La alimentación de agua del IceMaker está interrumpida. | ▶ Compruebe la conexión de agua **(consulte Puesta en marcha)**.*<br>▶ Compruebe la disposición de los tubos flexibles **(consulte Puesta en marcha)**.* |

| Fallo | Causa | Solución |
|---|---|---|
| | El filtro en la pieza final del tubo flexible de alimentación de agua o el filtro en la pieza de conexión del aparato están obstruidos. | ▶ Limpie los filtros. |
| | No se ha purgado la tubería de agua. | ▶ Permita que un profesional competente compruebe que se haya purgado la tubería de agua antes de ponerse en contacto con el servicio postventa. |
| **La temperatura no es suficientemente baja.** | La puerta del aparato no se ha cerrado correctamente. | ▶ Cierre la puerta del aparato. |
| | La ventilación y el escape de aire son insuficientes. | ▶ Deje libre la rejilla de aire. |
| | La temperatura ambiente es demasiado alta. | ▶ Solución: (consulte 1.3) . |
| | El aparato se abre con demasiada frecuencia o durante mucho tiempo. | ▶ Espere a que la temperatura necesaria se vuelva a ajustar automáticamente. En caso contrario, diríjase al servicio postventa (consulte Mantenimiento). |
| | Se han introducido cantidades demasiado grandes de alimentos frescos sin SuperFrost. | ▶ Solución: (consulte 5.8.4) . |
| | La temperatura se ha ajustado incorrectamente. | ▶ Reduzca el ajuste de temperatura y compruébelo transcurridas 24 horas. |
| | El aparato está situado demasiado cerca de una fuente de calor (cocina, calefacción, etc.). | ▶ Cambie el lugar de instalación del aparato o de la fuente de calor. |
| **En la indicación se visualizan varias rayas ("--").** | EL indicador de temperatura del compartimento congelador sólo muestra temperaturas por debajo de cero. | ▶ Después de la puesta en servicio, la temperatura no se encuentra aún por debajo de cero. Transcurren entre tres y cinco horas (dependiendo de las condiciones ambientales) hasta que se alcanza la temperatura y en la pantalla aparecen cifras. |
| | La temperatura de congelación ha subido por encima de cero debido a un corte en la red o a una interrupción en la corriente eléctrica. | ▶ Consulte también "Fallo en la corriente" y "" |
| **La iluminación interior no se enciende.** | El aparato no se conecta. | ▶ Conexión del aparato. |
| | La puerta ha permanecido abierta más de 15 min. | ▶ La iluminación interior se apaga automáticamente si la puerta permanece abierta durante más de 15 minutos. |
| | La iluminación LED está defectuosa o la cubierta está dañada: | **ADVERTENCIA**<br>Riesgo de lesiones derivado de descarga eléctrica<br>Debajo de la cubierta hay piezas conductoras de electricidad.<br>▶ El LED de la iluminación interior sólo debe repararse a través del servicio postventa o a cargo de personal técnico especializado. |

| Fallo | Causa | Solución |
|---|---|---|
| | | **ADVERTENCIA**<br>Riesgo de lesiones con lámparas LED.<br>La intensidad luminosa de la iluminación LED se corresponde con la clase de láser 1/1M.<br>Si la cubierta está defectuosa:<br>▶ No mirar directamente a la luz a través de lentes ópticas desde una distancia muy próxima. De lo contrario, los ojos pueden sufrir lesiones. |

# 8 Puesta fuera de servicio

## 8.1 Consejos durante los periodos de vacaciones

**Vacaciones breves** - si va a estar ausente menos de cuatro semanas:
▶ Consuma todos los alimentos fácilmente perecederos.
▶ Congele los demás alimentos.
▶ Desconecte el compartimiento frigorífico.
▶ Desconecte el dispensador de cubitos de hielo.*
▶ Cierre la alimentación de agua del dispensador de cubitos de hielo.*

**Vacaciones largas** - si va a estar ausente un mes o más:
▶ Retire todos los alimentos del aparato.
▶ Desconecte el aparato.
▶ Limpie el aparato (consulte 6.3)
▶ Deje abierta la puerta para que no se produzcan olores desagradables.
▷ De este modo, también se evitará la formación de moho.
▶ Desconecte el dispensador de cubitos de hielo.*
▶ Cierre la alimentación de agua del dispensador de cubitos de hielo.*

## 8.2 Desconexión del aparato

**Nota**
▶ Para desconectar todo el aparato, sólo hay que desactivar el congelador.

### 8.2.1 Desactivación del congelador



▶ Pulse la tecla On/Off del compartimiento congelador *Fig. 4 (13)* durante aprox. 2 segundos.
▷ Las indicaciones de temperatura se oscurecen. El aparato se ha desactivado.

### 8.2.2 Desactivación del frigorífico

▶ Pulse la tecla On/Off del compartimiento frigorífico *Fig. 4 (3)* durante aprox. 2 segundos.
▷ La indicación de temperatura del compartimento frigorífico *Fig. 4 (8)* se oscurece. El frigorífico se ha desactivado.

## 8.3 Puesta fuera de servicio*

▶ Vacíe el aparato.
▶ Coloque el fabricador automático de cubitos de hielo IceMaker en la posición de limpieza (consulte Mantenimiento).
▶ Desconecte el enchufe de alimentación de red.



▶ Limpie el aparato (consulte 6.3) .
▶ Deje la puerta abierta para que no se formen olores.

# 9 Eliminación del aparato

Observe las disposiciones locales para la eliminación de aparatos. Los aparatos antiguos pueden ser peligrosos. Póngase en contacto con el servicio de recogida de basura local para obtener información adicional.

**PELIGRO**
¡Peligro de asfixia!
Mientras juegan, los niños pueden encerrarse en el aparato y asfixiarse.
▶ Desmonte una o varias puertas.
▶ Retire los cajones.
▶ Conserve las superficies de depósito en el aparato para que los niños no puedan trepar fácilmente en el aparato.

**ADVERTENCIA**
¡Peligro de descarga eléctrica!
▶ Corte y deseche las clavijas de la toma del cable eléctrico.
▶ Corte el cable eléctrico del aparato eliminado. No lo deseche junto con el aparato.

Durante la eliminación de desechos y posteriormente, preste atención a que el aparato no se almacene cerca de gasolina u otros gases y líquidos inflamables.

Una vez agotada la vida útil del aparato, procure que el circuito frigorífico no se dañe durante el transporte, pues así evitará que el refrigerante (datos en la placa de identificación) o el aceite se viertan de forma indiscriminada

# 10 PLAN DE GARANTÍA Liebherr

**GARANTÍA TOTAL DE DOS AÑOS -** Durante dos años a partir de la fecha original de compra, su garantía Liebherr cubre todas las piezas y mano de obra para reparar o sustituir cualquier parte del producto defectuosa en materiales o fabricación.

**GARANTÍA TOTAL DE CINCO AÑOS -** Durante cinco años a partir de la fecha original de compra, su garantía Liebherr cubre todas las piezas y mano de obra para reparar o sustituir cualquier componente del producto defectuoso en materiales o fabricación, del sistema hermético. El “Sistema Hermético” se refiere sólo al compresor, condensador, evaporador, secador y todas las tuberías de conexión.

**GARANTÍA LIMITADA DESDE EL SEXTO AL DOCEAVO AÑO -** Desde el sexto al doceavo año a partir de la fecha original de compra, su garantía Liebherr cubre todas las piezas defectuosas en materiales o fabricación, del sistema hermético (sólo piezas).

**CONDICIONES APLICABLES A TODAS LAS GARANTÍAS**

Todos los servicios proporcionados por Liebherr bajo la garantía deben ser efectuados por representantes autorizados de Liebherr, a menos que Liebherr lo especifique de otro modo. El servicio será efectuado en el hogar durante las horas comerciales normales. Esta garantía sólo es aplicable para los productos instalados para uso doméstico normal. Los detalles sobre las garantías no residenciales están disponibles a su petición.

Esta garantía es aplicable sólo a los productos instalados en Canadá y en cualquiera de los cincuenta estados de Estados Unidos o en el Distrito de Columbia. Esta garantía no cubre piezas ni mano de obra para corregir defectos causados por negligencia, accidente o uso, mantenimiento, instalación, servicio o reparación indebidos, incluido aunque no limitado al traslado y reinstalación inadecuados de la unidad de condensación.

**LAS GARANTÍAS DESCRITAS MÁS ARRIBA SE HAN ESTABLECIDO EXPRESAMENTE EN LUGAR DE CUALESQUIERA OTRAS GARANTÍAS, EXPRESAS O IMPLÍCITAS, INCLUYENDO CUALQUIER GARANTÍA IMPLÍCITA DE COMERCIALIZACIÓN O IDONEIDAD PARA UN PROPÓSITO PARTICULAR, Y CUALQUIER OTRA OBLIGACIÓN O RESPONSABILIDAD POR PARTE DE LIEBHERR. EN NINGÚN CASO LIEBHERR SERÁ RESPONSABLE DE POSIBLES DAÑOS ESPECIALES, INCIDENTALES O RESULTANTES DERIVADOS DEL INCUMPLIMIENTO DE ESTAS GARANTÍAS O DE CUALESQUIERA OTRAS GARANTÍAS YA SEAN EXPRESAS, IMPLÍCITAS O LEGALES.**

Algunos estados no permiten excluir ni limitar daños imprevistos o consecuenciales, de tal modo que la anterior limitación o exclusión puede no ser aplicable para usted. Esta garantía le otorga derechos legales específicos y usted puede tener además otros derechos que varían de estado a estado.

Para recibir piezas y/o servicio y el nombre del representante autorizado de Liebherr más próximo a usted, póngase en contacto con su distribuidor Liebherr o con el proveedor de servicio nacional Liebherr designado en:

para USA: Service-appliances.us@liebherr.com, o llame al 1-866-LIEBHER o al 1-866-543-2437

para Canadá: www.euro-parts.ca, o llame al 1-888--LIEBHER, o al 1-888-543-2437.

This page intentionally left blank.

Cette Page a intentionnellement quitté le blanc.

Esta Página intencionadamente se marchó en blanco.

## For Service in the U.S.:

## Liebherr Service Center

## Toll Free: 1-866-LIEBHER or 1-866-543-2437

Service-appliances.us@liebherr.com
PlusOne Solutions, Inc.
3501 Quadrangle Blvd, Suite 120
Orlando, FL 32817

## For Service in Canada:

## Liebherr Service Center

## Toll Free: 1-888-LIEBHER or 1-888-543-2437

www.euro-parts.ca
EURO-PARTS CANADA
39822 Belgrave Road
Belgrave, Ontario, N0G 1E0
Phone: (519) 357-3320
Fax: (519) 357-1326

**www.liebherr-appliances.com**

**Part No. 7085514 - 02**