EN | DE | FR | ES | IT | PL

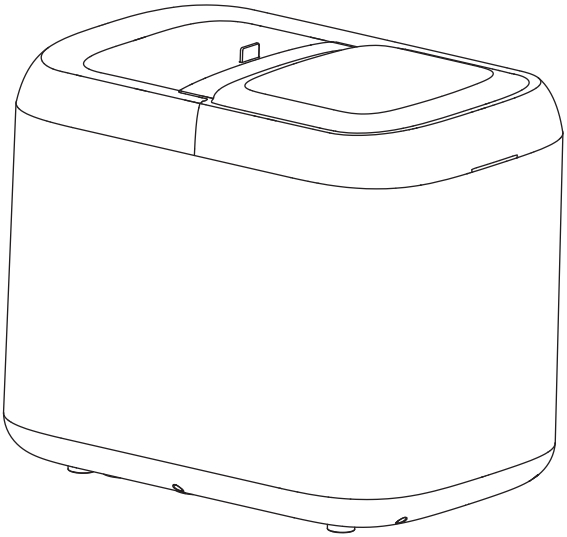

USER'S MANUAL/HANDBUCH /MANUEL DE L'UTILISATEUR/MANUAL DEL USUARIO /MANUALE UTENTE/INSTRUKCJA OBSŁUGI

Ice Maker / Eismaschine / Machine à Glaçons /
Máquina para Hacer Hielo / Macchina del Ghiaccio / Kostkarka do lodu

THIS INSTRUCTION BOOKLET CONTAINS **IMPORTANT** SAFETY INFORMATION. PLEASE READ AND KEEP FOR FUTURE REFERENCE.

IMPORTANT NOTICE

⚠WARNING

1. The refrigerant of this product is flammable. Pay attention to the fire source and keep the indoor ventilated during the maintenance. Please do not use combustible items near the machine to avoid fire.

2. There should be no obstacles around the machine to keep ventilation unobstructed.

3. Except for the method recommended by the manufacturer, no machinery or other methods may be used to accelerate the defrosting process.

4. Do not damage the refrigeration circuit of the machine.

5. It is recommended to use only bottled, filtered, or tap water that is suitable for drinking. Do not use any other type of liquid, such as fruit juice. Do not use water that has remained in the appliance for a period of time, it is recommended to always use fresh water at each time.

6. Keep the machine away from fire, and it is recommended to ask professionals to dispose of it when it is discarded.

7. Forbid store explosives in appliances, such as combustion-supporting sprays.

8. Add Drinkable water only.

9. The refrigeration system contains a high-pressure refrigerant. Do not damage the Refrigeration system. The maintenance of the Refrigeration system shall be done by professionals.

10. If the power cord is damaged, to avoid danger, it must be replaced by the maintenance department of the manufacturer or a similar department's professional staff.

This product is used for household, commercial or similar purposes: Kitchen, restaurants, stores, offices, hotel, farm, and so on.

SAFETY TIPS

The most important thing is your and others safety, We have provided many important safety messages in this manual and on your appliance. Always read and obey all safety messages.

This is the safety alert symbol:

⚠ DANGER **⚠ WARNING**

All safety messages will follow the safety alert symbol and the word"DANGER" and "WARNING".

You can be seriously injured if you don't follow safety instructions.

All safety messages will tell you what the potential hazard is, tell you how to reduce the chance of injury, and tell you what can happen if the instructions are not followed.

Never touch the evaporator surface by hand when the ice maker is working. It may cause frostbite to your skin.

When using household appliances, you must follow basic safety rules to reduce the risk of fire, shock and damage to people or objects. Please read the following safety tips carefully before using the appliance.

1. Do not use the machine when the power cord is damaged.

2. Use the correct power socket and make sure the plug is fully inserted into the socket.

3. When using, please do not put the power cord on the carpet or the heat insulation object.

Do not cover the cord. Keep cord away from walking channel, and do not submerge in water.

4. We do not recommend the use of an extension cord, as it may overheat and become a risk of fire.

5. Unplug the ice maker before cleaning or making any repairs or servicing.

6. Children must use it under the supervision of adults.

7. Do not clean the ice maker with flammable liquids, which may cause a fire or explosion.

8. Please do not turn over the ice maker. lf there is a overturn, place the machine forward for 2 hours before turning on it.

9. If the ice maker is brought in from outside in wintertime, give it a few hours to warm up to room temperature before powering up.

PRODUCT OVERVIEW

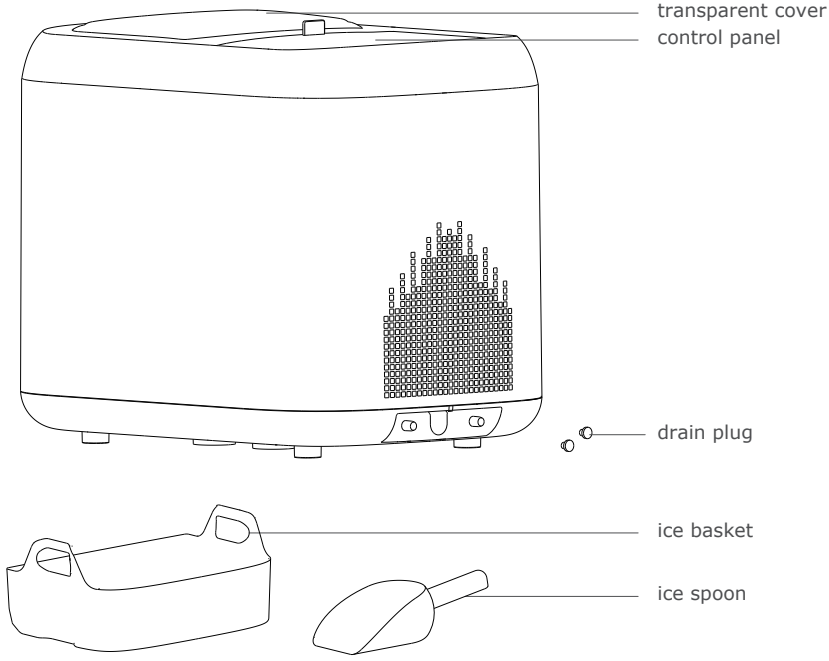

Control Panel

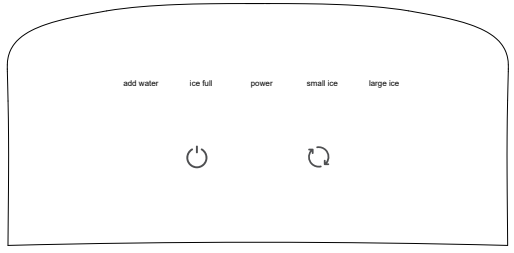

Power

Ice Selection Key

- Turn on key: touch on/off power indicator light
- Ice selection key: touch select small ice/large ice in turn
- Water full indicator: water full corresponding indicator light on
- Water shortage indicator: water shortage corresponding indicator light on

USING INSTRUCTIONS

1. Remove all internal and external packaging and check for ice baskets and spoons. If any attachments are missing, please contact the customer service department.

2. Remove the ice basket and scrub in warm water, then wash the tank with warm water and a soft cloth.

3. Place the ice maker out of direct sunlight and away from heat and radiation. Place the ice maker horizontally and ensure that there is at least 15cm of space between the sides and the back.

4. The ice maker is placed in a suitable socket to power on.

5. Open the top cover and put in the ice basket (as shown below).

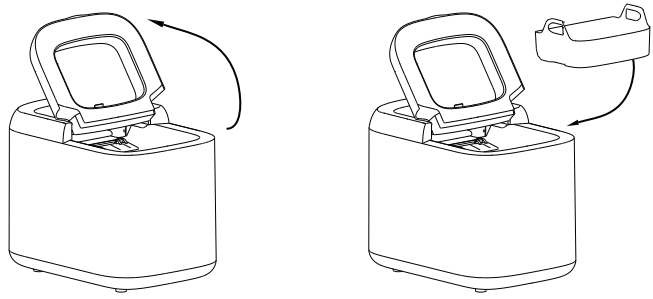

6. Press the button to select the ice size. If the room temperature is below 15℃, to prevent ice linking, it is recommended that you choose small ice.

7. Open the top cover, take out the ice basket, add water to the water tank, keep the water level below the highest mark, put the ice basket back and close the top cover.

8. Press the power key on the control panel to start making ice. The initial water should be more than 1L.

9. The duration of each ice-making cycle depends on the size of the selected ice cubes and room temperature. The size of the ice cubes is related to water temperature and ambient temperature.

10. After the ice making machine is started, the water level in the water tank should be checked regularly. If the pump can not get out of the water, the ice maker will stop automatically, and the "water shortage" indicator light is on to indicate the water shortage. At this time, the water tank should be filled up, and then press the button to restart the ice making.

11. If the ice basket is full, the making of ice stops automatically.

12. It is recommended to change water every 24 hours to keep the water clean. If the ice maker is not used for a long time, drain the remaining water from the tank.

Advice: Use water that is drinkable.

CLEANING AND MAINTENANCE

Before/after using your ice maker, It is recommended that you clean the whole machine thoroughly.

1. Open the top cover and take out the ice basket, pull the silicone handle of the control panel to open and flush directly with water (as shown below);

2. Open the drain plug and drain the water in the tank;

3. Rub the inner tank with diluted detergent, warm water and a soft cloth;

4. The outside of the ice maker should be regularly scrubbed with diluted detergent and warm water;

5. Dry the inner tank with another soft cloth;

6. Close the drain plug.When the machine is not in use for a long time, open drain plug to drain water completely from water tank.

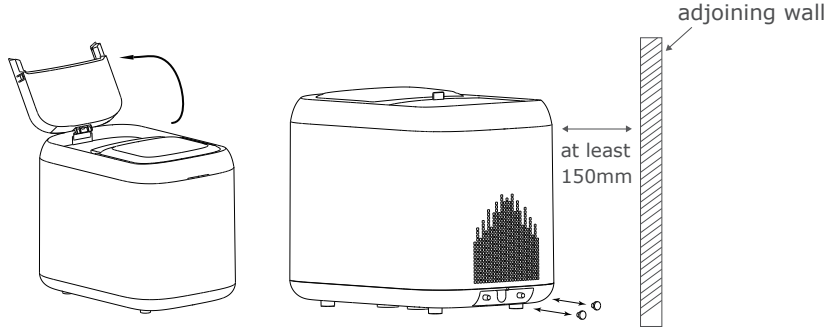

TROUBLESHOOTING

PROBLEM	POSSIBLE CAUSE	SOLUTION
"Water shortage" indicator light on	Lack of Water Water tank bottom blocked	Add water to remake ice Clean
Ice making cycle is normal but no ice is made.	Ambient temperature or water temperature is too high, refrigeration system leakage or refrigeration system blockage	Contact customer service

Notice: If there is a failure outside the list, please consult the purchase store or contact the customer service for help.

Region	Europe
Product Size	400*280*340mm
Product Weight	12Kg
Rated Voltage	220V 50Hz
Rated Power	150W
Noise	45dB
Refrigerant	R290
Water Tank Capacity	2L

WICHTIGER HINWEIS

⚠ Warnung

1. Das Kältemittel dieses Artikels ist brennbar. Achten Sie während der Wartung auf die Feuerquelle und halten Sie den Innenraum belüftet. Bitte verwenden Sie keine brennbaren Gegenstände in der Nähe des Geräts, um Brände zu vermeiden.

2. Es sollten keine Hindernisse um das Gerät herum vorhanden sein, um die Belüftung nicht zu behindern.

3. Außer der vom Hersteller empfohlenen Methode dürfen keine Maschinen oder andere Methoden verwendet werden, um den Abtauprozess zu beschleunigen.

4. Der Kühlkreislauf des Geräts darf nicht beschädigt werden.

5. Es wird empfohlen, nur in Flaschen abgefülltes, gefiltertes Wasser oder Leitungswasser zu verwenden, das zum Trinken geeignet ist. Verwenden Sie keine anderen Flüssigkeiten, wie z. B. Fruchtsäfte. Verwenden Sie kein Wasser, das bereits längere Zeit im Gerät gestanden hat; es wird empfohlen, immer frisches Wasser zu verwenden.

6. Halten Sie das Gerät von Feuer fern und lassen Sie es von einem Fachmann entsorgen, wenn es entsorgt wird.

7. Vermeiden Sie die Aufbewahrung von Sprengstoffen in den Geräten, wie z. B. verbrennungsunterstützende Sprays.

8. Fügen Sie nur trinkbares Wasser hinzu.

9. Das Kühlsystem enthält ein Hochdruck-Kältemittel. Beschädigen Sie das Kühlsystem nicht. Die Wartung des Kühlsystems muss von Fachleuten durchgeführt werden.

10. Wenn das Netzkabel beschädigt ist, muss es zur Vermeidung von Gefahren von einem qualifizierten Techniker ausgetauscht werden.

Dieser Artikel wird für den Haushalt, das Gewerbe oder ähnliche Zwecke verwendet: Küche, Restaurants, Geschäfte, Büros, Hotel, Bauernhof und so weiter.

SICHERHEITSTIPPS

Das Wichtigste ist Ihre Sicherheit und die Sicherheit anderer. Wir haben viele wichtige Sicherheitshinweise in dieser Anleitung und auf Ihrem Gerät angebracht. Lesen und befolgen Sie immer alle Sicherheitshinweise.

Dies ist das Symbol für Sicherheitswarnungen:

GEFAHR **WARNUNG**

Alle Sicherheitshinweise folgen dem Sicherheitswarnsymbol und den Worten "GEFAHR" und "WARNUNG". Sie können sich ernsthaft verletzen, wenn Sie die Sicherheitshinweise nicht befolgen.

Alle Sicherheitshinweise informieren Sie über die potenzielle Gefahr, darüber, wie Sie das Verletzungsrisiko verringern können, und darüber, was passieren kann, wenn die Anweisungen nicht befolgt werden.

Berühren Sie niemals die Verdampferoberfläche mit der Hand, wenn die Eismaschine in Betrieb ist. Dies kann zu Erfrierungen auf Ihrer Haut führen.

Bei der Verwendung von Haushaltsgeräten müssen Sie grundlegende Sicherheitsregeln beachten, um die Gefahr von Feuer, Stromschlägen und Schäden an Personen oder Gegenständen zu verringern. Bitte lesen Sie die folgenden Sicherheitshinweise sorgfältig durch, bevor Sie das Gerät benutzen.

1. Verwenden Sie das Gerät nicht, wenn das Netzkabel beschädigt ist.

2. Verwenden Sie die richtige Steckdose und vergewissern Sie sich, dass der Stecker vollständig in die Steckdose eingesteckt ist.

3. Legen Sie das Netzkabel beim Gebrauch nicht auf den Teppich oder einen wärmeisolierenden Gegenstand.

Decken Sie das Kabel nicht ab. Halten Sie das Kabel vom Korridor fern und tauchen Sie es nicht in Wasser ein.

4. Wir raten von der Verwendung eines Verlängerungskabels ab, da es sich überhitzen und ein Brandrisiko darstellen kann.

5. Ziehen Sie den Netzstecker der Eismaschines, bevor Sie ihn reinigen oder Reparaturen und Wartungsarbeiten durchführen.

6. Kinder dürfen ihn nur unter Aufsicht von Erwachsenen benutzen.

7. Reinigen Sie die Eismaschine nicht mit brennbaren Flüssigkeiten, da diese einen Brand oder eine Explosion verursachen können.

8. Bitte kippen Sie die Eismaschine nicht um. Im Falle eines Umsturzes stellen Sie die Maschine 2 Stunden lang nach vorne, bevor Sie sie wieder einschalten.

9. Wenn die Eismaschine im Winter von draußen in den Raum gebracht wird, warten Sie einige Stunden, bis er sich auf Raumtemperatur erwärmt hat, bevor Sie ihn einschalten.

Artikelübersicht

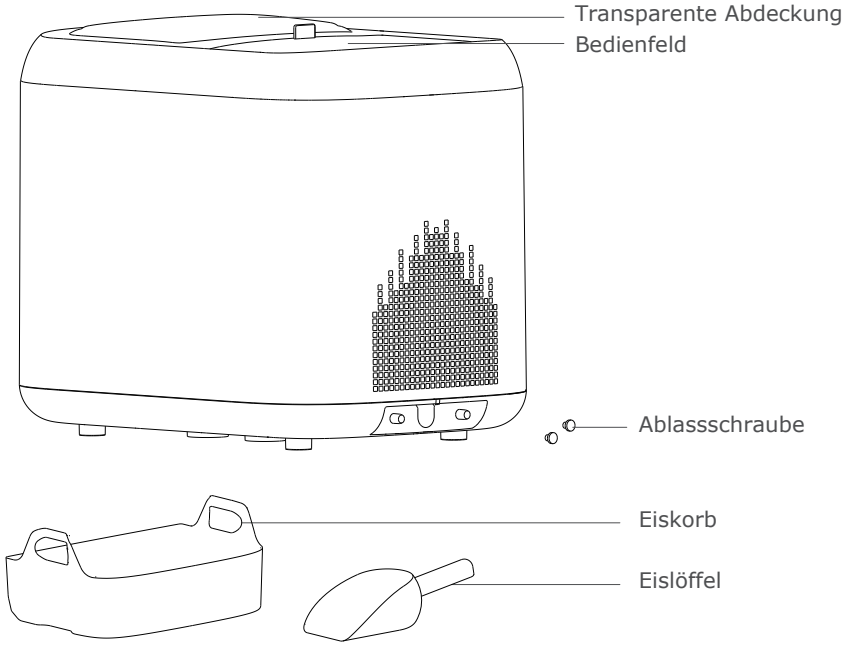

Bedienfeld

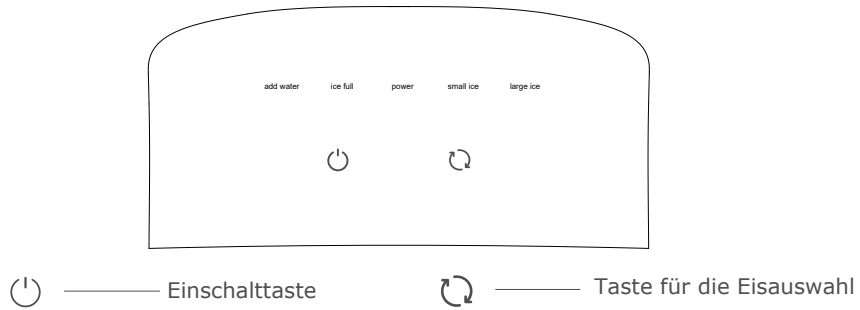

- Einschalttaste: Ein/Aus-Kontrollleuchte berühren
- Taste für die Eisauswahl: Wählen Sie durch Berühren abwechselnd kleines Eis/großes Eis aus.
- Anzeige für vollen Wasserstand: Anzeige für vollen Wasserstand leuchtet
- Anzeige für Wassermangel: Die entsprechende Anzeige leuchtet auf.

GEBRAUCHSANWEISUNG

1. Entfernen Sie alle inneren und äußeren Verpackungen und überprüfen Sie, ob Eiskorb und Löffel vorhanden sind. Falls Zubehörteile fehlen, wenden Sie sich bitte an den Kundendienst.

2. Nehmen Sie den Eiskorb heraus und schrubben Sie ihn in warmem Wasser, dann waschen Sie den Tank mit warmem Wasser und einem weichen Tuch.

3. Stellen Sie die Eismaschine vor direkter Sonneneinstrahlung, Hitze und Strahlung geschützt auf. Stellen Sie den Eiswürfelbereiter waagerecht auf und achten Sie darauf, dass zwischen den Seiten und der Rückseite mindestens 15 cm Platz ist.

4. Stecken Sie die Eismaschine in eine geeignete Steckdose, um ihn einzuschalten.

5. Öffnen Sie die obere Abdeckung und setzen Sie den Eiskorb ein (wie unten abgebildet).

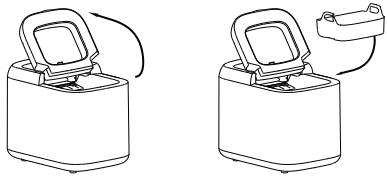

6. Drücken Sie die Taste für die Eisauswahl , um die Eisgröße zu wählen. Wenn die Raumtemperatur unter 15 °C liegt, wird empfohlen, kleines Eis zu wählen, um ein Verkleben des Eises zu vermeiden.

7. Öffnen Sie die obere Abdeckung, nehmen Sie den Eiskorb heraus, füllen Sie Wasser in den Wassertank, halten Sie den Wasserstand unter der höchsten Markierung, setzen Sie den Eiskorb wieder ein und schließen Sie die obere Abdeckung.

8. Drücken Sie die Einschalttaste auf dem Bedienfeld, um mit der Eisherstellung zu beginnen. Die anfängliche Wassermenge sollte mehr als 1 L betragen.

9. Die Dauer der einzelnen Eisbereitungszyklen hängt von der Größe der gewählten Eiswürfel und der Raumtemperatur ab. Die Größe der Eiswürfel hängt von der Wassertemperatur und der Umgebungstemperatur ab.

10. Nach der Inbetriebnahme der Eismaschine sollte der Wasserstand im Wassertank regelmäßig überprüft werden. Wenn die Pumpe kein Wasser mehr fördern kann, schaltet sich die Eismaschine automatisch ab, und die Anzeigeleuchte "Wassermangel" leuchtet auf, um den Wassermangel anzuzeigen. Füllen Sie den Wassertank auf und drücken Sie dann die Einschalttaste , um die Eisherstellung wieder zu starten.

11. Wenn der Eiskorb voll ist, stoppt die Eisherstellung automatisch.

12. Es wird empfohlen, das Wasser alle 24 Stunden zu wechseln, um das Wasser sauber zu halten. Wenn die Eismaschine längere Zeit nicht benutzt wird, lassen Sie das restliche Wasser aus dem Tank ab.

Hinweise: Verwenden Sie Wasser, das trinkbar ist.

REINIGUNG UND WARTUNG

Es wird empfohlen, die Eismaschine vor und nach dem Gebrauch gründlich zu reinigen.

1. Öffnen Sie die obere Abdeckung und nehmen Sie den Eiskorb heraus. Ziehen Sie am Silikongriff des Bedienfeldes, um es zu öffnen und spülen Sie es direkt mit Wasser aus (wie unten gezeigt);

2. Öffnen Sie die Ablassschraube und lassen Sie das Wasser im Tank ab;

3. Reiben Sie den Innentank mit verdünntem Reinigungsmittel, warmem Wasser und einem weichen Tuch ab;

4. Die Außenseite der Eismaschine sollte regelmäßig mit verdünntem Reinigungsmittel und warmem Wasser abgeschrubbt werden;

5. Trocknen Sie den Innentank mit einem anderen weichen Tuch ab;

6. Wenn die Maschine längere Zeit nicht benutzt wird, öffnen Sie die Ablassschraube, um das Wasser vollständig aus dem Wassertank abzulassen.

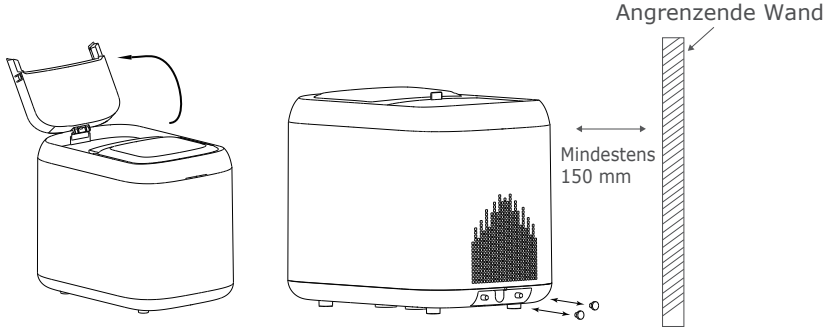

FEHLERBEHEBUNG

PROBLEM	MÖGLICHE URSACHE	LÖSUNG
Anzeige "Wassermangel" leuchtet	Wassermangel Wassertankboden verstopft	Wasser zur erneuten Eisherstellung hinzufügen Boden des Wassertanks reinigen
Der Eisbereitungszyklus ist normal, aber es wird kein Eis hergestellt.	Umgebungstemperatur oder Wassertemperatur zu hoch, Leckage im Kühlsystem oder Verstopfung des Kühlsystems	Kundendienst kontaktieren

Beachten Sie: Wenn ein Fehler außerhalb der Liste auftritt, kontaktieren Sie den Kundendienst, um Hilfe zu erhalten.

Region	**Europa**
Größe des Artikels	400 x 280 x 340 mm
Artikelgewicht	12 kg
Nennspannung	220V 50Hz
Nennleistung	150 W
Geräusch	45 dB
Kältemittel	R290
Fassungsvermögen Wassertank	2 L

AVIS IMPORTANT

⚠ Avertissement

1. Le réfrigérant de ce produit est inflammable. Faites attention à la source d'incendie et gardez l'intérieur ventilé pendant l'entretien. Veuillez ne pas utiliser d'objets combustibles à proximité de la machine pour éviter les incendies.

2. Il ne doit y avoir aucun obstacle autour de la machine pour maintenir la ventilation dégagée.

3. À l'exception de la méthode recommandée par le fabricant, aucune machine ou autre méthode ne peut être utilisée pour accélérer le processus de dégivrage.

4. Ne pas endommager le circuit frigorifique de la machine.

5. Il est recommandé de n'utiliser que de l'eau embouteillée, filtrée ou du robinet propre à la consommation. N'utilisez aucun autre type de liquide, tel que du jus de fruit. N'utilisez pas d'eau restée dans l'appareil pendant un certain temps, il est recommandé de toujours utiliser de l'eau fraîche à chaque fois.

6. Gardez la machine à l'écart du feu et il est recommandé de demander à des professionnels de l'éliminer lorsque il est jeté.

7. Interdire le stockage d'explosifs dans les appareils, tels que les aérosols qui favorisent la combustion.

8. Ajouter uniquement de l'eau potable.

9. Le système de réfrigération contient un réfrigérant à haute pression. Ne pas endommager le système de réfrigération. L'entretien du système de réfrigération doit être effectué par des professionnels.

10. Si le cordon d'alimentation est endommagé, pour éviter tout danger, il doit être remplacé par du personnel professionnel.

Ce produit est utilisé à des fins domestiques ou similaires : cuisine, restaurant, magasin, bureau, hôtel, ferme, etc.

CONSEILS DE SÉCURITÉ

Le plus important est votre sécurité et celle des autres. Nous avons fourni de nombreux messages de sécurité importants dans ce manuel et sur votre appareil. Lisez et respectez toujours tous les messages de sécurité.

Voici le symbole d'avertissement de sécurité :

DANGER **AVERTISSEMENT**

Tous les messages de sécurité suivront le symbole d'alerte de sécurité et les mots « DANGER » et « AVERTISSEMENT ». Vous pouvez être gravement blessé si vous ne respectez pas les consignes de sécurité. Tous les messages de sécurité vous indiqueront quel est le danger potentiel, vous indiqueront comment réduire les risques de blessure et vous indiqueront ce qui peut arriver si les instructions ne sont pas suivies.

Ne touchez jamais la surface de l'évaporateur avec vos mains lorsque la machine à glaçons est en marche. Cela peut provoquer des engelures sur la peau.

Lors de l'utilisation d'appareils électroménagers, des règles de sécurité élémentaires doivent être respectées afin de réduire les risques d'incendie, de choc et de dommages aux personnes ou aux objets. Veuillez lire attentivement les conseils de sécurité suivants avant d'utiliser l'appareil.

1. N'utilisez pas la machine si le cordon d'alimentation est endommagé.

2. Utilisez la prise de courant appropriée et assurez-vous que la fiche est complètement insérée dans la prise.

3. Lors de l'utilisation, veuillez ne pas mettre le cordon d'alimentation sur le tapis ou l'objet d'isolation thermique. Ne couvrez pas le câble. Maintenez le câble éloigné du passage piéton et ne l'immergez pas dans l'eau.

4. Nous ne recommandons pas l'utilisation d'une rallonge, car elle pourrait surchauffer et devenir un risque d'incendie.

5. Débranchez la machine à glaçons avant de la nettoyer ou d'effectuer toute réparation ou entretien.

6. Les enfants doivent l'utiliser sous la surveillance d'un adulte.

7. Ne nettoyez pas la machine à glaçons avec des liquides inflammables, qui peuvent provoquer un incendie ou une explosion.

8. Veuillez ne pas retourner la machine à glaçons. En cas de renversement, avancez la machine pendant 2 heures avant de la mettre en marche.

9. Si la machine à glaçons est amenée de l'extérieur en hiver, laissez-la se réchauffer pendant quelques heures à température ambiante avant de la mettre en marche.

PRÉSENTATION DU PRODUIT

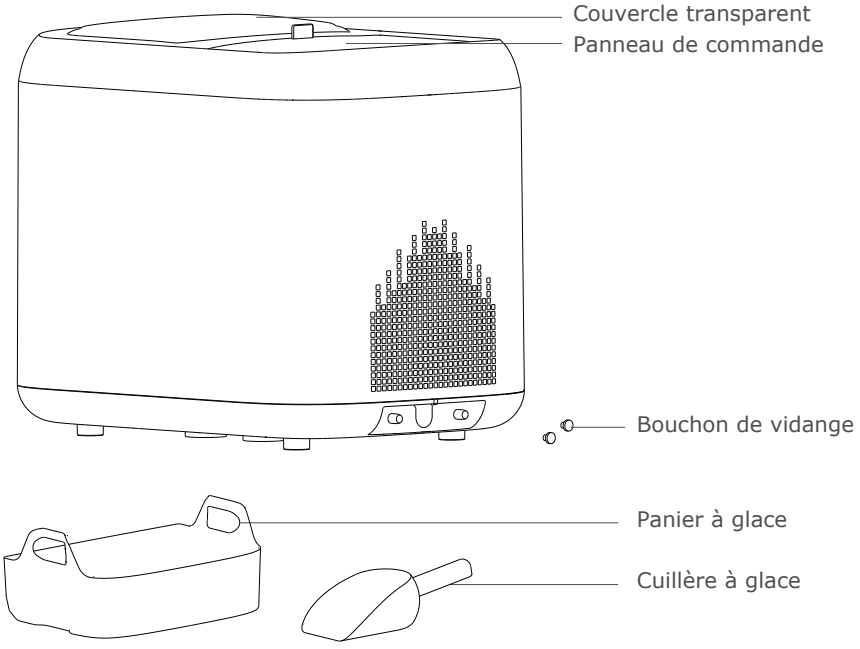

Panneau de Commande

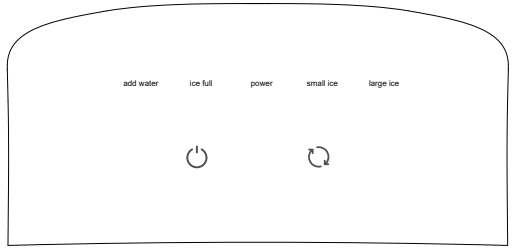

Interrupteur

Bouton de sélection de glace

- Bouton d'alimentation : appuyez sur le voyant marche/arrêt voyant d'alimentation
- Bouton de sélection de glace : appuyez pour sélectionner tour à tour petite/grande glace
- Indicateur d'eau pleine : L'eau pleine correspond au voyant allumé
- Indicateur de manque d'eau : l'indicateur de manque d'eau correspondant est allumé

MODE D'EMPLOI

1. Retirez tous les emballages intérieurs et extérieurs et vérifiez les paniers à glace et les cuillères. S'il manque des accessoires, veuillez contacter le service client.

2. Retirez le panier à glace et frottez à l'eau tiède, puis lavez le réservoir à glace avec de l'eau chaude et un chiffon doux.

3. Placez la machine à glaçons à l'abri de la lumière directe du soleil et à l'abri de la chaleur et des radiations. Placez la machine à glaçons horizontalement et assurez-vous qu'il y a au moins 15 cm d'espace entre les côtés et l'arrière.

4. La machine à glaçons est placée dans une douille appropriée pour l'allumage.

5. Ouvrez le couvercle supérieur et placez le panier à glaçons (comme illustré ci-dessous).

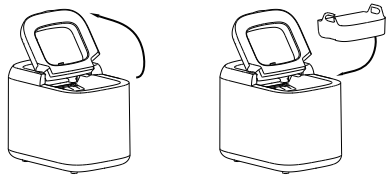

6. Appuyez sur le bouton pour sélectionner la taille de la glace. Si la température ambiante est inférieure à 15 ℃, pour éviter que la glace ne colle, il est recommandé de choisir de la petite glace.

7. Ouvrez le couvercle supérieur, retirez le panier à glaçons, ajoutez de l'eau au réservoir d'eau, maintenez le niveau d'eau sous le repère le plus élevé, replacez le panier à glaçons et fermez le couvercle supérieur.

8. Appuyez sur le bouton d'alimentation du panneau de commande pour commencer à fabriquer des glaçons. L'eau initiale doit être supérieure à 1L.

9. La durée de chaque cycle de fabrication de glace dépend de la taille des glaçons sélectionnés et de la température ambiante. La taille des glaçons est liée à la température de l'eau et à la température ambiante.

10. Après le démarrage de la machine à glaçons, le niveau d'eau dans le réservoir d'eau doit être vérifié régulièrement. Si la pompe ne peut pas sortir de l'eau, la machine à glaçons s'arrête automatiquement et le voyant « Manque d'eau » s'allume pour indiquer la pénurie d'eau. À ce stade, le réservoir d'eau doit être rempli, puis appuyez sur le bouton pour redémarrer la fabrication de glace.

11. Si le bac à glaçons est plein, la fabrication de glaçons s'arrête automatiquement.

12. Il est recommandé de changer l'eau toutes les 24 heures pour la garder propre. Si la machine à glaçons n'est pas utilisée pendant une longue période, vidangez l'eau restante du réservoir.

Conseils: Utiliser de l'eau potable.

NETTOYAGE ET ENTRETIEN

Avant / après l'utilisation de la machine à glaçons, il est recommandé de nettoyer soigneusement toute la machine.

1. Ouvrez le couvercle supérieur et sortez le panier à glaçons, tirez la poignée en silicone du panneau de commande pour l'ouvrir et rincez directement à l'eau (comme indiqué ci-dessous).

2. Ouvrez le bouchon de vidange et vidangez l'eau dans le réservoir ;

3. Frottez le réservoir interne avec un détergent dilué, de l'eau tiède et un chiffon doux ;

4. L'extérieur de la machine à glaçons doit être nettoyé régulièrement avec un détergent dilué et de l'eau tiède ;

5. Séchez le réservoir interne avec un autre chiffon doux.

6. Fermez le bouchon de vidange. Lorsque la machine n'est pas utilisée pendant une longue période, ouvrez le bouchon de vidange pour vider complètement l'eau du réservoir d'eau.

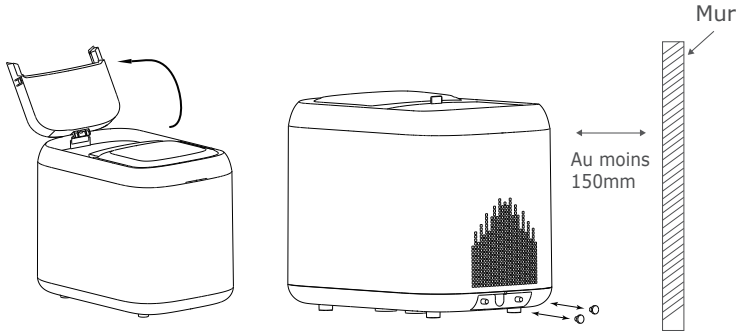

DÉPANNAGE

PROBLÈME	CAUSE POSSIBLE	SOLUTION
Voyant « Manque d'eau » allumé	1. Manque d'eau 2. Fond du réservoir d'eau bouché	1. Ajouter de l'eau pour refaire de la glace 2. Nettoyer
Le cycle de fabrication de glace est normal mais aucune glace n'est produite	Température ambiante ou température de l'eau trop élevée, fuite du système de réfrigération ou blocage du système de réfrigération	Contactez le service à la clientèle

Remarque: s'il y a un défaut en dehors de la liste, veuillez consulter le magasin d'achat ou contacter le service client pour obtenir de l'aide.

Région	**Europe**
Dimension du produit	400*280*340mm
Poids du produit	12Kg
Tension nominale	220V 50Hz
Puissance nominale	150W
Bruit	45dB
Réfrigérant	R290
Capacité du réservoir d'eau	2L

AVISO IMPORTANTE

⚠ Advertencia

1. El refrigerante de este producto es inflamable. Preste atención a la fuente de fuego y mantenga el interior ventilado durante el mantenimiento. Por favor, no utilice artículos combustibles cerca de la máquina para evitar incendios.

2. No debe haber obstáculos alrededor de la máquina para mantener la ventilación sin obstrucciones.

3. Salvo el método recomendado por el fabricante, no se puede utilizar ninguna maquinaria u otros métodos para acelerar el proceso de descongelación.

4. No dañe el circuito de refrigeración de la máquina.

5. Se recomienda utilizar solo agua embotellada, filtrada o del grifo que sea apta para beber. No utilice ningún otro tipo de líquido, como zumo de frutas. No utilice agua que haya permanecido en el aparato durante un periodo de tiempo, se recomienda utilizar siempre agua fresca en cada momento.

6. Mantenga la máquina alejada del fuego, y se recomienda pedir a los profesionales que se deshagan de ella cuando se deseche.

7. Prohíba el almacenamiento de explosivos en los aparatos, como los aerosoles que favorecen la combustión.

8. Añada solo agua potable.

9. El sistema de refrigeración contiene un refrigerante de alta presión. No dañe el sistema de refrigeración. El mantenimiento del sistema de refrigeración debe ser realizado por profesionales.

10. Si el cable de alimentación está dañado, para evitar peligros, debe ser sustituido por el personal profesional.

Este producto se utiliza para fines domésticos, comerciales o similares: Cocina, restaurantes, tiendas, oficinas, hoteles, granjas, etc.

CONSEJOS DE SEGURIDAD

Lo más importante es su seguridad y la de los demás. Hemos proporcionado muchos mensajes de seguridad importantes en este manual y en su aparato. Lea y obedezca siempre todos los mensajes de seguridad.

Este es el símbolo de alerta de seguridad:

PELIGRO **ADVERTENCIA**

Todos los mensajes de seguridad irán seguidos del símbolo de alerta de seguridad y de las palabras "PELIGRO" y "ADVERTENCIA".

Puede sufrir lesiones graves si no sigue las instrucciones de seguridad.

Todos los mensajes de seguridad le indicarán cuál es el peligro potencial, cómo reducir la posibilidad de lesiones y qué puede ocurrir si no se siguen las instrucciones.

Nunca toque la superficie del evaporador con la mano cuando la máquina de hielo esté funcionando. Puede causarle congelamiento en la piel.

Cuando utilice electrodomésticos, debe seguir las normas básicas de seguridad para reducir el riesgo de incendio, descarga eléctrica y daños a personas u objetos. Por favor, lea atentamente los siguientes consejos de seguridad antes de utilizar el aparato.

1. No utilice la máquina si el cable de alimentación está dañado.

2. Utilice la toma de corriente correcta y asegúrese de que el enchufe esté completamente insertado en la misma.

3. Al utilizar la máquina, no coloque el cable de alimentación sobre la alfombra o el objeto de aislamiento térmico. No cubra el cable. Mantenga el cable alejado de caminos peatonales y no lo sumerja en el agua.

4. No recomendamos el uso de un cable de extensión, ya que puede sobrecalentarse y convertirse en un riesgo de incendio.

5. Desenchufe la máquina de hielo antes de limpiarla o hacer cualquier reparación o mantenimiento.

6. Los niños deben utilizarlo bajo la supervisión de los adultos.

7. No limpie la máquina de hielo con líquidos inflamables, ya que pueden provocar un incendio o una explosión.

8. Por favor, no vuelque la máquina de hielo. Si hay un vuelco, coloque la máquina hacia adelante durante 2 horas antes de encenderla.

9. Si la máquina de hielo se trae del exterior en invierno, deje que se caliente unas horas hasta alcanzar la temperatura ambiente antes de encenderla.

DESCRIPCIÓN DEL PRODUCTO

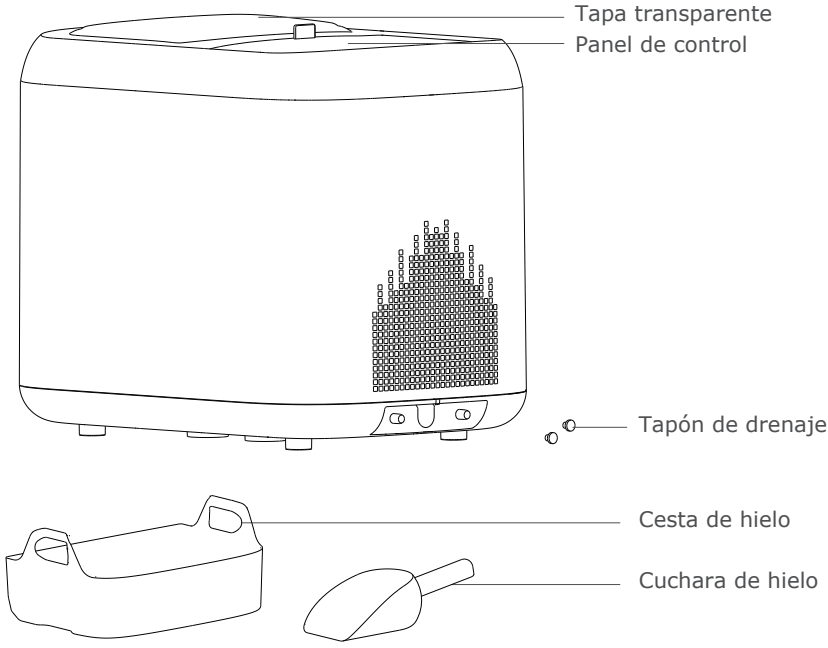

Panel de Control

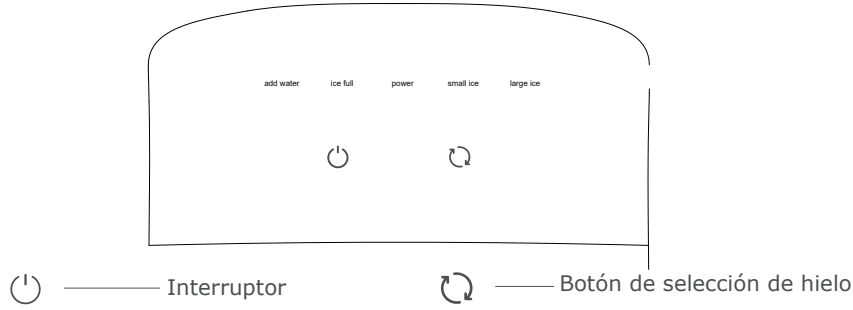

• Botón de encendido: Toque el botón "on/off " ("encendido/apagado"), se ilumina el indicador de encendido.

• Botón de selección de hielo: Toque para seleccionar hielo pequeño/hielo grande por turnos.

• Indicador de agua llena: Se enciende el indicador correspondiente de agua llena.

• Indicador de falta de agua: Se enciende el indicador correspondiente de falta de agua.

INSTRUCCIONES DE USO

1. Retire todos los embalajes internos y externos y compruebe si hay cestas y cucharas de hielo. Si falta algún accesorio, póngase en contacto con el servicio de atención al cliente.

2. Retire la cesta de hielo y frótela en agua tibia, luego lave el depósito con agua tibia y un paño suave.

3. Coloque la máquina de hielo fuera de la luz solar directa y lejos del calor y la radiación. Coloque la máquina de hielo en posición horizontal y asegúrese de que haya al menos 15 cm de espacio entre los lados y la parte trasera.

4. La máquina de hielo se coloca en una toma de corriente adecuada para el encendido.

5. Abra la tapa superior y coloque la cesta de hielo (como se muestra a continuación).

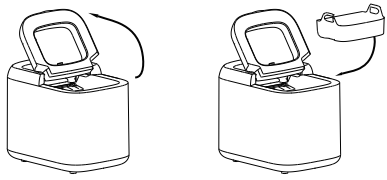

6. Presione el botón para seleccionar el tamaño del hielo. Si la temperatura ambiente es inferior a 15℃, para evitar que el hielo se pegue, se recomienda elegir hielo pequeño.

7. Abra la tapa superior, saque la cesta de hielo, añada agua al depósito de agua, mantenga el nivel de agua por debajo de la marca más alta, vuelva a colocar la cesta de hielo y cierre la tapa superior.

8. Presione el botón de encendido en el panel de control para empezar a hacer hielo. El agua inicial debe ser superior a 1L.

9. La duración de cada ciclo de fabricación de hielo depende del tamaño de los cubitos seleccionados y de la temperatura ambiente. El tamaño de los cubitos de hielo está relacionado con la temperatura del agua y la temperatura ambiente.

10. Después de poner en marcha la máquina de hielo, debe comprobarse regularmente el nivel de agua en el depósito de agua. Si la bomba no puede salir del agua, la máquina de hielo se detendrá automáticamente, y la luz indicadora de "falta de agua" se encenderá para indicar la falta de agua. En este momento, el depósito de agua debe ser llenado, y luego presione el botón para reiniciar la fabricación de hielo.

11. Si la cesta de hielo está llena, la fabricación de hielo se detiene automáticamente.

12. Se recomienda cambiar el agua cada 24 horas para mantener el agua limpia. Si la máquina de hielo no se utiliza durante mucho tiempo, drene el agua restante del depósito.

Consejo: Utilice agua potable.

LIMPIEZA Y MANTENIMIENTO

Antes/después de utilizar la máquina de hielo, se recomienda limpiar a fondo toda la máquina.

1. Abra la tapa superior y saque la cesta de hielo, tire de la manija de silicona del panel de control para abrir y enjuague directamente con agua (como se muestra a continuación).

2. Abra el tapón de drenaje y drene el agua del depósito.

3. Frote el depósito interior con detergente diluido, agua tibia y un paño suave.

4. El exterior de la máquina de hielo debe ser fregado regularmente con detergente diluido y agua tibia.

5. Seque el depósito interior con otro paño suave.

6. Cierre el tapón de drenaje. Cuando la máquina no esté en uso durante mucho tiempo, abra el tapón de drenaje para vaciar completamente el agua del depósito.

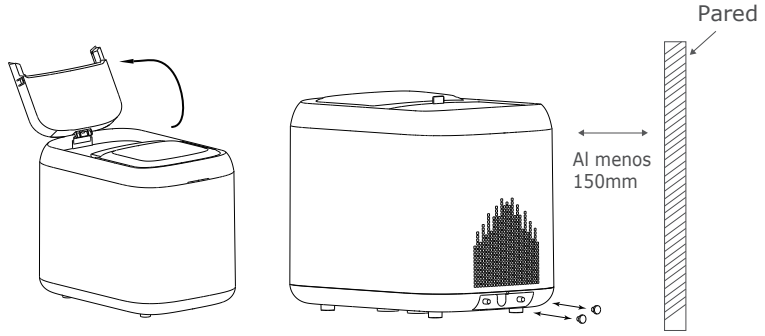

SOLUCIÓN DE PROBLEMAS

PROBLEMA	CAUSA POSIBLE	SOLUCIÓN
Se enciende la luz indicadora de "falta de agua".	1. Falta de agua. 2. El fondo del depósito de agua está bloqueado.	1. Añada agua para rehacer el hielo. 2. Limpie.
El ciclo de fabricación de hielo es normal pero no se hace hielo.	La temperatura ambiente o la temperatura del agua es demasiado alta, fuga del sistema de refrigeración o bloqueo del sistema de refrigeración.	Contacte con el servicio de atención al cliente.

Aviso: Si hay un fallo fuera de la lista, consulte con la tienda de compra o contacte con el servicio de atención al cliente para obtener ayuda.

Región	**Europa**
Tamaño del producto	400*280*340mm
Peso del producto	12Kg
Tensión nominal	220V 50Hz
Potencia nominal	150W
Ruido	45dB
Refrigerante	R290
Capacidad del depósito de agua	2L

AVVISO IMPORTANTE

⚠ Avvertenza

1. Il refrigerante di questo prodotto è infiammabile. Prestare attenzione alla fonte di fuoco e mantenere l'interno ventilato durante la manutenzione. Si prega di non usare oggetti combustibili vicino alla macchina per evitare incendi.

2. Non ci dovrebbero essere ostacoli intorno alla macchina per mantenere la ventilazione senza ostacoli.

3. Ad eccezione del metodo raccomandato dal produttore, non si possono usare macchinari o altri metodi per accelerare il processo di sbrinamento.

4. Non danneggiare il circuito di refrigerazione della macchina.

5. Si raccomanda di usare solo acqua imbottigliata, filtrata o di rubinetto adatta a essere bevuta. Non usare nessun altro tipo di liquido, come il succo di frutta. Non usare acqua che è rimasta nell'apparecchio per un periodo di tempo, si raccomanda di usare sempre acqua fresca ogni volta.

6. Tenere la macchina lontana dal fuoco, e si raccomanda di chiedere a dei professionisti di smaltirla quando viene scartata.

7. Vietare di conservare gli esplosivi in apparecchi, come gli spray che favoriscono la combustione.

8. Aggiungere solo acqua potabile.

9. Il sistema di refrigerazione contiene un refrigerante ad alta pressione. Non danneggiare il sistema di refrigerazione. La manutenzione del sistema di refrigerazione deve essere fatta da professionisti.

10. Se il cavo di alimentazione è danneggiato, per evitare pericoli, deve essere sostituito da personale professionale.

Questo prodotto è utilizzato per scopi domestici o simili: Cucina, ristoranti, negozi, uffici, hotel, fattoria e così via.

CONSIGLI DI SICUREZZA

La cosa più importante è la vostra sicurezza e quella degli altri. Abbiamo fornito molti importanti messaggi di sicurezza in questo manuale e sul vostro apparecchio. Leggere e rispettare sempre tutti i messaggi di sicurezza.

Questo è il simbolo di avviso di sicurezza:

PERICOLO **AVVERTENZA**

Tutti i messaggi di sicurezza seguiranno il simbolo di allarme di sicurezza e la parola "PERICOLO" e "AVVERTENZA". Si può essere gravemente feriti se non si seguono le istruzioni di sicurezza. Tutti i messaggi di sicurezza vi diranno qual è il potenziale pericolo, vi diranno come ridurre la possibilità di lesioni e vi diranno cosa può succedere se le istruzioni non vengono seguite.

Non toccare mai la superficie dell'evaporatore con le mani quando la macchina del ghiaccio è in funzione. Potrebbe causare il congelamento della pelle.

Quando si utilizzano elettrodomestici, è necessario seguire le regole di sicurezza di base per ridurre il rischio di incendio, scosse e danni a persone o oggetti. Si prega di leggere attentamente i seguenti consigli di sicurezza prima di utilizzare l'apparecchio.

1. Non usare la macchina se il cavo di alimentazione è danneggiato.

2. Utilizzare la presa di corrente corretta e assicurarsi che la spina sia completamente inserita nella presa.

3. Quando si usa, si prega di non mettere il cavo di alimentazione sul tappeto o sull'oggetto di isolamento termico. Non coprire il cavo. Tenere il cavo lontano dal canale pedonale e non immergerlo in acqua.

4. Non raccomandiamo l'uso di una prolunga, perché potrebbe surriscaldarsi e diventare un rischio di incendio.

5. Scollegare la macchina del ghiaccio prima di pulire o fare qualsiasi riparazione o manutenzione.

6. I bambini devono usarlo sotto la supervisione di adulti.

7. Non pulire la macchina del ghiaccio con liquidi infiammabili, che possono causare un incendio o un'esplosione.

8. Se c'è un ribaltamento, mettere la macchina in avanti per 2 ore prima di accenderla.

9. Se la macchina del ghiaccio viene portata dall'esterno in inverno, dategli qualche ora per riscaldarsi a temperatura ambiente prima di accenderlo.

PANORAMICA DEL PRODOTTO

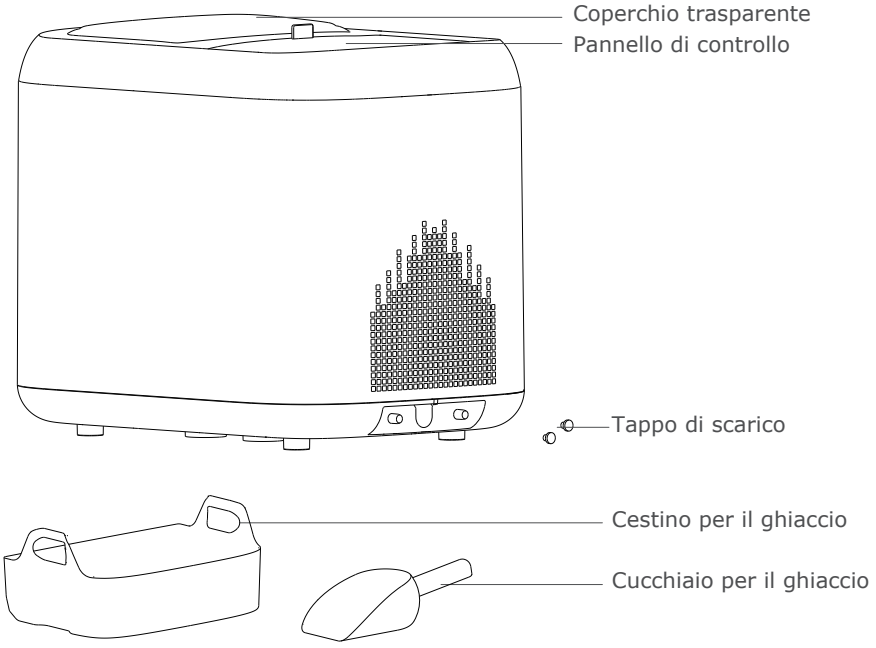

PANNELLO DI CONTROLLO

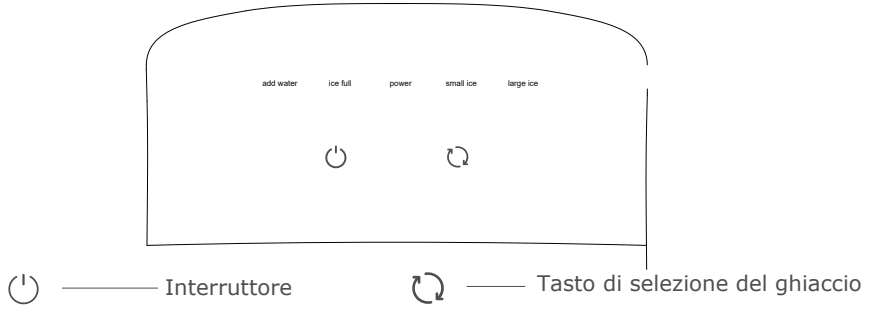

- Tasto di accensione: toccare la spia di accensione/spegnimento
- Tasto di selezione del ghiaccio: toccare per selezionare il ghiaccio piccolo/grande a turno
- Indicatore dell'acqua piena: l'acqua piena corrisponde alla spia luminosa accesa
- Indicatore di mancanza d'acqua: la spia di mancanza d'acqua corrispondente è accesa

ISTRUZIONI D'USO

1. Rimuovere tutti gli imballaggi interni ed esterni e controllare i cestelli per il ghiaccio e i cucchiai. Se mancano degli accessori, contattateci.

2. Rimuovere il cestello del ghiaccio e strofinare in acqua calda, poi lavare il serbatoio con acqua calda e un panno morbido.

3. Posizionare la macchina del ghiaccio fuori dalla luce diretta del sole e lontano dal calore e dalle radiazioni. Posizionare la macchina del ghiaccio orizzontalmente e assicurarsi che ci siano almeno 15 cm di spazio tra i lati e la parte posteriore.

4. La macchina del ghiaccio è collocata in una presa adatta per l'accensione.

5. Aprire il coperchio superiore e mettere il cestino del ghiaccio (come mostrato sotto).

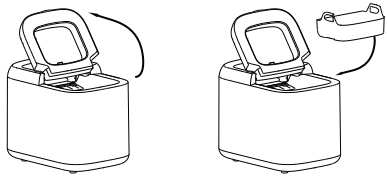

6. Premere il pulsante per selezionare la dimensione del ghiaccio. Se la temperatura ambiente è inferiore a 15℃, per evitare che il ghiaccio si colleghi, si raccomanda di scegliere ghiaccio piccolo.

7. Aprire il coperchio superiore, togliere il cestino del ghiaccio, aggiungere acqua al serbatoio dell'acqua, mantenere il livello dell'acqua sotto il segno più alto, rimettere il cestino del ghiaccio e chiudere il coperchio superiore.

8. Premere il tasto di accensione sul pannello di controllo per iniziare a fare il ghiaccio. L'acqua iniziale dovrebbe essere più di 1L.

9. La durata di ogni ciclo di fabbricazione del ghiaccio dipende dalla dimensione dei cubetti di ghiaccio selezionati e dalla temperatura ambiente. La dimensione dei cubetti di ghiaccio è legata alla temperatura dell'acqua e alla temperatura ambiente.

10. Dopo l'avvio della macchina del ghiaccio, il livello dell'acqua nel serbatoio dell'acqua deve essere controllato regolarmente. Se la pompa non può uscire dall'acqua, il fabbricatore di ghiaccio si ferma automaticamente, e la spia "mancanza d'acqua" è accesa per indicare la mancanza d'acqua. A questo punto, il serbatoio dell'acqua dovrebbe essere riempito, e poi premere il pulsante per riavviare la produzione di ghiaccio.

11. Se il cestino del ghiaccio è pieno, la produzione di ghiaccio si ferma automaticamente.

12. Si raccomanda di cambiare l'acqua ogni 24 ore per mantenerla pulita. Se la macchina del ghiaccio non viene usata per molto tempo, scaricare l'acqua rimanente dal serbatoio.

Consigli: Usare acqua potabile.

PULIZIA E MANUTENZIONE

Prima/dopo l'uso della macchina del ghiaccio, si raccomanda di pulire bene tutta la macchina.

1. Aprire il coperchio superiore ed estrarre il cestino del ghiaccio, tirare la maniglia in silicone del pannello di controllo per aprire e sciacquare direttamente con acqua (come mostrato sotto);

2. Aprire il tappo di scarico e scaricare l'acqua nel serbatoio;

3. Strofinare il serbatoio interno con detergente diluito, acqua calda e un panno morbido;

4. L'esterno della macchina del ghiaccio deve essere pulito regolarmente con un detergente diluito e acqua calda;

5. Asciugare il serbatoio interno con un altro panno morbido.

6. Chiudere il tappo di scarico. Quando la macchina non viene utilizzata per un lungo periodo, aprire il tappo di scarico per scaricare completamente l'acqua dal serbatoio dell'acqua.

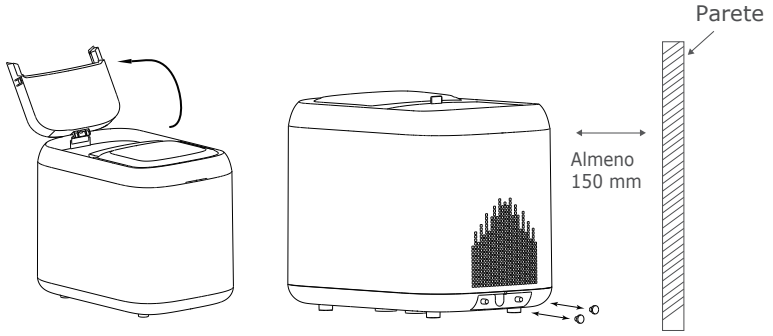

RISOLUZIONE DEI PROBLEMI

PROBLEMA	CAUSA POSSIBILE	SOLUZIONE
Spia “Mancanza d'acqua” accesa	1. Mancanza d'acqua 2. Fondo del serbatoio dell'acqua bloccato	1. Aggiungere l'acqua per rifare il ghiaccio 2. Pulire
Il ciclo di produzione del ghiaccio è normale ma non viene prodotto ghiaccio	Temperatura ambiente o temperatura dell'acqua troppo alta, perdita del sistema di refrigerazione o blocco del sistema di refrigerazione	Contattare il servizio clienti

Nota: Se c'è un guasto al di fuori della lista, si prega di consultare il negozio di acquisto o contattare il servizio clienti per aiuto.

Regione	**Europa**
Dimensione del prodotto	400*280*340mm
Peso del prodotto	12Kg
Tensione nominale	220V 50Hz
Potenza nominale	150W
Rumore	45dB
Refrigerante	R290
Capacità del serbatoio dell'acqua	2L

WAŻNE!

⚠ OSTRZEŻENIE

1.Czynnik chłodniczy urządzenia jest substancją palną. Czynności serwisowe wykonuj z dala od źródeł ognia i w wentylowanych pomieszczeniach. W celu uniknięcia pożaru w pobliżu urządzenia nie używaj przedmiotów wytwarzających iskry i płomienie.

2.Zachowaj wolną przestrzeń wokół urządzenia, by zapewnić odpowiednią wentylację.

3.W celu przyspieszenia procesu rozmrażania nie stosuj metod innych niż zalecane przez producenta.

4.Nie uszkadzaj obwodu czynnika chłodniczego.

5.Do wytwarzania lodu używaj wyłącznie wody pitnej butelkowanej, filtrowanej lub z kranu. Nie używaj innych substancji, takich jak sok owocowy. Nie używaj wody, która jakiś czas pozostawała w zbiorniku. Za każdym razem używaj świeżej wody.

6.Nie spalaj urządzenia. Zutylizuj urządzenie zgodnie z lokalnymi przepisami.

7.Nie przechowuj w urządzeniu substancji wybuchowych, takich jak puszki z łatwopalnymi propelentami.

8.Używaj wyłącznie wody pitnej.

9.Obwód urządzenia zawiera czynnik chłodniczy pod ciśnieniem. Nie uszkadzaj obwodu chłodniczego. Naprawy obwodu chłodniczego mogą być wykonywane wyłącznie przez wykwalifikowanego technika.

10.Jeśli przewód zasilający jest uszkodzony, może zostać wymieniony wyłącznie przez wykwalifikowanego technika.

Urządzenie jest przeznaczone do użytku w gospodarstwach domowych oraz do podobnych zastosowań, takich jak kuchnie dla pracowników w sklepach, biurach i innych środowiskach pracy, gospodarstwa rolne itp.

INSTRUKCJE DOTYCZĄCE BEZPIECZEŃSTWA

Bezpieczeństwo naszych klientów jest dla nas najważniejsze. W niniejszej instrukcji znajdziesz ostrzeżenia dotyczące bezpiecznego użytkowania naszego produktu. Zapoznaj się z instrukcją i zawsze stosuj się do zawartych w niej informacji.

Symbole ostrzeżenia o niebezpieczeństwie:

NIEBEZPIECZEŃSTWO **OSTRZEŻENIE**

Wszystkie komunikaty dotyczące bezpieczeństwa poprzedzone są symbolem ostrzeżenia o niebezpieczeństwie i słowem „NIEBEZPIECZEŃSTWO" lub „OSTRZEŻENIE".

Niezastosowanie się do instrukcji może doprowadzić do śmierci lub poważnych obrażeń użytkownika.

Celem wszystkich komunikatów dotyczących bezpieczeństwa jest ostrzeżenie użytkownika przed potencjalnym zagrożeniem związanym z nieprzestrzeganiem instrukcji.

Nie dotykaj nieosłoniętą dłonią powierzchni parownika, gdy urządzenie jest włączone. Może to spowodować odmrożenie skóry.

Podczas korzystania z urządzeń elektrycznych przestrzegaj podstawowych środków ostrożności, aby zmniejszyć ryzyko pożaru, porażenia prądem elektrycznym oraz obrażeń osób lub mienia. Przed przystąpieniem do użytkowania zapoznaj się z instrukcją.

1.Nie używaj urządzenia, jeśli przewód zasilający jest uszkodzony.

2.Korzystaj z właściwego gniazdka i upewnij się, że wtyczka jest prawidłowo włożona do gniazdka.

3.Nie prowadź przewodu zasilającego po wykładzinie lub innych izolatorach ciepła. Nie zakrywaj przewodu. Trzymaj przewód z dala od obszarów ruchu oraz z dala od wody.

4.Nie zalecamy używania przedłużacza, ponieważ może się on przegrzać i spowodować pożar.

5.Odłącz urządzenie od zasilania przed przystąpieniem do czyszczenia, naprawy lub serwisowania.

6.Dzieci mogą używać urządzenia wyłącznie pod nadzorem osób dorosłych.

7.Nie czyść urządzenia cieczami palnymi, ponieważ może to doprowadzić do pożaru lub wybuchu.

8.Nie kładź urządzenia i nie odwracaj go do góry nogami. Jeśli znalazło się w innej pozycji niż pionowa, ustaw je prawidłowo i odczekaj 2 godziny przed ponownym włączeniem.

9.Jeśli urządzenie zostało przyniesione z dworu w okresie zimowym, przed włączeniem odczekaj kilka godzin, aż osiągnie temperaturę pomieszczenia.

PODGLĄD PRODUKTU

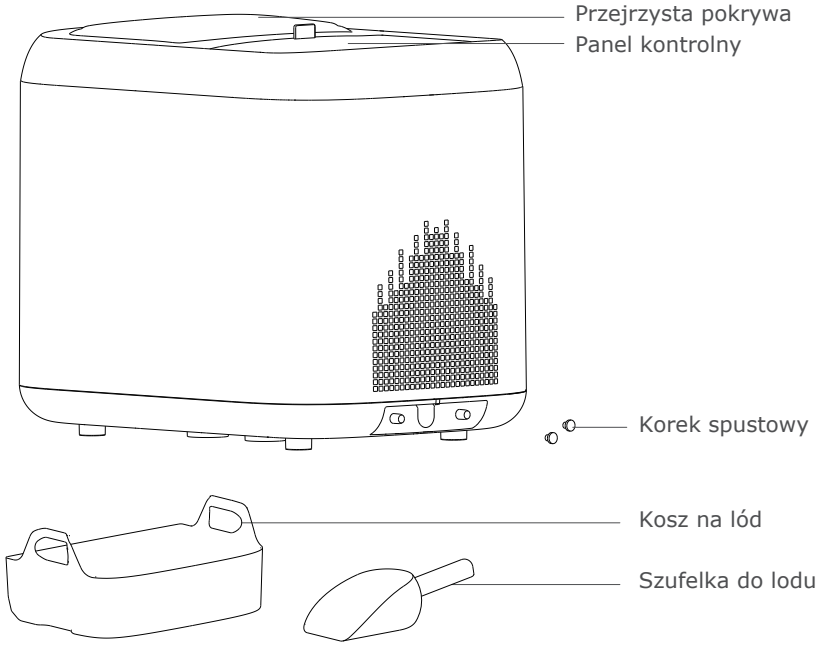

Panel kontrolny

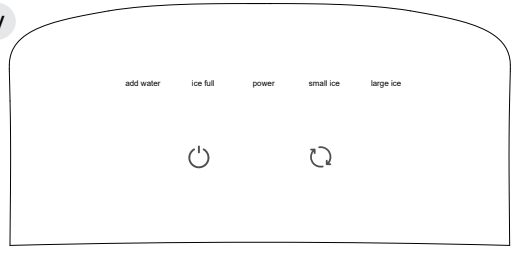

Włącznik

Wybór wielkości kostek

- Włącznik: włącz/wyłącz (kontrolka świeci, gdy urządzenie jest włączone)
- Wybór wielkości kostek: wybierz kolejno małe/duże kostki
- Wskaźnik pełnego zbiornika: kontrolka świeci, gdy zbiornik jest pełny
- Wskaźnik pustego zbiornika: kontrolka świeci, gdy w zbiorniku jest zbyt mało wody

INSTRUKCJE DOTYCZĄCE UŻYTKOWANIA

1.Usuń wszystkie zewnętrzne i wewnętrzne elementy opakowaniowe, sprawdź czy do produktu dołączono kosz na lód i szufelkę. Jeśli w zestawie brak któregoś z elementów, skontaktuj się z naszym działem obsługi klienta.

2.Wyjmij kosz na lód i umyj go przy użyciu ciepłej wody. Umyj zbiornik przy użyciu ciepłej wody i miękkiej ściereczki.

3.Umieść kostkarkę w miejscu, w którym nie będzie wystawiona na bezpośrednie działanie światła słonecznego oraz z dala od źródeł ciepła. Ustaw kostkarkę pionowo, pozostawiając co najmniej 15 cm wolnej przestrzeni z każdej strony.

4.Upewnij się, że przewód zasilający swobodnie sięga do odpowiedniego gniazdka.

5.Otwórz pokrywę i umieść kosz we wnętrzu urządzenia (patrz rysunek poniżej).

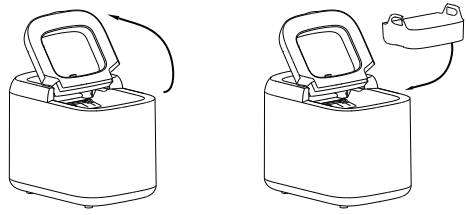

6.Wciśnij przycisk by wybrać rozmiar kostek lodu. Jeśli temperatura w pomieszczeniu jest niższa niż 15°C, zalecamy wybranie małych kostek, by uniknąć ich przywierania.

7.Otwórz pokrywę, wyjmij kosz na lód i nalej wody do zbiornika nie przekraczając wyznaczonego poziomu. Przy pierwszym użyciu należy wlać co najmniej 1 l wody. Umieść kosz na miejscu i zamknij pokrywę.

8.Wciśnij przycisk na panelu kontrolnym. Kostkarka zacznie zamrażać wodę.

9.Długość cyklu zamrażania zależna jest od temperatury wody i otoczenia.

10.Po włączeniu kostkarki regularnie kontroluj poziom wody w zbiorniku. Jeśli pompa nie będzie mogła pobrać wody, urządzenie przestanie działać, a na panelu kontrolnym zapali się kontrolka pustego zbiornika. W takim przypadku dolej wody do zbiornika i wciśnij przycisk , by wznowić zamrażanie.

11.Kiedy kosz na lód napełni się, kostkarka wyłączy się automatycznie.

12.Zalecamy wymianę wody w zbiorniku co 24 godziny. Jeśli kostkarka nie jest używana przez dłuższy czas, spuść pozostałą wodę ze zbiornika.

Uwaga: Używaj wyłącznie wody pitnej.

CZYSZCZENIE I KONSERWACJA

Przed/po użyciu kostkarki do lodu zaleca się dokładne oczyszczenie całego urządzenia.

1. Otwórz górną pokrywę i wyjmij kosz na lód. Pociągnij silikonowy uchwyt na panelu kontrolnym, aby go otworzyć i spłucz wodą (jak pokazano poniżej).

2. Wyjmij korek spustowy i spuść wodę ze zbiornika.

3. Wyszoruj wnętrze zbiornika miękką, wilgotną ściereczką z dodatkiem rozcieńczonego detergentu.

4. Regularnie czyść zewnętrzną część kostkarki do lodu rozcieńczonym detergentem i letnią wodą.

5. Osusz wnętrze zbiornika przy użyciu miękkiej ściereczki.

6. Zamknij korek spustowy. Gdy urządzenie nie jest używane przez dłuższy czas, wyjmij korek spustowy, aby całkowicie spuścić wodę ze zbiornika.

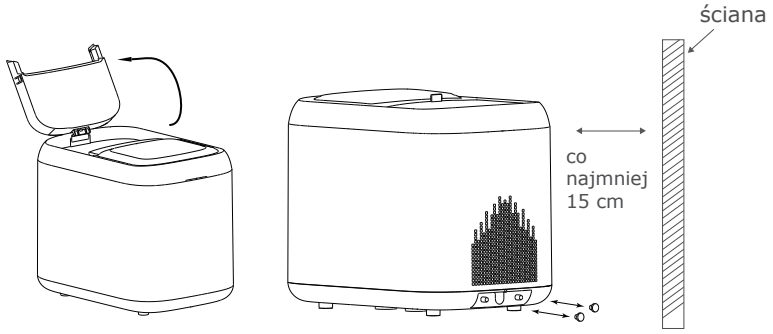

ROZWIĄZYWANIE PROBLEMÓW

PROBLEM	MOŻLIWA PRZYCZYNA	ROZWIĄZANIE
Świeci się kontrolka pustego zbiornika	1. Brak wody 2. Zatkane dno zbiornika na wodę	1. Dolej wodę 2. Wyczyść zbiornik
Cykl wytwarzania lodu jest normalny, ale lód nie jest wytwarzany	Zbyt wysoka temperatura otoczenia lub wody, nieszczelność układu chłodniczego lub zablokowanie układu chłodniczego	Skontaktuj się z naszym działem obsługi klienta

Uwaga: Jeśli napotkany przez ciebie problem nie jest opisany w niniejszej instrukcji, skontaktuj się z naszym działem obsługi klienta.

Region	**Europa**
Wymiary produktu	400 x 280 x 340 mm
Waga produktu	12 kg
Zasilanie	220V 50Hz
Moc	150 W
Poziom hałasu	45 dB
Czynnik chłodniczy	R290
Pojemność zbiornika na wodę	2 l