EN **Instructions for use**

DE **Gebrauchsanweisung**

ENGLISH	Instructions for use	Page 4
DEUTSCH	Gebrauchsanweisung	Seite 24

SAFETY INSTRUCTIONS

IMPORTANT to be read and observed

Before using the appliance, read these safety instructions. Keep them nearby for future reference.
These instructions and the appliance itself provide important safety warnings, to be observed at all times. The manufacturer declines any liability for failure to observe these safety instructions, for inappropriate use of the appliance or incorrect setting of controls.

⚠ Very young children (0-3 years) should be kept away from the appliance. Young children (3-8 years) should be kept away from the appliance unless continuously supervised. Children from 8 years old and above and persons with reduced physical, sensory or mental capabilities or lack of experience and knowledge can use this appliance only if they are supervised or have been given instructions on safe use and understand the hazards involved. Children must not play with the appliance. Cleaning and user maintenance must not be carried out by children without supervision.

PERMITTED USE

⚠ CAUTION: The appliance is not intended to be operated by means of an external switching device, such as a timer, or separate remote controlled system.

⚠ This appliance is intended to be used in household and similar applications such as: staff kitchen areas in shops, offices and other working environments; farm houses; by clients in hotels, motels, bed & breakfast and other residential environments.

⚠ This appliance is not for professional use. Do not use the appliance outdoors.

⚠ The bulb used inside the appliance is specifically designed for domestic appliances and is not suitable for general room lighting within the home (EC Regulation 244/2009).

⚠ The appliance is designed for operation in places where the ambient temperature comes within the following ranges, according to the climatic class given on the rating plate. The appliance may not work properly if it is left for a long time at a temperature outside the specified range.

Climatic Class Amb. T. (°C)

SN: From 10 to 32 °C
ST: From 16 to 38 °C;
N: From 16 to 32 °C
T: From 16 to 43 °C

⚠ This appliance does not contain CFCs. The refrigerant circuit contains R600a (HC). Appliances with Isobutane (R600a): isobutane is a natural gas without environmental impact, but is flammable. Therefore, make sure the refrigerant circuit pipes are not damaged, especially when emptying the refrigerant circuit.

⚠ WARNING: Do not damage the appliance refrigerant circuit pipes.

⚠ WARNING: Keep ventilation openings, in the appliance enclosure or in the built-in structure, clear of obstruction.

⚠ WARNING: Do not use mechanical, electric or chemical means other than those recommended by the Manufacturer to speed up the defrost process.

⚠ WARNING: Do not use or place electrical devices inside the appliance compartments if they are not of the type expressly authorised by the Manufacturer.

⚠ WARNING: Ice makers and/ or water dispensers not directly connected to the water supply must be filled with potable water only.

⚠ WARNING: Automatic ice-makers and/or water dispensers must be connected to a water supply that delivers potable water only, with mains water pressure between 0.17 and 0.81 MPa (1.7 and 8.1 bar).

⚠ Do not store explosive substances such as aerosol cans with a flammable propellant in this appliance.

⚠ Do not swallow the contents (non-toxic) of the ice packs (provided with some models). Do not eat ice cubes or ice lollies immediately after taking them out of the freezer since they may cause cold burns.

⚠ For products designed to use an air filter inside an accessible fan cover, the filter must always be in position when the refrigerator is in function.

⚠ Do not store glass containers with liquids in the freezer compartment since they may break.

Do not obstruct the fan (if included) with food items.

After placing the food check that the door of the compartments closes properly, especially the freezer door.

⚠ Damaged gaskets must be replaced as soon as possible.

⚠ Use the refrigerator compartment only for storing fresh food and the freezer compartment only for storing frozen food, freezing fresh food and making ice cubes.

⚠ Avoid storing unwrapped food in direct contact with internal surfaces of the refrigerator or freezer compartments.

Appliances could have special compartments (Fresh Food Compartment, Zero Degree Box, etc.). Unless specified in the specific booklet of product, they can be removed, maintaining equivalent performances.

⚠ C-Pentane is used as blowing agent in the insulation foam and it is a flammable gas.

INSTALLATION

⚠ The appliance must be handled and installed by two or more persons - risk of injury. Use protective gloves to unpack and install - risk of cuts.

⚠ Installation, including water supply (if any) and electrical connections, and repairs must be carried out by a qualified technician. Do not repair or replace any part of the appliance unless specifically stated in the user manual. Keep children away from the installation site. After unpacking the appliance, make sure that it has not been damaged during transport. In the event of problems, contact the dealer or your nearest After-sales Service. Once installed, packaging waste (plastic, styrofoam parts etc.) must be stored out of reach of children - risk of suffocation. The

appliance must be disconnected from the power supply before any installation operation - risk of electric shock. During installation, make sure the appliance does not damage the power cable - risk of fire or electric shock. Only activate the appliance when the installation has been completed.

⚠ Be careful not to damage the floors (e.g. parquet) when moving the appliance. Install the appliance on a floor or support strong enough to take its weight and in a place suitable for its size and use. Make sure the appliance is not near a heat source and that the four feet are stable and resting on the floor, adjust as required, and check that the appliance is perfectly level using a spirit level. Wait at least two hours before switching the appliance on, to ensure that the refrigerant circuit is fully efficient.

⚠ WARNING: To avoid a hazard due to instability, positioning or fixing of the appliance must be done in accordance with the manufacturer instructions. It is forbidden to place the refrigerator in such way that the metal hose of gas stove, metal gas or water pipes, or electrical wires are in contact with the refrigerator back wall (condenser coil).

All dimensions and spacing needed for installation of the appliance are in the Installation instruction booklet.

ELECTRICAL WARNINGS

⚠ It must be possible to disconnect the appliance from the power supply by unplugging it if plug is accessible, or by a multi-pole switch installed upstream of the socket in accordance with the wiring rules and the appliance must be earthed in conformity with national electrical safety standards.

⚠ Do not use extension leads, multiple sockets or adapters. The electrical components must not be accessible to the user after installation. Do not use the appliance when you are wet or barefoot. Do not operate this appliance if it has a damaged power cable or plug, if it is not working properly, or if it has been damaged or dropped.

⚠ If the supply cord is damaged, it must be replaced with an identical one by the manufacturer, its service agent or similarly qualified persons in order to avoid a hazard - risk of electric shock.

CLEANING AND MAINTENANCE

⚠ WARNING: Ensure that the appliance is switched off and disconnected from the power supply before performing any maintenance operation; never use steam cleaning equipment - risk of electric shock.

⚠ Do not use abrasive or harsh cleaners such as window sprays, scouring cleansers, flammable fluids, cleaning waxes, concentrated detergents, bleaches or cleansers containing petroleum products on plastic parts, interior and door liners or gaskets. Do not use paper towels, scouring pads, or other harsh cleaning tools.

DISPOSAL OF PACKAGING MATERIALS

The packaging material is 100% recyclable and is marked with the recycle symbol ♺.

The various parts of the packaging must therefore be disposed of responsibly and in full compliance with local authority regulations governing waste disposal.

DISPOSAL OF HOUSEHOLD APPLIANCES

This appliance is manufactured with recyclable or reusable materials.
Dispose of it in accordance with local waste disposal regulations. For further information on the treatment, recovery and recycling of household electrical appliances, contact your local authority, the collection service for household waste or the store where you purchased the appliance. This appliance is marked in compliance with European Directive 2012/19/EU, Waste Electrical and Electronic Equipment (WEEE). By ensuring this product is disposed of correctly, you will help prevent negative consequences for the environment and human health.negative sull'ambiente e sulla salute umana.

The symbol  on the product or on the accompanying documentation indicates that it should not be treated as domestic waste but must be taken to an appropriate collection center for the recycling of electrical and electronic equipment.

ENERGY SAVING TIPS

To guarantee adequate ventilation follow installation instructions. Insufficient ventilation at the back of the product increases energy consumption and decreases cooling efficiency. Frequent door opening might cause an increase in Energy Consumption.
The internal temperature of the appliance and the Energy Consumption may be affected also by the ambient temperature, as well as location of the appliance. Temperature setting should take into consideration these factors.
Reduce door opening to a minimum.
When thawing frozen food, place in the refrigerator. The low temperature of the frozen products cools the food in the refrigerator. Allow warm food and drinks to cool down before placing in the appliance.
Positioning of the shelves in the refrigerator has no impact on the efficient usage of energy. Food should be placed on the shelves in such way to ensure proper air circulation (food should not touch each other and distance between food and rear wall should be kept).
You can increase storage capacity of frozen food by removing baskets and, if present, Stop Frost shelf.
Do not worry about noises coming from the compressor which are described as normal noises in this product's Quick Guide.

HOW TO OPERATE THE APPLIANCE

Thermostat setting

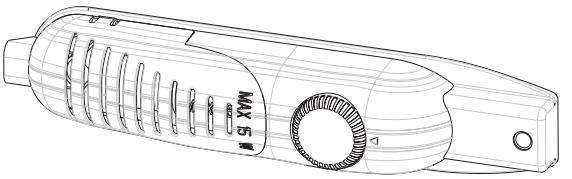

- TThe thermostat automatically regulates the inside temperature of the refrigerator compartment and freezer compartment. By rotating the knob from position 1. to 5., colder temperatures can be obtained.
- The " • " position shows thermostat is closed and no cooling will take place.
- For short-term storage of food in the freezer compartment, you can set the knob between minimum and medium positions (1-3).
- For long-term storage of food in the freezer compartment, you can set knob to the
- medium position (3-4).

Note that: The ambient temperature, temperature of the freshly stored food and how often the door is opened, affects the temperature in the refrigerator compartment. If required, change the temperature setting.

- When you first switch on the appliance, leave the appliance running continuously for 24 hours in order to reach operating temperature.
- During this time, try to limit the number of times that the door is opened and do not store a large quantity of food in the appliance.
- If the unit is switched off or unplugged, you must allow at least 5 minutes before restarting or plugging the unit in. This avoids damage to the compressor.
- The freezer of the refrigerator can cool up to -18°C .
- This appliance is designed for use at an ambient temperature within the 16°C - 32°C range.

Super switch (If super switch is available)

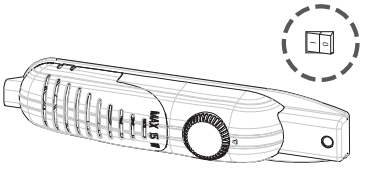

- Normally set this switch to '0' position. Except when the ambient temperature is low like in winter. (ie.below 16°C) or when the freezer temperature needs to be maintained lower. In that case, turn the switch to '1' position ON.
- To set super switch ON that is on the thermostat box, press the switch down to '1' position. The switch will lit.
- When the freezer compartment is cooled down to sufficient temperature, or the weather gets hot, turn the super switch off to save electrical consumption.
- When you first switch on the appliance, for starting a suitable cooling, the appliance should work 24 hours continuously until it cools down to sufficient temperature.
- In this time do not open the door so often and place a lot of food inside the appliance.

If the unit is switched off or unplugged, you must allow at least 5 minutes before restarting or re-plugged the unit in order not to damage the compressor.

Super freezing: If ambient temperature is more than 16°C, this switch must be used as superfreeze switch.For maximum freezing capacity, the switch must be turned on 24h before the placing fresh foods. After placing fresh food in the freezer, 24 hours ON position is generally sufficient. In order to save energy, please turn off this switch after 24 hours from placing fresh food.

Warnings for Temperature Settings

- The ambient temperature, temperature of the freshly stored food and how often the door is opened, affects the temperature in the refrigerator compartment. If required,change the temperature setting.

- It is not recommended that you operate your fridge in environments colder than 10°C in terms of its efficiency.
- The thermostat setting should be done by taking into consideration how often the fresh food and freezer doors are opened and closed, how much food is stored in the refrigerator, and the environment in which the refrigerator is located.
- Your fridge should be operated up to 24 hours according to the ambient temperature without interruption after being plugged in to be completely cooled. Do not open doors of your fridge frequently and do not place much food inside it in this period.
- A 5 minute delaying function is applied to prevent damage to the compressor of your fridge, when you take the plug off and then plug it on again to operate it or when an energy breakdown occurs. Your fridge will start to operate normally after 5 minutes.
- Your fridge is designed to operate in the ambient temperature intervals stated in the standards, according to the climate class stated in the information label. It is not recommended that your fridge is operated in the environments which are out of the stated temperature intervals in terms of cooling efficiency.
- This appliance is designed for use at an ambient temperature within the 16°C - 32°C range.

Accessories

“Door Open” Indicator;

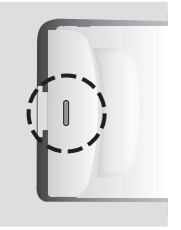

- The « Door Open » indicator on the handle shows whether the door has closed properly or whether it is still open.
- If the indicator is red, the door is still open.
- If the indicator is white, the door is properly closed.
- Observe that the freezer’s door should always be kept closed. This will prevent food products from defrosting; it will avoid heavy ice and frost build-up inside the freezer and an unnecessary increase in energy consumption.

Making Ice cubes;

Ice tray ;

- Fill the ice tray with water and place in the freezer compartment.
- After the water has completely turned into ice, you can twist the tray as shown below to remove the ice cubes.



FOOD STORAGE IN THE APPLIANCE

Refrigerator Compartment

The refrigerator compartment is used for storing fresh food for few days.

- Do not place food in directly in contact with the rear wall of the refrigerator compartment. Leave some space around the food to allow air to circulate.
- Do not place hot food or evaporating liquid in the refrigerator.
- Always make sure food is wrapped or stored in closed containers before placing in the refrigerator.
- To reduce humidity and avoid formation of frost, never place liquids in unsealed containers in the refrigerator.
- We recommend that you loosely wrap meat and store it on the glass shelf just above the vegetable bin, where the air is cooler.
- Store fruit and vegetable items loose in the crisper containers.
- To prevent the cold air from escaping, try not to open the door too often and do not leave it open for a long time.

Freezer Compartment

The freezer compartment is used for freezing fresh food and for storing frozen food for the period of time indicated on packaging and for making ice cubes.

- When freezing fresh food, wrap and seal the food properly; that is the packaging should be air tight and shouldn't leak. Special freezer bags, aluminum foil (heavy grade, if in doubt double wrap), polythene bags and plastic containers are ideal.
- Do not allow the fresh food to come into contact with the already frozen food.
- Always mark the date and the content on the pack and do not exceed the stated storage time.
- In case of a power failure or malfunction, the freezer compartment will maintain a sufficiently low temperature for food storage. However, avoid opening the freezer door to slow down the temperature rise within the freezer compartment.
- The maximum amount of fresh food that can be stored in the freezer within 24 hours is indicated on the name plate (see Freezing Capacity).
- Never place warm food in the freezer compartment.
- When purchasing and storing frozen food products, ensure that the packaging is not damaged.
- The storage time and the recommended temperature for storing frozen food is indicated on the packaging. For storing and using, follow the manufacturer's instructions. If no information is provided, food should not be stored for more than 3 months.
- Place frozen food in the freezer compartment as soon as possible after buying it.
- Once the food has thawed, it must not be refrozen. You must cook it as quickly as possible. In order to consume or to freeze once again.

CLEANING AND MAINTENANCE

- Disconnect the unit from the power supply before cleaning.
- Do not wash your Fridge Freezer by pouring water on it.
- Make sure that no water enters the lamp housing and other electrical components.
- The refrigerator should be cleaned periodically using a solution of bicarbonate of soda and lukewarm water.
- Clean the accessories separately with soap and water Do not clean them in the dishwasher.
- Do not use abrasive products, detergents or soaps. After washing, rinse with clean water and dry carefully. When you have finished cleaning, reconnect the plugto the mains supply with dry hands.
- Clean the condenser with a broom at least twice a year. This will help you to save on energy costs and increase productivity.

THE POWER SUPPLY MUST BE DISCONNECTED.

Defrosting the Refrigerator Compartment:

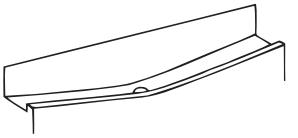

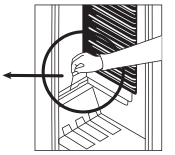

- Defrosting occurs automatically in refrigerator compartment during operation; the defrost water is collected by the evaporating tray and evaporates automatically.
- The evaporating tray and the defrost water drain hole should be cleaned periodically with defrost drain plug to prevent the water from collecting on the bottom of the refrigerator instead of flowing out.
- You can also pour ½ glass of the water to drain hole to clean inside.

Defrosting the Freezer Compartment:

WARNING: Never use sharp metal tools, unless recommended by manufacturer, for this operation as they can damage the refrigeration circuit.

After a period of time, frost will build up in certain areas in the freezer compartment. The frost, accumulated in the freezer compartment, should be removed periodically (use the plastic scraper if available).

Complete defrosting will become necessary if the frost layer exceeds 3-5 mm to maintain the efficiency of the freezer.

- The day before you defrost, set the thermostat dial to position “5” to freeze the foods completely.
- During defrosting, frozen foods should be wrapped in several layers of paper and kept in a cool place. The inevitable rise in temperature will shorten their storage life. Remember to use these foods within a relatively short period of time.
- Set the thermostat knob to position “•” and switch off the appliance.
- Leave the door open to accelerate defrosting. Remove the defrost water from the compartment.
- Clean the interior by hand with lukewarm water and a little detergent.

  Never use abrasive products or aggressive cleaning agents.
- Dry the inside of the unit, plug on the mains, and set the thermostat knob to position “5”. After 24 hours, reset the thermostat to the desired position.

Replacing the light bulb

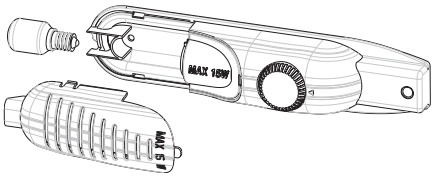

When replacing the bulb of the fridge;

1. Unplug the unit from the power supply,
2. Press the hooks on the sides of the light cover top and remove the light cover
3. Change the present light bulb with a new one of not more than 15 W.
4. Replace the light cover and after waiting 5 minutes plug the unit.

Replacing LED Lighting

If your fridge has LED lighting contact the help desk as this should be changed by authorized personnel only.

TRANSPORTATION AND CHANGING OF INSTALLATION POSITION

Transportation and Changing of Installation Position

- The original packages and foamed polystyrene (PS) can be retained if required.
- During transportation, the appliance should be secured with a wide string or a strong rope. The instructions written on the corrugated box must be followed while transporting.
- Before transporting or changing the installation position, all the moving objects (ie,shelves,crisper…) should be taken out or fixed with bands in order to prevent them from getting damaged.

BEFORE CALLING YOUR AFTER SALES SERVICE

If your refrigerator is not working properly, it may be a minor problem, therefore check the following.

The appliance does not operate,
Check if:

- There is a power failure,
- The mains plug is not plugged in properly, or is loose
- The thermostat setting is on position "•",
- The socket is defective. To check this, plug in another appliance that you know is working into the same socket.

The appliance performs poorly,
Check if:

- You have overloaded the appliance,
- The doors are not closed properly,
- There are not enough ventilation ducts on the kitchen unit as mentioned in the Installation Manual.

If there is noise:

The cooling gas which circulates in the refrigerator circuit may make a slight noise (bubbling sound) even when the compressor is not running. Do not worry, this is quite normal. If you hear a different sound,
check if:

- The appliance is installed firmly as described in the Installation Manual.
- The objects on the appliance are vibrating.

If there is water in the lower part of the refrigerator,
Check if:

- The drain hole for the water is not clogged (use the defrost drain plug to clean the drain hole).
- If your fridge is not cooling sufficiently:
- Your fridge is designed to operate in the ambient temperature intervals stated in the standards, according to the climate class stated on the information label. We do not recommend operating your fridge out of stated temperatures value limits. This will reduce the cooling efficiency of the fridge.

Recommendations

- Unplug the refrigerator during a power cut in order to prevent any damage to the compressor. Wait 5-10 minutes before plugging the appliance in once power returns.
- If you unplug your refrigerator for any reason, wait al least 5 minutes before plugging it in. This will avoid damage to the refrigerator's components.
- The cooling unit of your refrigerator is hidden at the rear of the appliance. Therefore, water droplets or icing may occur on the rear surface of your fridge due to the operation of the compressor at specified intervals. This is normal, there is no need to perform a defrosting operation unless the icing is excessive.
- If you do not intend to use your fridge for a long period of time (e.g. in summer holidays), put the thermostat to "•" position. After defrosting, clean your fridge and leave the door open to prevent humidity and smells.
- If a problem persists after you have followed all the instructions above, please consult the nearest Authorised Service Centre.
- The appliance you have purchased is designed for domestic use and can only be used for the stated purposes. It is not suitable for commercial use. If the consumer uses the appliance in a way that does not comply with this, we emphasise that the manufacturer and dealer will not be responsible for any repair or failure within the guarantee period.

Tips for saving energy

1. Install the appliance in a cool, well ventilated room , but not in direct sunlight and not near a heat source (radiator, cooker.. etc). Otherwise use an insulating plate.
2. Allow warm food and drinks to cool down outside the appliance.
3. W hen thawing frozen food, place it in the refrigerator compartment. The low temperature of the frozen food will help to cool the refrigerator compartment when it is thawing. This will help to save energy. If the frozen food is put out, it results in a waste of energy.
4. Cover drinks or other liquids when placing them in the appliance Otherwise humidity increases in the appliance. Therefore, the working time gets longer. Also covering drinks and other liquids helps to preserve smell and taste.
5. Try to avoid keeping the doors open for long periods or opening the doors too frequently as warm air will enter the cabinet and cause the compressor to switch on unnecessarily often.
6. Keep the covers of the different temperature compartments (crisper, chiller ...etc) closed
7. Door gasket must be clean and pliable. Replace gaskets if worn.

THE PARTS OF THE APPLIANCE AND THE COMPARTMENTS

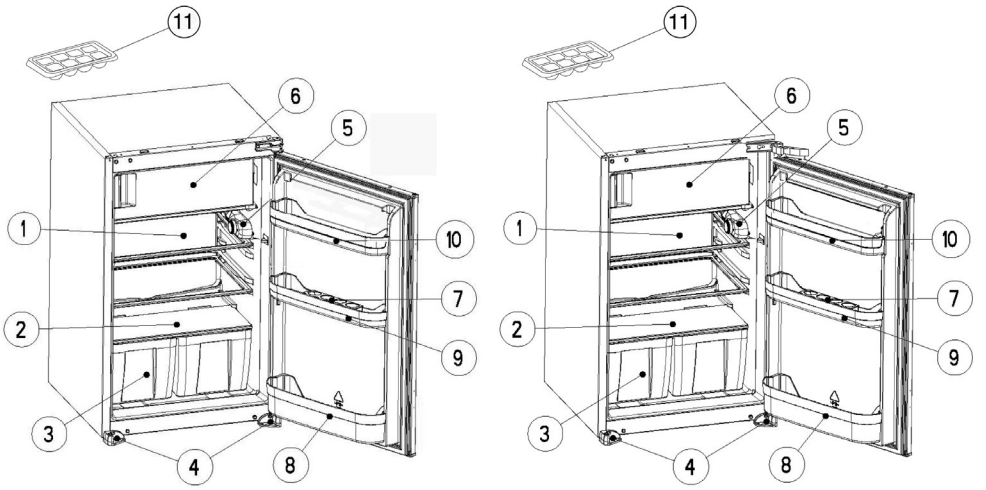

This presentation is only for information about the parts of the appliance.
Parts may vary according to the appliance model.

1. REFRIGERATOR SHELF
2. CRISPER COVER (SAFETY GLASS)
3. CRISPER
4. LEFT & RIGHT FEET
5. THERMOSTAT BOX
6. FREEZER COMPARTMENT
7. EGG SHELF
8. BOTTLE SHELF
9. MIDDLE SHELF
10. BUTTER SHELF
11. ICE TRAY

Installation instructions and door reversibility for versions with rail hinges

! Before installation, read the instructions carefully.

! Fit the refrigerator/freezer in stable kitchen units only.

! Cabinet dimensions are changed by material of trim **flap**[1].

1. If material of trim flap[1] is plastic, look at (Table.1/B1) for cabinet dimensions.
2. If material of trim flap[1] is metal, look at (Table.1/B2) for cabinet dimensions.

! If necessary, reverse the door according to instructions.

1. See fig.A for the necessary attachment components.
2. Insert trim **flap**[1] into slot and screw by **screws**[6]. (fig.D)
3. Pass the power cord through ventilation shaft and position it so that the appliance could be easily plugged in once it has been installed. (fig.B - fig.C)
4. Take out the **trim gasket**[4] located on the side panel of the appliance and stick it on reverse side of the door hinges of the appliance. (fig.D - fig.E)
5. Raise the appliance and slide into the kitchen unit.
6. Push the appliance to the reverse side of the door hinges providing that the **trim gasket**[2] covers the space between the appliance and the kitchen unit.
7. Align the front feet with front surface of the kitchen unit. (fig.F)
8. Screw the front feet by using **screws**[5]. (fig.F)
9. Screw **trim flap**[1] to kitchen unit using **screws**[5]. (fig.G)
10. Screw **guides**[3] to appliance door with **screws**[6]. (fig.H)
11. Lean appliance door to unit door as it is opened at right angle.
12. Slide rails4 into **guides**[3] aligning the groove. (fig.H)
13. Screw the **rails**[4] to the unit door with **screws**[5]. (fig.H)
14. Set 1~2 mm gap on handle side between unit itself and unit door by adjusting **guides**[3]. That is vital for appliance performance. (fig.H)

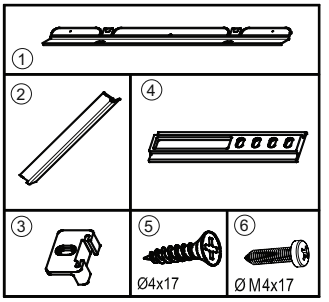

Figure.A

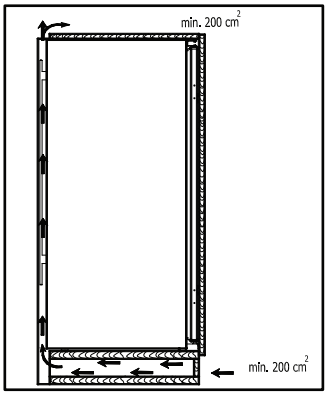

Figure.B

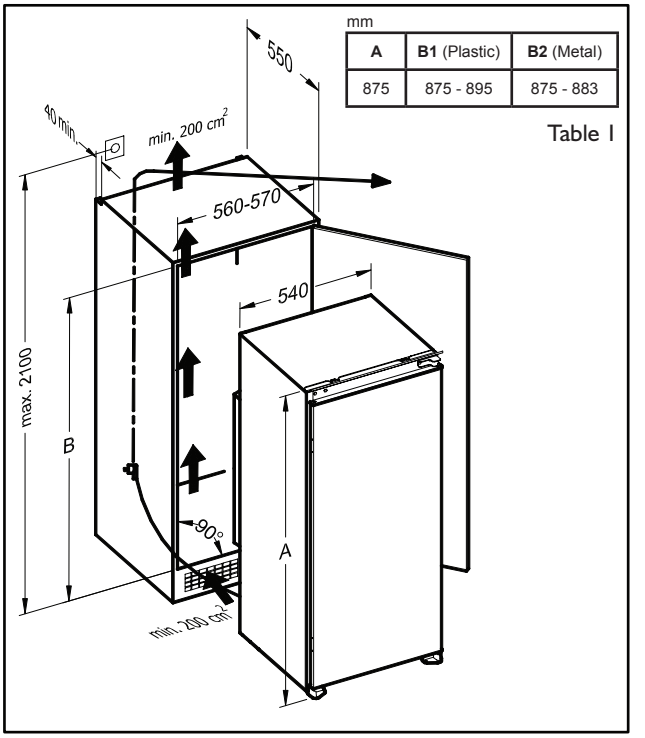

Figure.C

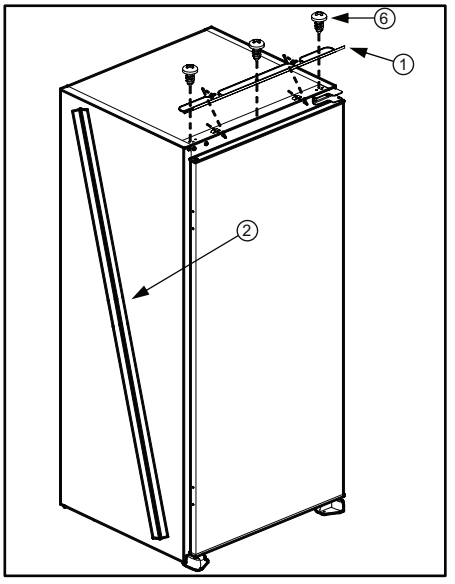

Figure.D

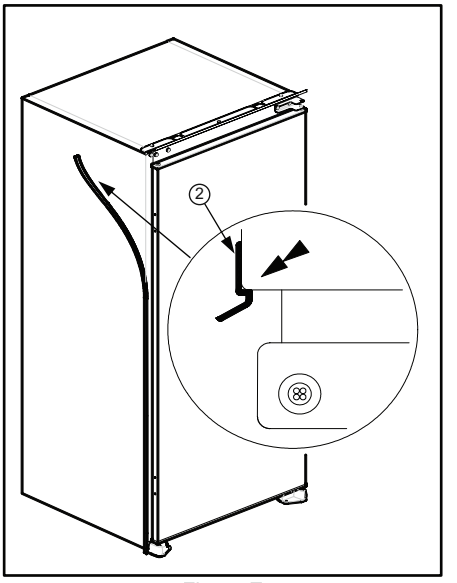

Figure.E

Figure F

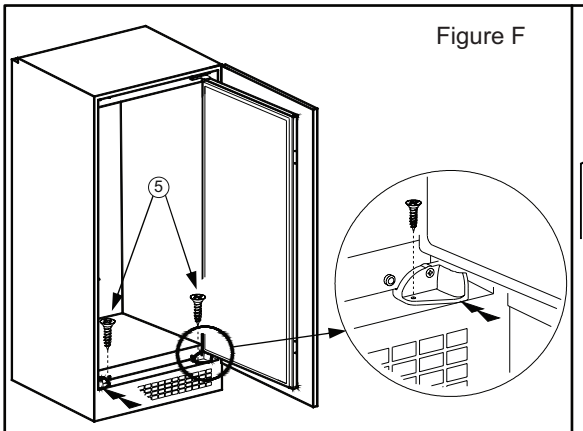

Figure G

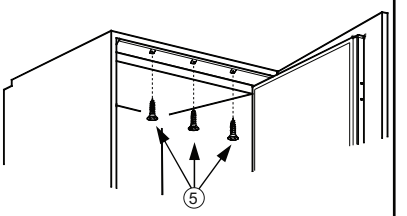

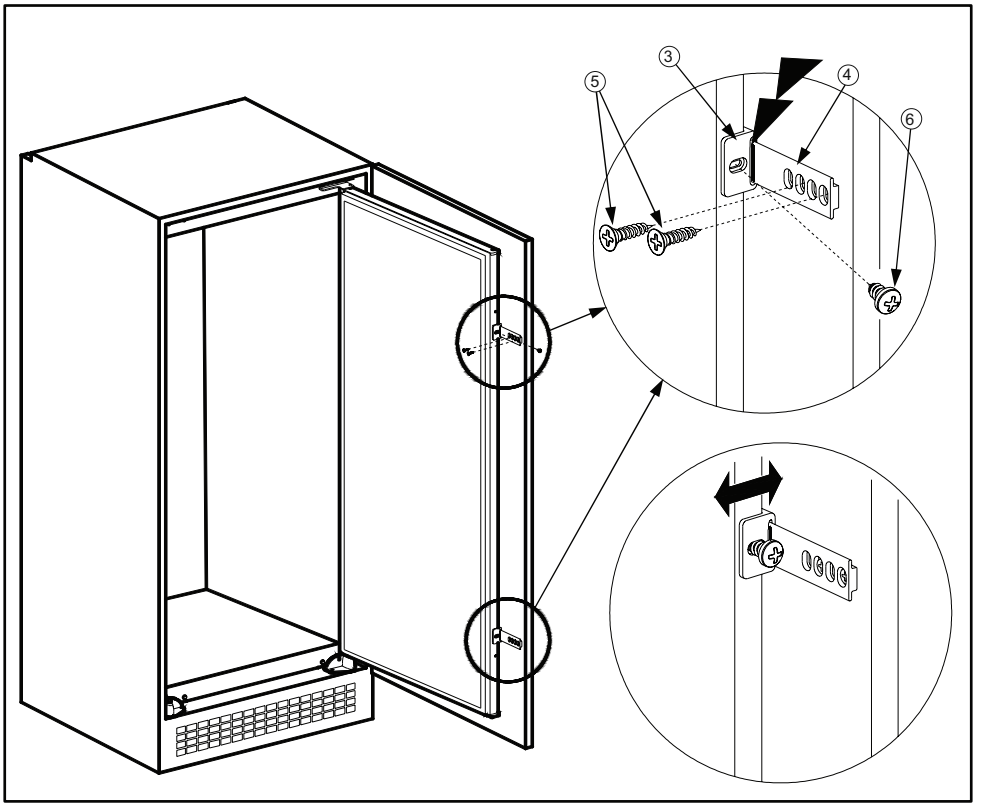

Figure H

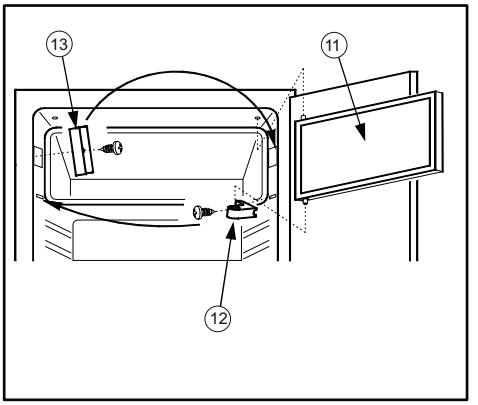

Figure J

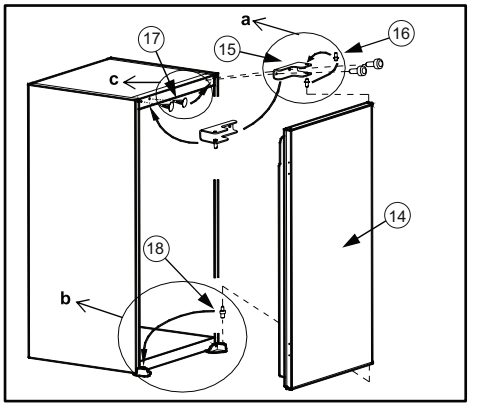

Figure K

Door reversing

1. Open **appliance door**[14] and **freezer door**[11]. (fig.J)
2. Disassemble **freezer door hinge**[12] and take **freezer door**[11] to safe place. (fig.J)
3. Disassemble freezer door lock15 and assemble it to opposite side.(fig.J)
4. Position **freezer door**[11] to keep handle close to **freezer door lock**[13] and insert its upper axes into cabinet hole / lower axes into **freezer door hinge**[12] and then assemble **freezer door hinge**[12] to opposite side of original position. (fig.J)
5. Disassemble **door hinge**[15] and take **appliance door**[14] to safe place. (fig.K)
6. Unscrew **door hinge pin**[16] and screw it to opposite side firmly and take to safe place. (fig.K.a)
7. Take **door lower pin**[18] to opposite side. (fig.K.b)
8. Take **hole plugs**[17] to opposite side. (fig.K.c)
9. Place **appliance door**[14] over **door lower pin**[18] and insert **door hinge pin**[16] into hinge hole on **appliance door**[14] and then screw **door hinge**[15] firmly onto opposite side of original position. (fig.K)

Installation instructions for product with Hettich hinges

! It is recommended that this installation be performed by authorized technical stuff.

! Before installation, read the instructions carefully.

! Fit the refrigerator/freezer in stable kitchen units only.

! Cabinet dimensions are changed by material of trim **flap**[1].

1. If material of trim flap[(1)] is plastic, look at (Table.1/B1) for cabinet dimensions.
2. If material of trim flap[(1)] is metal, look at (Table.1/B2) for cabinet dimensions.

! If necessary, reverse the door according to instructions.

1. See fig.A for the necessary attachment components.
2. Open the package. **Take gasket spacer**[(9)] and brake into three as shown in figureD. Themiddle part is **door hang rail**[(10)]. The other two parts are unit **door spacers**[(11)]. (fig.D)
3. Insert **trim flap**[(1)] into slot and screw by **screws**[(8)]. (fig.E)
4. Pass the power cord through ventilation shaft and position it so that the appliance couldbe easily plugged in once it has been installed. (fig.B - fig.C)
5. Cut **trim gasket**[(4)] to the height of the recess and stick it on reverse side of the doorhinges of the appliance. (fig.E)
6. Raise the appliance and slide into the kitchen unit.
7. Lean the appliance to the kitchen unit through the hinges and align the front feet with frontsurface of the kitchen unit. (fig.F)
8. Open the appliance door and screw the front feet by using **screws**[(7)]. (fig.G)
9. Screw **trim flap**[(1)] to kitchen unit using **screws**[(7)]. (fig.G)
10. Screw the hinges to the kitchen unit using **screws**[(7)]. (fig.G)
11. Close the appliance door. Unscrew and remove the **nuts**[(14)], **washers**[(13)] and **adjustmentbolts**[(12)] from the appliance door. (fig.H)
12. Take out the liners of the tapes on **door hang rails**[(10)]. Place **door hang rails**[(10)] on theappliance door by inserting the bosses on the holes of the appliance door, aligning thefront surfaces of the **door hang rails**[(10)] and the appliance door parallel to each other. Letthe **door hang rails**[(10)], stick onto the appliance door. (fig.H)
13. Slide the **door hang**[(2)] into door **hang rails**[(10)]. (fig.J - fig.K)
14. Take out the liners of the tapes on the front side of the **door hang**[(2)].
15. Take out the liners of the tapes on the unit door spacers[(11)] and and stick them onto theunit door(15), closer to the upper corners. (fig.K)
16. Lean the **unit door**[(15)] to the **door hang**[(2)], aligning the **unit door spacers**(11) on the left,right and top edges with the sides of the unit or the doors of the nearer and upper kitchenunits. (fig.K)
17. Make sure that the **unit door**[(15)] sticks onto the **door hang**[(2)]. Pull the **unit door**[(15)] allowing the **door hang**[(2)] to slide out the door **hang rails**[(10)]. Observe that the **door hang**[(2)] stays stuck on the **unit door**[(15)]. (fig.L)
18. Lay down the **unit door**[(15)] on the floor and screw the **door hang**[(2)] to the **unit door**[(15)] by **screws**[(7)]. (fig.L)
19. To overcome some of the furniture mistakes, there are **plastic spacers**[(A)] sticked on the **door hang**[(2)]. Remove these **plastic spacers**[(A)]. (fig.M)
20. Remove the **door hang rails**[(10)] from the appliance door. Screw the **adjustment bolts**[(12)] to the holes on the appliance door by leaving the necessary space using **unit door spacer**[(11)]. (fig.N)

21. Open the appliance door. Place the **unit door**(15) onto the appliance door insertingadjustment bolts(12) into the slots on the **door hang**(2). (fig.N)
22. Place the washers(13) and screw the **nuts**(14) onto the **adjustment bolts**(12). (fig.N)
23. 1~2 mm gap between the unit itself and unit door is vital for appliance performance.Close the door and make the accurate adjustment of the **unit door**(15) by screwing orunscrewing the **adjustment bolts**(12) for vertical adjustment and by the help of the slotson the **door hang**(2) for other directions. (fig.P1)
24. Place the **door bottom fixings**(5) to the bottom of the appliance door between theappliance door and **unit door**(15). Screw the **door bottom fixings**(5) to the appliance doorwith **screws**(6). (fig.O)
25. Screw the **door bottom fixings**(5) to the **unit door**(15) by **screws**(7). (fig.O)
26. For the adjustment of the space between the unit upper **door**(15) and the unit itself, youcan unscrew the **screws**(6) then adjust the space between the **appliance upper door**(19) and **unit upper door**(15) by the spring effect of the **door bottom fixings**(5) while screwingback the **screws**(6).
27. Slide the **hang cove**r(3) onto the **door hang**(2). (fig.P2)

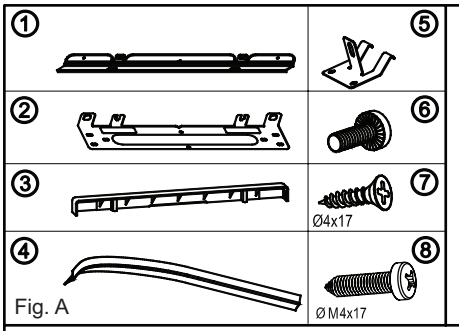

Fig. A

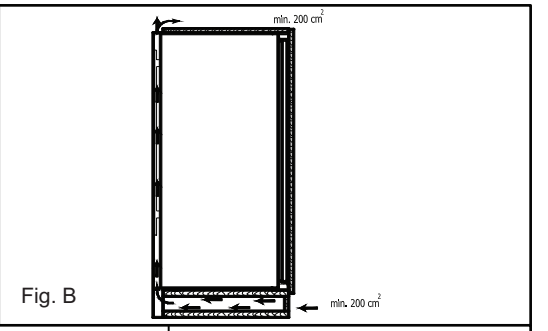

Fig. B

mm

A	B1 (Plastic)	B2 (Metal)
875	875 - 895	875 - 883

Table I

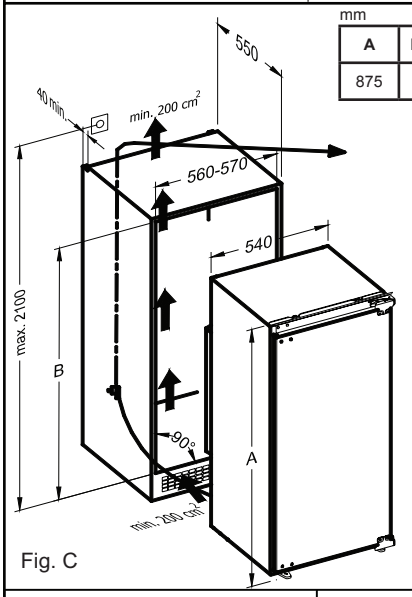

Fig. C

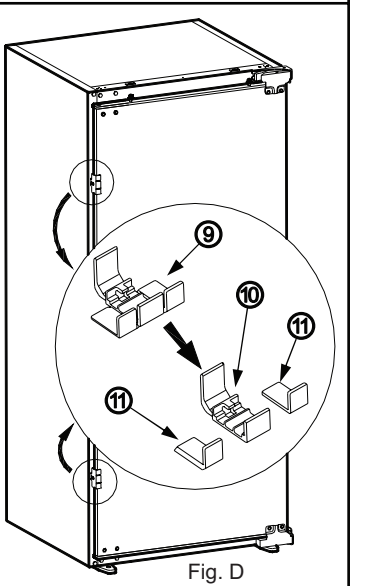

Fig. D

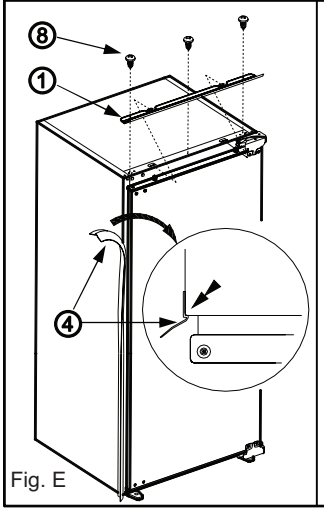

Fig. E

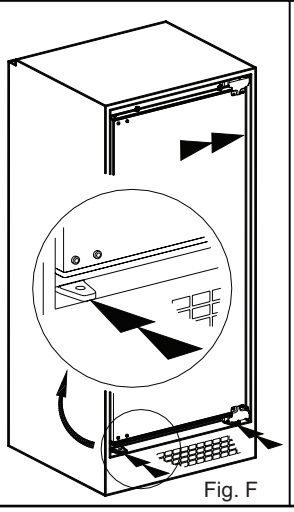

Fig. F

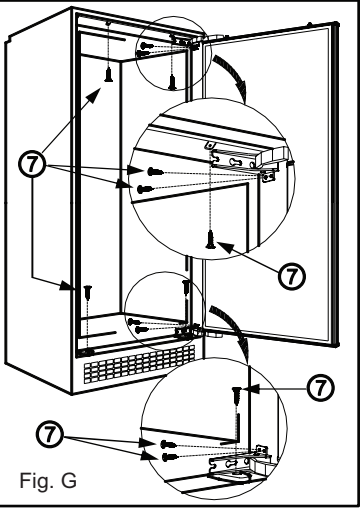

Fig. G

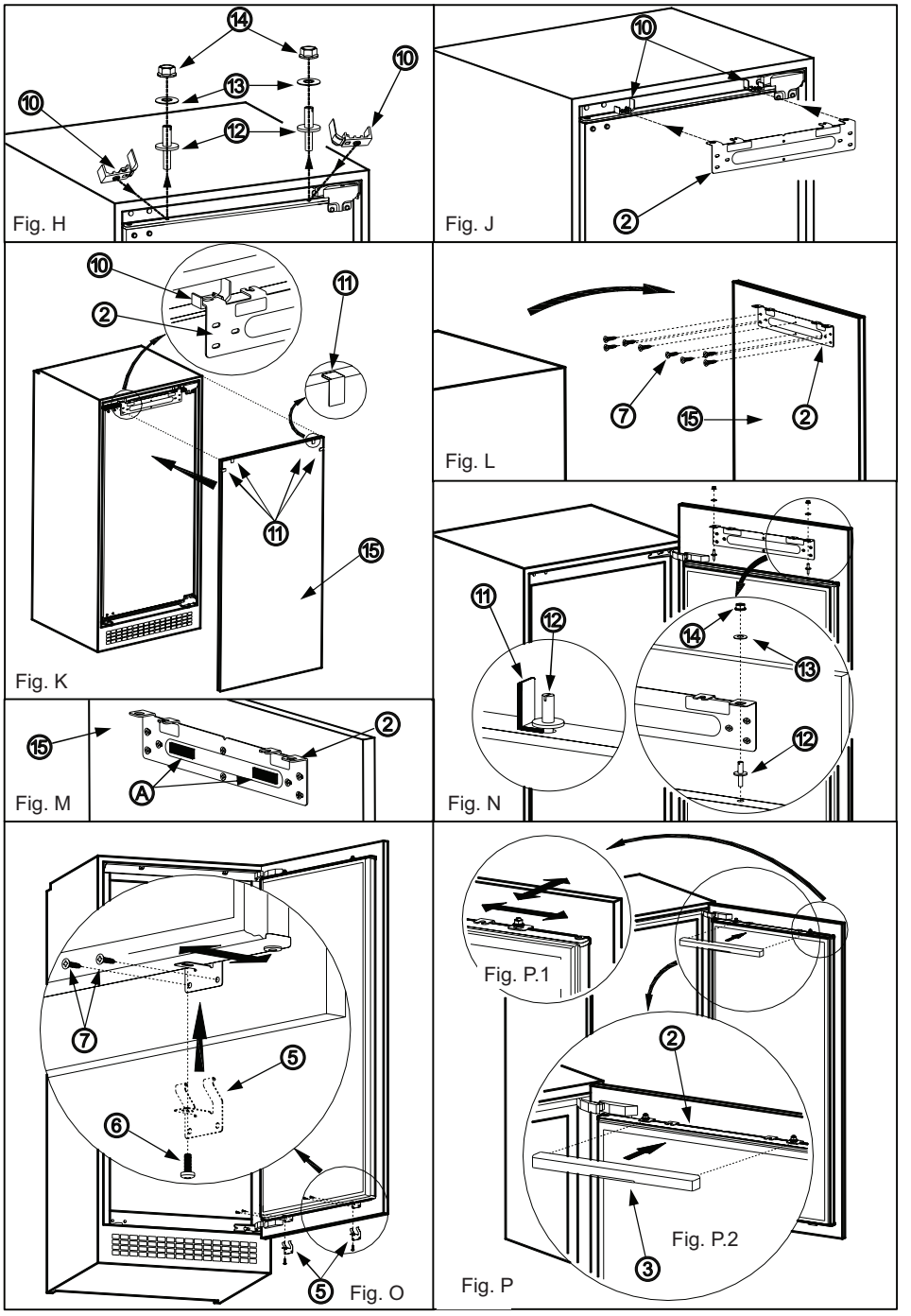
Fig. H
Fig. J
Fig. K
Fig. L
Fig. M
Fig. N
Fig. O
Fig. P.1
Fig. P.2
Fig. P

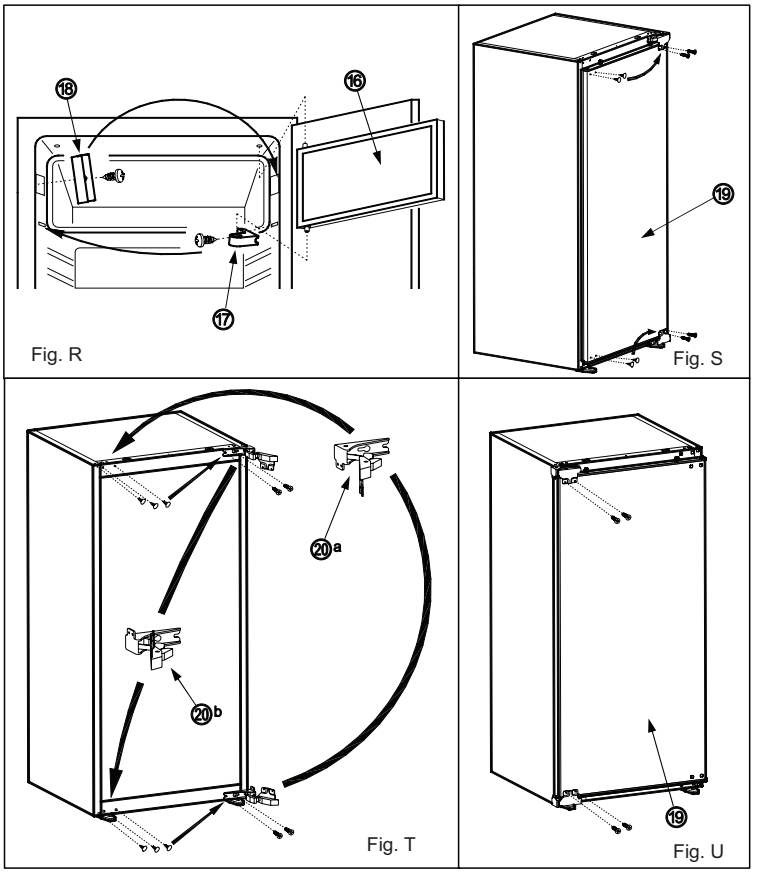

Fig. R

Fig. S

Fig. T

Fig. U

Door reversing

! Be careful about not to pinch your fingers in the hinges (**door upper hinge**(20-a) and door **lower hinge**(20-b)).

1. Open the **appliance door**(19) and **freezer door**(16). (fig.P)
2. Disassemble the **freezer door hinge**(17) and take the **freezer door**(16) to a safe place. (fig.R)
3. Disassemble **freezer door lock**(18) and assemble it to opposite side.(fig.R)
4. Position the **freezer door**(16) to keep the handle close to **freezer door lock**(18) and insert its upper axes into cabinet hole / lower axes into **freezer door hinge**(17) and then assemble the **freezer door hinge**(17) to opposite side of original position. (fig.R)
5. Unscrew the screws on the front surface of the **appliance door**(19). Take the **appliance door**(19) to a safe place. (fig.S)
6. Move the **hole plugs** on the **appliance door's**(19) front surface, to the holes on the reverse side. (fig.S)
7. Open the door **upper hinge**(20-a) and **door lower hinge**(20-b). (fig.S) and dissamble them. (fig.T)
8. Move the **hole plugs** to opposite side. (fig.T)
9. Assemble the **door upper hinge**(20-a) and **door lower hinge**(20-b) to the opposite corners of their original position. (fig.T)
10. Assemble the **appliance door**(19). (fig.U)

SICHERHEITSHINWEISE

WICHTIG - Durchlesen und beachten!

Diese Sicherheitsanweisungen vor dem Gebrauch durchlesen. Diese Anweisungen zum Nachschlagen leicht zugänglich aufbewahren.
In diesen Anweisungen sowie auf dem Gerät selbst werden wichtige Sicherheitshinweise angegeben, die durchgelesen und stets beachtet werden müssen.
Der Hersteller übernimmt keine Haftung für die Nichtbeachtung dieser Sicherheitshinweise, für unsachgemäße Verwendung des Geräts oder falsche Bedienungseinstellung.

⚠ Babys und Kleinkinder (0-3 Jahre) müssen vom Gerät ferngehalten werden. Jüngere Kinder (3-8 Jahre) müssen vom Gerät ferngehalten werden, es sei denn, sie werden ständig beaufsichtigt. Dieses Gerät darf von Kindern ab 8 Jahren sowie Personen mit herabgesetzten physischen, sensorischen oder geistigen Fähigkeiten und Mangel an Erfahrung und Kenntnissen nur unter Aufsicht oder nach ausreichender Einweisung durch eine für ihre Sicherheit verantwortliche Person verwendet werden. Kinder dürfen nicht mit dem Gerät spielen. Die Reinigung und Pflege des Gerätes darf von Kindern nicht ohne Aufsicht durchgeführt werden.

ZULÄSSIGE NUTZUNG

⚠ VORSICHT: Das Gerät ist nicht für den Betrieb mit einer externen Schaltvorrichtung, z. B. einem Timer oder einer separaten Fernbedienung, ausgelegt.

⚠ Dieses Gerät ist für Haushaltsanwendungen und ähnliche Anwendungen konzipiert, zum Beispiel: Mitarbeiterküchen im Einzelhandel, in Büros oder in anderen Arbeitsbereichen; Gasthäuser; für Gäste in Hotels, Motels, Bed-and-Breakfast-Anwendungen und anderen Wohnumgebungen.

⚠ Dieses Gerät ist nicht für den professionellen Gebrauch ausgelegt. Das Gerät ist nicht für die Benutzung im Freien geeignet.

⚠ Die im Gerät verwendete Lampe ist speziell für Elektrogeräte konzipiert und ist nicht für die Beleuchtung von Räumen geeignet (EU-Verordnung 244/2009).

⚠ Das Gerät ist für den Einsatz in Räumen mit nachstehenden Umgebungstemperaturbereichen ausgelegt, die ihrerseits von der Klimaklasse auf dem Typenschild abhängig sind. Wird der vorgegebene Temperaturbereich für das Gerät für einen längeren Zeitraum unter- oder überschritten, kann es zu Funktionsstörungen kommen.

Klimaklasse Raumtemp. (°C)

SN: Von 10 auf 32°C
ST: Von 16 auf 38°C;
N: Von 16 auf 32°C
T: Von 16 auf 43°C

⚠ Dieses Gerät ist FCKW-frei. Der Kältemittelkreislauf enthält R600a (HC). Hinweis zu Geräten mit Isobutan (R600a): Isobutan ist ein umweltverträgliches, natürliches Gas, es ist jedoch leicht entflammbar. Aus diesem Grund sicherstellen, dass die Leitungen des Kühlmittelkreislaufs nicht beschädigt

sind, insbesondere beim Entleeren des Kühlmittelkreislaufs.

⚠ WARNUNG: Beschädigen Sie auf keinen Fall die Leitungen des Kältemittelkreises.

⚠ WARNUNG: Lüftungsöffnungen in der Geräteverkleidung oder im Einbaumöbel sind von Behinderungen frei zu halten.

⚠ WARNUNG: Zum Beschleunigen des Abtauvorganges niemals zu anderen mechanischen, elektrischen oder chemischen Hilfsmitteln greifen als zu den vom Hersteller empfohlenen.

⚠ WARNUNG: Verwenden Sie keine elektrischen Geräte in den Fächern des Geräts, wenn deren Einsatz nicht explizit vom Hersteller zugelassen worden ist.

⚠ WARNUNG: Eisbereiter und/oder Wasserspender, die nicht direkt mit der Wasserleitung verbunden sind, dürfen nur mit Trinkwasser befüllt werden.

⚠ WARNUNG: Automatische Eisbereiter und/oder Wasserspender müssen an eine Wasserleitung angeschlossen werden, die nur Trinkwasser mit einem Wasserleitungsdruck zwischen 0,17 und 0,81 MPa (1,7 und 8,1 bar) liefert.

⚠ Lagern Sie keine explosiven Substanzen, wie Sprühdosen mit brennbarem Treibmittel in diesem Gerät.

⚠ Die in den Kühlakkus (bei manchen Modellen vorhanden) enthaltene (ungiftige) Flüssigkeit darf nicht verschluckt werden. Verzehren Sie Eiswürfel oder Wassereis nicht unmittelbar nach der Entnahme aus dem Gefrierfach, da sie Kälteverbrennungen hervorrufen können.

⚠ Bei Produkten, die für den Gebrauch eines Luftfilters hinter einer zugänglichen Lüfterabdeckung ausgelegt sind, muss der Filter bei laufendem Kühlschrank stets eingesetzt sein.

⚠ Bewahren Sie keine Glasbehälter mit Flüssigkeiten im Gefrierfach, sie könnten zerbrechen.

Blockieren Sie das Gebläse (falls inbegriffen) nicht mit Lebensmitteln.

Prüfen Sie nach dem Ablegen von Lebensmitteln, ob die Tür der Fächer korrekt schließt, besonders die Tür des Gefrierfachs.

⚠ Beschädigte Dichtungen müssen so schnell wie möglich ausgetauscht werden.

⚠ Verwenden Sie das Kühlfach nur zur Aufbewahrung von frischen Lebensmitteln und das Gefrierfach nur zur Aufbewahrung von gefrorenen Lebensmitteln, zum Einfrieren von frischen Lebensmitteln und zur Herstellung von Eiswürfeln.

⚠ Unverpackte Lebensmittel so lagern, dass sie nicht mit den Innenwänden des Kühl- bzw. Gefrierfachs in Berührung kommen.

Möglicherweise verfügt das Gerät über Sonderfächer (Frischefach, Null-Grad-Box, usw.). Falls nicht anderweitig in der Anleitung des Gerätes angegeben, können diese für eine gleichmäßige Funktion im gesamten Gerät herausgenommen werden.

⚠ Das brennbare Gas C-Pentan wird als Treibmittel im Isolierschaum eingesetzt.

INSTALLATION

⚠ Das Gerät muss von zwei oder mehr Personen gehandhabt und aufgestellt werden – Verletzungsgefahr. Schutzhandschuhe zum Auspacken und zur Installation des Geräts verwenden – Schnittgefahr.

⚠ Die Installation, einschließlich Wasseranschluss (falls vorhanden) sowie der elektrische Anschluss und eventuelle Reparaturen dürfen nur von einem qualifizierten Techniker durchgeführt werden. Reparieren Sie das Gerät nicht selbst und tauschen Sie keine Teile aus, wenn dies vom Bedienungshandbuch nicht ausdrücklich vorgesehen ist. Kinder vom Installationsort fernhalten. Prüfen Sie das Gerät nach dem Auspacken auf Transportschäden. Bei auftretenden Problemen wenden Sie sich bitte an Ihren Händler oder den Kundenservice. Nach der Installation müssen Verpackungsabfälle (Kunststoff, Styroporteile usw.) außerhalb der Reichweite von Kindern aufbewahrt werden - Erstickungsgefahr. Das Gerät vor Installationsarbeiten von der Stromversorgung trennen - Stromschlaggefahr. Während der Installation sicherstellen, das Netzkabel nicht mit dem Gerät selbst zu beschädigen - Brand- oder Stromschlaggefahr. Das Gerät erst starten, wenn die Installationsarbeiten abgeschlossen sind.

⚠ Achten Sie beim Bewegen des Gerätes darauf, den Boden (z. B. Parkett) nicht zu beschädigen. Stellen Sie das Gerät auf dem Boden oder einer für sein Gewicht ausreichend starken Halterung auf. Der Ort sollte der Größe und der Nutzung des Geräts entsprechen. Sicherstellen, dass sich das Gerät nicht in der Nähe einer Wärmequelle befindet und dass die vier Füße fest auf dem Boden aufliegen. Die Füße entsprechend einstellen und mit einer Wasserwaage kontrollieren, dass das Gerät vollkommen eben und standfest ist. Warten Sie mindestens zwei Stunden, bevor Sie das Gerät einschalten, um sicherzustellen, dass der Kältemittelkreislauf einwandfrei funktioniert.

⚠ WARNUNG: Um Gefahren aufgrund von Instabilität zu verhindern, muss das Gerät gemäß Herstelleranweisungen platziert oder befestigt werden. Der Kühlschrank darf nicht so aufgestellt werden, dass das Metallrohr eines Gasherdes, Metall- bzw. Wasserrohre oder elektrische Verkabelungen mit der Rückwand des Gerätes in Berührung kommen (oder mit der Kondensatorschlange).
Alle Abmessungen und Abstandsflächen die für die Installation des Gerätes erforderlich sind, befinden sich in dem Installationshandbuch.

HINWEISE ZUR ELEKTRIK

⚠ Es muss gemäß den Verdrahtungsregeln möglich sein, den Netzstecker des Gerätes zu ziehen, oder es mit einem Trennschalter, welcher der Steckdose vorgeschaltet ist, auszuschalten. Das Gerät muss im Einklang mit den nationalen elektrischen Sicherheitsbestimmungen geerdet sein.

⚠ Verwenden Sie keine Verlängerungskabel, Mehrfachstecker oder Adapter. Nach der Installation

dürfen Strom führende Teile für den Benutzer nicht mehr zugänglich sein. Das Gerät nicht in nassem Zustand oder barfuß verwenden. Das Gerät nicht verwenden, wenn das Netzkabel oder der Stecker beschädigt sind, wenn es nicht einwandfrei funktioniert, wenn es heruntergefallen ist oder in irgendeiner Weise beschädigt wurde.

⚠ Wenn das Netzkabel beschädigt ist, muss es aus Sicherheitsgründen vom Hersteller, von seinem Kundendienstvertreter oder einer ähnlich qualifizierten Fachkraft mit einem identischen Kabel ersetzt werden - Stromschlaggefahr.

REINIGUNG UND WARTUNG

⚠ WARNUNG: Vor dem Durchführen von Wartungsarbeiten ist sicherzustellen, dass das Gerät ausgeschaltet und von der Stromversorgung getrennt ist; Verwenden Sie niemals Dampfreiniger - Stromschlaggefahr.

⚠ Verwenden Sie keine Scheuermittel wie Fensterspray, Entfetter, entzündbare Flüssigkeiten, Reinigungspaste, konzentrierte Reinigungsmittel, Bleichmittel oder benzinhaltige Reinigungsmittel auf Kunststoffteilen, Innen- oder Türablagen oder Dichtungen. Benutzen Sie keine Papiertücher, Topfreiniger oder scharfen Gegenstände.

ENTSORGUNG VON VERPACKUNGSMATERIALIEN

Das Verpackungsmaterial ist zu 100 % wiederverwertbar und trägt das Recycling-Symbol ♺.

Werfen Sie das Verpackungsmaterial deshalb nicht einfach weg, sondern entsorgen Sie es gemäß den geltenden örtlichen Vorschriften.

ENTSORGUNG VON HAUSHALTSGERÄTEN

Dieses Gerät wurde aus recycelbaren oder wiederverwendbaren Werkstoffen hergestellt. Entsorgen Sie das Gerät gemäß den regionalen Vorschriften zur Abfallbeseitigung. Genauere Informationen zu Behandlung, Entsorgung und Recycling von elektrischen Haushaltsgeräten sind bei der örtlichen Behörde, der Müllabfuhr oder dem Händler erhältlich, bei dem das Gerät gekauft wurde. Dieses Gerät ist gemäß der Europäischen Richtlinie 2012/19/EU für Elektro- und Elektronik-Altgeräte (WEEE) gekennzeichnet. Durch Ihren Beitrag zur korrekten Entsorgung dieses Produkts schützen Sie die Umwelt und die Gesundheit Ihrer Mitmenschen. Das Symbol auf dem Gerät bzw. auf dem beiliegenden Informationsmaterial weist darauf hin, dass dieses Gerät kein normaler Haushaltsabfall ist, sondern in einer Sammelstelle für Elektro- und Elektronik-Altgeräte entsorgt werden muss.

ENERGIESPARTIPPS

Befolgen Sie die Aufstellanweisungen, um angemessene Belüftung sicherzustellen. Eine unzureichende Belüftung hinten am Gerät erhöht den Energieverbrauch und verringert die Kühlkapazität. Häufiges Öffnen der Tür kann zu einem erhöhten Energieverbrauch führen.

Die Innentemperatur des Gerätes und der Energieverbrauch können sowohl von der Umgebungstemperatur als auch vom Standort des Gerätes beeinflusst werden. Bei der Temperatureinstellung sind diese Faktoren zu berücksichtigen.

Öffnen Sie die Tür nur so weit wie notwendig. Platzieren Sie Lebensmittel zum Auftauen im Kühlschrank. Die niedrige Temperatur der gefrorenen Lebensmittel kühlt das Essen im Kühlschrank. Lassen Sie warme Speisen und Getränke abkühlen, bevor Sie diese im Gerät platzieren.

Die Position der Ablageflächen im Kühlschrank hat keinen Einfluss auf den effizienten Energieverbrauch. Lebensmittel müssen so auf den Ablageflächen platziert werden, dass eine korrekte Luftzirkulation sichergestellt wird (Lebensmittel dürfen sich nicht berühren und zwischen Lebensmitteln und Rückwand muss Abstand gehalten werden).

Sie können die Lagerkapazität der gefrorenen Lebensmittel durch Entnahme der Körbe und, wenn vorhanden, der Stop-Frost-Ablage, erhöhen.

Es gibt keinen Grund zur Beunruhigung im Falle von Geräuschen durch das Gebläse, die in dieser Produkt-Kurzanleitung als normal beschrieben werden.

BEDIENUNG DES GERÄTS

Einstellung des Thermostats

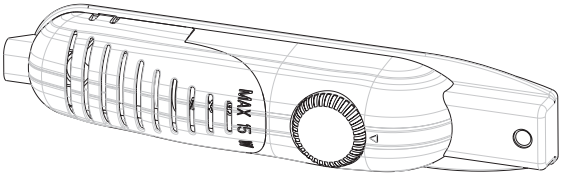

- Der Thermostat regelt automatisch die Innentemperatur des Kühlschranks und des Gefrierfachs. Durch Drehen des Knopfes von 1. auf 5. können kältere Temperaturen erzielt werden.
- Die Stellung " • " zeigt, dass der Thermostat geschlossen ist und keine Kühlung erfolgt.
- Für die kurzzeitige Lagerung von Lebensmitteln im Gefrierfach können Sie den Knopf zwischen die niedrigste und mittlere Position (1-3) einstellen.
- Für die langfristige Lagerung von Lebensmitteln im Gefrierfach können Sie den Knopf auf die
- mittlere Position (3-4) einstellen.

Bitte beachten: Raumtemperatur, Temperatur der frisch gelagerten Lebensmittel und Häufigkeit der Türöffnung beeinflussen die Temperatur im Kühlschrank. Bei Bedarf die Temperatureinstellung ändern.

- Lassen Sie das Gerät, wenn Sie es zum ersten Mal einschalten, 24 Stunden ohne Unterbrechung laufen, um die Betriebstemperatur zu erreichen.
- Versuchen Sie während dieses Zeitraums die Anzahl der Türöffnungen zu begrenzen und lagern Sie keine großen Lebensmittelmengen im Gerät.
- Wenn das Gerät ausgeschaltet oder der Netzstecker gezogen wird, müssen Sie mindestens 5 Minuten bis zum erneuten Einschalten oder Wiedereinstecken des Geräts warten. Dies verhindert eine Beschädigung des Kompressors.
- Das Gefrierfach des Kühlschranks kann bis auf -18 °C kühlen.
- Dieses Gerät ist für die Verwendung bei Raumtemperatur innerhalb des Bereiches von 16 °C - 32 °C ausgelegt.

Schalter "Super" (falls der Schaler "Super" vorhanden ist)

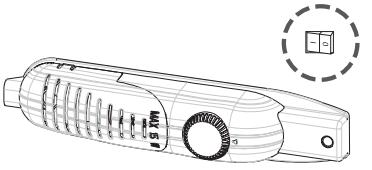

- Üblicherweise ist dieser Schalter auf '0' gestellt. Ausgenommen, wenn die Raumtemperatur niedrig ist, wie im Winter (z. B. unter 16 °C), oder wenn die Gefrierfachtemperatur niedriger gehalten werden muss. Drehen Sie in diesem Fall den Schalter auf '1', Position EIN.
- Drücken Sie den Schalter "Super", der sich auf dem Thermostatgehäuse befindet, nach unten in Position '1', um ihn auf EIN zu stellen. Der Schalter leuchtet auf.
- Wenn das Gefrierfach auf entsprechende Temperatur gekühlt ist oder das Wetter warm wird, den Schalter "Super" ausschalten, um Energie zu sparen.
- Wenn Sie das Gerät zum ersten Mal einschalten, sollte das Gerät 24 Stunden lang ununterbrochen laufen, bis es auf entsprechende Temperatur gekühlt ist und eine angemessene Kühlung gesichert ist.
- Die Tür während dieses Zeitraums nicht zu oft öffnen und nicht zu viele Lebensmittel in das Gerät legen.

Wenn das Gerät ausgeschaltet oder der Netzstecker gezogen wird, müssen Sie mindestens 5 Minuten bis zum erneuten Einschalten oder Wiedereinstecken des Geräts warten, um den Kompressor nicht zu beschädigen.

Extra Einfrieren: Wenn die Raumtemperatur höher als 16 °C ist, muss dieser Schalter als Schalter für Extra Einfrieren verwendet werden. Für die maximale Gefrierleistung muss dieser Schalter 24 h, bevor frische Lebensmittel eingelegt werden, eingeschaltet werden. In der Regel reichen 24 Stunden

auf Position EIN nach dem Einlegen der Lebensmittel aus. Zum Energie sparen diesen Schalter 24 Stunden nach dem Einlegen frischer Lebensmittel ausschalten.

Warnhinweise zu den Temperatureinstellungen

- Raumtemperatur, Temperatur der frisch gelagerten Lebensmittel und Häufigkeit der Türöffnung beeinflussen die Temperatur im Kühlschrank. Bei Bedarf die Temperatureinstellung ändern.
- Es wird im Hinblick auf die Effizienz des Kühlschranks nicht empfohlen, diesen in Umgebungen mit weniger als 10 °C zu betreiben.
- Bei der Thermostateinstellung sollte berücksichtigt werden, wie oft Kühlschrank- und Gefrierfachtüren geöffnet und geschlossen werden, wie viele Lebensmittel im Kühlschrank gelagert werden und in welcher Umgebung sich der Kühlschrank befindet.
- Ihr Kühlschrank sollte, nachdem der Netzstecker eingesteckt wurde, je nach Raumtemperatur bis zu 24 Stunden ohne Unterbrechung laufen, damit er komplett gekühlt ist. Vermeiden Sie das häufige Öffnen der Kühlschranktür und lagern Sie während dieses Zeitraums nicht viele Lebensmittel ein.
- Es kommt eine Zeitverzögerung von 5 Minuten zur Anwendung, wenn Sie den Netzstecker ziehen und dann wieder einstecken oder wenn ein Stromausfall eintritt, um den Kompressor Ihres Kühlschranks vor Beschädigung zu schützen. Nach 5 Minuten beginnt Ihr Kühlschrank wieder normal zu arbeiten.
- Ihr Kühlschrank wurde für den Betrieb innerhalb der in den Normen festgelegten Umgebungstemperaturbereiche ausgelegt, die der auf dem Informationsschild angegebenen Klimaklasse entsprechen. Hinsichtlich der Kühleffizienz wird nicht empfohlen, dass Ihr Kühlschrank in Umgebungen betrieben wird, die außerhalb des angegebenen Temperaturbereichs liegen.
- Dieses Gerät ist für die Verwendung bei Raumtemperatur innerhalb des Bereiches von 16 °C - 32 °C ausgelegt.

Zubehörteile

Anzeige “Tür offen”;

- Die Anzeige «Tür offen» am Griff zeigt, ob die Tür richtig geschlossen oder noch immer offen ist.
- Ist die Anzeige rot, ist die Tür noch immer offen.
- Ist die Anzeige weiß, ist die Tür richtig geschlossen.
- Beachten Sie, dass die Tür des Gefrierfachs stets geschlossen bleiben soll. Dies verhindert das Auftauen der Lebensmittel; starke Eis- und Reifbildung im Gefrierfach sowie unnötige Erhöhung des Energieverbrauchs werden vermieden.

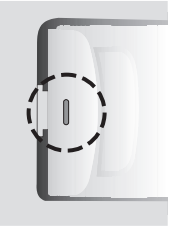

Herstellung von Eiswürfeln,
Eiswürfelbehälter;

- Den Eiswürfelbehälter mit Wasser füllen und ins Gefrierfach stellen.
- Nachdem das Wasser vollständig zu Eis wurde, können Sie den Behälter wie unten gezeigt verdrehen, um die Eiswürfel herauszugeben.

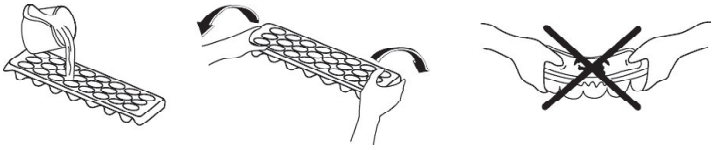

LAGERUNG VON LEBENSMITTELN IM GERÄT

Kühlfach

Das Kühlfach dient zur Aufbewahrung frischer Lebensmittel für einige Tage.

- Die Lebensmittel so lagern, dass sie nicht direkt mit der Rückwand des Kühlfachs in Berührung kommen.
  Lassen Sie etwas Platz um die Lebensmittel, damit die Luft zirkulieren kann.
- Stellen Sie keine heißen Lebensmittel oder dampfenden Flüssigkeiten in den Kühlschrank.
- Stellen Sie sicher, dass die Lebensmittel stets eingepackt sind oder in geschlossenen Behältern aufbewahrt werden, bevor Sie diese in den Kühlschrank legen.
- Zur Verringerung der Feuchtigkeit und zur Vermeidung von Eisbildung keine Flüssigkeiten in offenen Behältern in den Kühlschrank stellen.
- Wir empfehlen Ihnen, Fleisch lose einzupacken und auf der Glasablage oberhalb des Gemüsefachs aufzubewahren, wo die Luft kühler ist.
- Lagern Sie Obst und Gemüse lose in den Gemüsebehältern.
- Um das Entweichen der kalten Luft zu vermeiden, die Tür nicht zu oft öffnen und nicht längere Zeit offen stehen lassen.

Gefrierfach

Das Gefrierfach dient zum Einfrieren von frischen Lebensmitteln und für die Lagerung von gefrorenen Lebensmitteln für den auf der Verpackung angegebenen Zeitraum sowie für die Herstellung von Eiswürfeln.

- Wenn Sie frische Lebensmittel einfrieren, die Lebensmittel richtig einpacken und versiegeln; die Verpackung sollte luftdicht verschlossen und nicht undicht sein. Spezielle Gefrierbeutel, Aluminiumfolie (verstärkte, im Zweifelsfall doppelt einwickeln), Kunststoffbeutel und Kunststoffbehälter sind ideal.
- Vermeiden Sie den Kontakt der frischen Lebensmittel mit bereits gefrorenen Lebensmitteln.
- Notieren Sie Datum und Inhalt auf der Verpackung und überschreiten Sie den angegebenen Aufbewahrungszeitraum nicht.
- Im Falle eines Stromausfalls oder einer Funktionsstörung hält das Gefrierfach die Lebensmittel auf einer ausreichend niedrigen Temperatur. Vermeiden Sie es jedoch, die Gefrierfachtür zu öffnen, um das Ansteigen der Temperatur im Gefrierfach zu verzögern.
- Die maximale Menge an frischen Lebensmitteln, die innerhalb von 24 Stunden im Gefrierfach eingelagert werden kann, ist auf dem Typenschild angegeben (siehe Gefrierleistung).
- Niemals warme Speisen in das Gefrierfach stellen.
- Stellen Sie, wenn Sie tiefgekühlte Lebensmittel kaufen und einlagern, sicher, dass die Verpackung nicht beschädigt ist.
- Der Aufbewahrungszeitraum und die empfohlene Lagertemperatur von tiefgekühlten Lebensmitteln sind auf der Verpackung angegeben. Befolgen Sie die Herstellerangaben für das Lagern und die Verwendung. Wenn keine Informationen gegeben werden, sollten Lebensmittel nicht länger als 3 Monate gelagert werden.
- Legen Sie die tiefgekühlten Lebensmittel so rasch wie möglich nach dem Kauf in das Gefrierfach.
- Wenn die Lebensmittel aufgetaut sind, dürfen sie nicht wieder eingefroren werden. Sie müssen diese dann so schnell wie möglich garen. Entweder zum Verbrauchen oder zum erneuten Einfrieren.

REINIGUNG UND PFLEGE

- Trennen Sie das Gerät vor dem Reinigen von der Stromversorgung.
- Leeren Sie beim Reinigen Ihres Kühl-Gefrierschranks kein Wasser darüber.
- Stellen Sie sicher, dass kein Wasser in das Lampengehäuse und sonstige elektrische Bauteile eintritt.
- Der Kühlschrank sollte regelmäßig mit einer Lösung aus Natron und lauwarmem Wasser gereinigt werden.
- Reinigen Sie Zubehörteile separat mit Wasser und Geschirrspülmittel. Reinigen Sie diese nicht im Geschirrspüler.
- Verwenden Sie keine scheuernden Produkte, Reinigungsmittel oder Seifen. Nach dem Reinigen mit klarem Wasser spülen und sorgfältig abtrocknen. Wenn Sie die Reinigung beendet haben, stecken Sie den Netzstecker wieder mit trockenen Händen ein.
- Reinigen Sie den Kondensator mindestens zweimal pro Jahr mit einem Besen. Dies hilft Ihnen Energiekosten zu sparen und die Leistungsfähigkeit zu steigern.

DIE STROMVERSORGUNG MUSS UNTERBROCHEN WERDEN.

Abtauen des Kühlfachs:

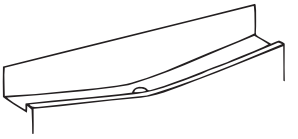

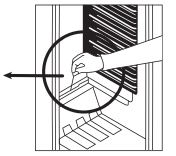

- Abtauen findet automatisch während des Betriebs im Kühlraum statt; das Tauwasser wird in der Verdunstungsrinne gesammelt und verdunstet automatisch.
- Die Verdunstungsrinne und die Tauwasserablauföffnung sollten regelmäßig mit dem Stöpsel des Tauwasserablaufs gereinigt werden, um zu verhindern, dass sich Wasser am Kühlschrankboden sammelt, anstatt abzufließen.
- Sie können auch ½ Glas Wasser in die Ablauföffnung leeren, um diese innen zu reinigen.

Abtauen des Gefrierfachs:

WARNUNG: Verwenden Sie keine scharfen Metallwerkzeuge, sofern dies nicht vom Hersteller empfohlen wird, denn diese können den Kühlkreislauf beschädigen.

Nach einer gewissen Zeit bildet sich Reif in gewissen Bereichen des Gefrierfachs. Der im Gefrierfach angesammelte Reif, sollte regelmäßig entfernt werden (verwenden Sie den Kunststoffschaber, sofern vorhanden).

Wenn die Reifschicht eine Stärke von 3-5 mm überschreitet, wird eine vollständige Abtauung erforderlich, um die Effizienz des Gefrierfachs aufrechtzuerhalten.

- Stellen Sie am Tag davor, den Thermostatdrehknopf auf “5”, um die Lebensmittel komplett durchzufrieren.
- Während des Abtauens sollten die tiefgekühlten Lebensmittel in mehrere Lagen Papier eingewickelt und an einem kühlen Ort aufbewahrt werden. Der unvermeidliche Temperaturanstieg verkürzt ihre Aufbewahrungsdauer. Denken Sie daran, diese Lebensmittel innerhalb relativ kurzer Zeit aufzubrauchen.
- Stellen Sie den Thermostatknopf auf “•” und schalten Sie das Gerät ab.
- Lassen Sie die Tür offen, um den Abtauvorgang zu beschleunigen. Entfernen Sie das Tauwasser aus dem Gefrierfach.
- Wischen Sie das Innere mit lauwarmem Wasser und etwas Reinigungsmittel von Hand aus.

  Verwenden Sie keine scheuernden oder aggressiven Reinigungsprodukte.
- Wischen Sie das Innere des Fachs trocken, stecken Sie den Netzstecker ein und stellen Sie den Thermostatknopf auf “5”. Stellen Sie den Thermostat nach 24 Stunden auf die gewünschte Position zurück.

Austausch der Glühbirne

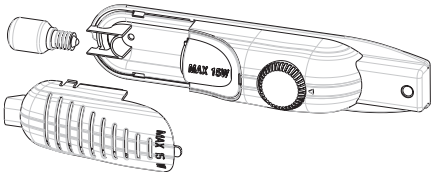

Zum Austauschen der Glühbirne des Kühlschranks:

1. Das Gerät von der Stromversorgung trennen.
2. Die Haken an den Seiten der Leuchtenabdeckung drücken und die Leuchtenabdeckung abnehmen
3. Ersetzen Sie die vorhandene Glühbirne durch ein neue mit max. 15 W.
4. Bringen Sie die Leuchtenabdeckung wieder an. Warten Sie 5 Minuten und stecken Sie das Netzkabel des Geräts wieder ein.

Austausch der LED-Beleuchtung

Wenn Ihr Kühlschrank über eine LED-Beleuchtung verfügt, kontaktieren Sie bitten den Helpdesk, da diese nur durch autorisiertes Personal getauscht werden darf.

TRANSPORT UND WECHSEL DES AUFSTELLUNGSORTES

Transport und Wechsel des Aufstellungsortes

- Die Originalverpackung und Polystyrol (PS) können bei Bedarf einbehalten werden.
- Das Gerät sollte während des Transports mit einer breiten Schnur oder einem starken Seil gesichert werden. Die Anweisungen auf dem Wellpappekarton sind während des Transportes einzuhalten.
- Vor dem Transport oder dem Wechsel des Aufstellungsortes sollten alle beweglichen Gegenstände (z. B. Ablagen, Gemüsebehälter…) aus dem Gerät entnommen oder mit Bändern gesichert werden, damit sie nicht beschädigt werden.

BEVOR SIE DEN KUNDENDIENST RUFEN

Wenn Ihr Kühlschrank nicht ordnungsgemäß arbeiten sollte, könnte es sich um ein geringfügiges Problem handeln. Prüfen Sie daher Folgendes.

Das Gerät funktioniert nicht.

Prüfen Sie Folgendes:

- Ein Stromausfall liegt vor.
- Der Netzstecker ist nicht richtig eingesteckt oder ist lose.
- Die Thermostateinstellung ist auf "•".
- Die Steckdose ist defekt. Stecken Sie zur Überprüfung ein anderes Gerät, von dem Sie wissen, dass es funktioniert, in die gleiche Steckdose ein.

Das Gerät funktioniert schlecht.

Prüfen Sie, ob:

- sie das Gerät zu voll geladen haben.
- die Türen korrekt geschlossen sind.
- zu wenige Belüftungsöffnungen im Küchenschrank vorhanden sind (siehe Angaben im Installationshandbuch).

Geräuschentwicklung:

Das Kühlgas, das im Kühlkreis zirkuliert, kann leise Geräusche (Blubbern) erzeugen, selbst wenn der Kompressor nicht läuft. Machen Sie sich keine Sorgen, dies ist normal. Wenn Sie ein anderes Geräusch hören,

Prüfen Sie Folgendes:

- Steht das Gerät fest, wie im Installationshandbuch beschrieben.
- Gegenstände auf dem Gerät vibrieren.

Wenn sich Wasser im unteren Teil des Kühlschranks befindet;
prüfen Sie, dass:

- die Wasserablauföffnung nicht verstopft ist (reinigen Sie mit dem Stöpsel des Tauwasserablaufs die Ablauföffnung).
- Ihr Kühlschrank kühlt nicht ausreichend:
- Ihr Kühlschrank wurde für den Betrieb innerhalb der in den Normen festgelegten Umgebungstemperaturbereiche ausgelegt, die der auf dem Informationsschild angegebenen Klimaklasse entsprechen. Wir empfehlen, Ihren Kühlschrank nicht außerhalb der festgelegten Temperaturgrenzwerte zu betreiben. Dies vermindert die Kühlleistung des Kühlschranks.

Empfehlungen

- Ziehen Sie während einer Stromunterbrechung den Netzstecker des Kühlschranks, um den Kompressor vor Beschädigung zu schützen. Warten Sie nach der Rückkehr der Stromversorgung 5-10 Minuten, bevor Sie das Gerät wieder anstecken.
- Wenn Sie aus irgendwelchen Gründen den Netzstecker des Kühlschranks ziehen, sollten Sie vor dem erneuten Einstecken mindestens 5 Minuten warten. Dies verhindert Schäden an den Kühlschrankbauteilen.
- Das Kühlaggregat Ihres Kühlschranks ist auf der Geräterückseite verborgen. Deshalb können sich durch den Intervallbetrieb des Kompressors Wassertropfen oder Vereisung an der rückwärtigen Fläche des Kühlschranks bilden. Dies ist als normal anzusehen und es ist kein Abtauvorgang vorzunehmen, außer die Vereisung ist zu stark.
- Beabsichtigen Sie, Ihren Kühlschrank über einen längeren Zeitraum nicht zu benutzen (z. B. Sommerferien), den Thermostat auf "•" stellen. Nach dem Abtauen den Kühlschrank reinigen und die Tür offen lassen, um Feuchtigkeits- und Geruchsbildung zu vermeiden.
- Sollte ein Problem bestehen bleiben, nachdem Sie oben genannte Anweisungen befolgt haben, kontaktieren Sie bitte die nächstgelegene, autorisierte Servicestelle.
- Das von Ihnen erworbenen Gerät ist für die Verwendung im Haushalt ausgelegt und darf nur für die genannten Zwecke eingesetzt werden. Es ist nicht für die gewerbliche Nutzung geeignet. Wenn der Käufer das Gerät nicht dementsprechend verwendet, weisen wir darauf hin, dass der Hersteller und der Händler nicht für Reparaturen oder Störungen während des Garantiezeitraums haften.

Energiespartipps

1. Das Gerät in einem kühlen, gut belüfteten Raum aufstellen. Keinem direkten Sonnenlicht aussetzen und nicht neben Hitzequellen (Heizkörper, Herd usw.) stellen. Anderenfalls eine Dämmplatte verwenden.
2. Lassen Sie warme Speisen und Getränke außerhalb des Geräts abkühlen.
3. Platzieren Sie Lebensmittel zum Auftauen im Kühlraum. Die niedrige Temperatur der tiefgekühlten Lebensmittel hilft während des Auftauens beim Kühlen des Kühlraums. Das trägt dazu bei, Energie zu sparen. Wenn die tiefgekühlten Lebensmittel entnommen werden, bewirkt dies eine Energieverschwendung.
4. Decken Sie Getränke oder Flüssigkeiten ab, wenn Sie diese in das Gerät stellen, anderenfalls steigt die Feuchtigkeit im Gerät an. Demzufolge verlängert sich dessen Arbeitszeit. Das Abdecken von Getränken und sonstigen Flüssigkeiten hilft auch, Geruch und Geschmack zu bewahren.
5. Vermeiden Sie es, die Gerätetür längere Zeit offen stehen zu lassen oder diese zu häufig zu öffnen. Es tritt dabei warme Luft in den Kühlschrank ein und bewirkt, dass sich der Kompressor unnötig oft einschaltet.
6. Halten Sie die Abdeckungen der unterschiedlichen Temperaturfächer (Gemüsefach, Kühler usw.) geschlossen.
7. Die Türdichtung muss sauber und biegsam sein. Abgenutzte Dichtungen ersetzen.

GERÄTETEILE UND FÄCHER

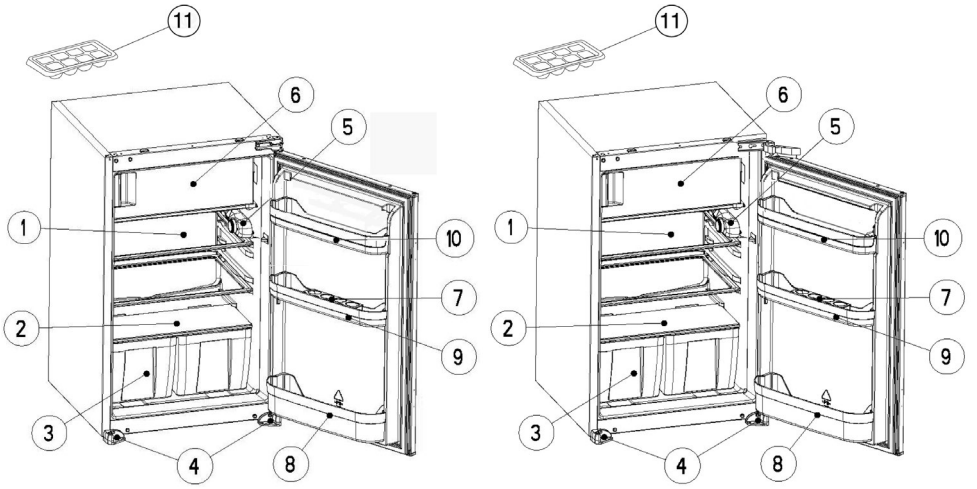

Diese Darstellung dient nur zur Information über die Geräteteile.
Die Teile können je nach Gerätemodell unterschiedlich sein.

1. KÜHLSCHRANKABLAGE
2. GEMÜSEFACHABDECKUNG (SICHERHEITSGLAS)
3. OBST- UND GEMÜSEFACH
4. LINKER & RECHTER FUSS
5. THERMOSTAT-GEHÄUSE
6. GEFRIERFACH
7. EIERABLAGE
8. ABSTELLFACH FÜR FLASCHEN
9. MITTLERE ABLAGE
10. BUTTERABLAGE
11. EISWÜRFELBEHÄLTER

Installationsanleitung und Türanschlagwechsel für Ausführungen mit Scharnierschienen

! Vor der Installation die Anleitungen aufmerksam durchlesen.

! Den Kühlschrank/Gefrierschrank nur in standsichere Küchenschränke einbauen.

! Die Schrankabmessungen ändern sich durch das Material der **Verkleidungsleiste**[1].

1. Wenn die Verkleidungsleiste[1] aus Kunststoff ist, für die Schrankabmessungen in (Tabelle 1/B1) nachsehen.
2. Wenn die Verkleidungsleiste[1] aus Metall ist, für die Schrankabmessungen in (Tabelle 1/B2) nachsehen.

! Bei Bedarf den Türanschlag entsprechend den Anleitungen wechseln.

1. Siehe Abb. A für die notwendigen Befestigungselemente.
2. Die **Verkleidungsleiste**[1] in den Schlitz einsetzen und mit den **Schrauben**[6] anschrauben. (Abb. D)
3. Das Stromkabel durch den Belüftungsschacht führen und so positionieren, dass das Gerät nach dem Aufstellen leicht eingesteckt werden kann. (Abb. B - Abb. C)
4. Den **Dichtungsstreifen**[4] an der Seitenwand des Geräts abnehmen und auf der den Türscharnieren des Geräts entgegengesetzten Seite aufstecken. (Abb. D - Abb. E)
5. Das Gerät anheben und in den Küchenschrank schieben.
6. Das Gerät an die den Türscharnieren entgegengesetzte Seite schieben. Dafür sorgen, dass der **Dichtungsstreifen**[2] den Raum zwischen dem Gerät und dem Küchenschrank abdeckt.
7. Die vorderen Füße auf die Frontfläche des Küchenschranks ausrichten. (Abb. F)
8. Die vorderen Füße mit den **Schrauben**[5] anschrauben. (Abb. F)
9. Die **Verkleidungsleiste**[1] mit den **Schrauben**[5] an den Küchenschrank schrauben. (Abb. G)
10. Die **Führungen**[3] mit den **Schrauben**[6] an die Gerätetür schrauben. (Abb. H)
11. Die Gerätetür im rechten Winkel geöffnet an die Tür des Küchenschranks lehnen.
12. Die Schienen[4] in die **Führungen**[3] einschieben, dabei die Fuge ausrichten. (Abb. H)
13. Die **Schienen**[4] mit den **Schrauben**[5] an die Schranktür schrauben. (Abb. H)
14. Auf der Griffseite zwischen dem Küchenschrank und seiner Tür durch Anpassen der **Führungen**[3] einen Spalt von 1~2 mm einstellen. Dies ist für die Gerätefunktion unbedingt erforderlich. (Abb. H)

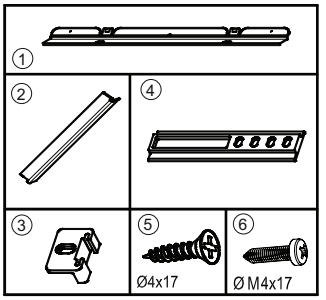

Figure.A

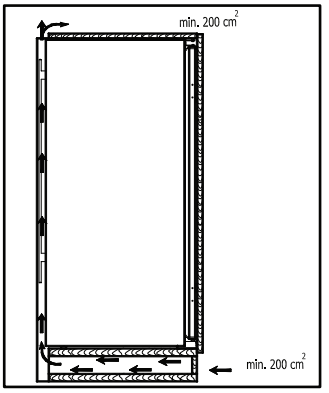

Figure.B

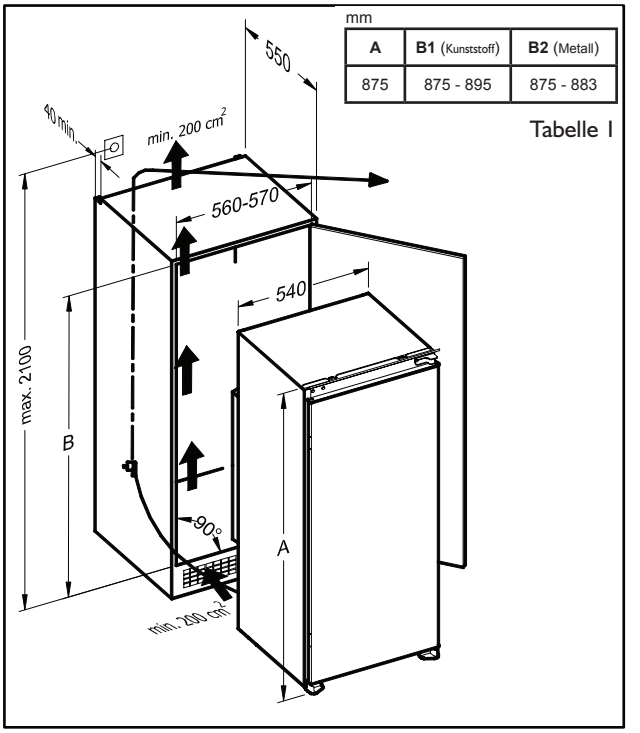

Figure.C

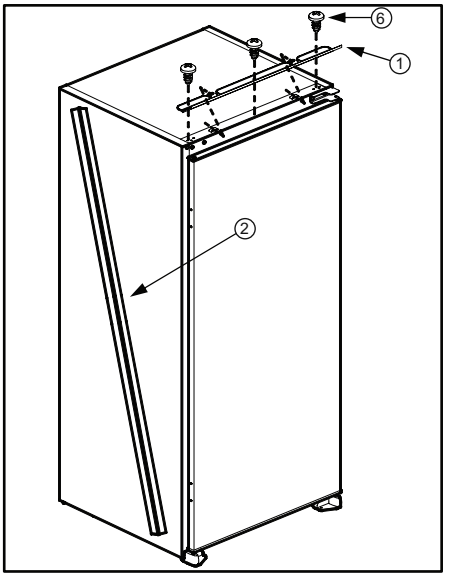

Figure.D

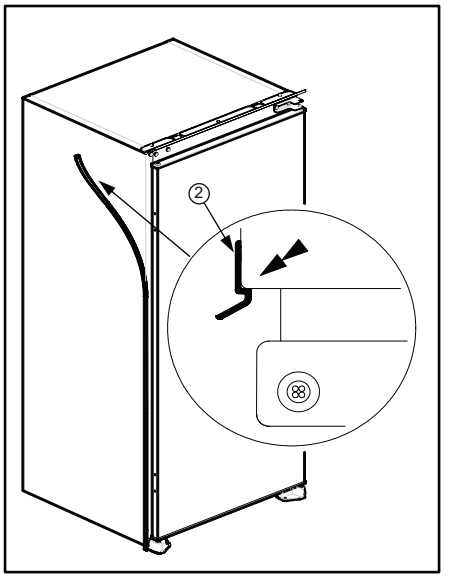

Figure.E

Figure F

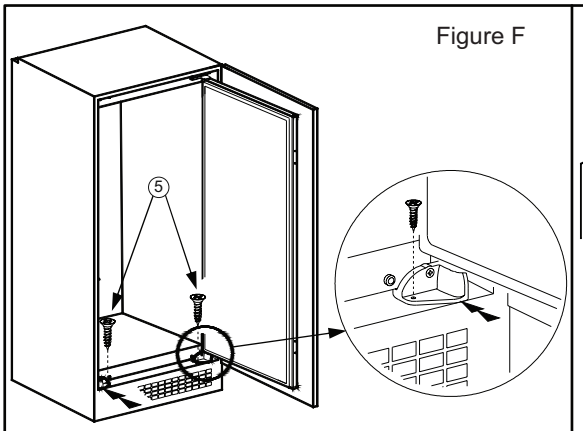

Figure G

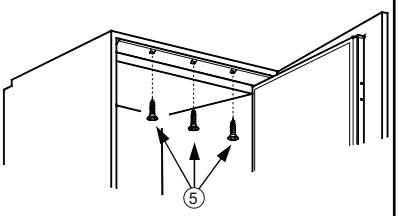

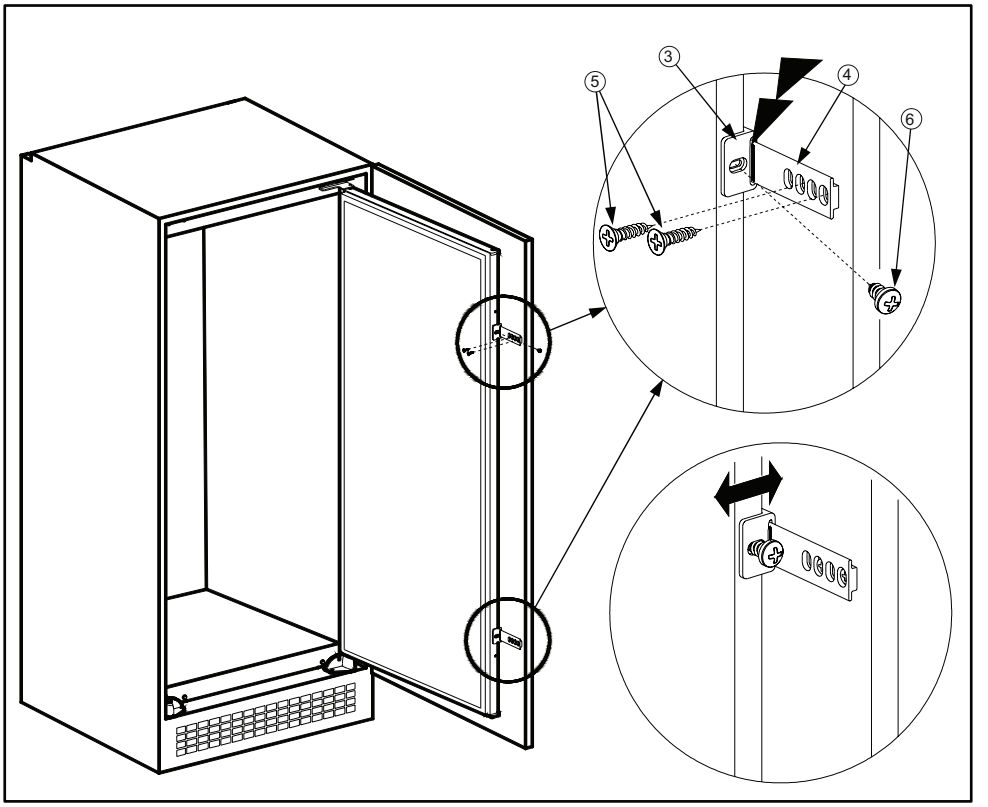

Figure H

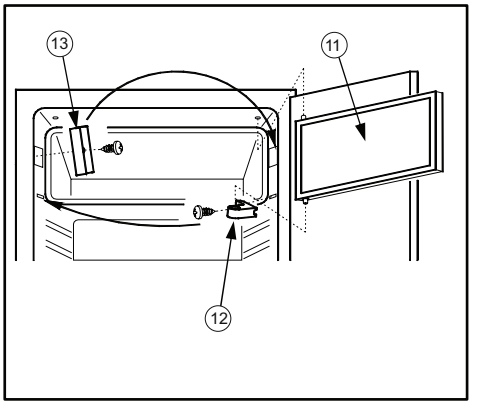

Figure J

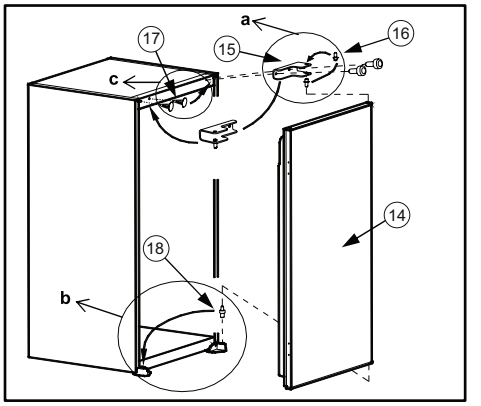

Figure K

Türanschlagwechsel

1. Öffnen Sie die **Gerätetür**[14] und die **Tür des Gefrierfachs**[11]. (Abb. J)
2. Das **Türscharnier des Gefrierfachs**[12] demontieren und die **Gefrierfachtür**[11] an einen sicheren Ort stellen. (Abb. J)
3. Das Schloss der Gefrierfachtür15 demontieren und auf der gegenüberliegenden Seite anbringen. (Abb. J)
4. Die **Gefrierfachtür**[11] so positionieren, dass sich der Griff nahe am **Schloss der Gefrierfachtür**[13] befindet, und die obere Achse in die Schranköffnung/die untere Achse in das **Scharnier der Gefrierfachtür**[12] einsetzen. Dann das **Scharnier der Gefrierfachtür**[12] auf der der ursprünglichen Position entgegengesetzten Seite montieren. (Abb. J)
5. Das **Türscharnier**[15] demontieren und die **Gerätetür**[14] an einen sicheren Ort stellen. (Abb. K)
6. Den **Türscharnierstift**[16] ausschrauben und an der gegenüberliegenden Seite festschrauben und die Tür wieder an einen sicheren Ort stellen. (Abb. Ka)
7. Den **unteren Türstift**[18] auf die gegenüberliegende Seite versetzen. (Abb. Kb)
8. Die **Bohrlochstopfen**[17] auf die gegenüberliegende Seite versetzen. (Abb. Kc)
9. Die **Gerätetür**[14] über dem **unteren Türstift**[18] platzieren und den **Türscharnierstift**[16] in die Scharnierbohrung auf der **Gerätetür**[14] einsetzen. Dann das **Türscharnier**[15] fest an der der ursprünglichen Position gegenüberliegenden Seite anschrauben. (Abb. K)

Installationsanleitungen für Produkte mit Hettich-Scharnieren

! Es wird empfohlen, diese Installation durch autorisiertes, technisches Personal ausführen zu lassen.

! Vor der Installation die Anleitungen aufmerksam durchlesen.

! Den Kühlschrank/Gefrierschrank nur in standsichere Küchenschränke einbauen.

! Die Schrankabmessungen ändern sich durch das Material der **Verkleidungsleiste**[1].

1. Wenn die Verkleidungsleiste[(1)] aus Kunststoff ist, für die Schrankabmessungen in (Tabelle 1/B1) nachsehen.
2. Wenn die Verkleidungsleiste[(1)] aus Metall ist, für die Schrankabmessungen in (Tabelle 1/B2) nachsehen.

! Bei Bedarf den Türanschlag entsprechend den Anleitungen wechseln.

1. Siehe Abb. A für die notwendigen Befestigungselemente.
2. Die Verpackung öffnen. Den **Dichtungsabstandhalter**[(9)] nehmen und in drei Teile brechen, wie in Abbildung D gezeigt. Der mittlere Teil ist die **Türanschlagschiene**[(10)]. Die beiden anderen Teile sind **Abstandhalter der Schranktür**[(11)]. (Abb. D)
3. Die **Verkleidungsleiste**[(1)] in den Schlitz einsetzen und mit den **Schrauben**[(8)] anschrauben. (Abb. E)
4. Das Stromkabel durch den Belüftungsschacht führen und so positionieren, dass das Gerät nach dem Aufstellen leicht eingesteckt werden kann. (Abb. B - Abb. C)
5. Den **Dichtungsstreifen**[(4)] auf die Höhe des Rücksprungs schneiden und auf der den Türscharnieren des Geräts entgegengesetzten Seite aufstecken. (Abb. E)
6. Das Gerät anheben und in den Küchenschrank schieben.
7. Das Gerät über die Scharniere an den Küchenschrank lehnen und den vorderen Fuß auf die Frontfläche des Küchenschranks ausrichten. (Abb. F)
8. Die Gerätetür öffnen und den vorderen Fuß mit **Schrauben**[(7)] anschrauben. (Abb. G)
9. Die **Verkleidungsleiste**[(1)] mit den **Schrauben**[(7)] an den Küchenschrank schrauben. (Abb. G)
10. Die Scharniere mit den **Schrauben**[(7)] an den Küchenschrank schrauben. (Abb. G)
11. Die Gerätetür schließen. Die **Muttern**[(14)], **Unterlegscheiben**[(13)] und **Einstellschrauben**[(12)] aus der Gerätetür schrauben und abnehmen. (Abb. H)
12. Die Auskleidungen der Streifen auf den **Türanschlagschienen**[(10)] herausnehmen. Die **Türanschlagschienen**[(10)] auf der Gerätetür platzieren, indem die Lagernaben auf den Bohrungen der Gerätetür eingesetzt werden. Die vordere Fläche der **Türanschlagschienen**[(10)] und die Gerätetür parallel aufeinander ausrichten. Die **Türanschlagschienen**[(10)] auf der Gerätetür stecken lassen. (Abb. H)
13. Den **Türanschlag**[(2)] in die **Türanschlagschienen**[(10)] einschieben. (Abb. J - Abb. K)
14. Die Auskleidungen der Streifen auf der Vorderseite des **Türanschlags**[(2)] herausnehmen.
15. Die Auskleidungen der Streifen auf den Abstandhaltern der Schranktür[(11)] herausnehmen und näher an den oberen Ecken auf die Schranktür stecken(15). (Abb. K)
16. Lehnen Sie die **Küchenschranktür**[(15)] an den **Türanschlag**[(2)]. Richten Sie dabei die **Abstandhalter der Schranktür**(11) an den linken, rechten und oberen Kanten auf die Seiten des Küchenschranks oder die Fronttüren der danebenliegenden und oberen Küchenschränke aus. (Abb. K)
17. Stellen Sie sicher, dass die **Küchenschranktür**[(15)] auf dem **Türanschlag**[(2)] steckt. Ziehen Sie an der **Schranktür**[(15)] und lassen Sie dabei den **Türanschlag**[(2)] aus den **Anschlagschienen**[(10)] gleiten. Beachten Sie, dass der **Türanschlag**[(2)] auf der **Schranktür**[(15)] stecken bleibt. (Abb. L)

18. Legen Sie die **Schranktür**(15) auf den Boden und schrauben Sie den **Türanschlag**(2) mit den **Schrauben**(7) an die **Schranktür** (15) . (Abb. L)
19. Um etwaige Möbelfehler zu beseitigen, gibt es **Abstandhalter aus Kunststoff**(A), die am **Türanschlag**(2) stecken. Entfernen Sie diese **Abstandhalter aus Kunststoff**(A). (Abb. M)
20. Entfernen Sie die **Türanschlagschienen**(10) von der Gerätetür. Schrauben Sie die **Einstellschrauben**(12) in die Bohrungen auf der Gerätetür. Lassen Sie dabei den notwendigen Platz, indem Sie die **Abstandhalter für die Schranktür**(11) verwenden. (Abb. N)
21. Öffnen Sie die Gerätetür. Platzieren Sie die **Schranktür**(15) auf der Gerätetür und setzen Sie die Einstellschrauben(12) in die Schlitze am **Türanschlag**(2) ein. (Abb. N)
22. Platzieren Sie die Unterlegscheiben(13) und schrauben Sie die **Muttern**(14) auf die **Einstellschrauben**(12). (Abb. N)
23. Ein Spalt von 1～2 mm zwischen dem Küchenschrank und der Schranktür ist für die Gerätefunktion unbedingt notwendig. Schließen Sie die Tür und nehmen Sie die Feineinstellung der **Schranktür**(15) durch Ein- oder Ausschrauben der **Einstellschrauben**(12) für die vertikale Anpassung vor. Mithilfe der Schlitze an den **Türanschlägen**(2) können die anderen Richtungen angepasst werden. (Abb. P1)
24. Platzieren Sie die **unteren Türbefestigungen**(5) an der Gerätetürunterkante zwischen der Gerätetür und der **Schranktür**(15). Schrauben Sie die **unteren Türbefestigungen**(5) mit den **Schrauben**(6) an die Gerätetür. (Abb. O)
25. Schrauben Sie die **unteren Türbefestigungen**(5) mit **Schrauben**(7) an die **Schranktür**(15) . (Abb. O)
26. Für die Anpassung des Abstands zwischen der oberen **Küchenschranktür**(15) und dem Schrank können Sie die **Schrauben**(6) lösen und dann den Abstand zwischen der **oberen Gerätetür**(19) und der **oberen Schranktür**(15) durch den Federeffekt der **unteren Türbefestigungen**(5) anpassen, während Sie die **Schrauben**(6) wieder einschrauben.
27. Schieben Sie **Anschlagabdeckung**(3) auf den **Türanschlag**(2). (Abb. P2)

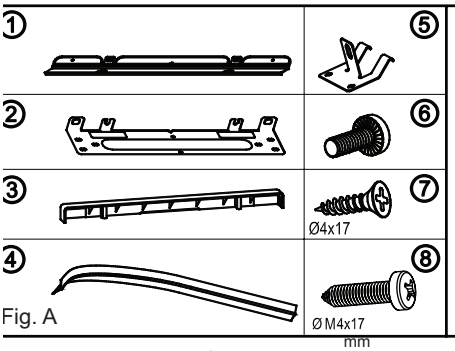

Fig. A

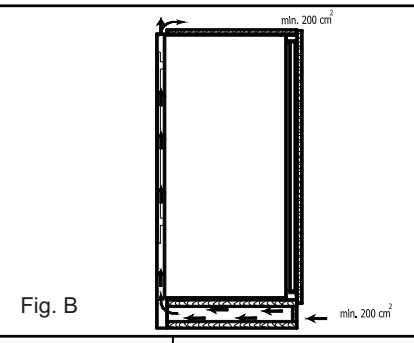

Fig. B

mm

A	B1 (Kunststoff)	B2 (Metall)
875	875 - 895	875 - 883

Tabelle I

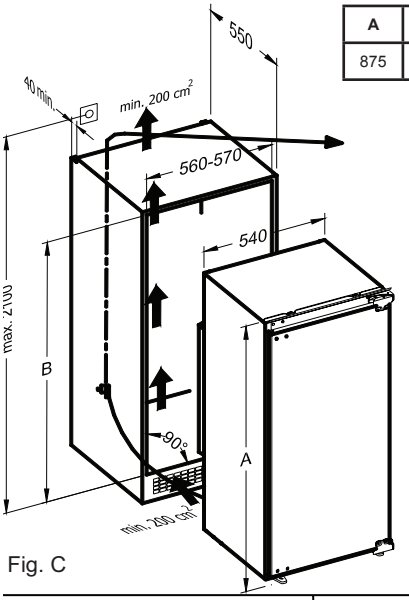

Fig. C

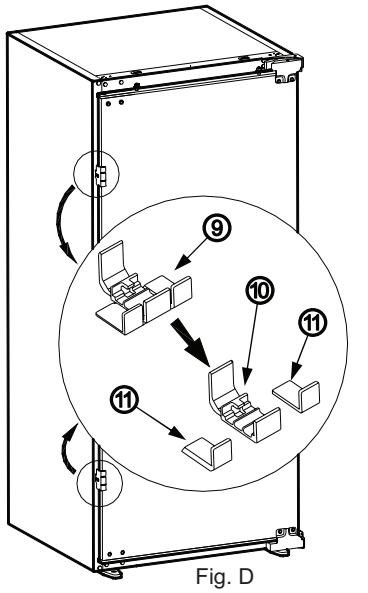

Fig. D

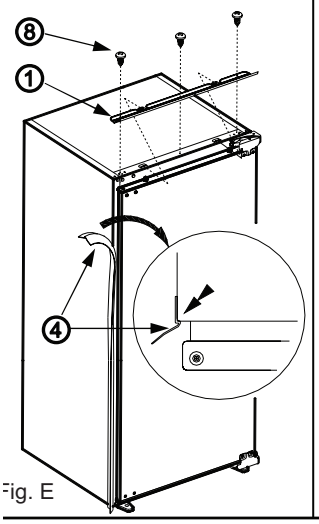

Fig. E

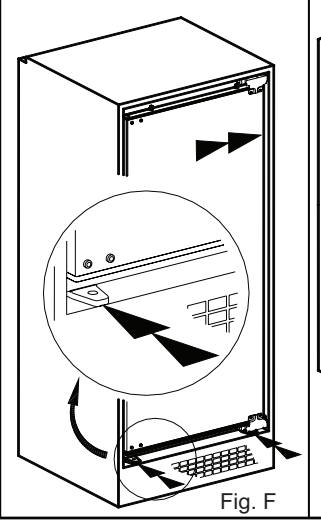

Fig. F

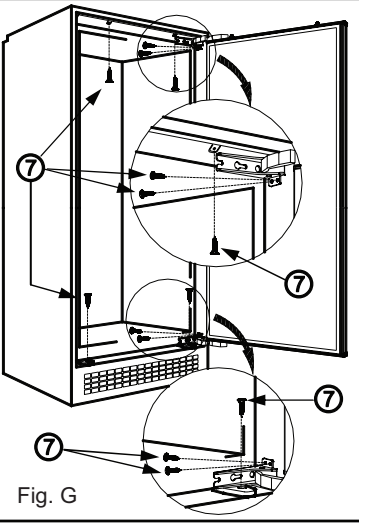

Fig. G

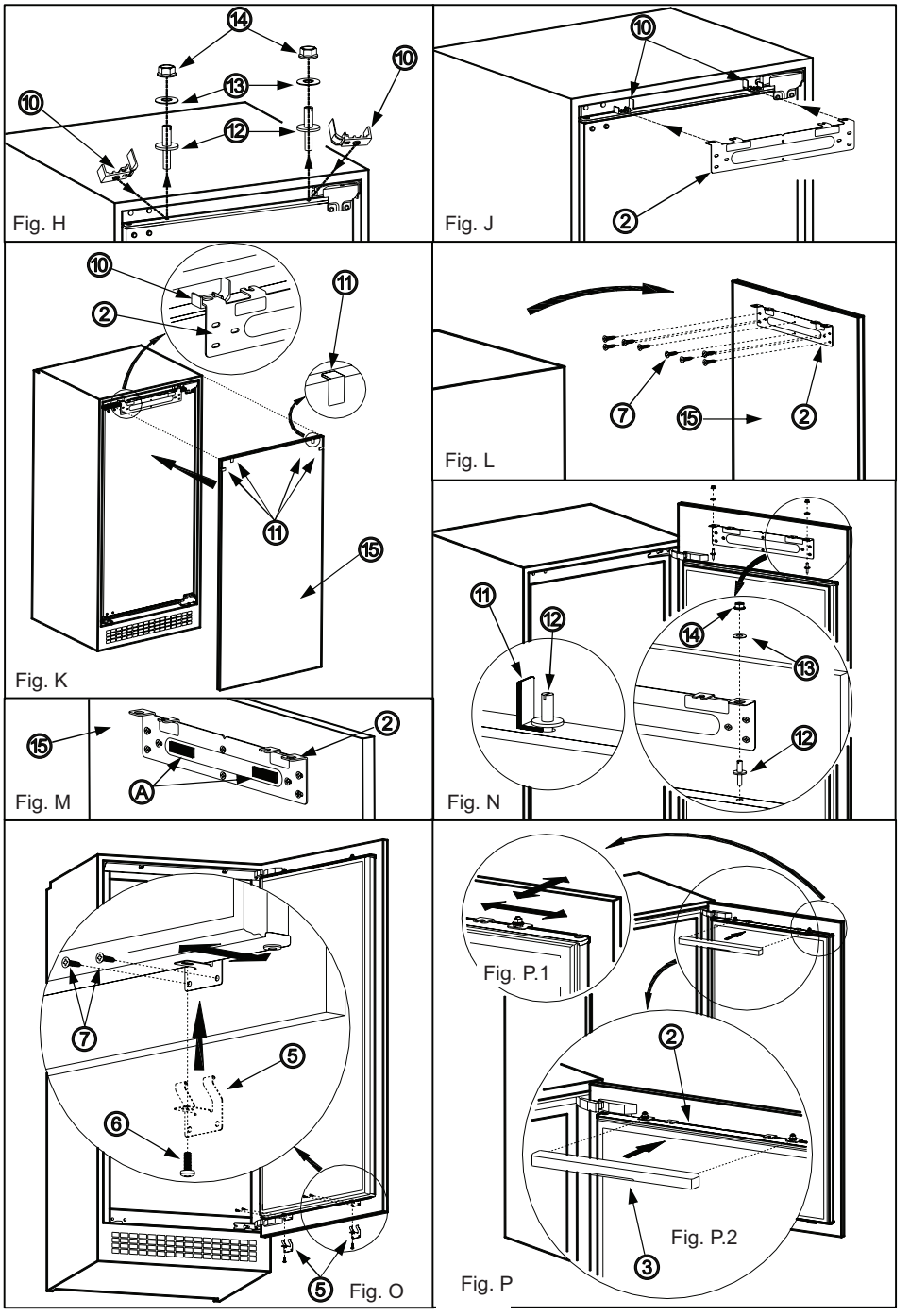
14
10
13
12
10
Fig. H
10
2
Fig. J
10
2
11
11
15
Fig. K
7
15
2
Fig. L
15
2
A
Fig. M
11
12
14
13
12
Fig. N
7
5
6
5
Fig. O
Fig. P.1
2
Fig. P.2
3
Fig. P

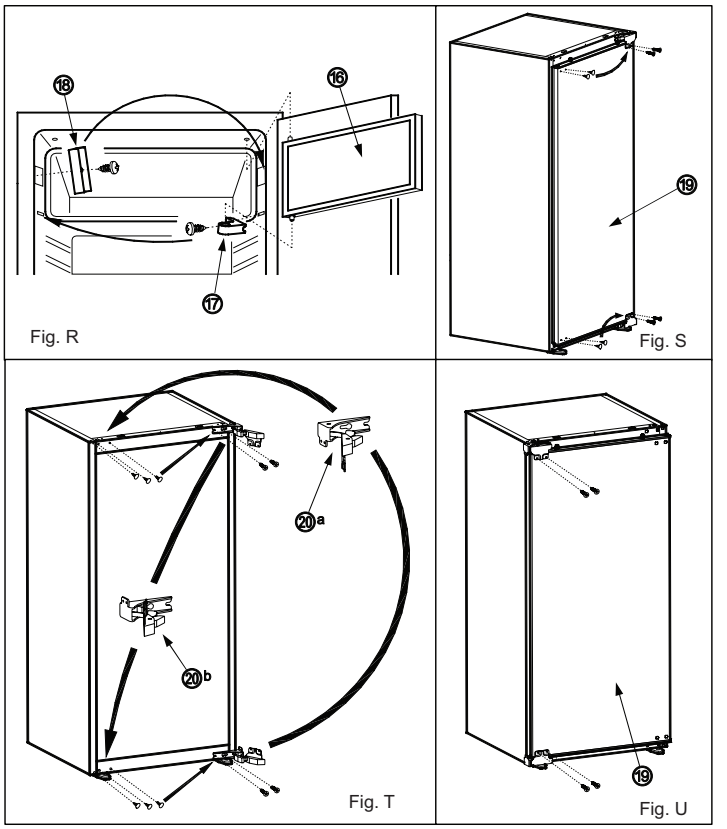

Fig. R

Fig. S

Fig. T

Fig. U

Türanschlagwechsel

! Achten Sie darauf, Ihre Finger nicht in den Scharnieren einzuklemmen (**oberes Türscharnier**(20-a) und **unteres Türscharnier**(20-b)).

1. Öffnen sie die **Gerätetür**(19) und die **Gefrierfachtür**(16). (Abb. P)
2. Demontieren Sie das **Scharnier der Gefrierfachtür**(17) und stellen Sie die **Gefrierfachtür**(16) an einen sicheren Ort. (Abb. R)
3. Demontieren sie das **Schloss der Gefrierfachtür**(18) und montieren Sie dieses an der gegenüberliegenden Seite.(Abb. R)
4. Die **Gefrierfachtür**(16) so positionieren, dass sich der Griff nahe am **Schloss der Gefrierfachtür**(18) befindet, und die obere Achse in die Schranköffnung/die untere Achse in das **Scharnier der Gefrierfachtür**(17) einsetzen. Dann das **Scharnier der Gefrierfachtür**(17) auf der der ursprünglichen Position entgegengesetzten Seite montieren. (Abb. R)
5. Schrauben Sie die Schrauben auf der Frontfläche der **Gerätetür**(19) aus. Stellen Sie die **Gerätetür**(19) an einem sicheren Ort ab. (Abb. S)
6. Versetzen Sie die **Bohrlochstopfen** auf der Frontfläche der **Gerätetür**(19) in die Bohrungen auf der entgegengesetzten Seite. (Abb. S)
7. Öffnen Sie das **obere Türscharnier**(20-a) und das **untere Türscharnier**(20-b). (Abb. S) und demontieren Sie diese. (Abb. T)
8. Versetzen Sie die **Bohrlochstopfen** auf die gegenüberliegende Seite. (Abb. T)
9. Bauen Sie das **obere Türscharnier**(20-a) und das **untere Türscharnier**(20-b) an den ihrer ursprünglichen Position gegenüberliegenden Ecken ein. (Abb. T)
10. Bauen Sie die **Gerätetür**(19) zusammen. (Abb. U)



400011209796

EN DE



Q 12/17