SIEMENS

KF96R...

Soğutucu/ Dondurucu kombine cihazı

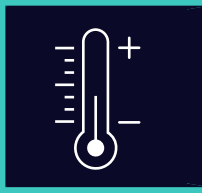

TR Kullanım kılavuzu



Register your appliance on My Siemens and discover exclusive services and offers.

Siemens Home Appliances

Ek bilgi ve açıklamaları çevrimiçi olarak bulabilirsiniz. Başlık sayfasındaki QR kodunu tarayın.



İçindekiler tablosu

1 Güvenlik 3
1.1 Genel uyarılar 3
1.2 Amaca uygun kullanım 4
1.3 Kullanıcı grubu konusunda kısıtlama 4
1.4 Güvenli taşıma 4
1.5 Güvenli kurulum 4
1.6 Güvenli kullanım 6
1.7 Hasarlı cihaz 7

2 Maddi hasarların önlenmesi 8

3 Çevrenin korunması ve tasarruf 9
3.1 Ambalajı atığa verme 9
3.2 Enerji tasarrufu 9

4 Kurma ve bağlama 10
4.1 Teslimat kapsamı 10
4.2 Kurulum yerine yönelik kriterler 10
4.3 Cihazın monte edilmesi 10
4.4 Cihazın ilk kullanıma hazırlanması 10
4.5 Cihazın elektrik bağlantısının yapılması 11

5 Cihazı tanıma 12
5.1 Cihaz 12
5.2 Kumanda paneli 13
5.3 Kumanda paneli (alt menü) 15
5.4 Kumanda alanı (şişe saklama bölümü) 16

6 Donanım 16
6.1 Raf 16
6.2 Uzatılabilir şişe rafı 17
6.3 Şişe rafı 17
6.4 Dışarı çekilebilen kap 17
6.5 Hazne ayırıcısı 17
6.6 Yassı doldurulmuş gıda haznesi 17
6.7 Çekilebilir dondurulmuş gıda haznesi 17
6.8 Asılmış dondurulacak besin kabı 17
6.9 Tereyağı ve peynir bölmesi 17
6.10 Kapı rafı 18
6.11 Küp buz hazırlayıcı 18
6.12 Aksesuar 18

7 Temel Kullanım 19
7.1 Cihazın açılması 19
7.2 Çalıştırma bilgileri 19
7.3 Cihazın kapatılması 19
7.4 Sıcaklığın ayarlanması 19
7.5 Şişe saklama bölümü saklama ayarı 19
7.6 Tuş kilidi 20

8 Ek fonksiyonlar 20
8.1 Süper soğutma 20
8.2 Süper dondurma 20
8.3 Tatil modu 20
8.4 Enerji tasarrufu modu 21
8.5 Taze tutma modu 21
8.6 İç aydınlatma 21
8.7 Dış aydınlatma 21

9 Alarm 22
9.1 Kapı alarmı 22
9.2 Isı derecesi alarmı 23

10 Home Connect 23
10.1 Home Connect kurulumunu yapınız 24
10.2 Home Connect ayarlarının sıfırlanması 24
10.3 Uzaktan teşhis 25
10.4 Veri güvenliği 25

11 Soğutucu bölmesi 25

11.1 Yiyecekleri soğutucu bölmesinde saklamaya yönelik ipuçları 25
11.2 Soğutucu bölmesindeki soğutma alanları 25
12 Şişe saklama bölümü 26
12.1 Şişelere göre maksimum sayının ayarlanması 26
13 Dondurucu bölmesi 26
13.1 Dondurma kapasitesi 26
13.2 Derin dondurucu bölümünün tamamının kullanılması 27
13.3 Yiyecekleri dondurucu bölmesinde saklamaya yönelik ipuçları 27
13.4 Taze yiyecekleri dondurmaya yönelik ipuçları 27
13.5 Dondurulacak yiyeceklerin –18 °C'de dayanıklılığı 27
13.6 Dondurulmuş yiyecekler için buz çözme yöntemleri 28
14 Buz çözme işlemi 28
14.1 Soğutucu bölmesinde buz çözme 28
14.2 Şişe saklama bölümünde buz çözme 28
14.3 Dondurucu bölmesinde buz çözme 28
15 Cihazı temizleme ve bakımını yapma 28
15.1 Cihazın temizleme işlemine hazırlanması 28
15.2 Cihazın temizlenmesi 28
15.3 Donanım parçalarının çıkarılması 29
15.4 Cihaz parçalarının sökülmesi 31
16 Arızaları giderme 33
16.1 Elektrik kesintisi 35
16.2 Cihazda kendi kendine testin gerçekleştirilmesi 36
17 Depolama ve atığa verme 36
17.1 Cihazın devre dışı bırakılması 36
17.2 Eski cihazları atığa verme 36
18 Müşteri hizmetleri 37
18.1 Ürün numarası (E-Nr.) ve imalat numarası (FD) 38
18.2 Garanti Şartları 38
19 Teknik veriler 38
20 Uygunluk beyanı 39

⚠ 1 Güvenlik

Aşağıdaki güvenlik ile ilgili uyarıları dikkate alınız.

1.1 Genel uyarılar

- Bu kılavuzu dikkatlice okuyunuz.
- Kılavuzu ve ürün bilgilerini, ileride kullanmak için veya cihazın muhtemel bir sonraki sahibi için saklayın.
- Nakliye hasarı varsa cihaz bağlantılarını kurmayınız.

1.2 Amaca uygun kullanım

Cihazı sadece şu amaçla kullanınız:
- yiyecekleri soğutmak ve dondurmak ve buz hazırlamak için kullanınız.
- özel konutlarda ve özel konutların kapalı mekanlarında kullanın.
- deniz seviyesinden en fazla 2000 m yüksekliğe kadar kullanın.

1.3 Kullanıcı grubu konusunda kısıtlama

Bu cihaz, 8 yaşında ve daha büyük çocuklar tarafından, fiziksel, algısal veya zihinsel yetenekleri düşük kişiler veya yeterli tecrübesi ve / veya bilgisi olmayan kişiler tarafından ancak denetim altında veya cihazın güvenli kullanımı ve buna bağlı tehlikeleri anlamış olmaları şartıyla kullanılabilir.
Çocukların cihaz ile oynamasına izin vermeyiniz.
Temizlik ve kullanıcının yapacağı bakım çalışmaları gözetim olmadan çocuklar tarafından yapılmamalıdır.
3 ile 8 yaş arasındaki çocuklar soğutucuyu / dondurucuyu yükleyebilir / boşaltabilir.

1.4 Güvenli taşıma

⚠ UYARI – Yaralanma tehlikesi!
Cihazın yüksek ağırlığı, cihazın kaldırılması sırasında yaralanmalara neden olabilir.
- ▸ Cihazı tek başınıza kaldırmayınız.

1.5 Güvenli kurulum

⚠ UYARI – Elektrik çarpması tehlikesi!
Usulüne uygun olmayan kurulumlar tehlikelidir.
- ▸ Cihazı sadece tip plakasındaki bilgilere göre bağlanmalı ve işletilmelidir.
- ▸ Cihaz, sadece kurallara uygun şekilde monte edilmiş olan topraklamalı bir priz üzerinden alternatif akımlı bir elektrik şebekesine bağlanmalıdır.
- ▸ Evinizdeki elektrik tesisatına ait koruyucu iletken sisteminin usulüne uygun şekilde kurulmuş olduğundan emin olunuz.
- ▸ Cihaz zamanlayıcı veya uzaktan kumanda gibi harici anahtarlama tertibatları üzerinden kesinlikle kullanılmamalıdır.

- Cihaz monte edildiğinde şebeke bağlantı kablosunun fişi serbestçe erişilebilir olmalıdır. Serbestçe erişmek mümkün değilse sabit döşenmiş elektrik tesisatına, tesisat kurulum yönetmeliklerine uygun olarak bir elektriği kesme tertibatı takılmalıdır.
- Cihazın kurulması sırasında elektrik kablosunun sıkışmamasına veya hasar görmemesine dikkat edin.

Hasarlı bir elektrik kablosu izolasyonu tehlike teşkil eder.

- Şebeke bağlantı kablosunun ısı kaynakları ile temas etmesine asla izin vermeyiniz.

⚠ UYARI – Patlama tehlikesi!

Cihazın havalandırma delikleri kapanırsa, soğutma döngüsünde bir kaçak meydana gelmesi durumunda yanıcı bir gaz-hava karışımı oluşabilir.

- Cihaz veya kurulum gövdesindeki havalandırma delikleri kapatılmamalıdır.

⚠ UYARI – Yangın tehlikesi!

Elektrik kablosunun uzatılması ve izin verilmemiş adaptörlerin kullanılması tehlikelidir.

- Uzatma kabloları veya çoklu priz takımları kullanmayınız.
- Sadece üreticinin izin verdiği adaptörleri ve elektrik kablolarını kullanınız.
- Elektrik kablosu çok kısaysa ve daha uzun bir elektrik kablosu yoksa, ev tesisatının uyarlanması için uzman bir elektrik şirketi arayınız.

Taşınabilir çoklu prizler veya taşınabilir güç kaynakları aşırı ısınabilir ve yangına neden olabilir.

- Taşınabilir çoklu prizler veya taşınabilir güç kaynakları cihazın arkasına konumlandırılmamalıdır.

⚠ DİKKAT – Kesilme tehlikesi!

Şişe saklama bölümünün cam ön kısmı, daha yüksek rakımlarda hava basıncı değişikliği nedeniyle kırılabilir.

- Cihazın kurulduğu rakım kesinlikle deniz seviyesini 2000 m'den fazla aşmamalıdır.

1.6 Güvenli kullanım

⚠ UYARI – Elektrik çarpması tehlikesi!

Cihaza nem girmesi elektrik çarpmasına neden olabilir.

- ▸ Cihazı yalnızca kapalı alanlarda kullanın.
- ▸ Cihazı kesinlikle aşırı sıcaklığa ve ıslaklığa maruz bırakmayın.
- ▸ Cihazı temizlemek için buharlı temizleyiciler veya yüksek basınçlı temizleyiciler kullanmayın.

⚠ UYARI – Boğulma tehlikesi!

Çocuklar ambalaj malzemelerini başlarının üzerine geçirebilir ve ambalaj malzemesine dolanarak boğulabilir.

- ▸ Ambalaj malzemesini çocuklardan uzak tutun.
- ▸ Çocukların ambalaj malzemeleri ile oynamasına izin vermeyin.

Çocuklar küçük parçaları soluyabilir veya yutabilir ve bunun sonucunda boğulabilir.

- ▸ Küçük parçaları çocuklardan uzak tutun.
- ▸ Çocukların küçük parçalarla oynamasına izin vermeyin.

⚠ UYARI – Patlama tehlikesi!

Soğutma döngüsünün hasar görmesi halinde yanıcı soğutma maddesi dışarı çıkabilir ve patlayabilir.

- ▸ Eritme işlemini hızlandırmak için üretici tarafından önerilenler dışında mekanik düzenekler veya diğer maddeler kullanılmamalıdır.
- ▸ Donmuş gıdalar keskin olmayan bir nesneyle çözdürülmelidir, örn. tahta kaşık.

İtici gaz ve patlayıcı madde bulunan ürünler patlayabilir, örn. sprey kutuları.

- ▸ İtici gaz ve patlayıcı madde bulunan ürünler cihazın içinde muhafaza edilmemelidir.

⚠ UYARI – Yangın tehlikesi!

Cihazın içindeki elektrikli elektrikli cihazlar yangına neden olabilir, örn. ısıtma cihazları veya elektrikli buz hazırlayıcılar.

- ▸ Cihazın içinde elektrikli cihazlar çalıştırılmamalıdır.

⚠ UYARI – Yaralanma tehlikesi!

Karbonik asit içeren içecek kapları patlayabilir.

- ▸ Dondurucu bölmesinde karbonik asit içeren içecek kapları muhafaza edilmemelidir.

Çıkan yanıcı soğutma maddesi ve zararlı gazlar nedeniyle göz yaralanması.
- Soğutucu madde devresi borularına ve izolasyona hasar vermemeye dikkat ediniz.

Cihaz devrilebilir.
- Cihazın tabanı, çekmeceleri veya kapakları üzerine basılmamalı veya yaslanılmamalıdır.

⚠ UYARI – Soğuk yanığı tehlikesi!
Dondurulmuş yiyeceklerle ve soğuk yüzeylerle temas soğuk yanmasına neden olabilir.
- Dondurulmuş yiyecekler derin dondurucu bölmesinden çıkar çıkmaz kesinlikle ağza alınmamalıdır.
- Cildin donmuş besin, buz ve dondurucu bölmesindeki yüzeyler ile uzun süre temas etmesini önleyiniz.

⚠ DİKKAT – Sağlık tehlikesi!
Yiyeceklerin kirlenmesini önlemek için aşağıdaki talimatlar dikkate alınmalıdır.
- Kapağın uzun süre açık kalması cihazın bölmelerinde önemli bir ısı artışına neden olabilir.
- Yiyeceklerle ve erişilebilir çıkış sistemleriyle temas eden yüzeyler düzenli olarak temizlenmelidir.
- Çiğ et ve balık uygun kaplarda buzdolabında saklanmalı, bu sırada diğer yiyeceklere temas etmemeli ve damlamamalıdır.
- Soğutucu/derin dondurucu uzun süre boş kalacaksa küflenmeyi önlemek için cihaz kapatılmalı, buzu çözülmeli, temizlenmeli ve kapağı açık bırakılmalıdır.

Cihazdaki metal veya metal görünümlü parçalar alüminyum içerebilir. Asidik gıdalar alüminyumla temas ederse, alüminyum iyonları gıdalara bulaşabilir.
- Temiz olmayan yiyecekleri yemeyiniz.

1.7 Hasarlı cihaz

⚠ UYARI – Elektrik çarpması tehlikesi!
Kendisi veya şebeke bağlantı kablosu hasar görmüş olan bir cihaz tehlikelidir.
- Hasarlı cihazlar kesinlikle kullanılmamalıdır.

- ▸ Cihazı elektrik şebekesinden ayırmak için kesinlikle şebeke bağlantı kablosundan tutularak çekilmemelidir. Her zaman şebeke bağlantı kablosunun fişinden tutularak çekilmelidir.
- ▸ Cihaz veya şebeke bağlantı kablosu arızalıysa fiş derhal çekilmeli veya sigorta kutusundan sigorta kapatılmalıdır.
- ▸ Müşteri hizmetleri ile iletişime geçilmelidir. →*Sayfa37*

Usulüne aykırı onarımlar tehlike teşkil eder.

- ▸ Sadece bunun eğitimini almış uzman personel cihazda onarımlar yapabilir.
- ▸ Cihazın onarımı sırasında sadece orijinal yedek parçalar kullanılmalıdır.
- ▸ Bu cihazın şebeke bağlantı kablosu veya cihaz bağlantı kablosu hasar görürse, üreticiden veya müşteri hizmetlerinden temin edebileceğiniz özel bir şebeke bağlantı kablosuyla veya cihaz bağlantı kablosuyla değiştirilmek zorundadır.

⚠ UYARI – Yangın tehlikesi!



Boruların hasarlanması durumunda yanıcı soğutma maddesi ve zararlı gazlar çıkabilir ve alev alabilir.

- ▸ Ateş ve alev kaynakları cihazdan uzak tutulmalıdır.
- ▸ Oda havalandırılmalıdır.
- ▸ Cihazı kapatınız. →*Sayfa19*
- ▸ Elektrik kablosunun elektrik fişi çekilmeli veya sigorta kutusundaki sigorta kapatılmalıdır.
- ▸ Müşteri hizmetleri aranmalıdır. →*Sayfa37*

2 Maddi hasarların önlenmesi

DİKKAT

Yüksek cihaz ağırlığı veya cihaz tekerleklerinin kenarları, cihazı itme sırasında zemine hasar verebilir.

- ▸ Cihazı bir el arabası ile taşıyınız.
- ▸ Cihazı itme sırasında zemin koruması kullanınız ve zikzaklı biçimde hareket ettirmeyiniz.

Cihaz kapağını kapatma sırasında kapı direği açıksa cihaz hasar görebilir.

- ▸ Kapı direğini asla manuel olarak açmayınız.
- ▸ Kapı direği açıksa, cihaz kapağını kapatmadan önce direği kapatınız.

Cihazın, cihaz tabanının, çekmecelerinin veya kapaklarının oturma yüzeyi veya tırmanma yüzeyi

olarak kullanılması sonucunda cihaz hasar görebilir.
- ▸ Cihaz, cihaz tabanı, çekmeceleri veya kapakları üzerine basılmamalı veya bunlara yaslanılmamalıdır.

Yağ ve gresten kaynaklanan kirler, plastik parçaların ve kapı contalarının gözenekli hale gelmesine neden olabilir.
- ▸ Plastik parçalara ve kapı contalarına yağ ve gres sürülmesi önlenmelidir.

Cihazdaki metal olan veya metal görünümlü parçalar alüminyum içerebilir. Asidik gıdalarla temas ettiğinde alüminyum paslanır ve renk değiştirir.
- ▸ Sadece ambalajlı yiyecekleri cihazda saklayınız.

Donanım parçalarının ve aksesuarların bulaşık makinesinde yıkanması bunların yapılarının bozulmasına veya renklerinin değişmesine neden olabilir.
- ▸ Donanım parçalarını ve aksesuarları asla bulaşık makinesinde yıkamayınız.

3 Çevrenin korunması ve tasarruf

3.1 Ambalajı atığa verme

Ambalaj malzemeleri çevre dostudur ve geri dönüştürülebilir.
- ▸ Münferit parçalar türlerine göre ayrılarak imha edilmelidir.

3.2 Enerji tasarrufu

Aşağıdaki bilgilere uyarsanız cihazınız daha az elektrik tüketir.

Kurulum yerinin seçilmesi

- Cihaz doğrudan gelen güneş ışığına karşı korunmalıdır.
- Cihaz ısıtıcılardan, kaloriferlerden, ocaklardan ve diğer ısı kaynaklarından mümkün olduğunca uzak bir yere kurulmalıdır:
  - Elektrikli veya gazlı ocaklarla 30 mm mesafe korunmalıdır.
  - Gaz veya kömür sobalarıyla 300 mm mesafe bırakılmalıdır.
- Asla dış hava açıklıklarını kapatmayınız veya örtmeyiniz.

Kullanımda enerji tasarrufu

Not: Donanım parçalarının düzeni, cihazın enerji tüketimini etkilemez.

- Cihaz sadece kısa bir süre açılmalı ve dikkatlice kapatılmalıdır.
- İç hava açıklıklarını veya dış hava açıklıklarını asla örtmeyiniz veya kapatmayınız.
- Satın aldığınız yiyecekler bir soğutma çantası içinde taşınmalı ve en kısa zamanda cihaza yerleştirilmelidir.
- Saklamadan önce sıcak yiyecek ve içeceklerin soğumasını bekleyiniz.
- Dondurulmuş yiyecekleri kullanmak için dondurulmuş yiyecek soğutma bölmesine yerleştirilmelidir.
- Yiyecekler arasında ve cihazın arka yüzüyle her zaman biraz mesafe bırakılmalıdır.
- Tozlu dış havalandırma ızgaralarını vakumlayarak temizleyiniz.

Kumanda paneli - Enerji tasarruf modu

Cihaz kullanılmadığında, kumanda paneli otomatik olarak enerji tasarruf moduna geçer.
Kumanda paneli enerji tasarruf modunda kumanda paneli parlaklığı azaltılır ve "activate" yanar.
Kumanda panelini çalıştırdığınız veya kapıyı açtığınız anda, kumanda paneli

enerji tasarruf modu devre dışı bırakılır.

4 Kurma ve bağlama

4.1 Teslimat kapsamı

Ambalajından çıkardıktan sonra tüm parçalarda nakliyeden kaynaklanan hasarlar olup olmadığını ve parçaların eksiksiz olup olmadığını kontrol ediniz.
Şikayet durumunda cihazı satın aldığınız yetkili satıcınıza veya müşteri hizmetlerine →*Sayfa37* başvurunuz.

Teslimat kapsamı şunlardan oluşur:
- Solo cihaz
- Donanım ve aksesuar [1]
- Montaj malzemesi
- Montaj kılavuzu
- Kullanım kılavuzu
- Müşteri hizmetleri dizini
- Garanti belgeleri [2]
- Enerji etiketi
- Enerji tüketimi ve çalışma sesleri ile ilgili bilgiler
- Home Connect hakkında bilgiler

4.2 Kurulum yerine yönelik kriterler

⚠ UYARI
Patlama tehlikesi!
Eğer cihaz çok küçük bir odadaysa, soğutma döngüsünde kaçak meydana geldiğinde yanıcı bir gaz-hava karışımı oluşabilir.
- Cihaz yalnızca her 8 g için en az 1 m^3 hacminde soğutma maddesi bulunan bir odaya kurulmalıdır. Soğutma maddesinin miktarı tip plakasında bulunur.
  → *"Cihaz", Şek.* **1** / 9 *Sayfa13*

Cihazın ağırlığı modele bağlı olarak maksimum 190 kg olabilir.
Zemin, cihazın ağırlığını taşımak için yeterince sağlam olmalıdır.
Zemin düz olmalıdır.
Soğutucu, 10 °C ile 43 °C arasındaki ortam sıcaklıklarında kullanım için tasarlanmıştır.
Cihaz, izin verilen oda sıcaklığı dahilinde sahip olduğu tüm işlevleri ile çalışır.
Cihazın daha düşük bir oda sıcaklığında çalıştırılması, 5 °C'ye kadar oda sıcaklıklarında cihazda herhangi bir hasar oluşmaz.

Üst üste ve yan yana kurulum

2 adet soğutma cihazını üst üste veya yan yana kurmak istiyorsanız, cihazlar arasında en az 150 mm mesafe bırakmalısınız. Seçilen cihazlar için minimum mesafe olmadan kurulum mümkündür. Bunun için yetkili servise veya mutfak planlamacınıza danışınız.

4.3 Cihazın monte edilmesi

- Cihazı ekteki montaj kılavuzuna göre monte ediniz.

4.4 Cihazın ilk kullanıma hazırlanması

1. Bilgilendirici materyal çıkarılmalıdır.
2. Koruma folyoları ve taşıma emniyetleri, örn. yapışkan şerit ve kartonlar çıkarılmalıdır.
3. Cihaz ilk kez temizlenmelidir.
   →*Sayfa28*

[1] Cihazın donanımına göre değişir
[2] Tüm ülkelerde bulunmaz

4.5 Cihazın elektrik bağlantısının yapılması

1. Cihazda elektrik kablosunun soğuk cihaz fişi takılmalıdır.
2. Cihazın elektrik kablosunun elektrik fişini cihazın yakınındaki bir prize takınız.
   Cihazın bağlantı verileri tip plakası üzerinde belirtilmiştir.
   → *"Cihaz", Şek.* **1** / 9 *Sayfa13*
3. Elektrik fişinin sıkı bir şekilde oturduğunu kontrol ediniz.

✔ Cihaz şimdi kullanıma hazır.

5 Cihazı tanıma

5.1 Cihaz

Bu bölümde, cihazınızın parçalarını tanıtan bir genel görünüm verilmektedir.

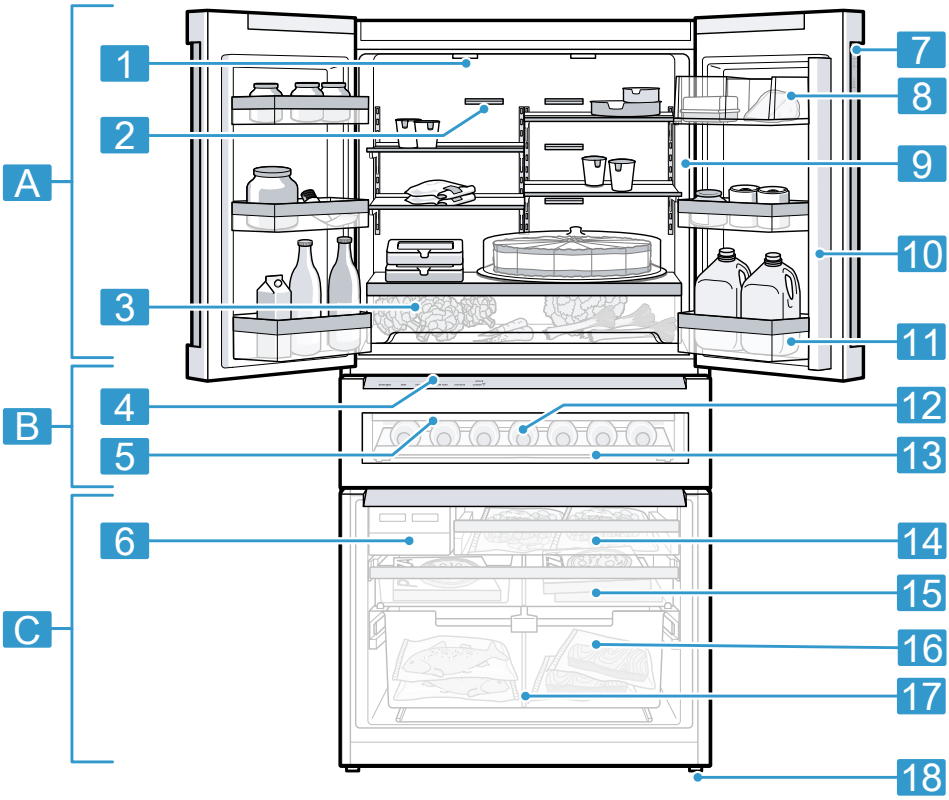

1

Donanıma ve boyuta bağlı olarak cihaz ve resimler arasında farklılıklar olabilir.

A	Soğutucu bölmesi →*Sayfa25*
B	Şişe saklama bölümü →*Sayfa26*
C	Dondurucu bölmesi →*Sayfa26*

1	İç aydınlatma
2	İç havalandırma delikleri (soğutma bölmesi)
3	Dışarı çekilebilen kap →*Sayfa17*

4	Kumanda alanı (şişe saklama bölümü) →*Sayfa16*
5	Uzatılabilir şişe rafı →*Sayfa17*
6	Küp buz hazırlayıcı →*Sayfa18*
7	Kumanda paneli →*Sayfa13*
8	Tereyağı ve peynir bölmesi →*Sayfa17*
9	Etiket →*Sayfa38*
10	Yoğuşma korumalı kapı direği →*Sayfa8*
11	Büyük şişeler için kapı rafı →*Sayfa18*
12	Dış aydınlatma
13	Şişe rafı →*Sayfa17*
14	Çekilebilir dondurulmuş gıda haznesi →*Sayfa17*
15	Yassı dondurulacak besin kabı →*Sayfa17*
16	Asılmış dondurulacak besin kabı →*Sayfa17*
17	Hazne ayırıcısı →*Sayfa17*
18	Vidalı ayak

5.2 Kumanda paneli

Kumanda alanı üzerinden cihazınızın tüm fonksiyonlarını ayarlayabilir ve

işletim durumu ile ilgili bilgiler alabilirsiniz.

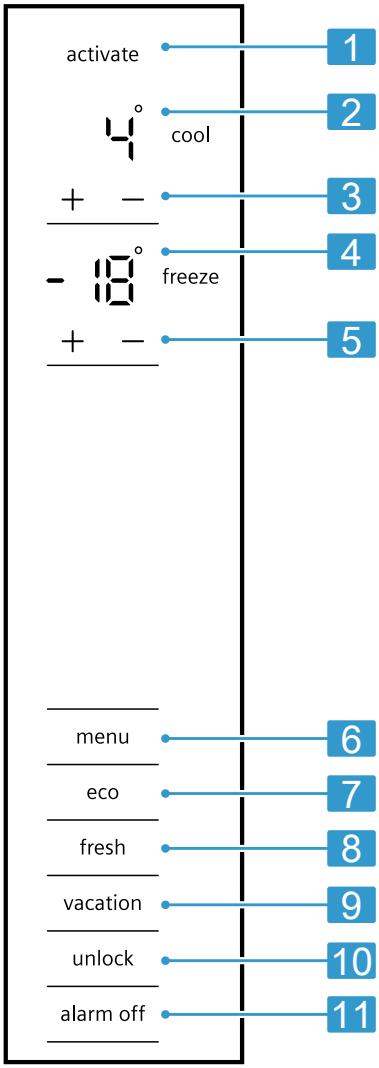

2

1	Bekleme modu aktif olduğunda activate görünür.
2	Soğutucu bölmenin ayarlanan sıcaklığını °C türünde gösterir.
3	−/+ (Soğutucu bölmesi) soğutucu bölmenin sıcaklığını ayarlar.
4	Dondurucu bölmenin ayarlanan sıcaklığını °C türünde gösterir.
5	−/+ (Derin dondurucu bölmesi) dondurucu bölmenin sıcaklığını ayarlar.
6	menu menüyü açar ve kapatır.
7	eco enerji tasarrufu modunu açar veya kapatır.
8	fresh taze modunu açar veya kapatır.
9	vacation tatil modunu açar veya kapatır.
10	unlock, kumanda bölümünün tuş kilidini kapatır.
11	alarm off uyarı sesini kapatır.

5.3 Kumanda paneli (alt menü)

Alt menüde başka ayarlar da yapabilirsiniz.

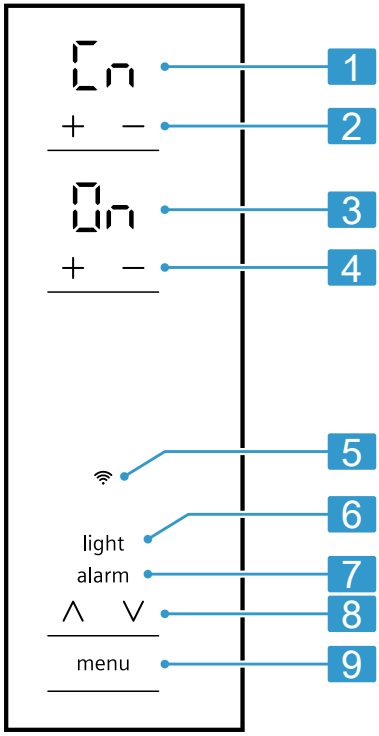

3

1	Ayarlanan alt menüyü gösterir.
2	−/+ (Alt menü) alt menüler arasında geçiş sağlar.
3	Alt menünün ayarlarını gösterir.
4	−/+ (Alt menü ayarları) alt menülerin ayarlarını değiştirir.
5	Home Connect düzenleme menüsü aktif olduğunda yanar.
6	Aydınlatmanın ayar menüsü aktif olduğunda light yanar.
7	Alarmın ayar menüsü aktif olduğunda alarm yanar.
8	V/Λ menüler arasında geçiş sağlar.
9	menu menüyü açar ve kapatır.

5.4 Kumanda alanı (şişe saklama bölümü)

Saklama ayarını yapmak için şişe saklama bölmesinin kumanda panelini kullanın.

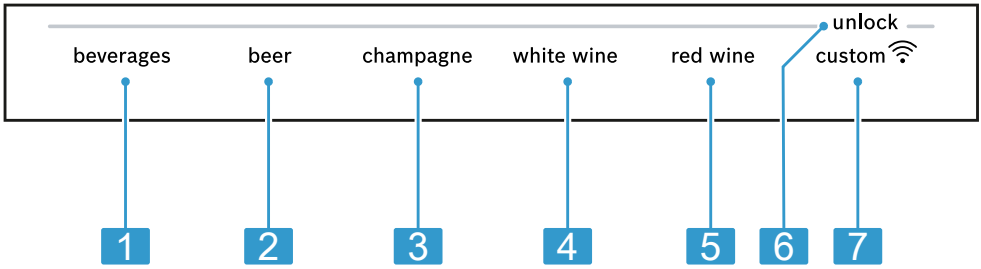

4

1	beverages şişe saklama bölümünde içecekler için saklama ayarını ayarlar.
2	beer, şişe saklama bölümünde bira için saklama ayarını ayarlar.
3	champagne, şişe saklama bölümünde şampanya için saklama ayarını ayarlar.
4	white wine şişe saklama bölümünde beyaz şarap için saklama ayarını ayarlar.
5	red wine, şişe saklama bölümünde kırmızı şarap için saklama ayarını ayarlar.
6	unlock, kumanda panelindeki (şişe saklama bölümü) tuş takımı kilidini kapatır.
7	custom, kullanıcı tanımlı ayarlar ilgili Home Connect uygulaması üzerinden ayarlandığında yanar. Daha fazla bilgiyi Home Connect uygulaması içinde bulabilirsiniz.

6 Donanım

Cihazınızın donanımı modele bağlıdır.

6.1 Raf

DİKKAT

Raftaki kancalar, açılı olarak asıldığında soğutma bölmesinin arka panelini çizebilir.

- Rafın yatay olduğundan ve kancaların tam olarak takılı olduğundan emin olunuz.

Rafları ihtiyaca uygun hale getirmek için raf çıkarabilir ve farklı bir yere tekrar yerleştirebilirsiniz.
→ *"Rafın çıkarılması", Sayfa29*

Not: Hava sirkülasyonunu olumsuz yönde etkilememek için, iç havalandırma deliklerini kapatmayınız.

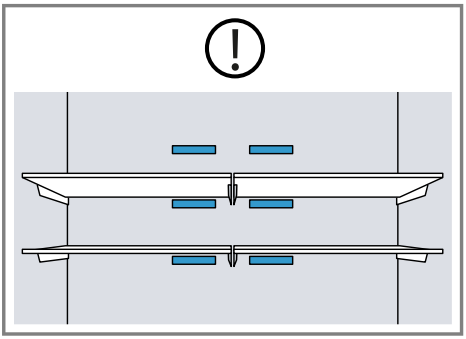

6.2 Uzatılabilir şişe rafı

Daha iyi bir genel bakış sağlamak ve şişelere daha hızlı erişmek için uzatılabilir şişe rafını dışarı çekiniz.

Not: Maksimum taşıma kapasitesi 14 kg'dır.

6.3 Şişe rafı

Şişeleri şişe rafına güvenle yerleştirebilirsiniz.

Not: Maksimum taşıma kapasitesi 22,5 kg'dır.

6.4 Dışarı çekilebilen kap

İşlenmiş gıda bulunan tabak veya kapları üzeri kapalı şekilde dışarı çekilebilen kapta saklayınız.

6.5 Hazne ayırıcısı

⚠ **UYARI**
Boğulma tehlikesi!
Çocuklar tırmanıp cihazın içine girebilir ve boğulabilir.
- Asılmış dondurulmuş besin kabının hazne ayırıcısını asla çıkarmayınız.

DİKKAT
Asılmış dondurulacak besin kabının hazne ayırıcısı çıkartma sırasında hasar görür.
- Asılmış dondurulmuş besin kabının hazne ayırıcısını asla çıkarmayınız.

Asılmış dondurulmuş besin kabının bölümlemesini değiştirmek için hazne ayırıcısını kaydırabilirsiniz.

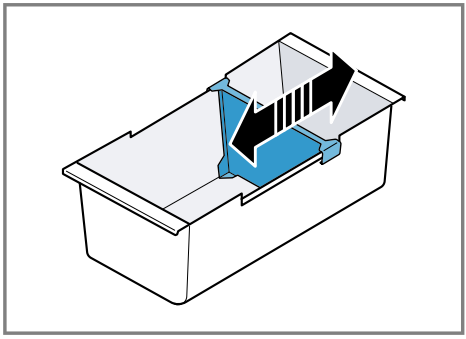

6.6 Yassı doldurulmuş gıda haznesi

Yassı dondurulmuş gıdaları, buz küpü kabını ve buz kepçesini yassı dondurulmuş gıda haznesinde saklayınız.

6.7 Çekilebilir dondurulmuş gıda haznesi

Daha iyi bir genel bakış elde etmek ve dondurulmuş gıdaları daha hızlı çıkarmak için çekilebilir dondurulmuş gıda haznesini dışarı çekiniz.

6.8 Asılmış dondurulacak besin kabı

Büyük donmuş gıdaları asılmış dondurulacak besin kabında saklayınız.

6.9 Tereyağı ve peynir bölmesi

Tereyağı ve sert peynirleri tereyağı ve peynir bölmesinde muhafaza ediniz.

6.10 Kapı rafı

Kapı rafını ihtiyaca uygun hale getirmek için kapı rafı çıkarabilir ve farklı bir yere tekrar yerleştirebilirsiniz.
→ *"Kapı rafının çıkarılması", Sayfa30*

6.11 Küp buz hazırlayıcı

İçme suyundan buz küpleri elde etmek için küp buz hazırlayıcıyı kullanabilirsiniz.

Buz küpü oluşturulması

Küp buz üretmek için sadece içme suyu kullanınız.

1. Küp buz kasesini çıkarınız ①, ¾ oranında içme suyuyla doldurunuz ② ve yeniden yerleştiriniz ③.

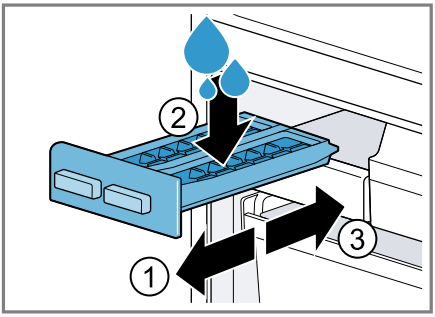

Not: Çok fazla içme suyu doldurulması küp buz hazırlayıcının işlevini etkileyebilir. Küp buzlar küp buz haznesinden teker teker çözülemez. Fazladan doldurulmuş içme suyu küp buz haznesine akar, hazırlanmış mevcut küp buzlar bu su ile donup birbirine yapışır.

2. Küp buzlar donduktan sonra, küp buz haznesinin tutamağını birkaç kez sağa doğru çeviriniz ve serbest bırakınız.

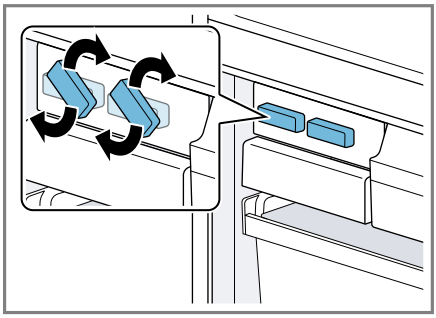

✔ Küp buzlar yerinden çıkar ve küp buz haznesine dökülür.

3. Küp buz haznesini dışarı çekiniz ve küp buzları alınız.

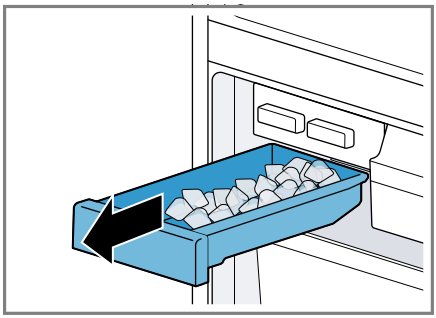

6.12 Aksesuar

Orijinal aksesuarlar kullanınız. Bunlar cihazınıza özel tasarlanmıştır. Cihazınız için kullanılabilen aksesuarlar cihazın modeline bağlı olarak farklılık gösterir.

Yumurta rafı

Yumurtaları yumurta rafında güvenli şekilde muhafaza ediniz.

7 Temel Kullanım

7.1 Cihazın açılması

1. Cihazın elektrik bağlantısı yapılmalıdır. →*Sayfa11*

✔ Cihaz şimdi kullanıma hazır.
✔ Cihaz soğutmaya başlar.
✔ Bir ikaz sesi duyulur, sıcaklık göstergesi (derin dondurucu bölüm) yanıp söner ve derin dondurucu bölüm hala çok sıcak olduğu için "alarm off" yanar.

2. Uyarı sesini **alarm off** ile kapatınız.

✔ Ayarlanmış sıcaklığa ulaşılınca, "alarm off" söner.

3. İstediğiniz sıcaklığı ayarlayınız. →*Sayfa19*

7.2 Çalıştırma bilgileri

- Cihazı çalıştırdığınızda ayarlanan sıcaklığa ancak birkaç saat sonra ulaşılır.
  Ayarlanan sıcaklığa ulaşılmadan önce yiyecekler yerleştirilmemelidir.
- Gövdenin alın yüzleri ve yan duvarları bazen hafif ısıtılır. Bu sayede terleme veya kondanse su oluşması önlenmiş olur.
- Kapağı kapatırken, kapağın depolanan besin tarafından engellenmediğinden emin olunuz.
- Kapağı kapattığınızda bir vakum oluşabilir. Kapağı yeniden açmak zorlaşabilir. Vakum dengelenene kadar bekleyiniz.
- Cihazdaki sıcaklık aşağıdaki koşullara göre değişiklik gösterir:
  – Cihazın açılma sıklığı
  – Doldurma miktarı
  – Taze saklanan gıda maddesinin sıcaklığı
  – Çevre sıcaklığı
  – Doğrudan güneş ışığı

7.3 Cihazın kapatılması

▸ Cihazı elektrik şebekesinden ayırınız. Elektrik kablosunun elektrik fişi çekilmeli veya sigorta kutusundaki sigorta kapatılmalıdır.

7.4 Sıcaklığın ayarlanması

Soğutucu bölmesi sıcaklığının ayarlanması

▸ Sıcaklık göstergesi (buzdolabı bölmesi) istenen sıcaklık ayarını gösterene kadar —/+ (Soğutucu bölmesi) düğmesine arka arkaya basınız.
Soğutucu bölmesi için önerilen sıcaklık 4 °C'dir.

Dondurucu bölmesi sıcaklığının ayarlanması

▸ Sıcaklık göstergesi (derin dondurucu bölmesi) istenen sıcaklık ayarını gösterene kadar —/+ (Derin dondurucu bölmesi) düğmesine arka arkaya basınız.
Derin dondurucu bölüm için önerilen sıcaklık –18 C olarak belirlenmiştir.

7.5 Şişe saklama bölümü saklama ayarı

Şişe saklama bölümünün sıcaklığını önceden belirlenmiş saklama ayarlarını kullanarak ayarlayabilirsiniz.

İpucu: Diğer ayarlar ilgili Home Connect uygulamasında bulunabilir.

Şişe saklama bölümü saklama ayarının ayarlanması

1. Kumanda bölümündeki herhangi bir dokunmatik alana (şişe saklama bölümü) basınız.
2. **unlock** sembolüne, ışık çubuğu tamamen yanana kadar basınız.
3. İstediğiniz saklama ayarına basınız.

7.6 Tuş kilidi

Tuş kilidi, cihazın yanlışlıkla veya usulüne aykırı şekilde kullanılmasını önler.

Tuş kilidinin kapatılması

- ▸ **unlock** tuşunu 3 saniye basılı tutunuz.
- ✔ "unlock" söner.

8 Ek fonksiyonlar

Cihazınızın hangi ayarlanabilir ek fonksiyonlara sahip olduğunu öğreniniz.

8.1 Süper soğutma

Süper soğutma seçeneğinde soğutma bölmesi mümkün olan en azami soğutmayı sağlar.
Soğutma bölmesinde fazla miktarda yiyecek depolamadan önce Süper soğutma seçeneğini açınız.

Not: Süper soğutma açıldığında daha çok ses oluşabilir.

Süper soğutma seçeneğinin açılması

- ▸ "SU" yanana dek — (Soğutucu bölmesi) tuşuna birden çok defa basınız.

Not: Yakl. 6 saat sonra cihaz normal moda geçer.

Süper soğutma kapatılması

- ▸ Sıcaklık göstergesinde (soğutucu bölmesi) istenen sıcaklık görüntülenene kadar + (Soğutucu bölmesi) üzerine basınız.

8.2 Süper dondurma

Süper dondurma modunda dondurucu bölmesi mümkün olan en soğuk dereceye getirilir.

2 kg'dan fazla yiyecek miktarlarını depolamadan 1 ila 2 saat önce Süper dondurma işlevini açınız.

Not: Süper dondurma açıldığında daha çok ses oluşabilir.

Süper dondurma açınız

- ▸ "SU" yanana dek — (Derin dondurucu bölmesi) tuşuna birden çok defa basınız.

Not: Yakl. 54 saat sonra cihaz normal moda geçer.

Süper dondurma kapatınız

- ▸ Sıcaklık göstergesinde (dondurucu bölmesi) istenen sıcaklık görüntülenene kadar + (Derin dondurucu bölmesi) üzerine basınız.

8.3 Tatil modu

Uzun süre uzakta olacaksanız, cihazda enerji tasarruflu tatil modunu açabilirsiniz.

⚠ DİKKAT
Sağlık tehlikesi!
Tatil modu açıkken soğutucu bölmesi ısınır. Yüksek sıcaklık nedeniyle, bakteriler oluşabilir ve yiyeceklerin bozulmasına neden olabilir.

- ▸ Tatil modunda soğutma bölmesinde herhangi bir besin muhafaza etmeyiniz.

Cihaz sıcaklıkları otomatik olarak ayarlar.

Soğutucu bölmesi	14 °C
Şişe saklama bölümü	Sıcaklık değiştirilmemiş
Dondurucu bölmesi	Sıcaklık değiştirilmemiş

Tatil modunun açılması

- ▸ **vacation** üzerine basılmalıdır.
- ✔ "vacation" yanar.

Tatil modunun kapatılması

- ▸ **vacation** basınız.
- ✔ Önceden ayarlanan sıcaklık görüntülenir.

8.4 Enerji tasarrufu modu

Enerji tasarrufu modu ile cihazı enerji tasarruflu çalışma moduna alabilirsiniz.
Cihaz sıcaklıkları otomatik olarak ayarlar.

Soğutucu bölmesi	8 °C
Şişe saklama bölümü	Sıcaklık değiştirilmemiş
Dondurucu bölmesi	–16 °C

Enerji tasarrufu modunun açılması

- ▸ **eco** üzerine basılmalıdır.
- ✔ "eco" yanar.

Enerji tasarrufu modunun kapatılması

- ▸ **eco** basınız.
- ✔ Önceden ayarlanan sıcaklık görüntülenir.

8.5 Taze tutma modu

Yiyecekleri daha uzun süre taze tutmak için cihazın taze tutma modunu açabilirsiniz.
Cihaz sıcaklıkları otomatik olarak ayarlar.

Soğutucu bölmesi	2 °C
Şişe saklama bölümü	Sıcaklık değiştirilmemiş
Dondurucu bölmesi	Sıcaklık değiştirilmemiş

Taze tutma modunun açılması

- ▸ **fresh** basınız.
- ✔ "fresh" yanıyor.

Taze tutma modunun kapatılması

- ▸ **fresh** basınız.
- ✔ Önceden ayarlanan sıcaklık görüntülenir.

8.6 İç aydınlatma

İç aydınlatmayı kapatabilir veya parlaklığını ayarlayabilirsiniz.

OF	İç aydınlatma kapatılır
1	asgari parlaklık
5	azami parlaklık

İç aydınlatmanın ayarlanması

1. **menu** sembolüne basınız.
2. ∨/∧ üzerine, "light" yanana kadar basılmalıdır.
3. —/+ (Alt menü) seçeneğine, ilgili "In" yanana kadar basınız.
4. İstenen ayar alt menü ayar göstergesinde görünene kadar —/+ (Alt menü ayarları) sembolüne basınız.
5. **menu** sembolüne basınız.

8.7 Dış aydınlatma

Dış aydınlatmayı kapatabilir veya parlaklığını ayarlayabilirsiniz.

OF	Dış aydınlatma kapatılmış
1	asgari parlaklık
5	azami parlaklık

Dış aydınlatma süresinin ayarlanması

1. **menu** sembolüne basınız.

2. ∨/∧ üzerine, "light" yanana kadar basılmalıdır.
3. −/+ (Alt menü) seçeneğine, ilgili "E" yanana kadar basınız.
4. İstenen ayar alt menü ayar göstergesinde görünene kadar −/+ (Alt menü ayarları) sembolüne basınız.
5. **menu** sembolüne basınız.

Dış aydınlatmanın süresi

Dış aydınlatmanın süresini ayarlayabilirsiniz.

Inl	1 dakika
20nl	20 dakika

Dış aydınlatma süresinin ayarlanması

1. **menu** sembolüne basınız.
2. ∨/∧ üzerine, "light" yanana kadar basılmalıdır.
3. −/+ (Alt menü) seçeneğine, ilgili "du" yanana kadar basınız.
4. İstenen ayar alt menü ayar göstergesinde görünene kadar −/+ (Alt menü ayarları) sembolüne basınız.
5. **menu** sembolüne basınız.

Yaklaşım sensörü

Yaklaşım sensörü, cihaza yaklaştığınızda veya cihazın önünde durduğunuzda dış aydınlatmayı otomatik olarak açar.

1	Yaklaşım sensörü etkinleştirilmişl
OF	Yaklaşım sensörünün etkinliği kaldırılmış

Yaklaşım sensörünün etkinleştirilmesi

1. **menu** sembolüne basınız.
2. ∨/∧ üzerine, "light" yanana kadar basılmalıdır.
3. −/+ (Alt menü) seçeneğine, ilgili "Pr" yanana kadar basınız.
4. −/+ (Alt menü ayarları) seçeneğine, alt menü ayar göstergesinde "1" görünene kadar basınız.
5. **menu** sembolüne basınız.

Yaklaşım sensörünün etkinliğinin kaldırılması

1. **menu** sembolüne basınız.
2. ∨/∧ üzerine, "light" yanana kadar basılmalıdır.
3. −/+ (Alt menü) seçeneğine, ilgili "Pr" yanana kadar basınız.
4. −/+ (Alt menü ayarları) seçeneğine, alt menü ayar göstergesinde "OF" görünene kadar basınız.
5. **menu** sembolüne basınız.

9 Alarm

9.1 Kapı alarmı

Cihaz kapağı uzun süre açık kalırsa, kapı alarmı devreye girer.
Bir ikaz sesi duyulur ve "alarm off" yanıp söner.

Kapı alarmının kapatılması

- Cihaz kapağı kapatılmalı veya **alarm off** üzerine basılmalıdır.

✔ İkaz sesi kapalıdır.
✔ "alarm off" söner.

Kapı alarmı uyarı tonu

Kapı alarmı uyarı tonunu etkinleştirebilir veya devre dışı bırakabilirsiniz.

On	Kapı alarmı uyarı tonu etkinleştirildi
OF	Kapı alarmı uyarı tonu devre dışı bırakıldı

Kapı alarmı uyarı tonunun etkinleştirilmesi

1. **menu** sembolüne basınız.

2. ∨/∧ üzerine, "alarm" yanana kadar basılmalıdır.
3. İstenen ayar alt menü ayar göstergesinde görünene kadar —/ + (Alt menü ayarları) sembolüne basınız.
4. **menu** sembolüne basınız.

Kapı alarmı uyarı tonunun devre dışı bırakılması

1. **menu** sembolüne basınız.
2. ∨/∧ üzerine, "alarm" yanana kadar basılmalıdır.
3. İstenen ayar alt menü ayar göstergesinde görünene kadar —/ + (Alt menü ayarları) sembolüne basınız.
4. **menu** sembolüne basınız.

9.2 Isı derecesi alarmı

Dondurucu bölmesi çok sıcak olursa, sıcaklık alarmı devreye girer.
Bir ikaz sesi duyulur, ayarlanan sıcaklık (dondurucu bölmesi) ve "alarm off" yanıp söner.

⚠ **DİKKAT**
Sağlık tehlikesi!
Buz çözme işleminde bakteriler çoğalabilir ve dondurulmuş besinler bozulabilir.
- ▸ Buzu çözülmeye başlamış veya çözülmüş yiyecekler tekrar dondurulmamalıdır.
- ▸ Ancak pişirildikten veya kızartıldıktan sonra yeniden dondurulmalıdır.
- ▸ Bu durumda azami depolama süresi tamamen kullanılmamalıdır.

Sıcaklık alarmı şu durumlarda devreye girebilir:
- Cihaz devreye sokuluyor, yani çalıştırılıyor.
  Yiyecekleri ancak ayarlanan sıcaklığa ulaşıldığında depolayınız.
- Çok miktarda taze besin cihaza yerleştirilmiştir.
  Büyük miktarlarda yiyecek depolamadan önce Süper dondurma fonksiyonunu açınız.
- Dondurucu bölmesi kapağı çok uzun süre açılmıştır.
  Dondurulmuş yiyeceklerin çözülüp çözülmediğini kontrol ediniz.

Sıcaklık alarmının kapatılması

- ▸ **alarm off** basınız.
- ✔ İkaz sesi kapalıdır.
- ✔ Sıcaklık göstergesi (derin dondurucu bölüm), dondurucu bölmesinde söz konusu olmuş olan en yüksek sıcaklığı kısa süre gösterir. Ardından sıcaklık göstergesi (derin dondurucu bölüm) ayarlanmış sıcaklığı gösterir.
- ✔ Bu andan itibaren en yüksek sıcaklık yeniden belirlenir ve belleğe kaydedilir.
- ✔ "alarm off" söner.

10 Home Connect

Bu cihaz ağ bağlantısı için uygundur. Fonksiyonları Home Connect uygulaması üzerinden kumanda etmek için cihazınızı bir mobil cihaza bağlayınız.
Home Connect hizmetleri her ülkede sunulmaz. Home Connect fonksiyonunun kullanılabilirliği, ülkenizde Home Connect hizmetlerinin sunulup sunulmamasına bağlıdır. Buna ilişkin bilgileri şurada bulabilirsiniz: *www.home-connect.com*.

Home Connect kullanabilmek için öncelikle WLAN ev ağına (Wi-Fi [1]) ve Home Connect uygulamasına bağlantı kurunuz.
Cihazı açtıktan sonra, dahili cihaz başlatma işleminin tamamlanması için en az 2 dakika bekleyiniz. Ancak bunun üzerine Home Connect'i ayarlayınız.
Home Connect uygulaması, sizi oturum açma sürecinin tamamı boyunca yönlendirir. Home Connect uygulamasında belirtilen talimatları izleyiniz ve bilgi notlarını dikkate alınız.

Notlar

- Bu kullanım kılavuzundaki güvenlik uyarılarına uyunuz ve ayrıca cihazı Home Connect uygulaması üzerinden kullandığınızda da bu kurallara uyulduğundan emin olunuz.
  → *"Güvenlik", Sayfa3*
- Cihazın manuel kullanımı her zaman önceliklidir. Bu süre içinde Home Connect uygulaması üzerinden kullanım mümkün değildir.

10.1 Home Connect kurulumunu yapınız

Gereklilik: Cihaz, kurulum yerinde WLAN ev ağını (Wi-Fi) çekiyor.

1. Aşağıdaki QR kodunu taratınız.



   QR kod üzerinden Home Connect uygulamasını indirebilirsiniz ve cihazınızı bağlayabilirsiniz.
2. Home Connect uygulamasındaki talimatları takip ediniz.

10.2 Home Connect ayarlarının sıfırlanması

Cihazınızı WLAN ev ağınıza (Wi-Fi) bağlamakla ilgili sorun yaşıyorsanız veya cihazınızla başka bir WLAN ev ağında (Wi-Fi) oturum açmak istiyorsanız Home Connect ayarlarını sıfırlayabilirsiniz.

1. **menu** üzerine basınız.
   ✔ yanar ve alt menü göstergesinde "Cn" görünür.
2. −/+ (Alt menü) sembolüne, alt menü göstergesinde "rE" görünene ve alt menü ayar göstergesinde "OF" görünene kadar basınız.
3. + (Alt menü ayarları) basınız.
   ✔ Alt menü ayar göstergesinde yakl. 15 saniye süreyle bir animasyon gösterilir.
   ✔ Alt menü ayar göstergesinde "On" görünür.
   ✔ Home Connect ayarları sıfırlanmıştır.
4. **menu** sembolüne basınız.

[1] Wi-Fi, Wi-Fi Alliance kuruluşunun tescilli bir markasıdır.

10.3 Uzaktan teşhis

Müşteri Hizmetlerine bu istekle başvurursanız, cihazınız Home Connect sunucusuna bağlıysa ve cihazı kullandığınız ülkede uzaktan hata tespiti kullanılıyorsa, Müşteri Hizmetleri uzaktan hata tespiti üzerinden cihazınına erişebilir.

İpucu: Daha fazla bilgi ve uzaktan hata tespitinin ülkenizde kullanılıp kullanılamadığına dair açıklamalar için yerel web sitenizdeki servis/ destek alanına bakınız: *www.home-connect.com*.

10.4 Veri güvenliği

Veri güvenliği ile ilgili bilgileri dikkate alınız.

Cihazınız internete bağlı bir ev ağına ilk defa bağlandığında, aşağıdaki kategorilerdeki verileri Home Connect sunucusuna aktarır (ilk kayıt):

- Benzersiz cihaz tanıtıcısı (cihaz anahtarlarından ve monte edilen Wi-Fi iletişim modülünün MAC adresinden oluşur).
- Wi-Fi iletişim modülü güvenlik sertifikası (bilişim teknolojileri bakımından bağlantı güvenliğini sağlamak için).
- Ev cihazınızın güncel yazılım versiyonu ve donanım versiyonu.
- Fabrika ayarlarına olası bir geri alma durumuna dair bilgiler.

Bu ilk kayıt işlemi Home Connect fonksiyonlarını kullanıma hazır hale getirir ve sadece Home Connect fonksiyonlarını ilk defa kullanmak istediğinizde yapılması gereken bir işlemdir.

Not: Home Connect fonksiyonlarının sadece Home Connect uygulamasıyla bağlantılı olarak kullanılabileceğine dikkat edin. Veri güvenliğine ilişkin bilgileri Home Connect uygulaması içinden çağırabilirsiniz.

11 Soğutucu bölmesi

Soğutucu bölmesinde et, sosis, balık, süt ürünleri, yumurta, hazır yiyecekler ve unlu mamülleri saklayabilirsiniz. Sıcaklık 2 C ile 8 C arasında ayarlanabilir.
Soğuk depolama üzerinden kolay bozulan besinleri kısa ila orta uzunlukta bir süre boyunca depolayabilirsiniz. Seçilen sıcaklık ne kadar düşük olursa yiyecekler o kadar uzun süre taze kalır.

11.1 Yiyecekleri soğutucu bölmesinde saklamaya yönelik ipuçları

- Sadece taze ve bozulmamış yiyecekleri saklayınız.
- Yiyecekleri hava geçirmeyecek şekilde paketlenmiş veya üstü kapalı olarak saklayınız.
- Hava sirkülasyonunu bozmamak ve yiyeceklerin donmasını önlemek için, yiyeceği iç havalandırma deliklerinin önüne veya doğrudan arka panele temas edecek şekilde yerleştirmeyiniz.
- Sıcak yiyecek ve içeceklerin soğumasını bekleyiniz.
- Üretici tarafından belirtilen dayanma tarihini veya son kullanma tarihini dikkate alınız.

11.2 Soğutucu bölmesindeki soğutma alanları

Hava dolaşımlı soğutma sistemi, soğutucu bölmesinde hava eşit bir şekilde dolaşır ve tüm gözlerde sabit bir sıcaklık sağlar.

En soğuk alan

En soğuk alan, yan tarafa damgalanmış ok işareti ile bunun alt tarafındaki raf arasındaki kısımdır.

İpucu: Balık, sosis ve et gibi çabuk bozulan yiyecekleri en soğuk alanda muhafaza ediniz.

12 Şişe saklama bölümü

Şişe saklama bölümünde alkolsüz içecek, bira, şampanya, beyaz şarap ve kırmızı şarap gibi içecekleri sabit tutulan bir sıcaklıkta saklayabilirsiniz. Sıcaklık, ön tanımlı saklama ayarları üzerinden 2 °C ila 12 °C aralığında ayarlanabilir.

12.1 Şişelere göre maksimum sayının ayarlanması

1. Şişe rafına maksimum sayıda şişe yerleştirmek için şişeler, şişe tabanı öne gelecek şekilde ve yatay olarak yerleştirilmelidir.
2. Uzatılabilir şişe rafına maksimum sayıda şişe yerleştirmek için şişeler, şişe boynu öne gelecek şekilde ve yatay olarak yerleştirilmelidir.

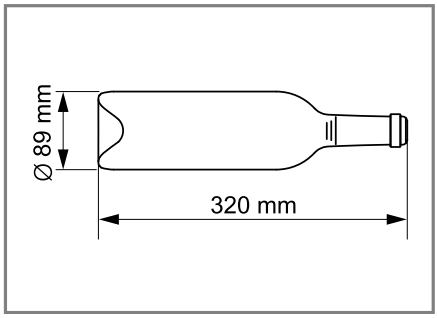

Maksimum şişe boyutları

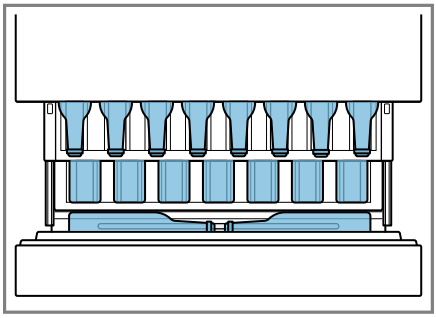

17 şişe ile yerleştirme örneği

Not: Tüm şişe boyutları yerleştirilemez.

İpucu: Daha büyük şişelere saklama alanı sağlamak için, çekilebilir şişe rafını çıkarınız.

13 Dondurucu bölmesi

Dondurucu bölmesinde dondurulmuş yiyecekleri muhafaza edebilir, yiyecekleri dondurabilir ve buz küpleri yapabilirsiniz.
Sıcaklık –16 °C ile –24 °C arasında ayarlanabilir.
Besinlerin uzun süreli depolanması –18 °C'de veya daha soğuk derecelerde gerçekleştirilmelidir.
Dondurulmuş depolama ile çabuk bozulan yiyecekleri uzun süre depolayabilirsiniz. Düşük sıcaklıklar bozulmayı yavaşlatır veya durdurur.

13.1 Dondurma kapasitesi

Dondurma kapasitesi ne kadar yiyeceğin kaç saatte tamamen dondurulabileceğini belirtir.
Dondurma kapasitesine yönelik bilgileri tip plakasında bulabilirsiniz.
→ *"Cihaz", Şek.* **1** */* 9 *Sayfa13*

Dondurma kapasitesi için ön koşullar

1. Taze yiyecekleri yerleştirmeden yakl. 24 saat önce Süper dondurma açılmalıdır.
   → *"Süper dondurma açınız", Sayfa20*
2. Yiyecek önce dondurucu çekmece tepsisine koyulmalıdır.

13.2 Derin dondurucu bölümünün tamamının kullanılması

Maksimum miktarda dondurulacak gıda maddesini derin dondurucu bölümüne nasıl yerleştireceğinizi öğreniniz.

1. En alttaki dondurucu haznesi hariç olmak üzere dondurucu bölmesindeki tüm yerleştirme parçaları çıkarılmalıdır. →*Sayfa29*
2. Besinleri asılmış dondurulacak besin kabında saklayınız.

13.3 Yiyecekleri dondurucu bölmesinde saklamaya yönelik ipuçları

- Yiyecekleri hava geçirmeyecek şekilde paketlenmiş olarak saklayınız.
- Dondurulacak yiyeceklerin donmuş yiyeceklere temas etmesi önlenmelidir.
- Yiyecekleri askıya alınmış dondurucu kabında geniş bir alana dağıtınız.

13.4 Taze yiyecekleri dondurmaya yönelik ipuçları

- Yalnızca taze ve iyi durumdaki yiyecekler dondurulmalıdır.
- Yiyecekler porsiyonlar halinde dondurulmalıdır.
- Hazır yiyecekler, çiğ tüketilebilir yiyeceklerden daha uygundur.
- Dondurmadan önce sebzeleri yıkayınız, doğrayınız ve haşlayınız.
- Dondurmadan önce meyveleri yıkayınız, çekirdeklerini çıkarınız ve soyunuz, gerekirse şeker veya askorbik asit çözeltisi ekleyiniz.
- Donmaya uygun gıdalar örn. fırın mamulleri, balık ve deniz ürünleri, et, av ve kümes hayvanları, kabuksuz yumurta, peynir, tereyağı, lor peyniri, hazır yemekler ve yemek artıklarıdır.
- Dondurmaya uygun olmayan gıdalar örn. yaprak salatalar, turp, kabuklu yumurta, üzüm, kırmızı elma ve armut, yoğurt, ekşi krema, taze krema ve mayonezdir.

Dondurulacak yiyeceklerin ambalajlanması

Uygun ambalaj malzemesi ve doğru ambalaj türü, ürün kalitesini önemli ölçüde korur ve donma yanıklarını önler.

1. Yiyecekler ambalaja koyulmalıdır.
2. Hava bastırılarak boşaltılmalıdır.
3. Yiyeceklerin tadını yitirmemesi veya kurumaması için, ambalaj hava sızdırmayacak şekilde kapatılmalıdır.
4. Ambalajın üzerine içeriği ve dondurulma tarihi yazılmalıdır.

13.5 Dondurulacak yiyeceklerin –18 °C'de dayanıklılığı

Yiyecek	Depolama süresi
Balık, sucuk, hazır yemekler, unlu mamuller	maksimum 6 ay
Kümes hayvanları, et	maksimum 8 ay

Yiyecek	Depolama süresi
Sebze, meyve	maksimum 12 ay

13.6 Dondurulmuş yiyecekler için buz çözme yöntemleri

⚠ **DİKKAT**
Sağlık tehlikesi!
Buz çözme işleminde bakteriler çoğalabilir ve dondurulmuş besinler bozulabilir.
- ▸ Buzu çözülmeye başlamış veya çözülmüş yiyecekler tekrar dondurulmamalıdır.
- ▸ Ancak pişirildikten veya kızartıldıktan sonra yeniden dondurulmalıdır.
- ▸ Bu durumda azami depolama süresi tamamen kullanılmamalıdır.

- Soğutucu bölmesindeki balık, et, peynir ve quark gibi hayvansal gıdaların buzu çözülmelidir.
- Ekmeğin buzu oda sıcaklığında çözülmelidir.
- Hemen tüketilecek yiyecekler mikrodalgada, fırında veya ocakta hazırlanmalıdır.

14 Buz çözme işlemi

14.1 Soğutucu bölmesinde buz çözme

Cihazınızın soğutucu bölmesinin buzu otomatik olarak çözülür.

14.2 Şişe saklama bölümünde buz çözme

Cihazınızın şişe saklama bölümünün buzu otomatik olarak çözülür.

14.3 Dondurucu bölmesinde buz çözme

Tam otomatik NoFrost sistemi sayesinde, derin dondurucu bölümünde buz oluşmaz. Buz çözme işlemine gerek yoktur.

15 Cihazı temizleme ve bakımını yapma

Erişilemeyen yerler, müşteri hizmetleri tarafından temizlenmelidir. Müşteri hizmetleri tarafından temizlik, masraflara neden olabilir.

15.1 Cihazın temizleme işlemine hazırlanması

1. Cihaz elektrik şebekesinden ayrılmalıdır.
   Elektrik kablosunun elektrik fişi çekilmeli veya sigorta kutusundaki sigorta kapatılmalıdır.
2. Tüm yiyecekleri çıkarınız ve serin bir yerde saklayınız.
   Eğer varsa, yiyeceklerin üzerine soğutma kapları koyulmalıdır.
3. Tüm donanım parçaları ve aksesuar parçaları cihazdan çıkarılmalıdır. →*Sayfa29*
4. Dışarı çekilebilen raylar sökülmelidir. →*Sayfa31*
5. Soğutucu bölmesinin cam plakası sökülmelidir. →*Sayfa32*
6. Çekmecenin üzerindeki raf sökülmelidir. →*Sayfa32*

15.2 Cihazın temizlenmesi

⚠ **UYARI**
Elektrik çarpması tehlikesi!
Cihaza nem girmesi elektrik çarpmasına neden olabilir.
- ▸ Cihazı temizlemek için buharlı temizleyiciler veya yüksek basınçlı temizleyiciler kullanmayın.

Aydınlatmadaki veya kumanda elemanlarındaki sıvılar tehlikeli olabilir.

- Yıkama suyu aydınlatmaya veya kumanda elemanlarına girmemelidir.

DİKKAT

Uygun olmayan temizleyiciler cihazın yüzeyine zarar verebilir.

- Sert ovma süngerleri veya bulaşık süngerleri kullanmayın.
- Keskin olan ve ovalama gerektiren temizlik malzemeleri kullanmayın.
- Yüksek oranda alkol içeren temizlik maddeleri kullanmayınız.
- Cihazın dış tarafında paslanmaz çelik temizleyicisi kullanılmamalıdır.

Donanım parçalarının ve aksesuarların bulaşık makinesinde yıkanması bunların yapılarının bozulmasına veya renklerinin değişmesine neden olabilir.

- Donanım parçalarını ve aksesuarları asla bulaşık makinesinde yıkamayınız.

1. Cihaz temizleme işlemine hazırlanmalıdır. →*Sayfa28*
2. Cihazın dış tarafı, cihazın iç tarafı donanım parçaları, aksesuar parçaları, cihaz parçaları ve kapak contalarını bir temizleme bezi, ılık su ve bir miktar pH derecesi nötr olan bir deterjanla temizleyiniz.
3. Yumuşak, kuru bir bezle iyice kurulanmalıdır.
4. Donanım parçalarını yerleştiriniz ve genişletilebilir cihaz parçalarını takınız.
5. Cihazın elektrik bağlantısı yapılmalıdır. →*Sayfa11*
6. Yiyecekler yerleştirilmelidir.

15.3 Donanım parçalarının çıkarılması

Donanım parçalarını kapsamlı bir şekilde temizlemek için bunları cihazdan çıkarınız.

Rafın çıkarılması

- Rafı kaldırınız ① ve çıkarınız ②.

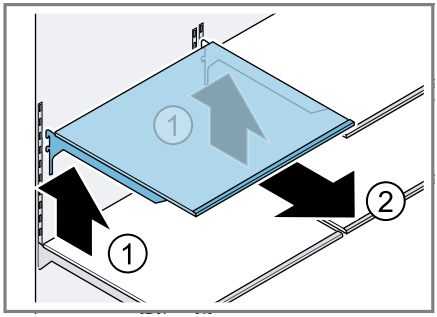

Uzatılabilir şişe rafının çıkarılması

1. Şişe saklama bölümü çekmecesi sonuna kadar dışarı çekilmelidir.
2. Uzatılabilir şişe rafı sonuna kadar dışarı çekilmelidir.
3. Uzatılabilir şişe rafı önden kaldırılmalı ① ve çıkarılmalıdır ②.

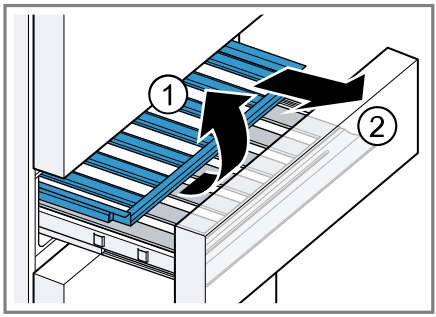

Şişe rafının çıkarılması

1. Şişe saklama bölümü çekmecesi sonuna kadar dışarı çekilmelidir.
2. Ön ve arka şişe rafı kaldırılmalı ve çıkarılmalıdır.

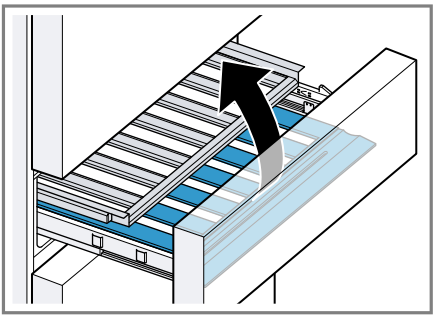

Kapı rafının çıkarılması

▸ Kapı rafını kaldırınız ve çıkarınız.

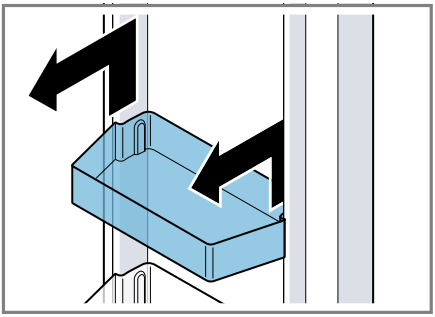

Dışarı çekilebilen kabın çıkarılması

1. Dışarı çekilebilen kabı sonuna kadar dışarı çekiniz.
2. Dışarı çekilebilen kabı önden kaldırınız ① ve çıkarınız ②.

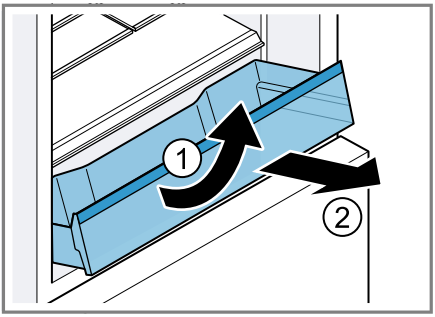

Dışarı çekilebilen dondurulacak besin kabının çıkarılması

1. Dışarı çekilebilen dondurulacak besin kabını sonuna kadar dışarı çekiniz.
2. Dışarı çekilebilen dondurulacak besin kabını önden kaldırınız ve çıkarınız.

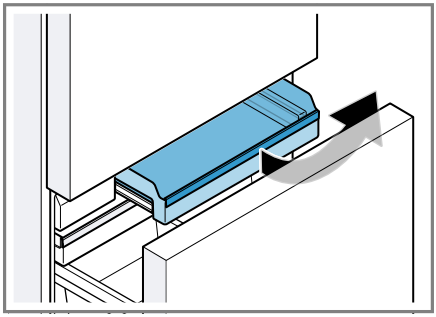

Buz küpü hazırlayıcının çıkarılması

▸ Küp buz çanağını ① ve küp buz haznesini ② çıkarınız ve boşaltınız.

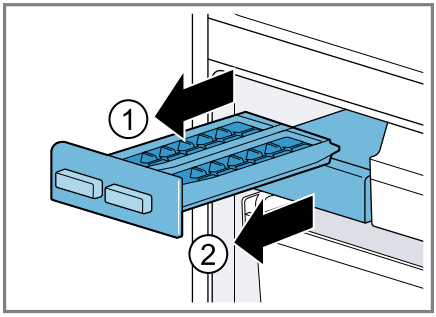

Asılmış dondurulmuş besin kabının çıkarılması

▸ Asılmış dondurulmuş besin kabını yukarıya doğru çekerek çıkarınız.

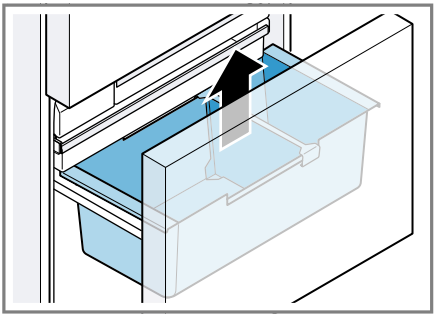

15.4 Cihaz parçalarının sökülmesi

Cihazınızı kapsamlı bir şekilde temizlemek için belirli parçaları cihazdan çıkarabilirsiniz.

Dışarı çekilebilen raylar

Dışarı çekilebilen rayları kapsamlı bir şekilde temizlemek için bu parçaları çıkarabilirsiniz.

Dışarı çekilebilen rayların sökülmesi

1. Dışarı çekilebilen ray dışarı çekilmelidir.

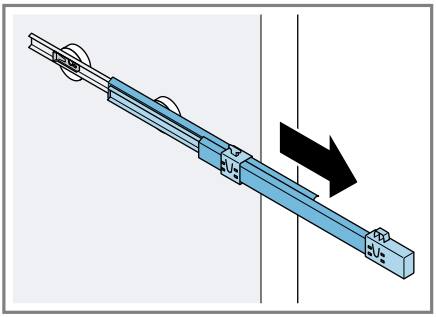

2. Kilit ok yönünde itilmeli ① ve arka pimden çıkarılmalıdır ②.

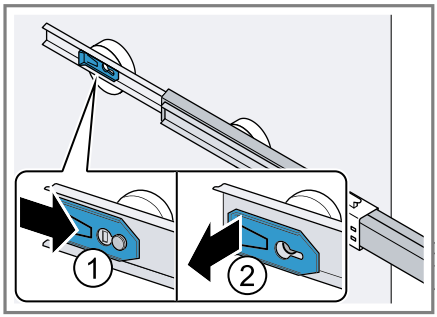

3. Dışarı çekilebilen ray birleştirilmelidir.
4. Dışarı çekilebilen ray, arka pimin üst tarafından arkaya doğru itilmeli ① ve oturduğu yerden çıkarılmalıdır ②.

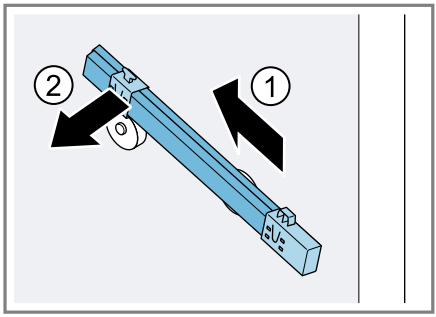

Dışarı çekilebilen rayların takılması

1. Dışarı çekilebilen ray, çekilip açılmış konumda ön pim üzerine oturtulmalı ① ve yerine oturtulması için öne doğru çekilmelidir ②.

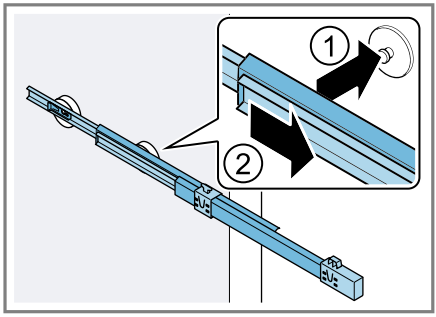

2. Dışarı çekilebilen ray arka pime takılmalı ① ve kilit arkaya doğru itilmelidir ②.

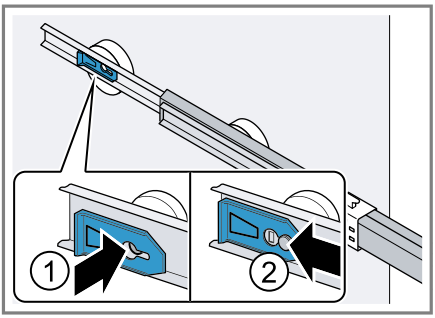

Soğutucu bölmesi cam plakası

Soğutucu bölmesi cam plakasını iyice temizlemek için çıkarabilirsiniz.

Soğutucu bölmesi cam plakasının sökülmesi

1. Soğutucu bölmesi tabanının arkasındaki her iki oyuktan tutunuz ve soğutucu bölmesi cam plakasını çıkarınız ①. Soğutucu bölmesi cam plakasını arkaya doğru itiniz ②.

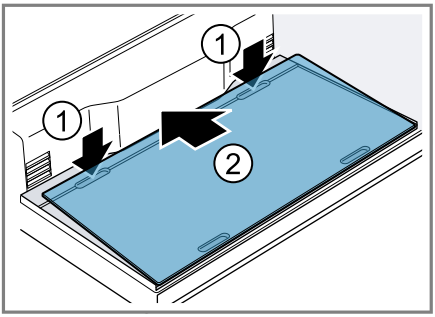

2. Soğutucu bölmesi tabanının önündeki her iki oyuktan tutunuz ①, soğutucu bölmesi cam plakasını kaldırınız ve çıkarınız ②.

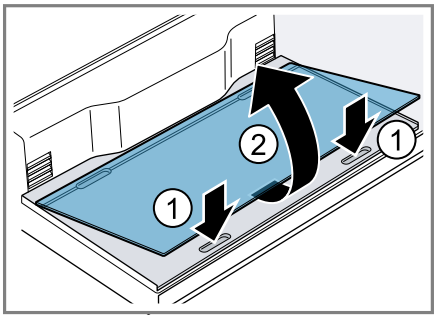

Soğutucu bölmesi cam plakasının takılması

- Soğutucu bölmesi cam plakasını soğutucu bölmesi tabanının arkasına oturtunuz ① ve yerleştiriniz ②.

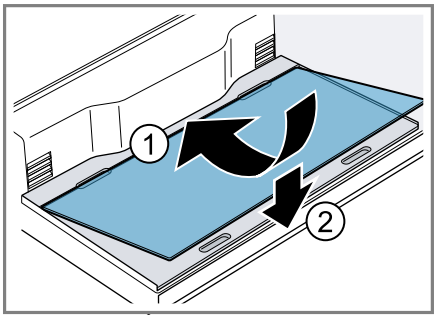

Çekmecenin üzerindeki rafın sökülmesi

- Çekmecenin üzerindeki raf önden kaldırılmalı ① ve çıkarılmalıdır ②.

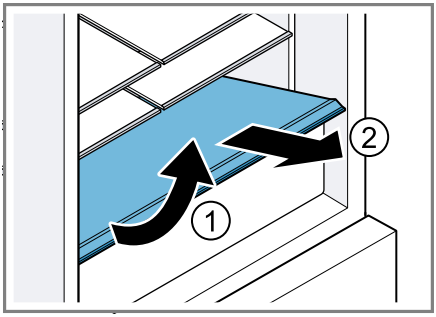

16 Arızaları giderme

Cihazınızdaki küçük arızaları kendiniz giderebilirsiniz. Müşteri hizmetlerine başvurmadan önce arıza gidermeye ilişkin verilen bilgilerden yararlanınız. Bu sayede gereksiz masrafı önlemiş olursunuz.

⚠ UYARI
Elektrik çarpması tehlikesi!
Usulüne aykırı onarımlar tehlike teşkil eder.
- ▸ Sadece bunun eğitimini almış uzman personel cihazda onarımlar yapabilir.
- ▸ Cihazın onarımı sırasında sadece orijinal yedek parçalar kullanılmalıdır.
- ▸ Bu cihazın şebeke bağlantı kablosu veya cihaz bağlantı kablosu hasar görürse, üreticiden veya müşteri hizmetlerinden temin edebileceğiniz özel bir şebeke bağlantı kablosuyla veya cihaz bağlantı kablosuyla değiştirilmek zorundadır.

Hata	Neden ve sorun giderme
Cihaz soğutmuyor, göstergeler ve aydınlatma yanıyor.	Sergileme modu devreye sokulmuştur. ▸ Cihazda kendi kendine test gerçekleştiriniz. ✔ Cihazda kendi kendine test sona erdiğinde cihaz normal çalışma moduna geri döner.
LED aydınlatma çalışmıyor.	Farklı sebepler söz konusu olabilir. ▸ Müşteri hizmetlerini arayınız. Müşteri hizmetleri numarasını ilişikteki müşteri hizmetleri dizininde bulabilirsiniz.
Soğutma makinesi daha sık ve daha uzun süre çalışıyor.	Cihaz çok sık şekilde açılmış. ▸ Cihaz kapağını gerekmedikçe açmayınız.
	Dış hava açıklıklarının üzeri kapanmış. ▸ Dış hava açıklıklarının önündeki engelleri gideriniz.
	Hata yoktur. Modern soğutucular daha sık çalışır ve daha verimli soğutmak için farklı güç seviyelerine sahiptir.  ▸ Dış hava açıklıklarının önündeki engelleri gideriniz. ▸ Cihazı radyatörlerden, ocaklardan ve diğer ısı kaynaklarından mümkün olduğunca uzağa yerleştiriniz. Cihazı doğrudan gelen güneş ışığına uzun süre maruz bırakmaktan kaçınınız. ▸ Cihazın kapağını sadece gerektiği kadar kısa bir süre için açınız. ▸ Sıcak yiyecek ve içecekleri saklamadan önce soğumalarını bekleyiniz.

Hata	Neden ve sorun giderme
Soğutma bölmesinin arka panelinde bir buz tabakası oluşur.	Hata yoktur. Modern soğutucular, soğutucu bölmesinde daha eşit dağılımlı bir sıcaklık sağlar. Soğutma bölmesi arka panelinin buzu düzenli aralıklarla otomatik olarak çözülür.  ▸ Cihazın kapağını sadece gerektiği kadar kısa bir süre için açınız. ▸ Yiyecekleri hava almayacak şekilde paketleyiniz veya üzerini kapatınız. ▸ Sıcak yiyecek ve içecekleri saklamadan önce soğumalarını bekleyiniz. ▸ Yiyecekler ile iç duvarlar arasında daima biraz boşluk bırakınız.
Home Connect düzgün biçimde çalışmıyor.	Farklı sebepler söz konusu olabilir. ▸ *www.home-connect.com* adresine gidiniz.
Sıcaklık göstergesinde "E" veya "d" görünüyor.	Elektronik sistem bir hata tespit etti. **1.** Cihazı kapatınız. →*Sayfa19* **2.** Cihazı elektrik şebekesinden ayırınız. Elektrik kablosunun elektrik fişini çekiniz veya sigorta kutusundaki sigorayı kapatınız. **3.** Cihazı 5 dakika sonra yeniden bağlayınız. **4.** Mesaj hala görünüyorsa, müşteri hizmetlerini arayınız. Müşteri hizmetleri numarasını ilişikteki müşteri hizmetleri dizininde bulabilirsiniz.
Uyarı sesi duyulur ve "alarm off" yanıp söner. Kapı alarmı açıktır.	Cihazın kapağı açık. ▸ Cihazın kapağını kapatınız.
İkaz sesi duyulur, sıcaklık göstergesi (dondurucu bölmesi) ve "alarm off" yanıp söner. Sıcaklık alarmı açıktır.	Farklı sebepler söz konusu olabilir. **1.** **alarm off** tuşuna basınız. ✔ Alarm kapatılır. **2.** Birkaç saat sonra, dondurucu bölmesinde ayarlanan sıcaklığa ulaşılıp ulaşılmadığını yeniden kontrol ediniz.
	Dış hava açıklıklarının üzeri kapanmış. ▸ Dış hava açıklıklarının önündeki engelleri gideriniz.

Hata	Neden ve sorun giderme
İkaz sesi duyulur, sıcaklık göstergesi (dondurucu bölmesi) ve "alarm off" yanıp söner. Sıcaklık alarmı açıktır.	Cihaza çok fazla miktarda taze besin yerleştirilmiş. ▸ Büyük miktarlarda yiyecek depolamadan önce Süper dondurma fonksiyonunu açınız. → *"Süper dondurma açınız", Sayfa20*
Sıcaklık derecesi, yapılmış ayardan çok daha farklı.	Farklı sebepler söz konusu olabilir. **1.** Cihazı kapatınız. →*Sayfa19* **2.** Cihazı yakl. 5 saniye sonra yeniden açınız. →*Sayfa19* ▸ Sıcaklık derecesi çok yüksekse sıcaklığı birkaç saat sonra yeniden kontrol ediniz. ▸ Sıcaklık derecesi çok düşükse sıcaklığı sonraki gün yeniden kontrol ediniz.
Cihaz uğultu, kabarcık, vızıltı, lıkırdama, tıklama veya çatlama sesi çıkarıyor.	Hata yok. Soğutma ünite grubu, vantilatör gibi bir motor çalışıyor. Boruların içinde soğutma maddesi akıyor. Motor, şalter veya manyetik valfler açılıyor veya kapanıyor. Otomatik buz çözme yapılıyor. Herhangi bir işlem uygulamaya gerek yoktur.
Cihazdan sesler geliyor.	Cihaz düz yerleştirilmemiş. ▸ Cihazı bir su terazisi ve vidalı ayakların yardımı ile hizalayınız.
	Cihaz açıkta durmuyor. ▸ Cihazın asgari mesafelerine uyunuz.
	Donanım parçaları sallanıyor veya sıkışıyor. ▸ Çıkarılabilir donanım parçalarını kontrol ediniz ve gerekirse yeniden takınız.
	Şişeler veya kaplar birbirine değiyor. ▸ Şişeleri veya kapları birbirinden uzaklaştırınız.
	Süper dondurma açık. Herhangi bir işlem uygulamaya gerek yoktur.

16.1 Elektrik kesintisi

Elektrik kesintisi sırasında, cihazdaki sıcaklık artar, bu da saklama süresini ve donmuş ürünlerin kalitesini düşürür.
Cihazınızla ilgili web sitemizde bir arıza durumunda dondurulacak gıda maddelerini saklama süresine ilişkin teknik verileri bulabilirsiniz.

Notlar

- Elektrik kesintisi sırasında cihazın kapağını olabildiğince az açınız ve başka yiyecek saklamayınız.
- Elektrik kesintisinden hemen sonra yiyeceğin kalitesini kontrol ediniz.
  - Çözülmüş ve 5 °C'den daha sıcak olan donmuş yiyecekleri atınız.
  - Hafif çözülmüş donmuş yiyecekleri pişiriniz veya

kızartınız ve tüketiniz veya dondurunuz.

16.2 Cihazda kendi kendine testin gerçekleştirilmesi

Cihazınızda, müşteri hizmetinizin giderebileceği arızaları görüntüleyen, bir kendi kendine cihaz testi bulunmaktadır.

1. Cihaz elektrik şebekesinden ayrılmalıdır.
   Elektrik kablosunun elektrik fişi çekilmeli veya sigorta kutusundaki sigorta kapatılmalıdır.
2. Cihazın 5 dakika sonra tekrar elektrik bağlantısını yapınız.
   →*Sayfa11*
3. Açtıktan sonraki 2 dakika içinde, akustik bir sinyal sesi duyulana kadar **menu** sembolüne 10 saniye basılı tutunuz.

✔ Cihazda kendi kendine test başlatılır.
✔ Kendi kendine test sırasında ara sıra uzun bir akustik sinyal duyulur.
✔ Kendi kendine test tamamlandıktan sonra 2 akustik sinyal duyulması ve sıcaklık göstergesinde ayarlanan sıcaklığın görüntülenmesi cihazınızın sıcaklık sensörünün sorunsuz olduğunu ifade eder. Cihaz normal çalışma moduna döner.
✔ Cihazın kendi kendini test etmesinin sonunda 5 akustik sinyal duyarsanız ve alt menü ayar göstergesinde "Er" görünürse, Müşteri Hizmetleri'ni haberdar ediniz.

17 Depolama ve atığa verme

17.1 Cihazın devre dışı bırakılması

1. Cihaz elektrik şebekesinden ayrılmalıdır.
   Elektrik kablosunun elektrik fişi çekilmeli veya sigorta kutusundaki sigorta kapatılmalıdır.
2. Tüm yiyecekleri çıkarınız.
3. Cihaz temizlenmelidir. →*Sayfa28*
4. **DİKKAT –** Kapı ile gövde arasına sıkışan cisimler kapı menteşesine hasar verebilir.
   - ▸ Kendi kendine açık kalana kadar kapıyı açınız.
   - ▸ Kapı ile gövde arasına herhangi bir cisim sıkıştırmayınız.

   İç mekanın havalandırılmasını sağlamak için cihazı açık bırakınız.

17.2 Eski cihazları atığa verme

Çevreye duyarlı bir imha işlemiyle çok değerli ham maddeler yeniden kullanılmak üzere değerlendirilebilir.

⚠ **UYARI**
Sağlık tehlikesi!
Çocuklar kendilerini cihaz içine kilitleyebilir ve bunun sonucunda ölüm tehlikesi söz konusu olabilir.
- ▸ Çocukların cihazın içine girebilmesini zorlaştırmak için, bölmeleri ve kapları cihazdan çıkartmayın.
- ▸ Çocukları hizmet dışı bırakılan cihazdan uzak tutun.

⚠ **UYARI**
Yangın tehlikesi!
Boruların hasarlanması durumunda yanıcı soğutma maddesi ve zararlı gazlar çıkabilir ve alev alabilir.
- Soğutucu madde devresi borularına ve izolasyona hasar vermemeye dikkat ediniz.

1. Elektrik kablosunun elektrik fişini çekin.
2. Elektrik kablosunu kesip ayırın.
3. Cihazı çevreye zarar vermeyecek şekilde imha ediniz.
   Güncel imha yol ve yöntemleri hakkında bilgi edinmek için lütfen yetkili satıcınıza veya bağlı olduğunuz belediyeye ya da şehir idaresine başvurunuz.



Bu ürün T.C. Çevre, Şehircilik ve İklim Değişikliği Bakanlığı tarafından yayımlanan “Elektrikli ve Elektronik Eşyalarda Bazı Zararlı Maddelerin Kullanımının Kısıtlanmasına İlişkin Yönetmeliği’nde belirtilen zararlı ve yasaklı maddeleri içermez”. AEEE yönetmeliğine uygundur.
Bu ürün, geri dönüşümlü ve tekrar kullanılabilir nitelikteki yüksek kaliteli parça ve malzemelerden üretilmiştir. Bu nedenle, ürünü, hizmet ömrünün sonunda evsel veya diğer atıklarla birlikte atmayın. Elektrikli ve elektronik cihazların geri dönüşümü için bir toplama noktasına götürün. Bu toplama noktalarını bölgenizdeki yerel yönetime sorun.

Kullanılmış ürünleri geri kazanıma vererek çevrenin ve doğal kaynakların korunmasına yardımcı olun. Ürünü atmadan önce çocukların güvenliği için elektrik fişini kesin ve kilit mekanizmasını kırarak çalışmaz duruma getirin.

18 Müşteri hizmetleri

İlgili Ürünlerin Çevreye Duyarlı Tasarımına İlişkin Yönetmeliği uyarınca fonksiyon ile ilgili orijinal yedek parçaları, cihazınız piyasaya çıkarıldıktan sonra en az 10 yıl süresince müşteri hizmetlerimizden temin edebilirsiniz.
Ülkenizde geçerli olan garanti süresi ve garanti koşulları ile ilgili ayrıntılı bilgileri ekteki belgede yer alan QR kodu aracılığıyla servis iletişim kişilerine ve garanti koşullarına, ekteki müşteri hizmetleri listesinden, müşteri hizmetlerimizden, yetkili satıcımızdan veya Web sitemizden alabilirsiniz.
Müşteri hizmetlerine başvurduğunuzda cihazınızın ürün numarasını (E-Nr.) ve imalat numarasını (FD) hazır bulundurunuz.
İthalatçı Firma: BSH Ev Aletleri ve Sanayi Ticaret A.Ş.
Fatih Sultan Mehmet Mah. Balkan Cad. No:51
Ümraniye-İstanbul-Türkiye
Tel : 0216 528 90 00
Fax : 0216 528 99 99
Üretici Firma : BSH Hausgeräte GmbH
Carl-Wery Straße 34
81739 München, Germany
siemens-home.bsh-group.com
Phone: 0049 89 4590-01

Müşteri hizmetlerinin iletişim verilerini ekteki belgede yer alan QR kodu aracılığıyla servis iletişim kişilerine ve garanti koşullarına, ekteki müşteri hizmetleri listesinden veya Web sitemizde bulabilirsiniz.
Tüm yetkili servis istasyonlarının iletişim bilgilerine aşağıdaki web sitemizden ulaşabilirsiniz.
https://yetkiliservis.siemens-home.bsh-group.com/
Ayrıca yetkili servis istasyonlarına ait bilgiler, ilgili bakanlık tarafından oluşturulan www.servis.gov.tr adresli web sitesinde yer almaktadır.

18.1 Ürün numarası (E-Nr.) ve imalat numarası (FD)

Ürün numarasını (E-Nr.) ve imalat numarasını (FD) cihazın tip etiketinde bulabilirsiniz.
→ *"Cihaz", Şek.* **1** */* 9 *Sayfa 13*
Cihaz bilgilerini ve müşteri hizmetlerinin telefon numarasını hızlıca bulabilmeniz için bilgileri not etmenizi öneririz.

18.2 Garanti Şartları

Kullanim Süresi: 10 YIL (Ürünün fonksiyonunu yerine getirebilmesi için gerekli yedek parça bulundurma süresi).
Malın ayıplı olduğunun anlaşılması durumda tüketici, 6502 sayılı Tüketicinin Korunması Hakkında Kanunun 11 inci maddesinde yer alan;

- Sözleşmeden dönme
- Satış bedelinden indirim isteme,
- Ücretsiz onarılmasını isteme,
- Satılanın ayıpsız bir misli ile değiştirilmesini isteme,

haklarından birini kullanabilir.
Tüketici, garantiden doğan haklarının kullanılması ile ilgili olarak çıkabilecek uyuşmazlıklarda yerleşim yerinin bulunduğu veya tüketici işleminin yapıldığı yerdeki Tüketici Hakem Heyetine veya Tüketici Mahkemesine başvurabilir.

19 Teknik veriler

Soğutma maddesi, kullanılabilen iç hacim ve diğer teknik bilgiler tip plakasında bulunmaktadır.
→ *"Cihaz", Şek.* **1** */* 9 *Sayfa 13*
Bu ürün, enerji verimlilik sınıfı E'ye sahip bir ışık kaynağı içerir. Işık kaynağı, yedek parça olarak sunulur ve sadece bu konuda eğitim almış uzman personel tarafından değiştirilmesi gerekir.
Bu ürün, enerji verimlilik sınıfı G'ye sahip ikinci bir ışık kaynağı içerir. Işık kaynağı, yedek parça olarak sunulur ve sadece bu konuda eğitim almış uzman personel tarafından değiştirilmesi gerekir.
Bu ürün, enerji verimlilik sınıfı E'ye sahip üçüncü bir ışık kaynağı içerir. Işık kaynağı, yedek parça olarak sunulur ve sadece bu konuda eğitim almış uzman personel tarafından değiştirilmesi gerekir.
Bu ürün, enerji verimlilik sınıfı E'ye sahip dördüncü bir ışık kaynağı içerir. Işık kaynağı, yedek parça olarak sunulur ve sadece bu konuda eğitim almış uzman personel tarafından değiştirilmesi gerekir.
Modelinizle ilgili ayrıntılı bilgileri internette şurada bulabilirsiniz: *http://www.siemens-home.bsh-group.com/el*. Lütfen model arama ile ilgili talimatları izleyiniz. Model tanımı tip plakasında yer alan ürün numarasındaki (E-Nr.) eğik çizgiden önceki işaretlerden oluşur. Model tanımını alternatif olarak enerji etiketinin ilk satırında da bulabilirsiniz.

20 Uygunluk beyanı

BSH Hausgeräte GmbH, Home Connect fonksiyonuna sahip cihazın 2014/53/EU yönergesinin temel gerekliliklerine ve diğer ilgili kurallarına uygun olduğunu taahhüt eder.
Daha ayrıntılı bir RED uygunluk beyanını internette siemens-home.bsh-group.com altında bulunan, cihazınızın ürün sayfasındaki ek dokümanlarda bulabilirsiniz.

CE

2,4 GHz bant (2400–2483,5 MHz): maks. 100 mW
5-GHz bant (5150–5350 MHz + 5470–5725 MHz): maks. 50 mW

	BE	BG	CZ	DK	DE	EE	IE	EL	ES
	FR	HR	IT	CY	LI	LV	LT	LU	HU
	MT	NL	AT	PL	PT	RO	SI	SK	FI
	SE	NO	CH	TR	IS	UK (NI)			

5 GHz WLAN (Wi-Fi): Sadece kapalı alanlarda kullanıma uygundur.

AL	BA	MD	ME	MK	RS	UK	UA

5 GHz WLAN (Wi-Fi): Sadece kapalı alanlarda kullanıma uygundur.

CE

TR BSH Hausgeräte GmbH tarafından Siemens AG ticari markası altında üretilmiştir

BSH Hausgeräte GmbH
Carl-Wery-Straße 34
81739 München, GERMANY
siemens-home.bsh-group.com

9001953693 (050808)
tr