MARQUE: DE DIETRICH

REFERENCE : DRF 612 JE

CODIC: 2287617



FR GUIDE D'INSTALLATION & D'UTILISATION
EN INSTRUCTIONS FOR USE
NL GEBRUIKSAANWIJZING
DE BEDIENUNGSANLEITUNG
ES MANUAL DE INSTRUCCIONES
PT MANUAL DE INSTRUCOES

Réfrigérateur
Refrigerator
Ijkast
Kühlschrank
Frigorifico
Frigorífico

De Dietrich



2222680-25

Comment lire votre notice d'emploi

F

Les symboles ci-dessous vous guideront au long de la lecture de votre notice:

 Instructions liées à la sécurité lors de l'utilisation de l'appareil.

 Conseils pour une utilisation correcte de l'appareil afin d'obtenir les meilleures performances.

 Informations liées à la protection de l'environnement.

⚠ Avertissements importants

Ce sont des avertissements de sécurité. Nous vous prions donc de les lire attentivement avant d'installer et d'utiliser votre appareil.

Nous recommandons de conserver cette notice afin de pouvoir la consulter au besoin et de la remettre, le cas échéant, au nouveau propriétaire de l'appareil.

Usage domestique

- Les réfrigérateurs/congélateurs domestiques sont destinés uniquement à la conservation et/ou à la congélation des aliments.
- Contrôler, avant d'installer l'appareil, s'il n'est pas endommagé. Dans le cas contraire, s'adresser au revendeur.
- Cet appareil est lourd. Faites attention lors de son déplacement.
- Une éventuelle modification à l'installation électrique de votre maison qui devrait être nécessaire pour l'installation de l'appareil ne devra être effectuée que par du personnel qualifié.
- Assurez-vous que la prise n'est pas écrasée ou endommagée par l'arrière de l'appareil. Une prise de courant endommagée peut s'échauffer et causer un incendie.
- Ne placez pas d'objets lourds ou l'appareil sur le câble d'alimentation (risque de court circuit et incendie).
- Ne débranchez pas l'appareil en tirant sur le câble, particulièrement lorsque l'appareil est tiré de son emplacement. Si le câble d'alimentation est endommagé ou écrasé peut causer un court circuit, un incendie et/ou une électrocution.
- Ne pas mettre d'instruments électriques à l'intérieur de l'appareil (sorbetière, par exemple).
- Ne placez ni bouteilles ni boîtes de boissons gazeuses dans le congélateur/compartiment à basse température, elles pourraient éclater.
- Ne touchez pas les aliments surgelés avec des mains humides. Les mains pourraient y rester collées.
- Ne décollez jamais les bacs à glace avec un couteau ou tout autre objet tranchant.
- Ne jamais essayer de réparer l'appareil vous-même. Les réparations effectuées par des incompétents peuvent endommager l'appareil. S'adresser au centre de service après-vente le plus proche et n'exiger que des pièces de rechange d'origine.

Sécurité enfants

- Les éléments de l'emballage (par ex. sacs, pellicules, polystyrène) peuvent être dangereux pour les enfants. Ils peuvent s'étouffer!
- En cas d'élimination de l'appareil, couper le câble d'alimentation et neutraliser le dispositif de fermeture de la porte de manière à ce que les enfants ne puissent pas rester enfermés à l'intérieur de l'appareil.

Protection de l'environnement

Cet appareil ne contient pas, dans son circuit réfrigérant et ses matières isolantes, de gaz réfrigérants nocifs à la couche d'ozone. Il ne doit pas être mis au rebut avec les ordures urbaines et la ferraille afin d'éviter d'endommager le circuit réfrigérant, plus particulièrement à l'arrière de l'appareil. Contactez votre mairie afin de vous renseigner sur la collecte de ce type d'appareils.

Les matériaux utilisés dans cet appareil et identifiés par ce symbole sont recyclables.

Mise au rebut des anciens appareils

Le symbole sur le produit ou son emballage indique que ce produit ne peut être traité comme déchet ménager. Il doit être remis au point de collecte dédié à cet effet (collecte et recyclage du matériel électrique et électronique). En procédant à la mise à la casse réglementaire de l'appareil, nous préservons l'environnement et notre sécurité, s'assurant ainsi que le déchets seront traités dans des conditions appropriées. Pour obtenir plus de détails sur le recyclage de ce produit, veuillez prendre contact avec les services de votre commune ou le magasin où vous avez effectué l'achat.

Sommaire

Avertissements et conseils importants **3**
Renseignements pour l'élimination des matériaux d'emballage **4**
Utilisation **5**
Nettoyage intérieur/Mise en service/Réglage de la température/Réfrigération/Congélation/Conservation . . . 5
Décongélation/Fabrication de glaçons/Tablettes amovibles/Balconnets de la contre-porte 6
Explication signalétique de la zone froide 7
Conseils Conseils pour la réfrigération / Conseils pour la congélation **7**
Conseils pour la surgélation 8
Entretien Dégivrage **8**
Nettoyage / Arrêt prolongé / Changement de l'ampoule 9
Service après-vente et pièces de rechange / Caractéristiques Techniques **10**
Réversibilité de la porte **11**
Réversibilité de la porte du compartiment congélateur 12
Installation Emplacement / Branchement électrique **12**
Préparation de la grille 13
Encastrement sous un plan de travail **13**
Montage de la plinthe 16

Utilisation

Nettoyage intérieur

L'appareil étant convenablement installé, nous vous conseillons de le nettoyer soigneusement avec de l'eau tiède savonneuse, pour enlever l'odeur caractéristique de «neuf».

N'utilisez pas de produits abrasifs, de poudre à récurer ni d'éponge métallique, qui risquent d'endommager les finitions.

Mise en service

Branchez la prise de courant et ouvrez la porte. Tournez le bouton du thermostat dans le sens des aiguilles d'une montre au-delà de la position «O» (arrêt). L'appareil est ainsi en état de fonctionnement.

Réglage de la température

La température est réglée automatiquement et peut être augmentée (moins froid) en tournant le bouton vers les numéros les plus bas ou bien diminuée (plus froid) en le tournant vers les numéros les plus élevés. En tout cas, l'exacte position doit être repérée en considérant que la température interne dépend des facteurs suivants:

- température ambiante;
- fréquence d'ouverture des portes;
- quantité d'aliments conservés;
- emplacement de l'appareil.

Une position moyenne est la plus indiquée.

Pour arrêter le fonctionnement, placez l'indicateur du bouton en correspondance du symbole «O».

Attention

Si le thermostat est réglé sur la position de froid maximum, lorsque la température ambiante est élevée et que l'appareil est plein, il est possible que le compresseur fonctionne en régime continu.

Dans ce cas, il y a un risque de formation excessive de givre sur la paroi postérieure à l'intérieur de l'appareil.

Pour éviter cet inconvénient, placez le thermostat sur une position moins élevée, de façon à permettre un dégivrage automatique et, par conséquent, des économies de courant.

Réfrigération

Pour obtenir le meilleur rendement du compartiment réfrigérateur:

- n'introduisez pas d'aliments encore chauds ou de liquides en évaporation dans la cuve;
- couvrez les aliments, surtout s'ils sont aromatiques;
- placez les denrées de façon à ce que l'air puisse circuler tout autour.

Congélation

Le compartiment basse température vous le reconnaissez à son sigle normalisé 4 étoiles .

Il vous permet de congeler des denrées fraîches et de conserver des produits surgelés et congelés, d'un mois à un an, suivant la nature du produit.

Pour congeler les aliments frais il n'est pas nécessaire de régler le thermostat sur une position différente de celle employée en fonctionnement normal. Toutefois, si vous désirez congeler plus rapidement vous pouvez régler le thermostat sur une position plus froide tout en veillant à ce que la température ne descende pas en dessous de 0°C dans le compartiment réfrigérateur. Dans ce cas il faudra ramener le thermostat sur une position moins froide.

Conservation des produits surgelés

A la première mise en fonctionnement ou après un arrêt prolongé faites fonctionner l'appareil pendant deux heures au moins sur la position de froid maximum.

Ramenez ensuite le thermostat sur la position désirée.

Attention

En cas de coupure de courant abstenez-vous d'ouvrir la porte. Si l'interruption est de courte durée (jusqu'à 12 heures) et si le congélateur est rempli, il n'y a aucun risque d'altération pour les aliments. En cas contraire vous devrez consommer les aliments le plus rapidement possible (une augmentation de la température peut réduire remarquablement la durée de conservation des aliments).

Décongélation

Les aliments congelés ou surgelés doivent être décongelés avant leur utilisation, dans le compartiment réfrigérateur (viande, volaille, poissons, etc.) ou à température ambiante (pour les autres aliments), selon le temps dont on dispose pour cette opération. S'il s'agit de produits minces ou divisés, placez-les directement à cuire: dans ce cas, le temps de cuisson sera plus long.
La décongélation dans un four à micro-ondes est très rapide et vous permet ainsi d'éviter une altération des aliments et d'utiliser presque immédiatement les produits congelés.

Fabrication de glaçons

La fabrication des glaçons s'effectue dans le compartiment congélateur.
Remplissez d'eau le bac jusqu'aux trois-quarts de sa hauteur afin de permettre l'expansion de la glace.
Le démoulage des bacs en matières plastique s'obtient par simple torsion.

N'employez pas d'objet métallique pour décoller les bacs à glaçons.

Tablettes amovibles

Les glissières se trouvant sur les parois de la cuve permettent de positionner les tablettes à différentes hauteurs, selon vos besoins.
Pour une meilleure utilisation de l'espace vous pouvez superposer les demi-tablettes antérieures sur les demi-tablettes postérieures.

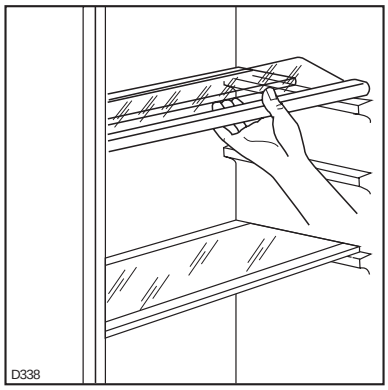

Pour permettre une bonne circulation de l'air n'enlevez pas la clayette inférieure en verre au-dessus du/des bac/s à légumes et le balconnet porte-bouteille.

Positionnement des balconnets de la contre-porte

En fonction des besoins, vous pouvez tirer latéralement le compartiment de rangement situé dans la porte.

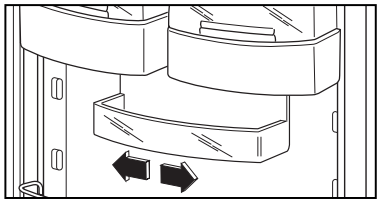

Pour un nettoyage plus soigné, les balconnets supérieur et inférieur peuvent être aisément retirés et replacés dans la même position.

Explication signalétique de la zone froide


Le symbole ci-contre indique l'emplacement de la zone la plus froide de votre réfrigérateur.

Zone la plus froide: inférieure ou égale à +4° C

Viandes, volailles, poissons, charcuteries, plats préparés, salades composées, préparations et pâtisseries à base d'œufs ou de crème, pâtes fraîches, pâte à tarte, pizza/quiches, produits frais et fromages au lait cru, légumes prêts à l'emploi vendus sous sachet plastique et plus généralement, tout produit frais dont la date limite de consommation (DLC) est associée à une température de conservation inférieure ou égale à +4°C.

Indicateur de température

Thermostat à régler

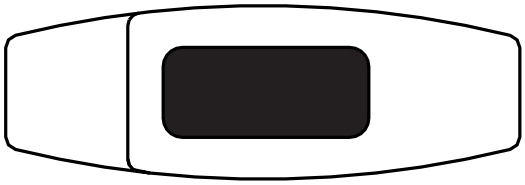

Température correcte

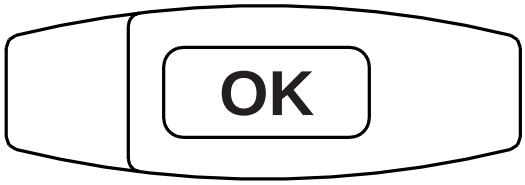

L'indicateur de température permet de contrôler le bon fonctionnement de votre réfrigérateur.

L'indicateur présente la mention "OK" lorsque la zone la plus froide atteint une température inférieure ou égale à 4°C.

Si la température est supérieure à 4°C, l'indicateur reste noir. L'utilisateur doit alors faire baisser la température de son réfrigérateur en réglant son thermostat.

ATTENTION: Une ouverture prolongée de la porte du réfrigérateur entraîne une hausse de la température interne. Afin de bien mesurer la température, la lecture de l'indicateur doit être effectuée dans les 30 secondes.

Conseils

Conseils pour la réfrigération

Où placer les denrées?

- **Viande (de toutes sortes):** enveloppez-la dans des sachets en plastique et placez-la sur la tablette en verre au-dessus du bac à légumes.
  La période de conservation est de 1 à 2 jours au maximum.
- **Aliments cuits, plats froids, etc.:** placez-les, bien couverts, sur une clayette.
- **Fruits et légumes:** bac(s) à légumes (une fois nettoyés).
- **Beurre et fromage:** enveloppez-les soigneusement dans des feuilles d'aluminium ou de polyéthylène et mettez-les dans les casiers appropriés.
- **Lait en bouteille:** à placer dans l'un des balconnets de la contreporte.

Bananes, pommes de terre, oignon et ail ne doivent pas être placés dans le réfrigérateur, s'ils ne sont pas conditionnés.

Conseils pour la congélation

- **le pouvoir max. de congélation par 24 heures figure sur la plaque signalétique.**
- Ne congelez pas en une seule fois, de denrées fraîches dépassant la valeur indiquée sur la plaque signalétique de l'appareil;
- le processus de congélation prend 24 heures. Il vaut mieux ne pas ajouter d'autres aliments à congeler pendant ce laps de temps;
- les produits destinés à la congélation doivent être frais, bien nettoyés et d'excellente qualité;
- les denrées à congeler doivent être enfermées dans des emballages imperméables de qualité alimentaire. Fermez soigneusement les paquets en éliminant les poches d'air. Enveloppez les denrées dans du papier d'aluminium ou de polythène, en éliminant les bulles d'air et en fermant bien les paquets;
- n'ouvrez pas la porte et ne placez pas de nouveaux produits à congeler pendant la congélation;
- évitez de placer des produits à congeler en contact avec des denrées déjà entreposées, pour éviter d'en élever la température;

- ne placez ni bouteilles ni boîtes de boissons gazeuses dans le congélateur, elles pourraient éclater;
- n'introduisez jamais de liquides ou d'aliments chauds;
- ne remplissez jamais les récipients avec couvercle jusqu'au bord;
- ne consommez pas certains produits tels que les bâtonnets glacés des leur sortie du congélateur. La température très basse à laquelle ils se trouvent peut provoquer des brûlures;
- indiquez sur chaque paquet la date de congélation, afin de pouvoir contrôler le temps d'entreposage.

Conseils pour la surgélation

Comment utiliser ce compartiment au mieux:

- au moment de l'achat, il est vivement recommandé d'écourter au minimum le temps qui s'écoule entre le moment ou le produit est acheté et le moment ou il est placé dans le compartiment congélateur;
- ne jamais dépasser la date limite d'utilisation généralement marquée sur les paquets;
- assurez-vous que l'emballage extérieur est intact. Dans le cas contraire le produit surgelé peut déjà être abîmé;
- il convient de faire très attention au moment de l'achat, car les aliments dégelés, même partiellement, ne peuvent être recongelés. Dans ce cas consommez-les dans les 24 heures;
- évitez d'ouvrir trop souvent la porte et ne la laissez ouverte que le temps nécessaire. Une augmentation de la température peut réduire sensiblement la durée de conservation des aliments.

Entretien

Débranchez l'appareil avant toute opération.

Attention
Cet appareil contient des hydrocarbures dans son circuit réfrigérant; l'entretien et la recharge ne doivent donc être effectués que par du personnel autorisé.

Dégivrage

Le dégivrage s'effectue automatiquement, à chaque arrêt du compresseur. L'eau de dégivrage est évacuée dans un bac situé à la partie inférieure de l'appareil où elle s'évapore sans intervention.

Nous vous recommandons de nettoyer périodiquement l'orifice d'écoulement de l'eau de dégivrage (F) situé derrière le bac à légumes. Utilisez à cet effet y bâtonnet (P) se trouvant dans l'orifice. On évitera ainsi que la niche contenant le bac à légumes ne se remplisse d'eau.

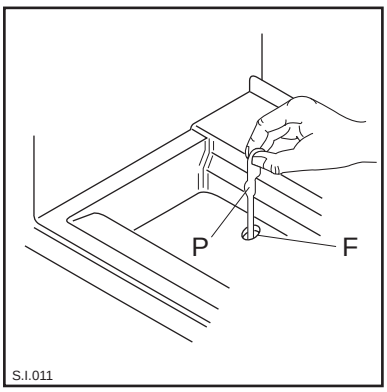

Dans le congélateur, par contre, il faut éliminer le givre à chaque fois qu'il y a une couche épaisse qui s'est formée (de 4 mm environ), en se servant d'une spatule en plastique. Pendant que l'on effectue cette opération, il n'est pas nécessaire de couper le courant ou d'enlever les denrées qui se trouvent dans le compartiment.

Pour effectuer un dégivrage complet procédez de la manière suivante:

1. tournez le bouton du thermostat sur la position «O» ou débranchez l'appareil;
2. enveloppez les denrées dans plusieurs feuilles de papier journal et conservez-les dans un endroit frais;
3. maintenez la porte ouverte, placez un récipient sur la première clayette du réfrigérateur, à l'endroit qui correspond à l'ouverture de vidange, et retirez le bouchon, comme l'illustre la figure;

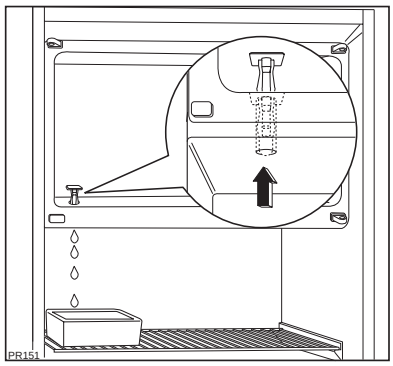

4. une fois que le dégivrage est terminé, épongez bien le congélateur et remettez le bouchon à sa place;

5. ramenez le bouton du thermostat sur la position désirée ou rebranchez l'appareil.

Pour cette opération n'utilisez jamais d'objet métallique qui risquerait de détériorer l'appareil.

N'utilisez jamais de dispositifs mécaniques ou autres moyens artificiels pour accélérer le dégivrage, à part ceux préconisés.

L'élévation de température des denrées congelées peut diminuer leur durée de conservation.

Nettoyage

N'utilisez jamais d'objets métalliques pour nettoyer l'appareil; vous risquez de l'endommager.

Nettoyez périodiquement l'intérieur de votre appareil avec de l'eau tiède et du bicarbonate de soude. Rincez et séchez soigneusement.

L'appareil est équipé d'une grille d'aération; elle doive toujours être nettoyée afin de garantir une bonne ventilation en partie arrière et un fonctionnement optimal de l'appareil.

Nettoyage périodique

La structure de l'appareil permet d'effectuer un nettoyage de la partie arrière située près du mur en utilisant également un aspirateur.

Pour effectuer cette opération, procédez comme suit:

1. Enlevez la plinthe (1);
2. démontez la grille d'aération (2);
3. sortez le cache (3) avec précaution en veillant à ce qu'il n'y ait pas de traces d'eau provenant du dégivrage.

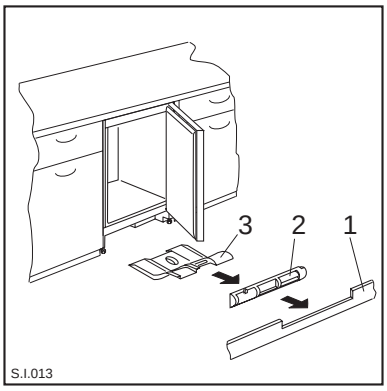

Arrêt prolongé

Lorsque l'appareil doit rester à l'arrêt pendant un certain temps, prenez les précautions suivantes:

- débranchez la prise de courant;
- videz l'appareil;
- dégivrez-le et nettoyez-le à fond;
- laissez les portes entrouvertes pour faire circuler de l'air, de façon à éviter les mauvaises odeurs.

Changement de l'ampoule

L'ampoule d'éclairage dans le compartiment réfrigérateur est accessible en effectuant les opérations ci-dessous:

1. dévissez la vis de fixation du plafonnier;
2. décrochez la partie mobile en exerçant une pression sur celle-ci comme indiqué dans la figure.

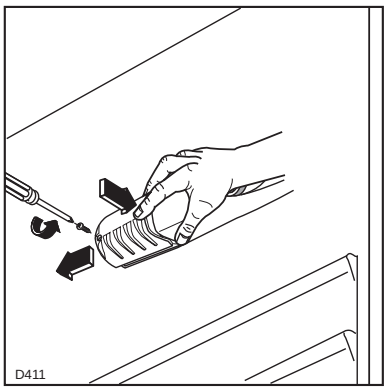

Lorsque la porte est ouverte, si l'ampoule ne s'allume pas, il faut contrôler qu'elle soit bien vissée; si cela n'élimine pas le problème, mettre une autre ampoule qui ait la même puissance.
La puissance est indiquée sur le diffuseur.

Service apres-vente et pieces de rechange

Si l'appareil marche mal, il faut contrôler:

Dérangement	Remède
L'appareil ne fonctionne pas.	- L'appareil n'est pas mis en service; mettre l'appareil en service. - La fiche n'est pas branchée ou ne donne pas de contact; brancher la fiche secteur. - Le fusible a déclenché ou est défecteux; vérifier le fusible, remplacer le cas échéant. - La prise de courant est défectueuse; les dérangements du réseau électrique doivent être supprimés par votre électricien.
L'appareil refroidit trop fortement.	- La témperature est reglée trop bas; mettre temporairement le régulateur de témperature sur une témperature plus élevée.
Les aliments sont trop chauds.	- La température est mal réglée; veuillez consulter la section "Mise en service". - La porte est restée ouverte trop longtemps; ne pas ouvrir la porte plus longtemps que nécessaire. - De trop grandes quantités d'aliments ont été entreposées au cours des dernières 24 heures; mettre temporairement le régulateur de température sur un réglage plus froid. - L'appareil se trouve à côte d'une source de chaleur; veuillez consulter la section "Emplacements"
L'éclairage intérieur ne fonctionne pas.	- La lampe est défectueuse; veuillez consulter la section "Changement de l'ampoule".
Formation importante de givre dans l'appareil, éventuellement aussi au joint de porte	- Le joint de porte n'est pas étanche (après changement du sens d'ouverture de la porte); à l'aide d'un sèche-cheveux, réchauffer avec précaution le joint de porte aux endroits des fuites (pas plus chaud qu'env. 50°C). Remettre en même temps le joint de porte en forme à la main de manière à ce qu'il soit de nouveau en position correcte.
Après modification du réglage de température, le compresseur ne démarre pas immédiatement.	- Ceci est normal, il ne s'agit pas d'un dérangement; le compresseur se met en marche de lui même au bout d'un certain temps.
Il y a de l'eau au fond du compartiment réfrigérateur ou sur les surfaces de rangement.	- Le trou d'écoulement de l'eau de dégivrage est bouché; voir section "Dégivrage".

Une fois que tous ces contrôles ont été effectués, si l'anomalie de fonctionnement persiste, adressez-vous au Service Après-Vente le plus proche.

Pour que l'intervention soit plus rapide, au moment de l'appel, il vaut mieux indiquer le code du modèle et le numéro d'immatriculation, qui se trouvent sur le certificat de garantie ou sur la plaque d'immatriculation placée à l'intérieur de l'appareil, à droite et en bas.

ⓘ Caractéristiques Techniques

Les donnés techniques figurent sur la plaque signalétique située sur le côte droite à l'intérieur de l'appareil.

Réversibilité de la porte

Pour l'inversion opérer comme suit:

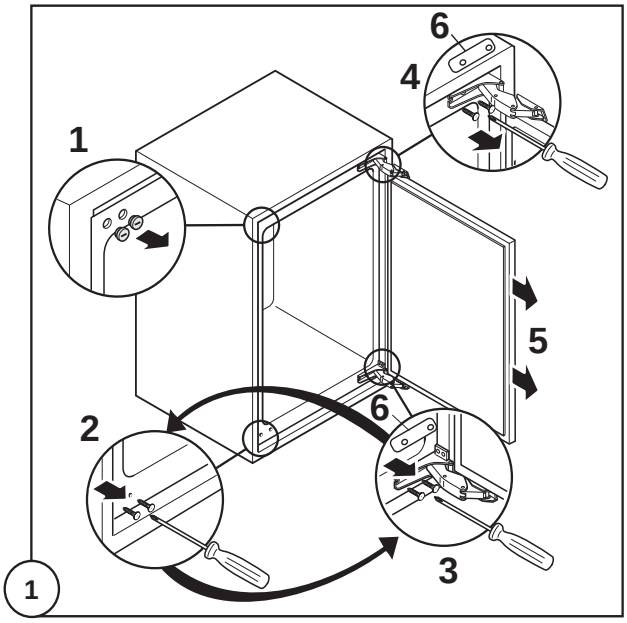

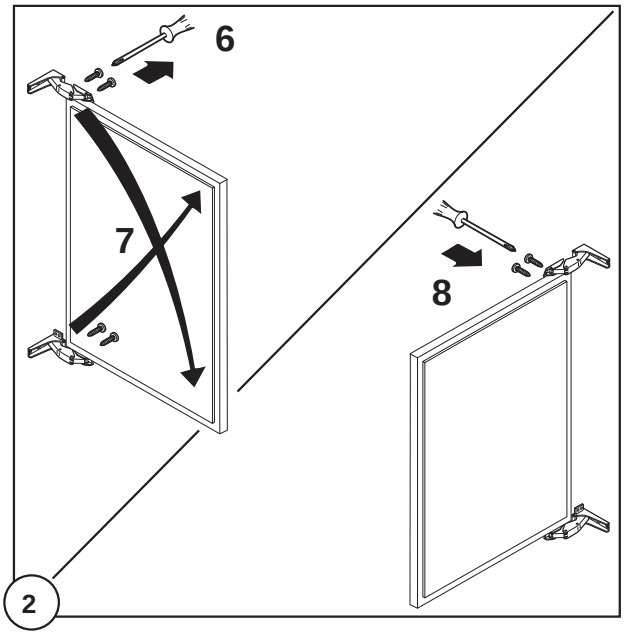

Attention!
La réversibilité de la porte une fois effectuée, contrôlez ensuite que le joint magnétique adhère à la carrosserie. Si la température à l'intérieur de la pièce est trop basse (en hiver, p.ex.), il se peut que le joint n'adhère pas parfaitement. Dans ce cas, si on ne veut pas attendre que le joint reprenne ses dimensions naturelles après un certain temps, on pourra accélérer ce processus en chauffant la partie intéressée à l'aide d'un sèche-cheveux.

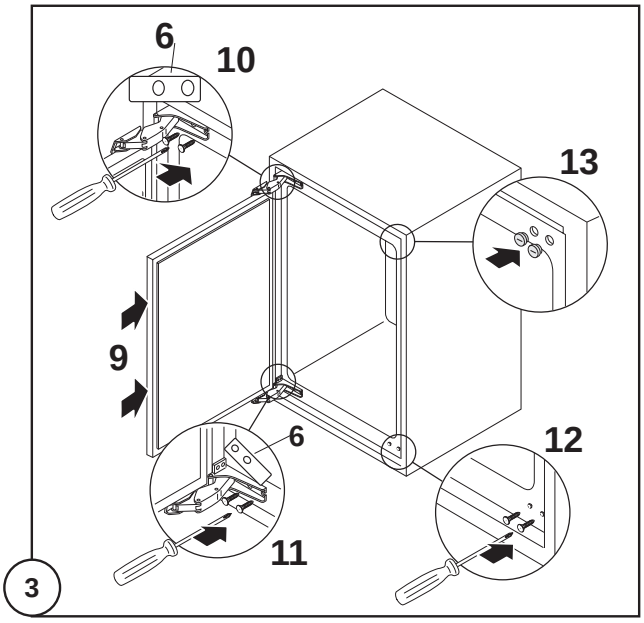

Réversibilité de la porte du compartiment congélateur

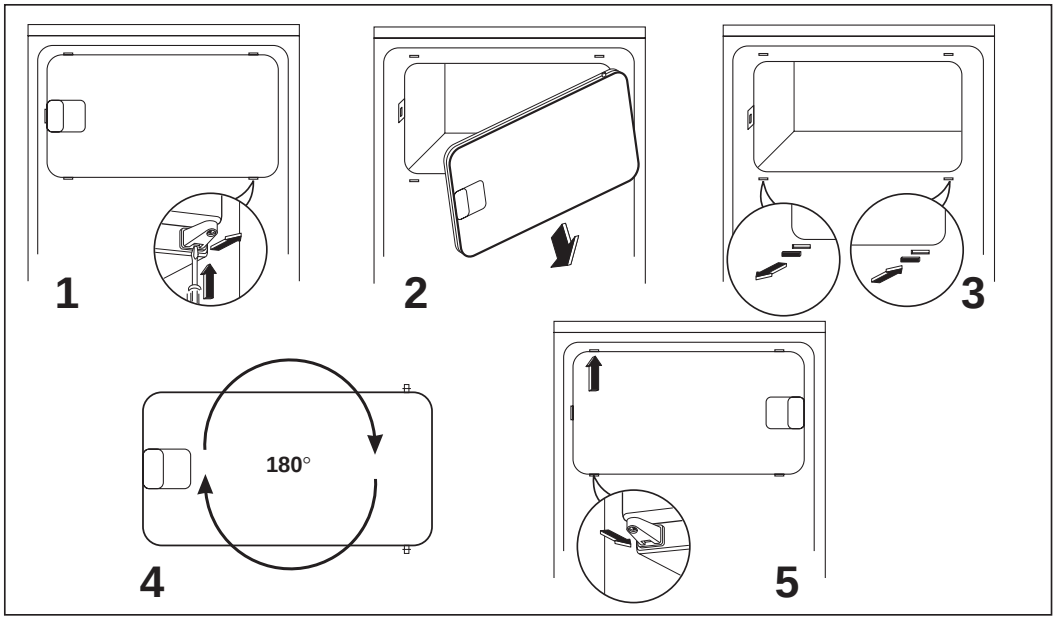

Installation

Emplacement

Placez de préférence votre appareil loin d'une source de chaleur (chauffage, cuisson ou rayons solaires trop intenses).
Pour le bon fonctionnement de votre appareil, la température ambiante du local doit être comprise entre +18°C et +43°C (classe T); +18°C et +38°C (classe ST); +16°C et +32°C (classe N); +10°C et +32°C (classe SN). **La classe d'appartenance est indiquée sur la plaque signalétique.**

Pour l'encastrement et l'éventuel changement du sens d'ouverture de la porte rapportez-vous aux instructions relatives ci-jointes.

Branchement électrique

Contrôlez, avant de brancher l'appareil, si le voltage et la fréquence indiqués sur la plaque signalétique correspondent à ceux de votre réseau. Tolérance admise: ±6%.
Pour l'adaptation de l'appareil à des voltages différents, l'adjonction d'un autotransformateur d'une puissance adéquate est indispensable.

Important
Il faut absolument brancher l'appareil à une prise de terre qui marche.
C'est pour cela que la prise du câble d'alimentation est munie d'un contact prévu exprés. Si la prise de courant de réseau domestique n'est pas branchée à la terre, branchez l'appareil à une prise de terre à part, conformément aux normes en vigueur, en vous adressant à un téchnicien spécialisé.

Important
L'appareil doit pouvoir être débranché du secteur; il est donc nécessaire que la fiche reste accessible une fois que l'installation est terminée.

Cet appareil est conforme aux Directives Communautaires suivantes:

CE
- 73/23 CEE 19/02/73 (Basse Tension) et modifications successives;
- 87/308 du 2.6.87 concernant la suppression des interférences radio-électriques.
- 89/336 CEE 03/05/89 (Compatibilité Electromagnétique) et modifications successives.

Le fabricant décline toute responsabilité pour tout incident ou accident provoqué par une mise à la terre inexistante ou défectueuse.

Préparation de la grille

Ouverture de la porte à gauche:

- enlevez le côté gauche (A) de la grille en le coupant de l'arrière.

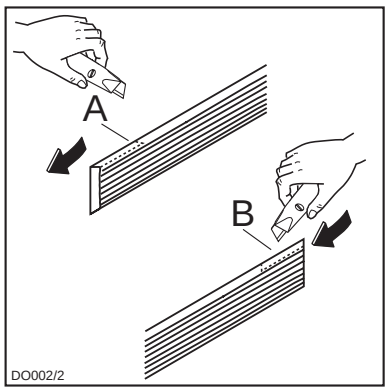

Ouverture porte à droite:

- enlevez le côté droit (B) de la grille en le coupant de l'arrière.

Procédez ensuite comme suit pour remettre la grille sur l'appareil:

- glissez la grille à la base de l'appareil puis appuyer sur les crochets (a) jusqu'au déclic.

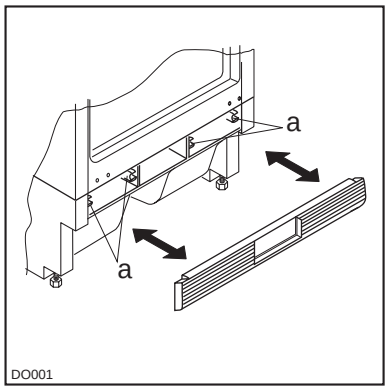

Encastrement sous un plan de travail

Dimensions de la niche

Les dimensions de la niche doivent correspondre à celles indiquées dans la figure.

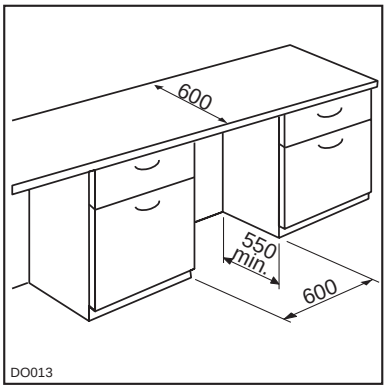

1. Pièces de montage fournies avec l'appareil.

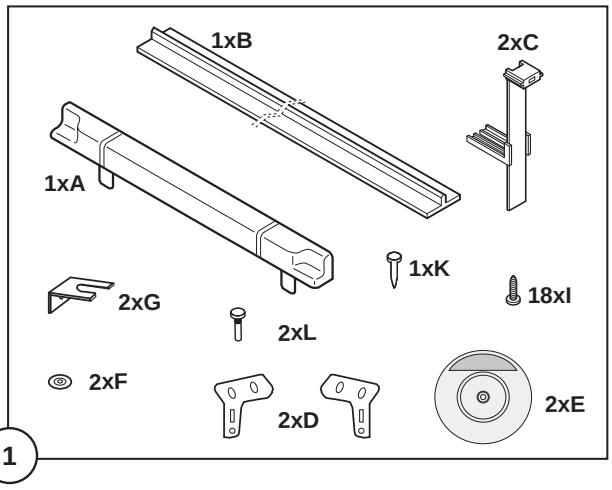

2. Fixez à l'appareil les équerres (D) livrées à cet effet (fig.).

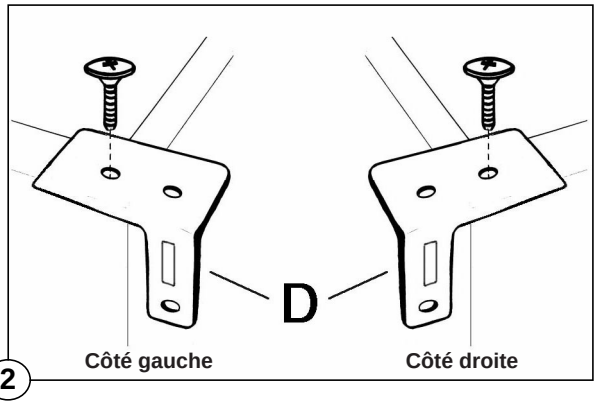

3. Mettre en place l'appareil. La prise murale doit se trouver impérativement hors de la niche d'encastrement de l'appareil.

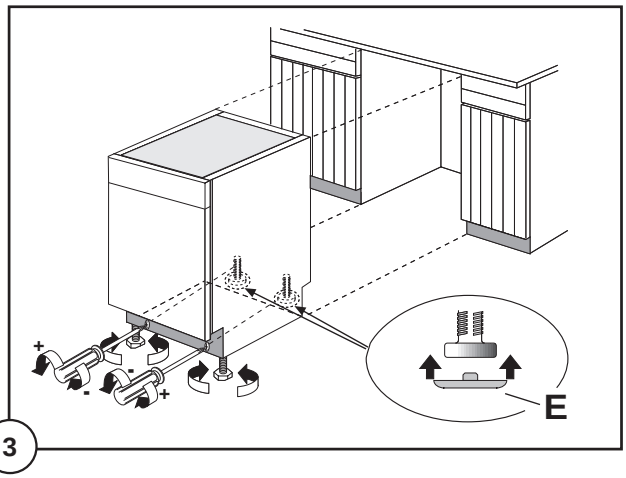

L'appareil est équipé de pieds régables; pour régler l'appareil à la hauteur souhaitée (870 mm max.), il est nécessaire d'agir sur les 4 pieds réglables.

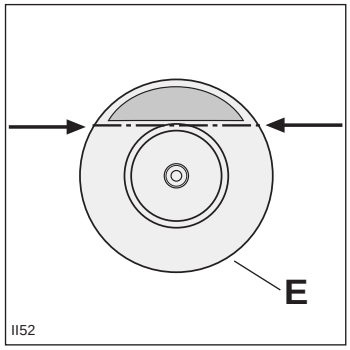

Pour faciliter le glissement de l'appareil dans la niche d'encastrement, appliquez les coussinets (E) fournis sous les deux pieds postérieurs.
Si nécessaire, vous pouvez réduire les dimensions des coussinets en les coupant comme l'indique la figure.

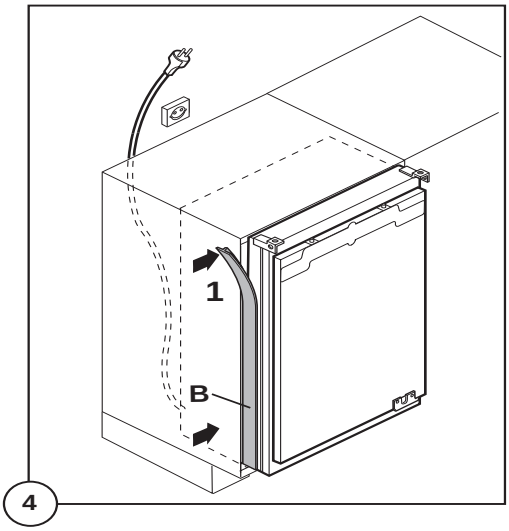

4. Appliquez le joint à pression (B) à l'appareil (fig.).

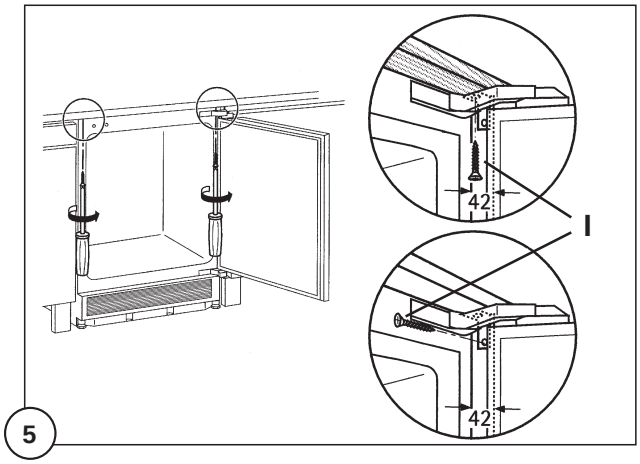

5. Visser l'appareil.

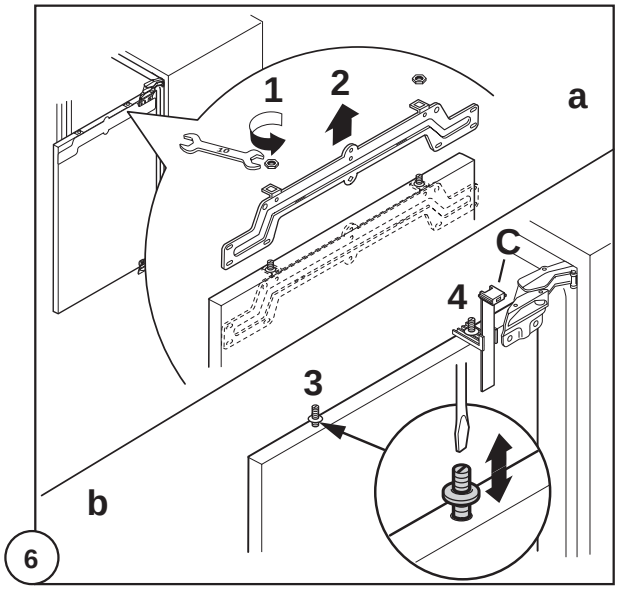

6. Monter la porte du meuble.

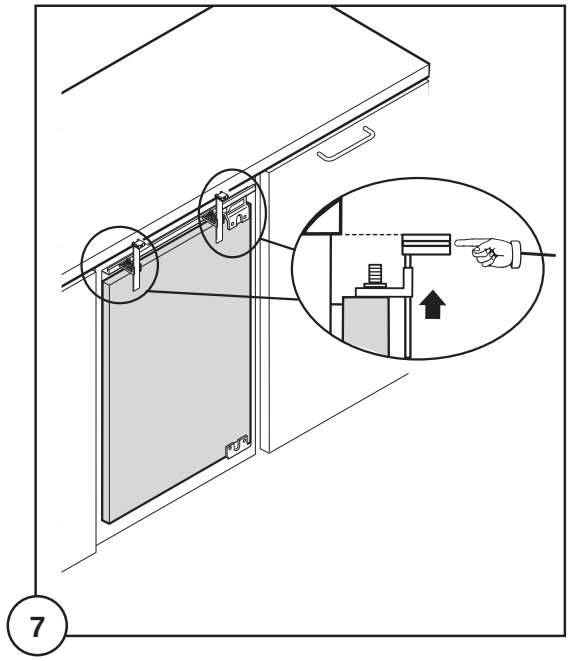

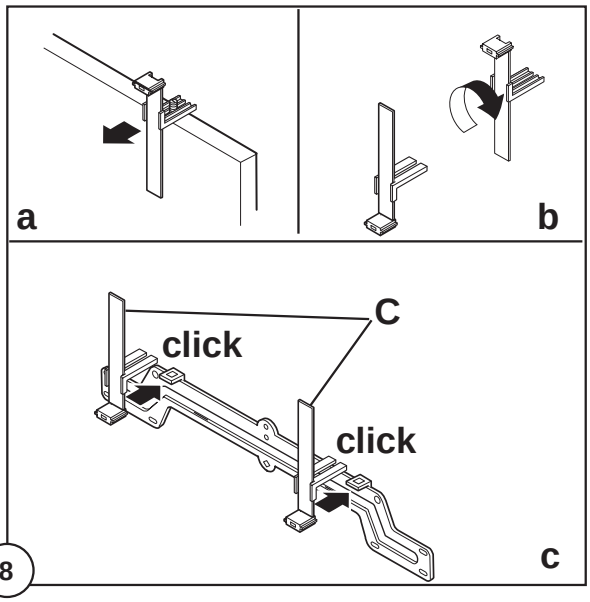
a
b
C
click
click
c
8

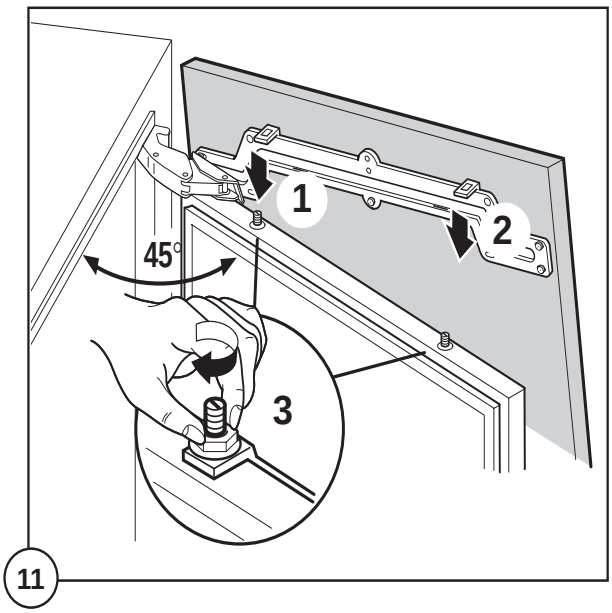
1
2
45°
3
11

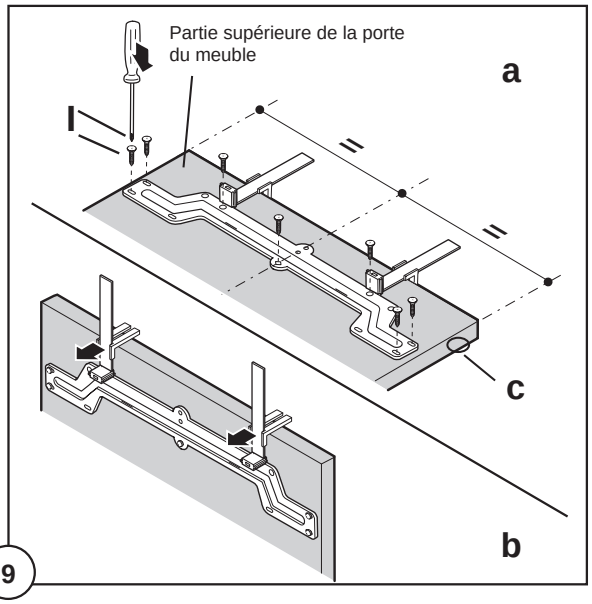
Partie supérieure de la porte du meuble
a
I
=
=
c
b
9

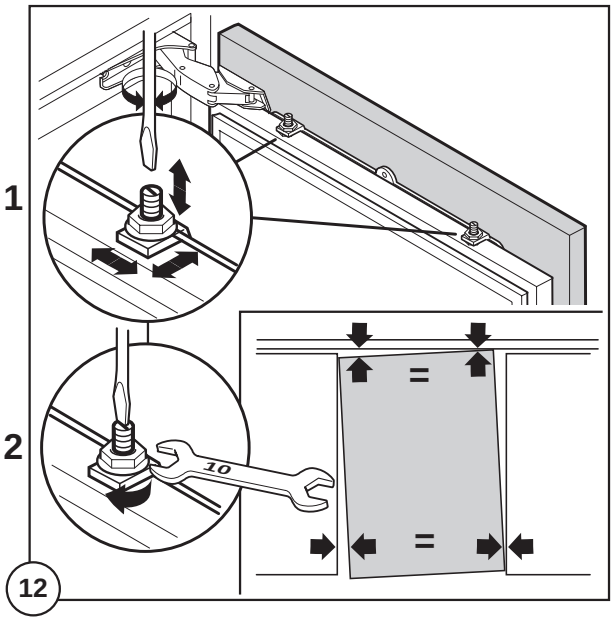
1
2
=
=
10
12

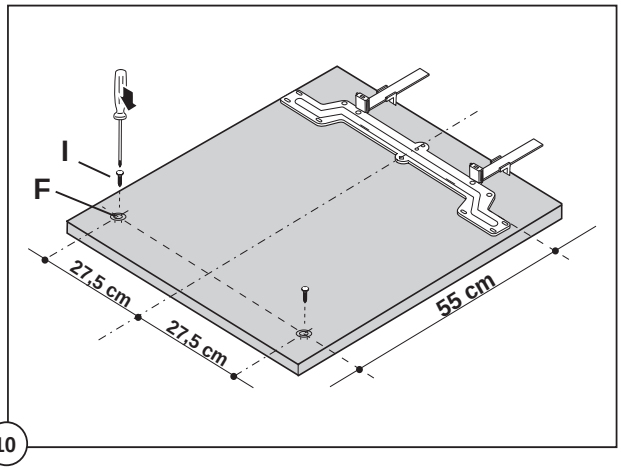
I
F
27,5 cm
27,5 cm
55 cm
10

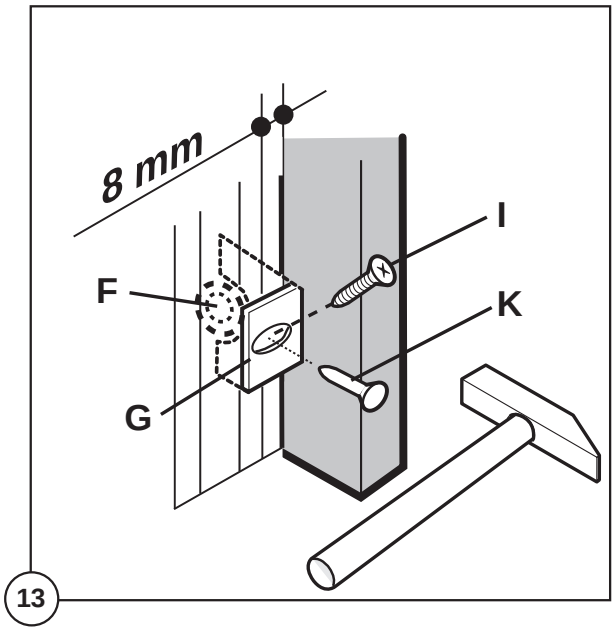
8 mm
I
F
K
G
13

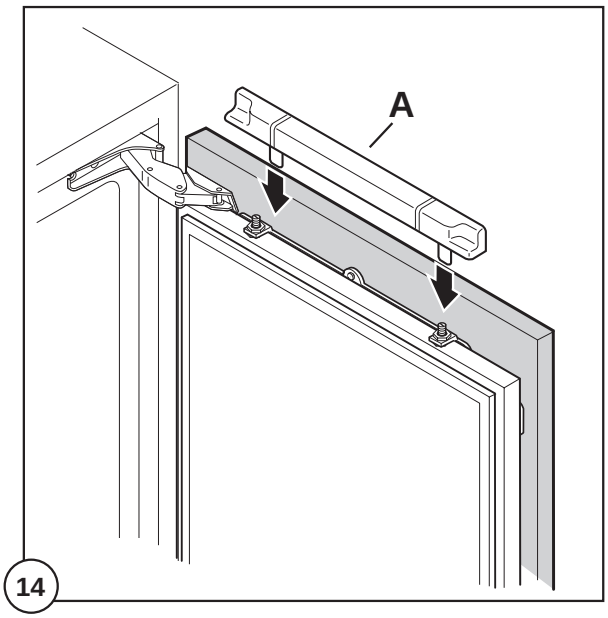

7. Posez le couvre-joint (A).

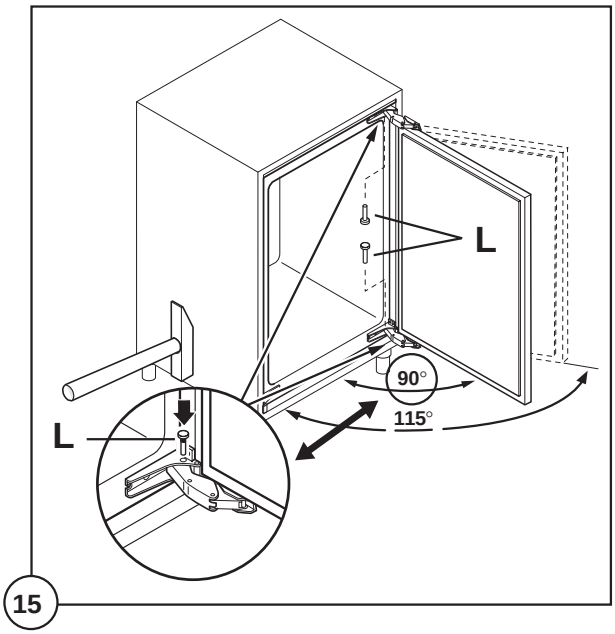

Montage de la plinthe

Attention!
Pour ne pas compromettre le bon fonctionnement de l'appareil, il est nécessaire d'utiliser la grille d'aération d'origine.

- Si la niche d'encastrement de l'appareil a une hauteur de A=820 mm et une hauteur de plinthe a=100 mm, la plinthe peut être montée sans modification. Il en est de même pour une hauteur d'encastrement de B=870 mm et une hauteur de plinthe b=150 mm.
- Si la hauteur de la plinthe est supérieure à a=100 mm, b=150 mm, celle-ci doit être découpée afin d'obtenir une hauteur de a=100 mm et b=150 mm et une largeur a=580 mm.
- Fixez la plinthe au bloc cuisine.

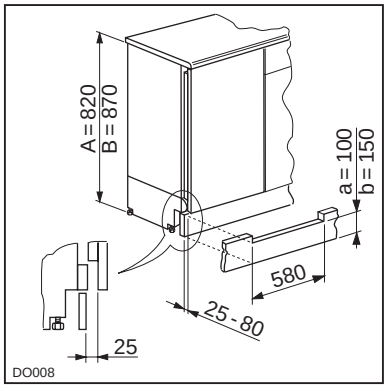

Important
La plinthe doit être positionnée à une distance minimum de 25 mm de la porte.