VISSANI™

Item #
Model #VSF11US2A16

# USE AND CARE GUIDE

## 11 CU FT REFRIGERATOR

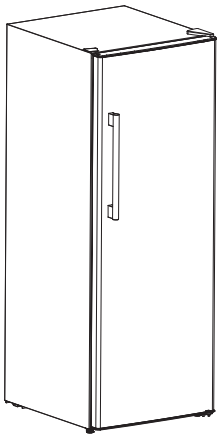

Questions, problems, missing parts? Before returning to the store,
call Vissani Customer Service
8 a.m. – 7 p.m., EST, Monday-Friday, 9 a.m. – 6 p.m., EST, Saturday

**1-855-847-7264 (1-855-VISSANI)**

**HOMEDEPOT.COM**

***THANK YOU***

*We appreciate the trust and confidence you have placed in Vissani through the purchase of this Refrigerator. We strive to continually create quality products designed to enhance your home. Visit us online to see our full line of products available for your home improvement needs.*
*Thank you for choosing Vissani!*

# Table of Contents


**Table of Contents** ..... 2
**Safety Information** ..... 2
**Warranty** ..... 3
**Pre-installation** ..... 4
Planning Installation ..... 4
Tools required ..... 4
Product Overview ..... 5
**Reversing The Door** ..... 6
**Installing The Handles** ..... 9
**Operating Instructions** ..... 10
**Matintenance** ..... 11
**Troubleshooting** ..... 12


# Safety Information

## FOR YOUR PERSONAL SAFETY, PLEASE FOLLOW THE INSTRUCTIONS BELOW:

- ☐ The circuitry for refrigerator must be isolated. The area of cross section of wire must be larger than 0.75mm². The power plug should have its own socket, and the socket must be grounded as adapter may cause the socket to overheat.
- ☐ The voltage and frequency of this product should be 120V/60Hz. Contact the local maintenance station or retailer if the wire is damaged.
- ☐ Disconnect power only by pulling the power plug out of the socket directly but not by the wire
- ☐ Do not damage the refrigerant circuit.
- ☐ This appliance is not intended for use by persons (including children) with reduced physical, sensory or mental capabilities, or lack of experience and knowledge, unless they have been given supervision or instruction concerning use of the appliance by a person responsible for their safety.
- ☐ Children should be supervised to ensure that they do not play with the appliance.
- ☐ Keeping ventilation opening, in the appliance enclosure or in the built in structure, clear of obstruction.
- ☐ Before you throw away your old refrigerator or freezer:
- ☐ Take off the doors;
- ☐ Leave the shelves in place so that children may not easily climb inside.
- ☐ Do not store explosive substances such as aerosol cans with a flammable propellant in this appliance. This appliance is intended to be used in household and similar applications such as:
- ☐ staff kitchen areas in shops, offices and other working environments;
- ☐ farm houses and by clients in hotels, motels and other residential type environments
- ☐ bed and breakfast type environments;
- ☐ catering and similar non-retail applications.
- ☐ Do not use electrical appliance inside the food storage compartments of the appliance, unless they are of the type recommended by the manufacturer.
- ☐ This appliance can be used by children aged from 8 years and above and persons with reduced physical, sensory or mental capabilities or lack of experience and knowledge if they have been given supervision or instruction concerning use of the appliance in a safe way and understand the hazards involved. Children shall not play with the appliance. Cleaning and user maintenance shall not be made by children without supervision.

# Safety Information (continued)

## NOTICE

- ☐ Do not store inflammable materials such as ether, benzene, LP gas and glue, etc., in the refrigerator.
- ☐ Do not place bottled beverage in the freezer, so as to prevent breaking.
- ☐ It is recommended not to place object on the top of appliance which is magnetic, heavy, or be filled with water. Electronic components may not work steadily if water gets inside. Do not store object which is costly or impressible to temperature and, e.g. serum, bacterin and so on.
- ☐ The refrigerant of this product is R600a, which is inflammable. So, be cautious not to damage the cooling system during the transportation and installation.
- ☐ DISPOSAL: Do not dispose this product as un- sorted municipal waste. Collection of such waste separately for special treatment is necessary.

**WARNING:** When gas leaks from its container, do not pull the plug, out or in, for it may arouse sparks and fire calamities.

**WARNING:** Do not splash water on the rear of the appliance, for it may cause malfunction or electric shock.






# Warranty

## IN-HOME SERVICE FULL ONE YEAR WARRANTY

For 12 months from the date of original retail purchase, Galanz will repair or replace any part free of charge, including labor, that fails due to a defect in materials or workmanship. Galanz may replace or repair at their sole discretion any part, or sub system including the entire product. Product must be accessible, without encumbrance and installed properly to receive warranty repair service.

## LIMITED WARRANTY

**NOTE:** This warranty commences on the date the item was purchased, or ownership assumed from a builder and the original purchase receipt must be presented to the authorized service representative before warranty repairs are rendered.
**Exceptions:Commercial Use Warranty 90 days labor from date of original purchase 90 days parts from date of original purchase No other warranty applies.**

## FOR WARRANTY SERVICE

All service must be performed by a Galanz authorized service. For service, please call 1-800-562-0738. Before callingplease have available the following information: (a) Model number and serial number of your appliance. (b) The name and address of the dealer you purchased the unit from and the date of purchase. (c) A clear description of the problem. (d) A proof of purchase (sales receipt).
**This warranty covers home appliance services within the contiguous United States and where available in Alaska, Hawaii and Puerto Rico.**

## What is not covered by this warranty:

Replacement or repair of household fuses, circuit breakers, wiring or plumbing. A product whose original serial number has been removed ord altered. Any service charges not specifically identified as normal such as normal service area or hours.

Replacement of light bulbs.
Damage to clothing.
Damage incurred in shipping.
Damage caused by improper installation or maintenance.
Damage from misuse, abuse accident, fire, flood, or acts of nature.
Damage from service other than an authorized Galanz dealer orservice center.

# Warranty (continued)

Damage from inco rrect electrical current, voltage or supply.
Damage resulting from any product modification, alteration or adjustment not authorized by Galanz.
Adjustment of consumer operated controls as identified in the owner's manual.
Hoses, knobs, lint trays and all attachments, accessories and disposable parts.
Labor, service transportation, and shipping charges for the removal and replacement of defective parts beyond the initial 12-month period.
Damage from other than normal household use.
Any transportation and shipping charges.

**THIS LIMITED WARRANTY IS GIVEN IN LIEU OF ALL OTHER WARRANTIES, EXPRESS ED OR IMPLIED, INCLUDING BUT NOT LIMITED TO, THE WARRANTIES OF MERCHANTABILITY AND FITNESS FOR A PARTICULAR PURPOSE**

The remedy provided in this warranty is exclusive and is granted ind lieu of all other remedies.
This warranty does not cover incidental or consequential damages, so the above limitations may not apply to you.
Some states do not allow limitations on how long an implied warranty lasts, so the above limitations may not apply to you.
This warranty gives you specific legal rights, and you may have other rights, which vary from state to state.

# Pre-installation

## PLANNING INSTALLATION

- ☐ The refrigerator should be located on a completely flat surface.
- ☐ Leave about 2 to 4 inches (5-10 cm) between each side of the appliance and the wall.
- ☐ Leave 12 inches (30 cm) between the top of the appliance and the ceiling.
- ☐ Choose a location which is not exposed to sunlight, high temperature or humid, as humidity may cause stain.
- ☐ The appliance can be adjusted by turning its two legs in the front of the bottom panel when it is unstable. Turning them in the clockwise direction can raise the refrigerator.
- ☐ The location should be firm and flat. An unsecure position may cause noise and vibration. The noise may be increased if the floor is not firm. Put a sheet under the appliance to solve the heat emission if you need to locate it onto a carpet.
- ☐ Make sure the adjustable legs are firm on the floor, and set the appliance slope backward slightly to keep the doors closed tightly.
- ☐ Make note of the position of the contents and retain packaging for future packing and moving.
- ☐ Do not lift by the door handle when moving the appliance.
- ☐ Do not tilt the appliance more than 45 degrees.
- ☐ Avoid strong vibration and collision.

## TOOLS REQUIRED



Medium-sized Phillips screwdriver



Small-sized Flat - head screwdriver



Allen wrench

# Pre-installation

## PRODUCT OVERVIEW

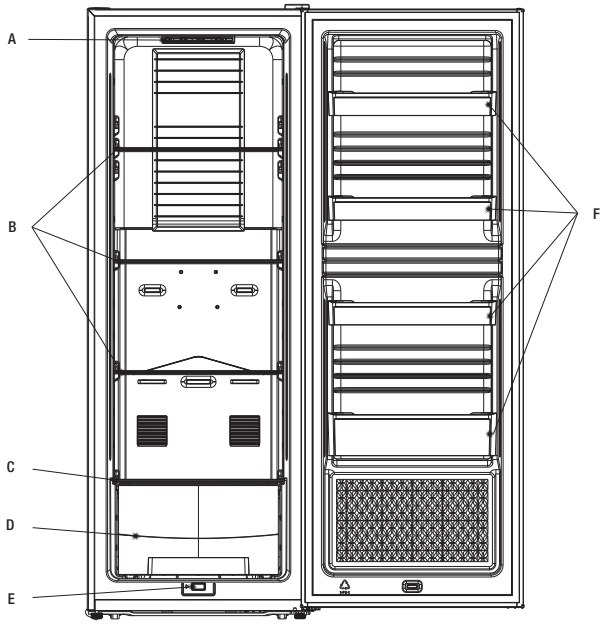


| Part | Description | Quantity |
|---|---|---|
| A | Control Display | 1 |
| B | Glass Shelves | 3 |
| C | Crisper glass cover | 1 |
| D | Crisper | 1 |
| E | Switch | 1 |
| F | Door Bins | 4 |
| G | Handle | 1 |
| H | Manual with accessories | 1 |

# Reversing the Door

## 1 Removing the protective covers

- ☐ Remove the protective covers with a Flat-head screwdriver through the back side, and save the protective covers.

**IMPORTANT:** First, check to make sure the power is disconnected.

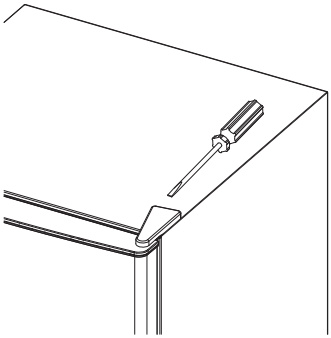

## 2 Removing the door

- ☐ Remove the 4 self-tapping screws, and save them.
- ☐ Push the top hinge forward, remove the door and set it aside.

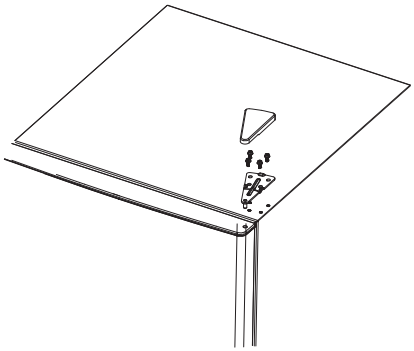

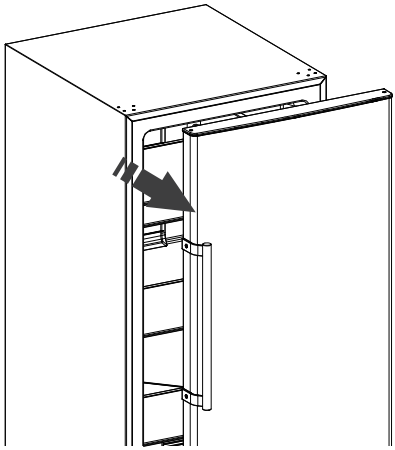

# Reversing the Door (continued)

## 3 Switching the hole covers

☐ Pry off and remove the covers over the screw holes on the left side of refrigerator housing. Attach covers on the right side. Covers are force-fitted.

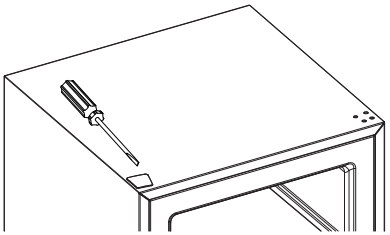

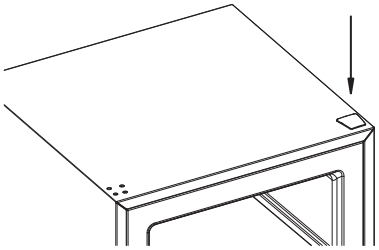

## 4 Switching the bottom hinge

☐ Push the refrigerator slightly backward against the wall.
☐ Disassemble the 2 fixed stands.
☐ Disassemble the bottom hinge.
☐ Assemble the bottom hinge on the other side of the refrigerator.
☐ Assemble the stands.
☐ Exchange the 2 bolts and attach them on the other side.
☐ Exchange the stopper to other side.

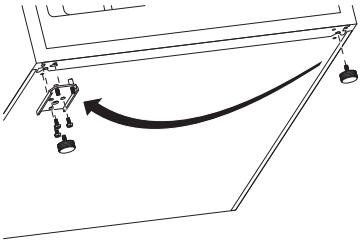

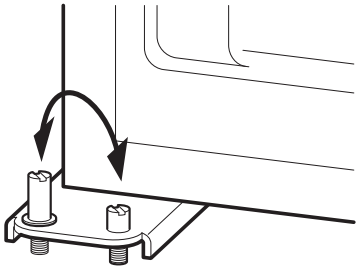

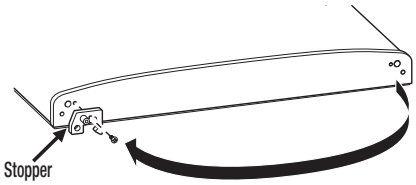

## Reversing the Door (continued)

### 5 Reinstalling the door

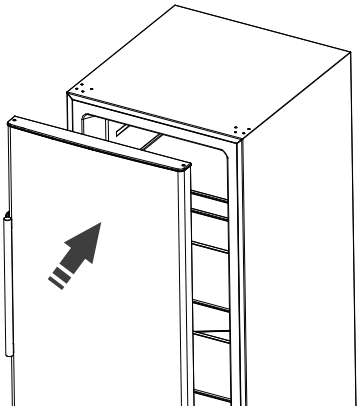

### 6 Assemble the top hinge with self-tapping screws and the protective cover

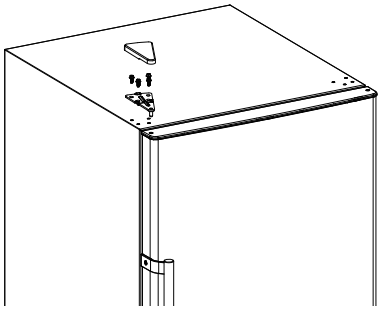

# Installing the handle

## 7 Removing the handle

- ☐ Use an Allen wrench to loosen the fix screw and take off the handle.
- ☐ Twist out connection screw.
- ☐ Remove screw hole plug.

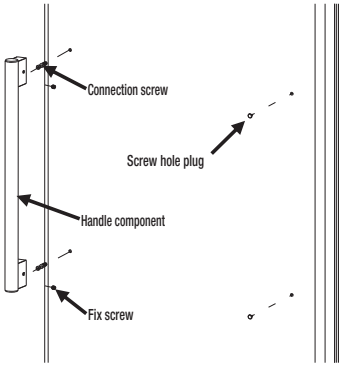


## 8 Installing the handle

- ☐ Install the handle on the right side using the screws.
- ☐ Insert screw hole plug into the left screw hole.

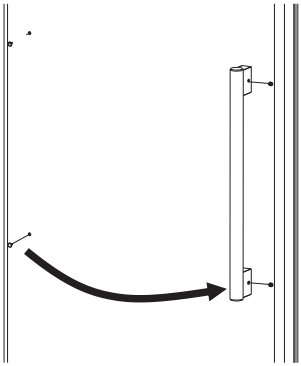

# Operating Instructions

- ☐ Leave some space between items inside for air circulation.
- ☐ Food should be kept in sealed packages to prevent drying or odor.
- ☐ Hot food should be cooled down before placing into the appliance. Otherwise, interior temperature and electric consumption will increase.
- ☐ Reducing the frequency of door opening can lower the electric consumption.

WARNING:
Do not use any electronic equipment inside the appliance.

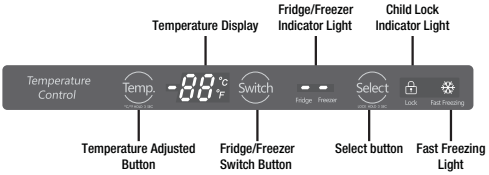


- ☐ When the door is opened, LED display will be lit. Press " Select " for 3 seconds, the light of " 🔒 " will be out, and the child lock unlocks. After the child lock is unlocked, the temperature can be adjusted and the mode can be switched. Wait 10 seconds, " 🔒 " light will be turned on, the child lock will be activated again.
- ☐ After the child lock is unlocked, press " Temp " for 3 seconds, temperature display unit can be switched to Celsius or Fahrenheit, light of "°C/°F" will be turned on according to the choice made.
- ☐ After the child lock is unlocked, the temperature can be adjusted by pressing " Temp ". In the freezer mode, temperature adjusted ranges are from -22°C to -15°C (-8°F to 5°F); In the fridge mode, temperature adjusted ranges are from 1°C to 7°C (33°F to 45°F).
- ☐ After the child lock is unlocked, the fridge mode or freezer mode can be switched by pressing " Switch ". When the FRIDGE indicator light is on, fridge mode is selected. When FREEZER light is on, freezer mode is selected.
- ☐ After the child lock is unlocked, the quick cooling function is applied when " Select " is pressed. The Quick Cooling function indicator light " ❄ " will be on. Press " Select " again to exit Quick Cooling mode.
- ☐ The Quick Cooling function can only be selected in freezer mode; it not be selected in the fridge mode.
- ☐ In the Quick Cooling mode, the inner temperature can reach as low as -30°C (-22°F). Quick Cooling mode will be exited automatically when it is on for 24 hours continually.



HOMEDEPOT.COM
Please contact 1-855-847-7264 (1-855-VISSANI)
for further assistance.

# Maintenance

- ☐ The appliance should be maintained and cleaned frequently. For your safety, unplug the refrigerator before cleaning.
  - ☐ Interior maintenance: Clean the interior of the appliance with clean water or neutral abluent. Scour it with clean water and wipe it with a piece of dry cloth.
  - ☐ Maintenance of door gasket: It is easy to get damaged if the door gaskets are soiled by oil, sauce, etc. so clean it with care.
  - ☐ Outer maintenance: Wipe the dust with a piece of dry cloth, and clean it with neutral abluent if necessary.
  - ☐ Lighting and its replacement: When the refrigerating chamber door opens, the LED light turns on. When the light is damaged, please remove the lampshade first and then replace the LED light. The specific operations are shown in the following diagram:

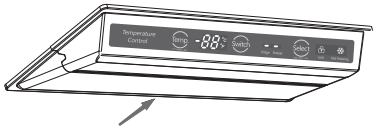

  - ☐ Please move the lampshade and the thermostat out 3-5mm in the direction of the arrow.

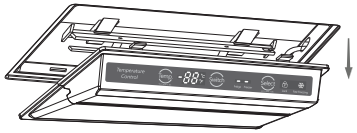

  - ☐ Take out the lampshade and thermostat downwards.

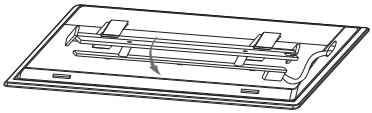

  - ☐ Pull the connection terminal, use the screwdriver to remove the LED light board and replace it.

**NOTE**: If the LED lamp is abnormal, it should be replaced by professionals.
Do not dismantle and replace it privately in order to avoid damage.

# Defrosting

- ☐ Defrosting of refrigerator will be executed automatically while the product is operating, so manual defrosting is not required. The defrost water flows into the vaporization plate and will be vaporized by the heat of compressor.

**DANGER:**
Do not use mechanical devices or other means to accelerate the defrosting process.

## Disconnecting the Appliance

- ☐ After power failure, do not put additional food in the appliance and reduce the frequency of door opening. Make several ices in a container if know the power failure beforehand, and put it in the top of the fridge.
- ☐ Discontinuation during vacation
- ☐ Please remove easily spoiled food from the fridge before short vacation.
- ☐ If the refrigerator is not going to be used for a long time, please remove all food, unplug from the outlet and clean up the appliance. The door should be kept open in order to prevent unpleasant smell caused by food leavings.



**IMPORTANT:** In a general condition, do not stop the appliance in case of affecting its life. After unplugging the power, please leave at least 5 minutes before resumption.

## User Notifications

- ☐ Do not splash water on the refrigerator, as it will cause oxidation and malfunction. Electronic components such as on/off button should be wiped dryly.
- ☐ Cleansers such as soap powder, abrasive cleaning powder, alkali cleansers, chemical cloth, thinner, alcohol, acid petroleum product and hot water should not be used to clean the refrigerator as they may damage the painted cover and plastics.
- ☐ Smudge can damage the interior plastic component, so wipe it as soon as possible
- ☐ Please check the points below after maintenance:
- ☐ Is there any damage or loss of the electronic wire?
- ☐ Can the plug be put in the socket reliably and smoothly?
- ☐ Is the plug heating unconventionally?



**IMPORTANT:** Please get rid of the gasket of the door before the disposal. The disposed apparatus should be handled by professional staff, as it may be harmful to the environment.

## TROUBLESHOOTING

| Problem | Solution |
|---|---|
| The refrigerator does not work. | It may not be connected to the power supply (plug, power cut or fuse). Voltage is too low. |
| The refrigerator does not work as expected. | It may be caused by heavy frost, or by warm temperature setting, or by frequently opening the door. |
| It makes unusual noise. | It may be caused by an imbalance, or by resonation between the appliance and other ambient objects. |
| The compressor keeps working for a long period. | The environment temperature may be too high. The doors may be opened frequently or even they are left open. The compressor running time may be extended if the temperature is set too low. |
| Unpleasant odor is present. | Food with strong odor should be packed tightly before being put inside the appliance. Please check whether there is any deteriorated item or whether the liners are left dirty for a long time. |
| Water leaks from the bottom of the refrigerator. | The drain tube is jammed. Please use a proper tool to solve it. |
| Heavy frost occurs on the rear of the appliance. | Putting humid or hot food into the appliance may cause this problem. Or it may be caused by the heavy environment moisture. |
| In the freezer mode, low air pressure may occur in the cabinet for a short time when the door is opened frequently, which makes the door more difficult to be opened in a second try. | Do not worry, since this is a normal phenomenon. Please wait from 20 to 30 seconds, then the door can be opened easily again! |

VISSANI™

Questions, problems, missing parts? Before returning to the store,
call Vissani Customer Service
8 a.m. – 7 p.m., EST, Monday-Friday, 9 a.m. – 6 p.m., EST, Saturday

**1-855-847-7264 (1-855-VISSANI)**

**HOMEDEPOT.COM**

Retain this manual for future use.

VISSANI™

Article #100-168-8856
Modèle #HVUF11SLF

# GUIDE D'UTILISATION ET D'ENTRETIEN

## RÉFRIGÉRATEUR DE 10,8 PI²

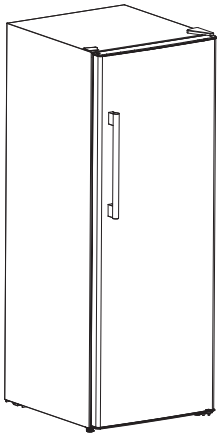

Questions, problèmes, pièces manquantes? Avant d'effectuer un retour vers notre boutique, appelez le service client Vissani
Du lundi au vendredi de 8 h à 19 h EST et le samedi de 9 h à 18 h EST

**1-855-847-7264 (1-855-VISSANI)**

**HOMEDEPOT.COM**

***MERCI***

*Nous apprécions votre confiance envers Vissani lors de l'achat de ce réfrigérateur. Nous nous efforçons de créer continuellement des produits de qualité conçus pour améliorer votre foyer. Consultez notre site Internet pour découvrir notre gamme complète de produits disponible pour les besoins d'amélioration de votre foyer.*

*Merci d'avoir choisi Vissani!*

# Table des matières

**Table des matières** ..... **2**
**Informations de sécurité** ..... **2**
**Garantie** ..... **3**
**Pre-installation** ..... **4**
Planification de l'installation ..... 4
Outils nécessaires ..... 4
Présentation du produit ..... 5
**Inversion de la porte** ..... **6**
**Installation des poignées** ..... **9**
**Notice d'emploi** ..... **10**
**Entretien** ..... **11**
**Dépannage** ..... **12**

# Informations de sécurité

## POUR VOTRE SÉCURITÉ PERSONNELLE, VEUILLEZ SUIVRE LES INSTRUCTIONS CI-DESSOUS :

- ☐ la coupe transversale du câble doit être supérieure à 0,75 mm² de large. Le montage des circuits du réfrigérateur doit être isolé. La zone de branchement de l'alimentation doit disposer de sa propre prise, et la prise doit être mise à la terre, car l'adaptateur peut entraîner une surchauffe de la prise.
- ☐ La tension et la fréquence de ce produit doivent être de 120 V/60 Hz. Contactez le poste de maintenance local ou le détaillant si le câble est endommagé.
- ☐ Déconnectez l'alimentation uniquement en retirant le cordon d'alimentation de la prise sans tirer sur le câble.
- ☐ Attention à ne pas endommager le circuit réfrigérant.
- ☐ Cet appareil n'est pas destiné à une utilisation par des personnes (y compris des enfants) avec des capacités physiques, sensorielles ou mentales réduites, ou qui manquent d'expérience ou de connaissance, à moins qu'elles soient supervisées ou qu'elles aient eu connaissance des instructions concernant l'utilisation de l'appareil par une personne responsable de leur sécurité.
- ☐ Les enfants doivent être supervisés afin de garantir qu'ils ne jouent pas avec l'appareil.
- ☐ Conservez l'ouverture de ventilation sur l'appareil ou dans la structure intégrée à l'abri des risques d'obstruction.
- ☐ Avant de vous débarrasser de votre ancien réfrigérateur ou congélateur :
- ☐ Retirez les portes;
- ☐ Laissez les étagères en place pour qu'aucun enfant ne puisse se glisser à l'intérieur.
- ☐ Ne conservez pas de substances explosives, telles que des bombes aérosol avec un agent propulseur inflammable, dans cet appareil. Cet appareil est destiné à une utilisation résidentielle ou dans des environnements similaires, tels que :
- ☐ zones pour le personnel de cuisine dans les boutiques, bureaux ou autres environnements de travail.
- ☐ logements agricoles et par clients dans les hôtels, motels et autres environnements de type résidentiel.
- ☐ environnements de types chambre et petit déjeuner.
- ☐ ravitaillement et autres applications similaires non destinées à la vente au détail.
- ☐ N'utilisez pas d'appareils électriques à l'intérieur du compartiment de conservation des aliments de l'appareil, à moins qu'ils aient été recommandés par le fabricant.
- ☐ Cet appareil peut être utilisé par des enfants de 8 ans ou plus et des personnes avec des capacités physiques, sensorielles ou mentales réduites, ou qui manquent d'expérience ou de connaissance, si elles sont supervisées, ont eu connaissance des instructions concernant l'utilisation de l'appareil d'une manière sécurisée, et comprennent les dangers impliqués. Les enfants ne doivent pas jouer avec l'appareil. Le nettoyage et l'entretien par l'utilisateur ne doivent pas être effectués par des enfants sans surveillance.

# Informations de sécurité (suite)

## AVIS

- ☐ Ne conservez pas de matières inflammables telles que de l'éther, du benzène, du GPL et de la colle, etc., dans le réfrigérateur.
- ☐ Ne mettez pas de boissons en bouteille dans le congélateur afin d'éviter la casse.
- ☐ Il est recommandé de ne pas mettre d'objets magnétiques, lourds ou remplis d'eau au-dessus de l'appareil. Les composants électroniques peuvent ne pas fonctionner de manière stable si de l'eau pénètre à l'intérieur. Ne conservez pas d'objet coûteux ou sensibles aux variations de température et, par exemple, des sérums, vaccins bactériens, etc.
- ☐ Le réfrigérant de ce produit est R600a, qui est inflammable. Ainsi, faites attention à ne pas endommager le système de refroidissement pendant le transport et l'installation.
- ☐ MISE AU REBUT : Ne mettez pas ce produit au rebut en tant que déchet municipal sans triage. La collecte de ce type de déchet se fait séparément pour un traitement spécial si nécessaire.

**AVERTISSEMENT:** Quand le gaz s'échappe de son contenant, ne branchez ni ne débranchez la prise, car cela pourrait causer des étincelles et un incendie.

**AVERTISSEMENT:** N'éclaboussez pas d'eau sur la surface arrière de l'appareil, car cela pourrait entraîner un dysfonctionnement ou une décharge électrique.






# Garantie

## IN-HOME SERVICE FULL ONE YEAR WARRANTY

For 12 months from the date of original retail purchase, Galanz will repair or replace any part free of charge, including labor, that fails due to a defect in materials or workmanship. Galanz may replace or repair at their sole discretion any part, or sub system including the entire product. Product must be accessible, without encumbrance and installed properly to receive warranty repair service.

## LIMITED WARRANTY

**NOTE:** This warranty commences on the date the item was purchased, or ownership assumed from a builder and the original purchase receipt must be presented to the authorized service representative before warranty repairs are rendered.
**Exceptions:Commercial Use Warranty 90 days labor from date of original purchase 90 days parts from date of original purchase No other warranty applies.**

## FOR WARRANTY SERVICE

All service must be performed by a Galanz authorized service. For service, please call 1-800-562-0738. Before callingplease have available the following information: (a) Model number and serial number of your appliance. (b) The name and address of the dealer you purchased the unit from and the date of purchase. (c) A clear description of the problem. (d) A proof of purchase (sales receipt).
**This warranty covers home appliance services within the contiguous United States and where available in Alaska, Hawaii and Puerto Rico.**

## What is not covered by this warranty:

Replacement or repair of household fuses, circuit breakers, wiring or plumbing. A product whose original serial number has been removed ord altered. Any service charges not specifically identified as normal such as normal service area or hours.

Replacement of light bulbs.
Damage to clothing.
Damage incurred in shipping.
Damage caused by improper installation or maintenance.
Damage from misuse, abuse accident, fire, flood, or acts of nature.
Damage from service other than an authorized Galanz dealer orservice center.

# Garantie (suite)

Damage from inco rrect electrical current, voltage or supply.
Damage resulting from any product modification, alteration or adjustment not authorized by Galanz.
Adjustment of consumer operated controls as identified in the owner's manual.
Hoses, knobs, lint trays and all attachments, accessories and disposable parts.
Labor, service transportation, and shipping charges for the removal and replacement of defective parts beyond the initial 12-month period.
Damage from other than normal household use.
Any transportation and shipping charges.

**THIS LIMITED WARRANTY IS GIVEN IN LIEU OF ALL OTHER WARRANTIES, EXPRESS ED OR IMPLIED, INCLUDING BUT NOT LIMITED TO, THE WARRANTIES OF MERCHANTABILITY AND FITNESS FOR A PARTICULAR PURPOSE**

The remedy provided in this warranty is exclusive and is granted ind lieu of all other remedies.
This warranty does not cover incidental or consequential damages, so the above limitations may not apply to you.
Some states do not allow limitations on how long an implied warranty lasts, so the above limitations may not apply to you.
This warranty gives you specific legal rights, and you may have other rights, which vary from state to state.

# Avant l'installation

## PLANIFICATION DE L'INSTALLATION

- ☐ Le réfrigérateur doit être installé sur une surface complètement plane.
- ☐ Laissez environ 2 à 4 pouces (5 à 10 cm) entre chaque côté de l'appareil et le mur.
- ☐ Laissez 12 pouces (30 cm) entre le haut de l'appareil et le plafond.
- ☐ Choisissez un emplacement qui n'est pas exposé à la lumière du soleil, aux températures élevées ou à l'humidité, car cette dernière peut entraîner une décoloration.
- ☐ L'appareil peut être réglé en tournant ses deux pieds de devant sous le panneau inférieur s'il est instable. Tournez-les dans le sens horaire pour élever le réfrigérateur.
- ☐ L'emplacement doit être robuste et plan. Un positionnement non sécurisé peut entraîner du bruit et des vibrations. Le bruit peut augmenter si le sol n'est pas robuste. Placez une feuille sous l'appareil pour résorber l'émission de chaleur si vous souhaitez positionner l'appareil sur un tapis.
- ☐ Assurez-vous que les pieds réglables sont fermement posés au sol, et réglez la pente de l'appareil légèrement vers l'arrière pour que les portes restent bien fermées.
- ☐ Prenez note de la position du contenu et conservez l'emballage pour un conditionnement et un déplacement futurs.
- ☐ Ne déplacez pas l'appareil en le soulevant par la poignée de la porte.
- ☐ N'inclinez pas l'appareil à plus de 45 degrés.
- ☐ Évitez les fortes vibrations et collisions.

## OUTILS NÉCESSAIRES


Tournevis cruciforme de taille moyenne


Tournevis à tête plate de petite taille


Clé hexagonale

# Avant l’installation

## PRÉSENTATION DU PRODUIT

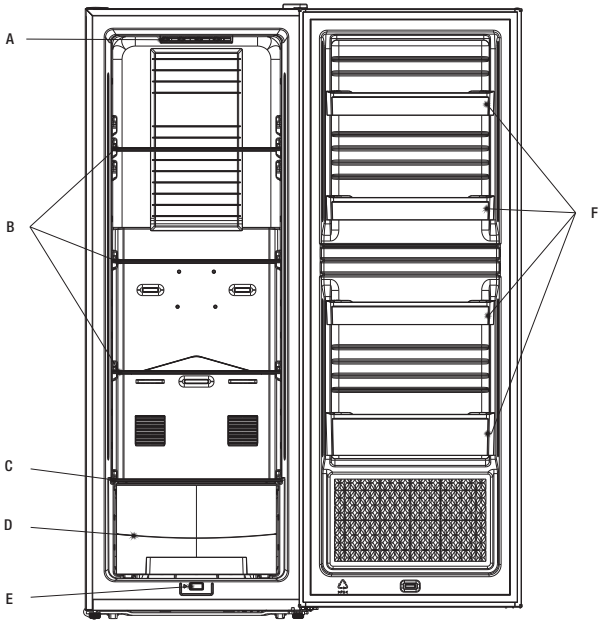


| Pièce | Description | Quantité |
|---|---|---|
| A | Écran de commande | 1 |
| B | Étagères en verre | 3 |
| C | Protection du bac à légumes en verre | 1 |
| D | Bac à légumes | 1 |
| E | Commutateur | 1 |
| F | Réservoirs de porte | 4 |
| G | Poignée | 1 |
| H | Manuel avec accessoires | 1 |

# Inversion de la porte

## 1 Retrait des capots de protection

☐ Retirez les protections avec un tournevis cruciforme par le côté arrière, et conservez-les.

**IMPORTANT:** Dans un premier temps, assurez-vous que l'alimentation est déconnectée.

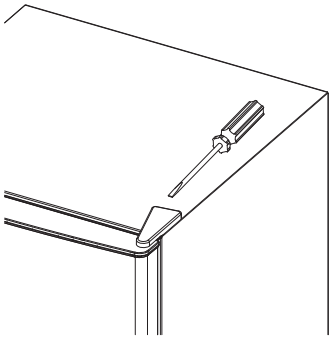

## 2 Inversion de la porte

☐ Retirez les 4 vis à tôle et conservez-les.

☐ Poussez la charnière supérieure vers l'avant, retirez la porte et mettez-la de côté.

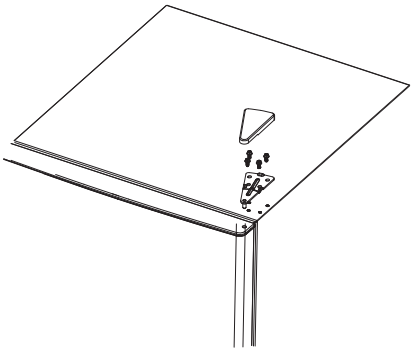

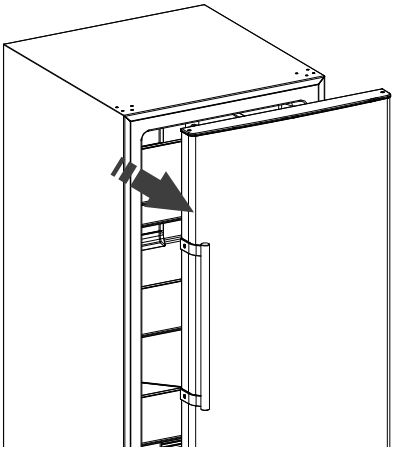

# Inversion de la porte (suite)

## 3 Permutation des couvercles de trou

☐ Enfoncer et retirer les couvercles sur les trous de vis du côté gauche du coffre du réfrigérateur. Positionnez les couvercles sur le côté droit. Les couvercles sont fixés.

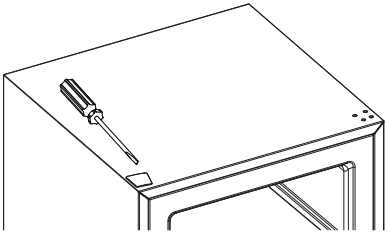

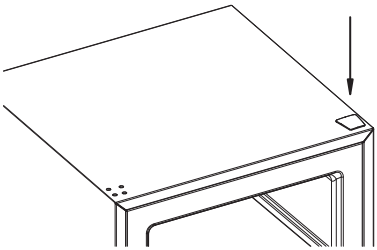

## 4 Permutation de la charnière inférieure

☐ Poussez légèrement le réfrigérateur vers l'arrière contre le mur.
☐ Désassemblez les 2 bases fixes.
☐ Désassemblez la charnière inférieure.
☐ Assemblez la charnière inférieure sur l'autre côté du réfrigérateur.
☐ Assemblez les bases.
☐ Échangez les 2 boulons et fixez-les de l'autre côté.
☐ Échangez le bouchon de l'autre côté.

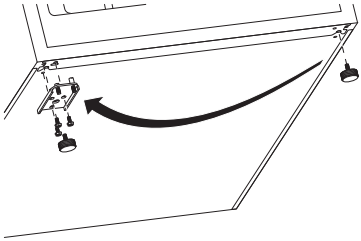

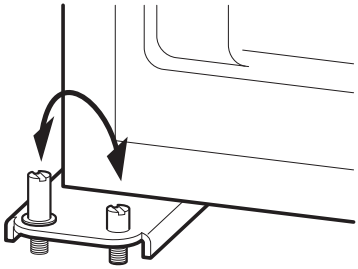

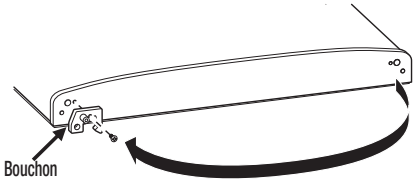

## Inversion de la porte (suite)

### 5 Réinstallation de la porte

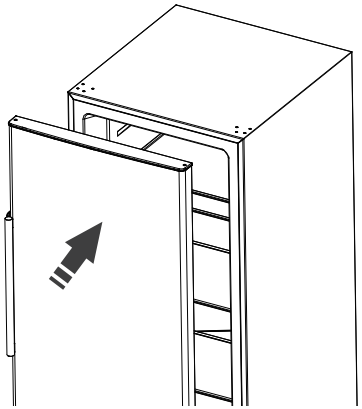

### 6 Assemblez la charnière supérieure avec des vis autotaraudeuses et le couvercle de protection

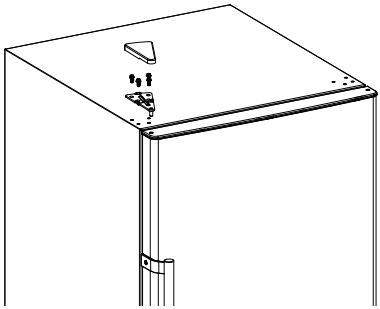

# Installation des poignées

## 7 Installation de la poignée

- ☐ Utilisez une clé hexagonale pour desserrer la vis fixe et retirez la poignée.
- ☐ Dévissez la vis de connexion.
- ☐ Retirez la patte à vis.

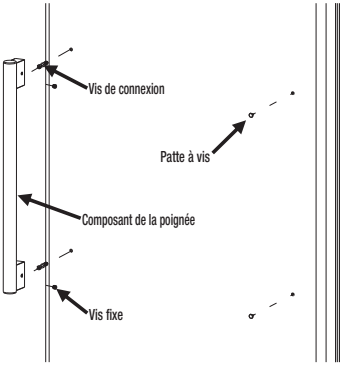


## 8 Installation de la poignée

- ☐ Installez la poignée sur le côté droit à l'aide des vis.
- ☐ Insérez la patte à vis dans le trou de vis à gauche.

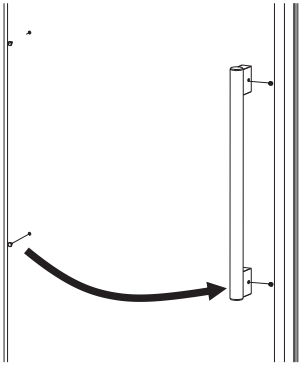

# Notice d'emploi

- ☐ Laissez de l'espace entre les éléments à l'intérieur pour une meilleure circulation de l'air.
- ☐ La nourriture doit être conservée dans des emballages fermés pour éviter l'assèchement ou les odeurs.
- ☐ La nourriture chaude doit être refroidie avant d'être mise dans l'appareil. Sinon, la température intérieure et la consommation d'électricité augmenteront.
- ☐ Une réduction de la fréquence d'ouverture de la porte peut diminuer la consommation électrique.

**AVERTISSEMENT:**
N'utilisez pas d'équipements électroniques à l'intérieur de l'appareil.

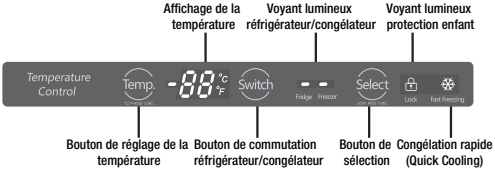


- ☐ Lorsque la porte est ouverte, l'affichage DEL s'allume. Appuyez sur « Sélectionner » pendant 3 secondes, le voyant de « » s'éteindra et la protection enfant se déverrouillera. Une fois la protection enfant déverrouillée, la température peut être réglée et le mode peut être changé. Attendez 10 secondes, le voyant « » s'allume, la protection enfant est à nouveau activée.
- ☐ Une fois la protection enfant déverrouillée, appuyez sur « Température » pendant 3 secondes, l'unité d'affichage de la température peut être modifiée en Celsius ou Fahrenheit, le voyant « » s'allume selon la sélection effectuée.
- ☐ Une fois la protection enfant déverrouillée, la température peut être réglée en appuyant sur « Température ». En mode congélateur, la plage de réglage de la température est comprise entre -22 °C et -15 °C (-8 °F et 5 °F); en mode réfrigérateur, la plage de réglage de la température est comprise entre 1 °C et 7 °C (33 °F et 45 °F).
- ☐ Une fois la protection enfant déverrouillée, vous pouvez basculer entre les modes réfrigérateur et congélateur en appuyant sur « Changer ». Lorsque le voyant lumineux FRIDGE est allumé, le mode réfrigérateur est sélectionné. Lorsque le voyant lumineux FREEZER est allumé, le mode congélateur est sélectionné.
- ☐ Une fois la protection enfant déverrouillée, la fonction de refroidissement rapide est appliquée lorsque vous appuyez sur « Sélectionner ». Le voyant lumineux de la fonction de refroidissement rapide « » s'allume. Appuyez à nouveau sur « Sélectionner » pour quitter le mode de refroidissement rapide.
- ☐ La fonction de refroidissement rapide (Quick Cooling) peut uniquement être sélectionnée en mode congélation; elle ne peut pas être sélectionnée en mode réfrigérateur.
- ☐ En mode de refroidissement rapide, la température interne peut atteindre une température de -30 °C (-22 °F). Le mode de refroidissement rapide se terminera automatiquement au bout de 24 heures.

# Entretien

- ☐ L'appareil doit être entretenu et nettoyé régulièrement. Pour votre sécurité, débranchez le réfrigérateur avant de le nettoyer.
  - ☐ Entretien de l'intérieur : Nettoyez l'intérieur de l'appareil à l'eau claire ou avec un détergent neutre. Récurez-le à l'eau claire et essuyez-le avec un chiffon sec.
  - ☐ Entretien du joint de porte : Le joint de porte est facilement endommagé s'il est sali par de l'huile, de la sauce, etc., nettoyez-le donc avec soin.
  - ☐ Entretien de l'extérieur : Essuyez la poussière avec un chiffon sec, et nettoyez la surface avec un détergent neutre si nécessaire.
  - ☐ L'éclairage et son remplacement : Lorsque la porte réfrigérante s'ouvre, l'ampoule DEL s'allume. Lorsque l'ampoule est endommagée, veuillez tout d'abord retirer le cache-ampoule, puis remplacez l'ampoule DEL. Les procédures spécifiques sont indiquées dans le diagramme suivant :

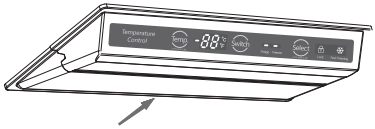

- ☐ Veuillez déplacer le cache-ampoule et le thermostat de 3 à 5 mm dans le sens de la flèche.

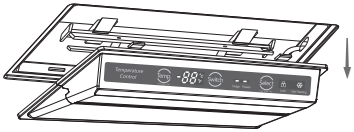

- ☐ Retirez le cache-ampoule et le thermostat vers le bas.

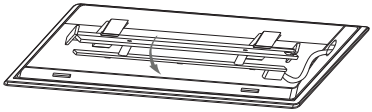

- ☐ Tirez sur le terminal de raccordement, utilisez le tournevis pour retirer le panneau de l'ampoule DEL et remplacez l'ampoule.

**REMARQUE:** Si l'ampoule DEL comporte une anomalie, elle doit être remplacée par des professionnels. Ne démontez pas ni ne remplacez l'ampoule vous-même afin d'éviter les dommages.

# Dégivrage

- ☐ Le dégivrage du réfrigérateur se fera automatiquement pendant le fonctionnement du produit, et le dégivrage manuel n'est donc pas nécessaire. L'eau du dégivrage se déverse dans la plaque de vaporisation et s'évapore grâce à la chaleur du compresseur, le tuyau d'évacuation doit donc être nettoyé.

**DANGER:**
N'utilisez pas de dispositifs mécaniques ou autres moyens pour accélérer le processus de dégivrage.

# Débranchement de l'appareil

- ☐ Après une coupure de courant, n'ajoutez pas de nourriture supplémentaire dans l'appareil et réduisez la fréquence d'ouverture de la porte. Si vous savez qu'une coupure de courant va se produire, mettez de la glace dans un récipient et positionnez-le en haut du réfrigérateur.
- ☐ Interruption en période d'absence
- ☐ Veuillez retirer la nourriture facilement périssable du réfrigérateur avant une période d'absence courte.
- ☐ Si le réfrigérateur n'est pas utilisé pendant une longue période, veuillez retirer toute la nourriture, débrancher l'appareil de la prise et le nettoyer. La porte doit être laissée ouverte afin d'éviter les odeurs déplaisantes en raison de restes de nourriture.

**IMPORTANT:** En général, n'arrêtez pas l'appareil en cas de problème. Après avoir débranché l'alimentation, veuillez patienter au moins 5 minutes avant de reprendre le fonctionnement.

# Notifications utilisateur

- ☐ N'éclaboussez pas d'eau sur le réfrigérateur, car cela peut entraîner une oxydation et un dysfonctionnement. Les composants électroniques tels que le bouton de marche/arrêt doivent être essuyés à sec.
- ☐ Les nettoyants tels que le savon en poudre, la poudre de nettoyage abrasif, les nettoyants alcalins, les chiffons chimiques, les solvants, l'alcool, les produits pétroliers acides et l'eau chaude ne doivent pas être utilisés pour nettoyer le réfrigérateur, car ils
- ☐ peuvent endommager la peinture de protection et le plastique.
- ☐ Les tâches peuvent endommager le composant intérieur en plastique, essuyez-les donc dès que possible.
- ☐ Veuillez contrôler les points suivants avant l'entretien :
- ☐ Constatez-vous un dommage ou une perte sur le câble électronique?
- ☐ La prise de branchement peut-elle être branchée à la prise murale de manière fiable et facile?
  La prise chauffe-t-elle de manière anormale?

**IMPORTANT:** Veuillez vous débarrasser du joint de porte avant la mise au rebut. L'appareil mis au rebut doit être manipulé par des professionnels, car il peut être nocif pour l'environnement.

# DÉPANNAGE

| Problème | Solution |
|---|---|
| Le réfrigérateur ne fonctionne pas. | Il n'est peut-être pas branché à l'alimentation électrique (prise, panne d'électricité ou de fusible). La tension est trop basse. |
| Le réfrigérateur ne fonctionne pas comme prévu. | Cela peut être dû à un givre persistant ou à un réglage de température élevée, ou à une ouverture trop fréquente de la porte. |
| L'appareil fait un bruit anormal. | Cela peut être dû à un déséquilibre ou à une résonance entre l'appareil et d'autres objets à proximité. |
| Le compresseur continue de fonctionner pendant une longue période. | La température ambiante est peut-être trop élevée. Les portes peuvent avoir été ouvertes fréquemment ou même laissées ouvertes. La durée de fonctionnement du compresseur peut être prolongée si la température est réglée trop basse. |
| Une odeur déplaisante est présente. | La nourriture odorante doit être fermement emballée avant d'être mise dans l'appareil. Veuillez vérifier la présence d'un élément détérioré ou si le revêtement a été laissé sans nettoyage pendant trop longtemps. |
| De l'eau fuit de sous le réfrigérateur. | Le tuyau d'évacuation est encombré. Veuillez utiliser le bon outil pour régler ce problème. |
| Un givre persistant est présent à l'arrière de l'appareil. | Mettre de la nourriture humide ou chaude dans l'appareil peut causer ce problème. Ou cela peut être dû à une humidité ambiante persistante. |
| En mode congélateur, la pression atmosphérique peut diminuer dans le coffre pendant une courte durée lorsque la porte est fréquemment ouverte, ce qui peut rendre difficilel'ouverture de la porte après une première fermeture. | Ne vous inquiétez pas, ceci est un phénomène normal. Veuillez patienter 20 à 30 secondes, puis la porte s'ouvrira à nouveau facilement! |

VISSANI™

Questions, problèmes, pièces manquantes? Avant d'effectuer un retour vers notre boutique, appelez le service client Vissani
Du lundi au vendredi de 8 h à 19 h EST et le samedi de 9 h à 18 h EST

**1-855-847-7264 (1-855-VISSANI)**

**HOMEDEPOT.COM**

Conservez ce manuel pour une utilisation future.