GRUNDIG

# Refrigerator

User Manual

# Kühlschrank/Gefrierschrank

Bedienungsanleitung

# Хладилник

Ръководство за употреба

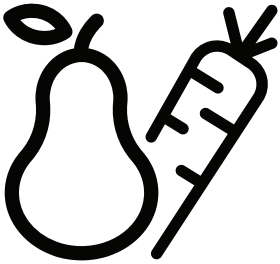

GKN27960FHXPN - GKN27960FHXRN - GKN 27960 BIO

**EN / DE / BG /**

58 5364 0000/AG

## Contents


**1. Safety and environment instructions 6**

**2. Your Refrigerator 10**

**3 Installation 11**

3.1 Appropriate installation location 11
3.2 Installing the plastic wedges 12
3.3 Adjusting the feet..... 12
3.4 Electrical connection..... 12
3.5 Reversing the doors ..... 13
3.6 Reversing the doors ..... 14

**4 Preparation 15**

4.1 Things to be done for energy saving 15
4.2 Initial use ..... 16

**5. Operating the product 17**

5.1 Ice bucket.....20
(This feature is optional).....20
5.2 Egg holder.....20
5.3 Fan.....20
5.4 Vegetable bin .....20
(This feature is optional).....20
5.5 Zero degree compartment ...20
(This feature is optional).....20
5.6 Using the second crisper of the product.....21
5.7 Moving door rack.....22
5.8 Sliding storage box .....22
(This feature is optional).....22
5.9 Moisture controlled vegetable bin.....22
(This feature is optional).....22
5.10 Automatic ice machine .....23
(This feature is optional).....23
5.11 Icematic and ice storage container.....24
5.12 Using the water dispenser .24
5.13 Filling the water dispenser's tank.....25
5.14 Cleaning the water tank ...25
5.15 Drip tray .....26
5.16 HerbBox/HerbFresh .....27
5.17 Deodoriser Module .....27
5.18 Freezing fresh food.....28
5.19 Recommendations for preserving the frozen food .....29
5.20 Deep-freeze information....29
5.21 Placing the food .....30
5.22 Door open warning .....30
5.23 Illumination lamp .....30

**6. Maintenance and cleaning 31**

6.1 Avoiding bad odours .....31
6.2 Protecting the plastic surfaces .....32
6.3 Door Glasses .....32

**7. Troubleshooting 33**

**Please read this manual first!**
Dear Customer,
We hope that your product, which has been produced in modern plants and checked under the most meticulous quality control procedures, will provide you an effective service
For this, we recommend you to carefully read the entire manual of your product before using it and keep it at hand for future references.

**The user manual will help you use the product in a fast and safe way.**
Will help you use your appliance in a fast and safe way.
Read the manual before installing and operating your product.
Follow the instructions, especially those for safety.
Keep the manual in an easily accessible place as you may need it later.
Besides, read also the other documents provided with your product.
Please note that this manual may be valid for other models as well.

**Symbols and their descriptions**
This instruction manual contains the following symbols:

| | |
|---|---|
|  | Important information or useful usage tips. |
|  | Warning against dangerous conditions for life and property. |
|  | Warning against electric voltage. |
|  | Packaging materials of the product are manufactured from recyclable materials in accordance with our National Environment Regulations. |

**INFORMATION**

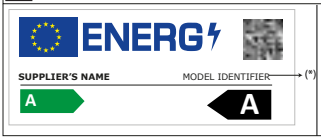


The model information as stored in the product data base can be reached by entering following website and searching for your model identifier (*) found on energy label.

https://eprel.ec.europa.eu/

# 1. Safety and environment instructions

This section provides the safety instructions necessary to prevent the risk of injury and material damage. Failure to observe these instructions will invalidate all types of product warranty.

## Intended use

| | |
|---|---|
|  | **WARNING:** Keep ventilation openings, in the appliance enclosure or in the built-instructure, clear of obstruction. |
|  | **WARNING:** Do not use mechanical devices or other means to accelerate the defrosting process, other than those recommended by the manufacturer. |
|  | **WARNING:** Do not damage the refrigerant circuit. |
|  | **WARNING:** Do not use electrical appliances inside the food storage compartments of the appliance, unless they are of the type recommended by the manufacturer. |

This appliance is intended to be used in household and similar applications such as

– staff kitchen areas in shops, offices and other working environments;

– farm houses and by clients in hotels, motels and other residential type environments;

– bed and breakfast type environments;

– catering and similar non-retail applications.

## 1.1. General safety

- This product should not be used by persons with physical, sensory and mental disabilities, without sufficient knowledge and experience or by children. The device can only be used by such persons under supervision and instruction of a person responsible for their safety. Children should not be allowed to play with this device.
- In case of malfunction, unplug the device.
- After unplugging, wait at least 5 minutes before plugging in again.
- Unplug the product when not in use.
- Do not touch the plug with wet hands! Do not pull the cable to plug off, always hold the plug.
- Do not plug in the refrigerator if the socket is loose.
- Unplug the product during installation, maintenance, cleaning and repair.
- If the product will not be used for a while, unplug the product and remove any food inside.
- Do not use the product when the compartment with circuit cards located on the upper back part of the product (electrical card box cover) (1) is open.

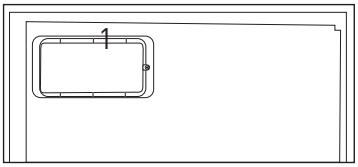


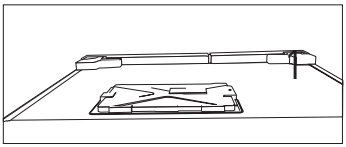

- Do not use steam or steamed cleaning materials for cleaning the refrigerator and melting the ice inside. Steam may contact the electrified areas and cause short circuit or electric shock!
- Do not wash the product by spraying or pouring water on it! Danger of electric shock!
- In case of malfunction, do not use the product, as it may cause electric shock. Contact the authorised service before doing anything.
- Plug the product into an earthed socket. Earthing must be done by a qualified electrician.
- If the product has LED type lighting, contact the authorised service for replacing or in case of any problem.
- Do not touch frozen food with wet hands! It may adhere to your hands!
- Do not place liquids in bottles and cans into the freezer compartment. They may explode.
- Place liquids in upright position after tightly closing the lid.
- Do not spray flammable substances near the product, as it may burn or explode.
- Do not keep flammable materials and products with flammable gas (sprays, etc.) in the refrigerator.
- Do not place containers holding liquids on top of the product. Splashing water on an electrified part may cause electric shock and risk of fire.
- Exposing the product to rain, snow, sunlight and wind will cause electrical danger. When relocating the product, do not pull by holding the door handle. The handle may come off.
- Take care to avoid trapping any part of your hands or body in any of the moving parts inside the product.
- Do not step or lean on the door, drawers and similar parts of the refrigerator. This will cause the product to fall down and cause damage to the parts.
- Take care not to trap the power cable.

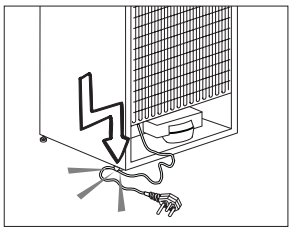

- When positioning the appliance, ensure the supply cord is not trapped or damaged.
- Do not locate multiple portable socket-outlets or portable power supplies at the rear of the appliance.

### 1.1.1 HC warning

If the product comprises a cooling system using R600a gas, take care to avoid damaging the cooling system and its pipe while using and moving the product. This gas is flammable. If the cooling system is damaged, keep the product away from sources of fire and ventilate the room immediately.



The label on the inner left side indicates the type of gas used in the product.

### 1.1.2 For models with water dispenser

- Pressure for cold water inlet shall be maximum 90 psi (620 kPa). If your water pressure exceeds 80 psi (550 kPa), use a pressure limiting valve in your mains system. If you do not know how to check your water pressure, ask for the help of a professional plumber.
- If there is risk of water hammer effect in your installation, always use a water hammer prevention equipment in your installation. Consult Professional plumbers if you are not sure that there is no water hammer effect in your installation.
- Do not install on the hot water inlet. Take precautions against of the risk of freezing of the hoses. Water temperature operating interval shall be 33°F (0.6°C) minimum and 100°F (38°C) maximum.
- Use drinking water only.

### 1.2. Intended use

- This product is designed for home use. It is not intended for commercial use.
- The product should be used to store food and beverages only.
- Do not keep sensitive products requiring controlled temperatures (vaccines, heat sensitive medication, medical supplies, etc.) in the refrigerator.
- The manufacturer assumes no responsibility for any damage due to misuse or mishandling.
- Original spare parts will be provided for 10 years, following the product purchasing date.

## 1.3. Child safety

- Keep packaging materials out of children's reach.
- Do not allow the children to play with the product.
- If the product's door comprises a lock, keep the key out of children's reach.

## 1.4. Compliance with WEEE Directive and Disposing of the Waste Product

This product complies with EU WEEE Directive (2012/19/EU). This product bears a classification symbol for waste electrical and electronic equipment (WEEE).

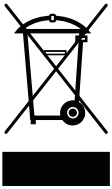

This product has been manufactured with high quality parts and materials which can be reused and are suitable for recycling. Do not dispose of the waste product with normal domestic and other wastes at the end of its service life. Take it to the collection center for the recycling of electrical and electronic equipment. Please consult your local authorities to learn about these collection centers.

## 1.5. Compliance with RoHS Directive

- This product complies with EU WEEE Directive (2011/65/EU). It does not contain harmful and prohibited materials specified in the Directive.

## 1.6. Package information

Packaging materials of the product are manufactured from recyclable materials in accordance with our National Environment Regulations. Do not dispose of the packaging materials together with the domestic or other wastes. Take them to the packaging material collection points designated by the local authorities.

## 1.7. Technical information for Wifi + Bluetooth

| | |
|---|---|
| Frequency Band: | 2.4GHz (Wi-fi or bluetooth operational) |
| Max. Transmission Power: | < 100mW (Wi-fi or bluetooth operational) |
| Software information: | Quartz_WiFi. XXX |

**Conformity Decleration for CE:**
Arçelik A.Ş. hereby declares that this appliance complies with Directive 2014/53/EU.
The complete text of the EU declaration of conformity is available in the following internet address:Products, From: support.grundıg.com

## 2. Your Refrigerator

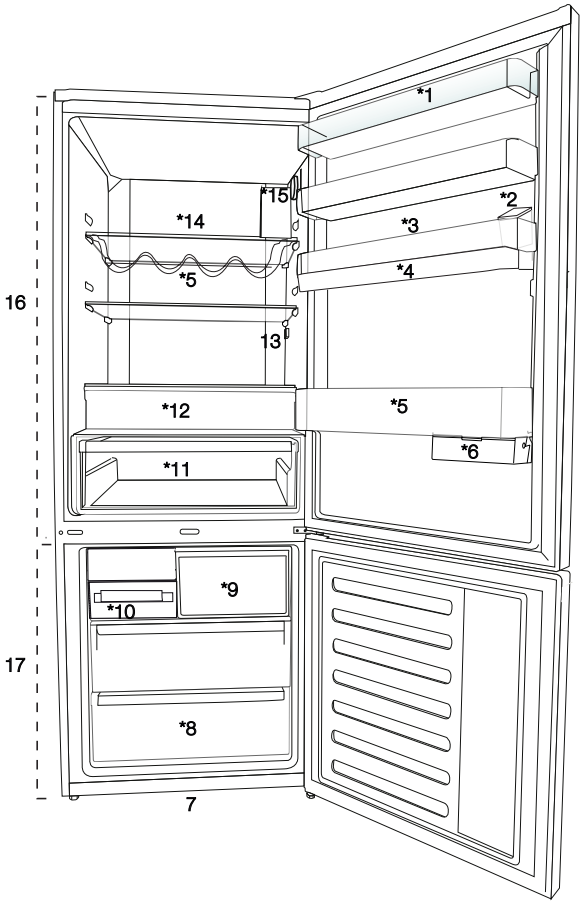


**1.** Cooler compartment door shelf
**2.** Water dispenser filling tank
**3.** Egg section
**4.** Water dispenser reservoir
**5.** Bottle shelf
**6.** Sliding storage containers
**7.** Adjustable legs
**8.** Deep freezer compartment
**9.** Quick freeze compartment
**10.** Ice cube tray & Ice bank
**11.** Vegetable bin
**12.** Zero degree compartment
**13.** Interior light
**14.** Cooler compartment glass shelf
**15.** Temperature adjustment button
**16.** Cooler compartment
**17.** Freezer compartment

*** optional:** Figures in this user manual are schematic and may not match the product exactly. If the subject parts are not included in the product you have purchased, then those parts are valid for other models.

# 3 Installation

## 3.1 Appropriate installation location

Contact an Authorized Service for the installation of the product. In order to prepare the product for use, refer the information in the user manual and ensure that electrical installation and water installation are appropriate. If not, call a qualified electrician and technician to have any necessary arrangements carried out.

| | |
|---|---|
|  | **WARNING:** Manufacturer shall not be held liable for damages that may arise from procedures carried out by unauthorized persons. |
|  | **WARNING:** Product must not be plugged in during installation. Otherwise, there is the risk of death or serious injury! |
|  | **WARNING:** If the door clearance of the room where the product shall be place is so tight to prevent passing of the product, remove the door of the room and pass the product through the door by turning it to its side; if this does not work, contact the authorized service. |

- Place the product on an even floor surface to prevent jolts.
- Install the product at least 30 cm away from heat sources such as hobs, heater cores and stoves and at least 5 cm away from electrical ovens.
- Product must not be subjected to direct sun light and kept in humid places.
- Appropriate air ventilation must be provided around your product in order to achieve an efficient operation. If the product is to be placed in a recess in the wall, pay attention to leave at least 5 cm distance with the ceiling and side walls.
- Do not install the product in places where the temperature falls below -5°C.
- Your product requires adequate air circulation to function efficiently. If the product will be placed in an alcove, remember to leave at least 5 cm clearance between the product and the ceiling, rear wall and the side walls.
- If the product will be placed in an alcove, remember to leave at least 5 cm clearance between the product and the ceiling, rear wall and the side walls. Check if the rear wall clearance protection component is present at its location (if provided with the product). If the component is not available, or if it is lost or fallen, position the product so that at least 5 cm clearance shall be left between the rear surface of the product and the wall of the room. The clearance at the rear is important for efficient operation of the product.

### 3.2 Installing the plastic wedges

Plastic wedges supplied with the product are used to create the distance for the air circulation between the product and the rear wall.

1. To install the wedges, remove the screws on the product and use the screws supplied together with the wedges.
2. Insert the 2 plastic wedges onto the rear ventilation cover as illustrated in the figure.

### 3.3 Adjusting the feet

If the product stands unbalanced after installation, adjust the feet on the front by rotating them to the right or left.

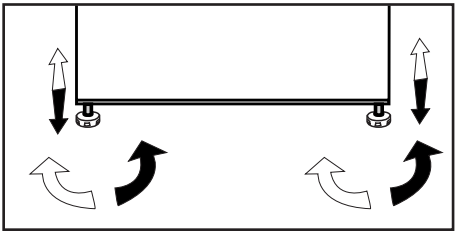

### 3.4 Electrical connection

| | |
|---|---|
| | **WARNING:** Do not make connections via extension cables or multi-plugs. |
| | **WARNING:** Damaged power cable must be replaced by the Authorized Service Agent. |
| | If two coolers are to be installed side by side, there should be at least 4 cm distance between them. |

- Our company shall not be liable for any damages that will arise when the product is used without grounding and electrical connection in accordance with the national regulations.
- Power cable plug must be within easy reach after installation.
- Do not extension cords or cordless multiple outlets between your product and the wall outlet.

| | |
|---|---|
| | Hot Surface Warning! Side walls of your product is equipped with refrigerant pipes to improve the cooling system. Refrigerant with high temperatures may flow through these areas, resulting in hot surfaces on the side walls. This is normal and does not need any servicing. Please pay attention while touching these areas. |

## 3.5 Reversing the doors

Proceed in numerical order .

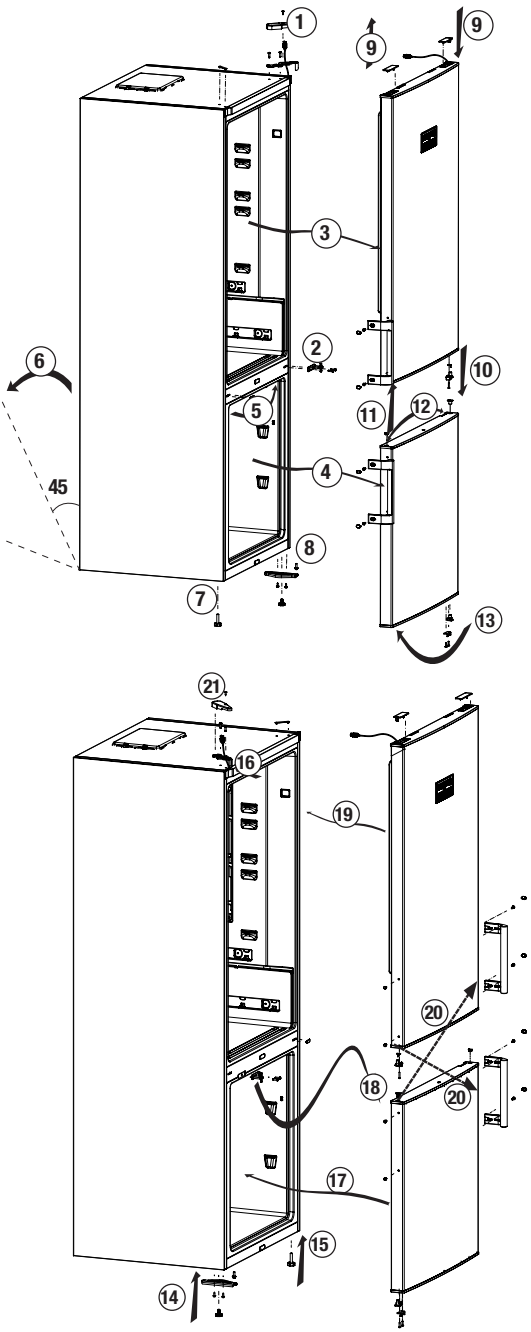

## 3.6 Reversing the doors

Proceed in numerical order .

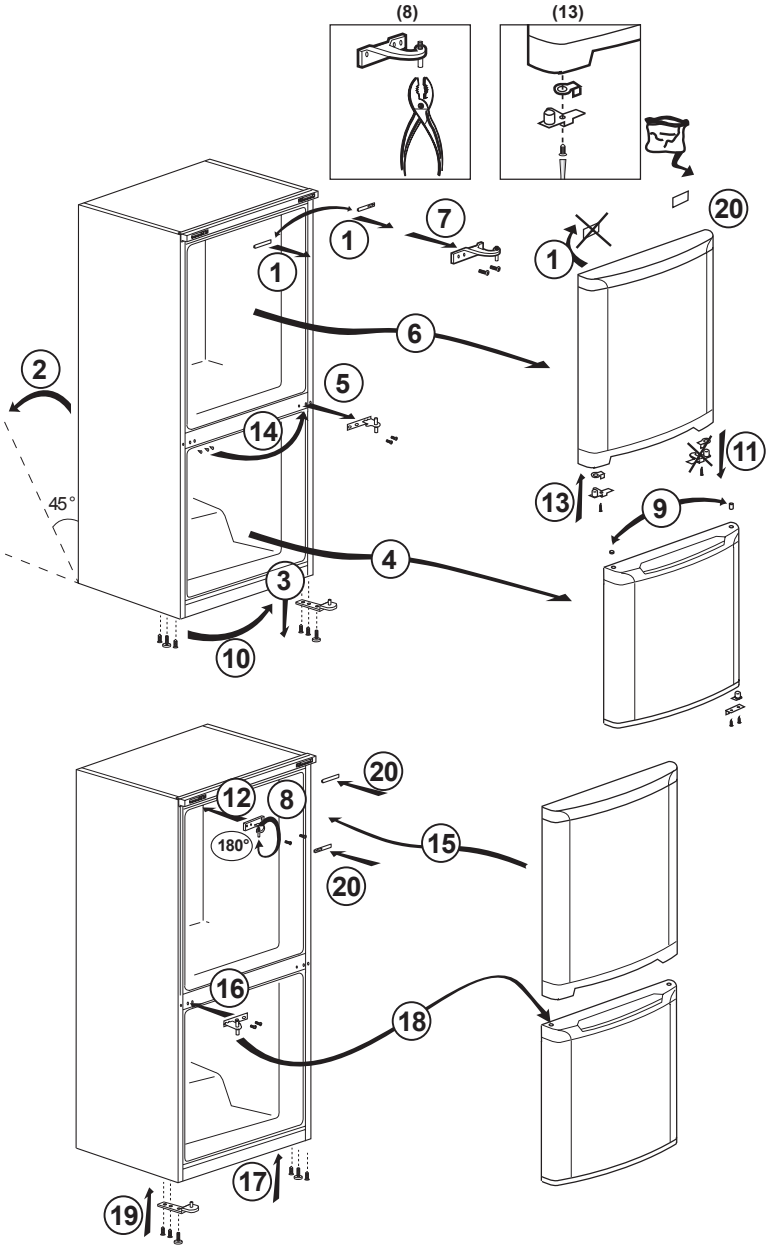

# 4 Preparation

## 4.1 Things to be done for energy saving

Connecting the product to electronic energy-saving systems is harmful, as it may damage the product.

- For a freestanding appliance; 'this refrigerating appliance is not intended to be used as a built-in appliance' ;.
- Do not keep the refrigerator doors open for long periods.
- Do not place hot food or beverages into the refrigerator.
- Do not overfill the refrigerator; blocking the internal air flow will reduce cooling capacity.
- In order to store the maximum amount of food into the cooler compartment of your refrigerator, you should take out the upper drawers and place it onto the glass rack. The declared energy consumption of your refrigerator was determined by taking out the cooler, ice tray and upper drawers in a way that will enable maximum storage. Using the below drawer when storing is strongly recommended. Energy saving function should be activated for best energy consumption.
- You should not block the airflow by putting food in front of the cooler fan. A space of minimum 3cm must be left in front of the protective fan wire when placing food.
- Depending on the product's features; defrosting frozen foods in the cooler compartment will ensure energy saving and preserve food quality.
- Food should be stored using the drawers in the cooler compartment in order to ensure energy saving and protect food in better conditions.
- Food packages should not be in direct contact with the heat sensor located in the cooler compartment. If they are in contact with the sensor, energy consumption of the appliance might increase.
- Make sure the foods are not in contact with the cooler compartment temperature sensor described below.

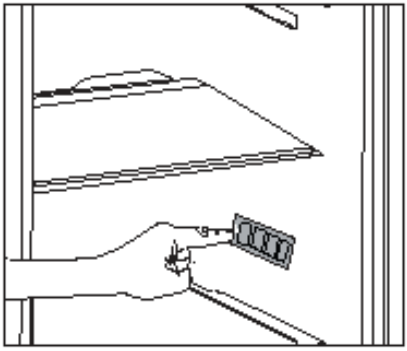

## 4.2 Initial use

Before using your refrigerator, make sure the necessary preparations are made in line with the instructions in “Safety and environment instructions” and “Installation” sections.

- Keep the product running with no food inside for 6 and do not open the door, unless absolutely necessary.

| | |
|---|---|
|  | A sound will be heard when the compressor is engaged. It is normal to hear sound even when the compressor is inactive, due to the compressed liquids and gasses in the cooling system. |

| | |
|---|---|
|  | Front edges of the product might heat up. This is normal. These areas are designed to warm up in order to prevent condensation. |

| | |
|---|---|
|  | In some models indicator panel turns off automatically 5 minutes after the door closes. It will be reactivated when the door is open or any button is pressed. |

- Since hot and humid air will not directly penetrate into your product when the doors are not opened, your product will optimize itself in conditions sufficient to protect your food. Functions and components such as compressor, fan, heater, defrost, lighting, display and so on will operate according to the needs to consume minimum energy under these circumstances.

## 5. Operating the product

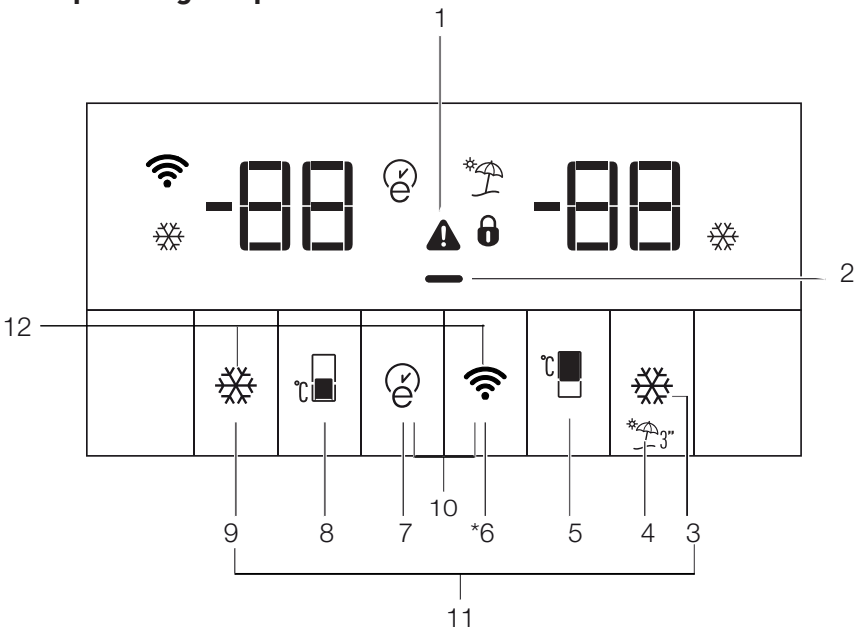


**1.** Error status indicator
**2.** Energy saving function (display off) indicator
**3.** Quick fridge key
**4.** Vacation function key
**5.** Fridge compartment temperature setting key
**6.** Wireless connection key
**7.** Eco-fuzzy key
**8.** Freezer compartment temperature setting key
**9.** Quick freeze button
**10.** Key lock
**11.** Key for changing temperature unit

**May not be available in all models**

Figures in this user manual are schematic and may not match the product exactly. If the subject parts are not included in the product you have purchased, then those parts are valid for other models.

### 1.Error status indicator

If your refrigerator does not cool adequately or if there is a sensor failure, this indicator (⚠) will be activated. When this indicator is active, Freezer Compartment Temperature indicator will display "E" and Fridge Compartment Temperature Indicator will display numbers such as "1,2,3...". These numbers on the indicator provide information about the error to the service personnel.

When you place hot food into the freezer compartment or if you leave the door open for a long time, exclamation mark can illuminate for some time. This is not a failure; this warning will disappear when the food cools down.

### 2. Energy saving function (display off) indicator

If the product doors are kept closed for a long time energy saving function is automatically activated and energy saving symbol is illuminated. (▬)

When energy saving function is activated, all symbols on the display other than energy saving symbol will turn off. When the energy saving function is activated, if any button is pressed or the door is opened, energy saving function will be canceled and the symbols on display will return to normal.Energy saving function is a factory default and cannot be cancelled.

### 3. Quick fridge key

Quick fridge indicator (❄) is lit and the fridge compartment temperature indicator value is displayed as 1 when the quick fridge function is activated. To cancel this function, press the Quick fridge button again. Quick fridge indicator will be off and the refrigerator will be reset to its normal settings. Quick fridge function is cancelled automatically in 1 hour if you do not cancel it. If you want to cool large amounts of fresh food, press the Quick fridge button before putting the food into the fridge compartment.

### 4. Vacation function key

In order to activate vacation function, press and hold the button (🧳) for 3 seconds and the vacation mode indicator (⛱) will be activated. When the vacation function is activated, "- -" is displayed on the fridge compartment temperature indicator and no active cooling is performed in the fridge compartment. It is not suitable to keep the food in the fridge compartment when this function is activated. Other compartments will continue to be cooled according to their set temperatures.

To cancel this function, press **vacation function** button again.

### 5. Fridge compartment temperature setting button

When this button is pressed the fridge compartment temperature can be set to 8,7,6,5,4,3,2 and 1 values. (🌡)

### 6.Wireless connection (*optional) key

Press and hold the button for 3 seconds to start the product's first connection to home network.

When the connection is being established, the wireless connection icon (📶) will flash.

If the connection to the home network is successful, the wireless network icon will become steadily on.

After establishing the first connection, short press this button to activate/deactivate the connection. The wireless connection icon will flash until the connection is established. Once connection is enabled, the wireless network icon will become steadily on. If connection cannot be established for a certain amount of time, check your connection settings and refer to the troubleshooting section. The HomeWhiz app is used as the connection interface. Connection steps are available in the HomeWhiz app (in HomeWhiz section).

### 7. Eco-fuzzy key

Press the eco-fuzzy button to enable the eco fuzzy function. When this function is enabled, the freezer will start to run in eco mode after at least 6 hours and the economical use indicator will be on.( ) To disable the eco-fuzzy function, press the eco-fuzzy function button again. When the eco-fuzzy function is enabled, this indicator will tun on after 6 hours.

### 8. Freezer button temperature setting key

Temperature setting is made for freezer compartment.

When the button numbered ( ) is pressed, you can set the temperature of the freezer compartment to -18, -19, -20, -21, -22, -23 and -24.

### 9. Quick freeze button

Press button no. (9) for quick freeze; the quick freeze indicator ( ) will be activated.

When the quick freeze function is on, the quick freeze indicator is lit and the freezer compartment temperature indicator displays -27. To cancel this function press the quick freeze button ( ) again. The quick freeze indicator will turn off and the refrigerator will return to its normal settings. Quick freeze function is cancelled automatically in 24 hours if you do not cancel it. If you want to freeze large amounts of fresh food, press the quick freeze button before putting the food into the freezer compartment.

### 10. Key lock

Press and hold the wireless network ( ) and eco-fuzzy ( ) buttons simultaneously for 3 seconds. Key lock symbol ( ) will light up and key lock mode will be activated. Buttons will not function when the key lock mode is active. Press and hold the wireless network ( ) and eco-fuzzy ( ) buttons simultaneously for 3 seconds. Key lock will be deactivated.

Use the **key lock** function if you want to prevent changing of the temperature setting of the refrigerator.

### 11.Key for changing temperature unit

Press and hold the Quick Fridge ( ) And Quick Freeze ( ) keys for 3 seconds to switch between Fahrenheit and Celcius.

## 5.1 Ice bucket

**(This feature is optional)**

- Take the ice bucket from the freezer compartment.
- Fill the ice bucket with water.
- Place the ice bucket into the freezer compartment.
- The ice will be ready after approximately two hours. Take the ice bucket from the freezer compartment and bend in sightly over the holder that you are going to serve. Ice will easily pour into the serving holder.

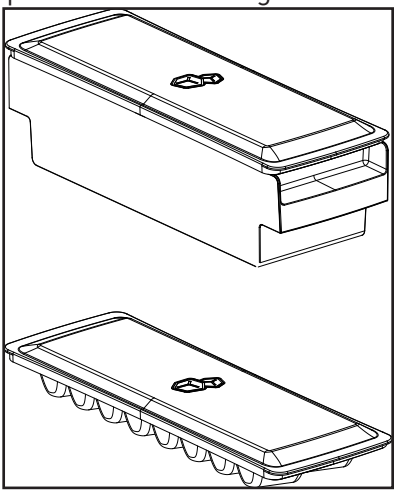

## 5.2 Egg holder

You can put the eggholder on the door or body rack of your choice. If you decide to put it on the body rack, it is recommended to prefer the shelves below as they are colder.



Do not put the eggholder into the freezer compartment.

## 5.3 Fan

Fan was designed to distribute circulate the cold air inside your refrigerator homogeneously. Operating time of the fan might vary depending the features of your product.

While in some products fan only operates with compressor, in others control system determines the operating time based on the need for cooling.

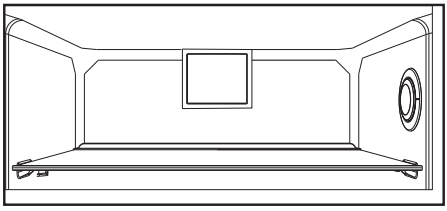

## 5.4 Vegetable bin

**(This feature is optional)**

- Product's vegetable bin is designed to keep vegetables fresh by preserving humidity. For this purpose, the overall cold air circulation is intensified in the vegetable bin.

## 5.5 Zero degree compartment

**(This feature is optional)**

Use this compartment to keep delicatessen at lower temperatures or meat products for immediate consumption.
Zero degree compartment is the coolest place where foods such as dairy products, meat, fish and chicken can be stored in ideal storage conditions. Vegetables and/or fruits should not be stored in this compartment.

## 5.6 Using the second crisper of the product



**Figure 1.**

As shown in the figure, there are 2 stoppers in the second crisper of K70560 model product.



**Figure 2.**

The second crisper looks like Figure 2 when closed.



**Figure 3.**

With the door is open 90°, pull the second crisper up to the first stopper as shown in Figure 3.

In the case that the drawer is more open, first of all, open the door by at least 135° degrees. After that, as shown in Figure 4, lift the second crisper for about 5 mm so that it is freed from the first stopper.



**Figure 4.**

After lifting, pull the second drawer up to the second stopper as shown in



**Figure 5.**

## 5.7 Moving door rack

**(This feature is optional)**

Moving door rack can be fixed in 3 different positions.

In order to move the rack, push the buttons on the side evenly. Rack will be movable.

Move the rack up or down.

When the rack is in the position that you want, release the buttons. Rack will be fixed again in the position where you have released the buttons.

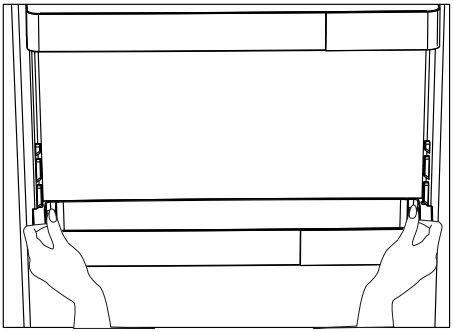

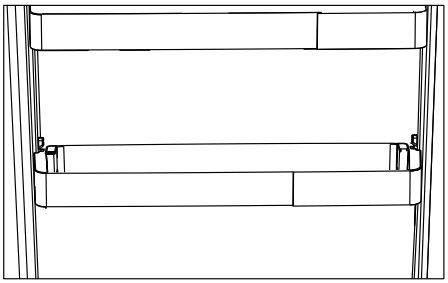

## 5.8 Sliding storage box

**(This feature is optional)**

This accessory has been designed to increase the usage volume of the door racks.

Thanks to its ability to move sideways, it enables you to easily place long bottle, jar or boxes that you put in the bottle rack below.

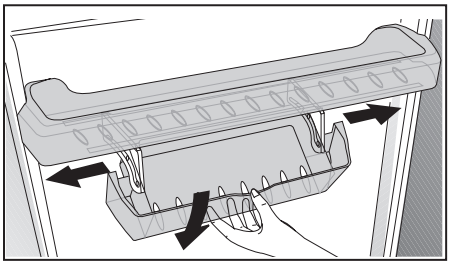

## 5.9 Moisture controlled vegetable bin

**(This feature is optional)**

With moisture control feature, moisture rates of vegetables and fruits are kept under control and ensures a longer freshness period for foods.

It is recommended to store leafed vegetables such as lettuce and spinach and similar vegetables prone to moisture loss not on their roots but in horizontal position into the vegetable bin as much as possible.

When placing the vegetables, place heavy and hard vegetables at the bottom and light and soft ones on the top, taking into account the specific weights of vegetables.

Do not leave vegetables in the vegetable bin in plastic bags.

Leaving them in plastic bags causes vegetables to rot in a short time. In situations where contact with other vegetables is not preferred, use packaging materials such as paper that has a certain porosity in terms of hygiene.

Do not put fruits that have a high ethylene gas production such as pear, apricot, peach and particularly apple in the same vegetable bin with other vegetables and fruits. The ethylene gas coming out of these fruits might cause other vegetables and fruits to mature faster and rot in a shorter period of time.

## 5.10 Automatic ice machine

**(This feature is optional)**

Automatic ice machine enables you to easily make ice in your refrigerator. In order to obtain ice from the ice machine, take out the water tank in the cooler compartment, fill it with water and fix it back.

First ice will be ready in about 2 hours in the ice machine drawer in the cooler compartment.

After placing the full water tank, you can obtain about 60-70 cubes of ice until it is fully empty.

If the water in the tank has waited for 2-3 weeks, it should be changed.

In products with automatic ice machine, you might hear a sound when pouring the ice. This sound is normal and is not a sign of failure.

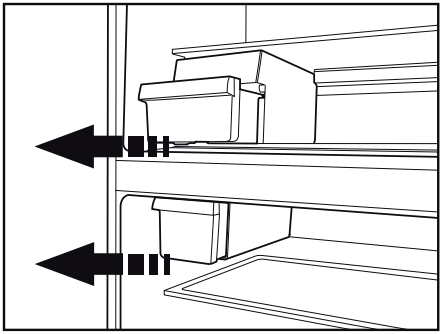

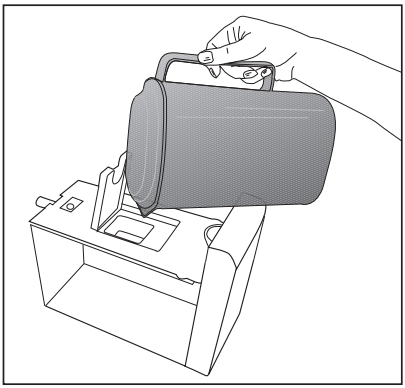

## 5.11 Icematic and ice storage container

***optional**

### Using the Icematic

Fill the Icematic with water and place it into its seat. Your ice will be ready approximately in two hours. Do not remove the Icematic from its seating to take ice.

Turn the knobs on the ice reservoirs clockwise by 90 degrees.

Ice cubes in the reservoirs will fall down into the ice storage container below.

You may take out the ice storage container and serve the ice cubes.

If you wish, you may keep the ice cubes in the ice storage container.

### Ice storage container

Ice storage container is only intended for accumulating the ice cubes. Do not put water in it. Otherwise, it will break.

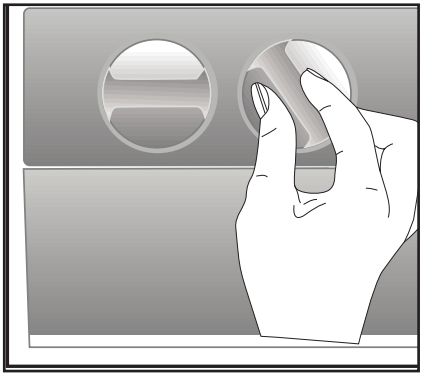

## 5.12 Using the water dispenser

***optional**

| | |
|---|---|
| | It is normal for the first few glasses of water taken from the dispenser to be warm. |
| | If the water dispenser is not used for a long period of time, dispose of first few glasses of water to obtain fresh water. |

1. Push in the lever of the water dispenser with your glass. If you are using a soft plastic cup, pushing the lever with your hand will be easier.
2. After filling the cup up to the level you want, release the lever.

| | |
|---|---|
| | Please note, how much water flows from the dispenser depends on how far you depress the lever. As the level of water in your cup / glass rises, gently reduce the amount of pressure on the lever to avoid overflow. If you slightly press the arm, the water will drip; this is quite normal and not a failure. |

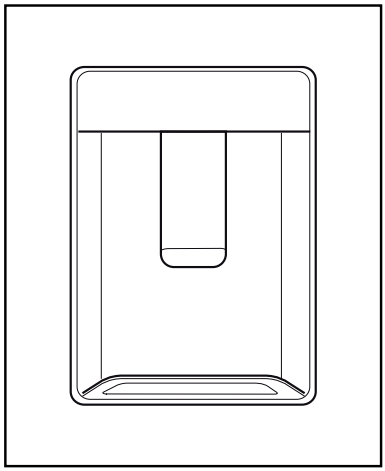

## 5.13 Filling the water dispenser's tank

Water tank filling reservoir is located inside the door rack.

1. Open the cover of the tank.
2. Fill the tank with fresh drinking water.
3. Close the cover.

Do not fill the water tank with any other liquid except for water such as fruit juices, carbonated beverages or alcoholic drinks which are not suitable to use in the water dispenser. Water dispenser will be irreparably damaged if these kinds of liquids are used. Warranty does not cover such usages. Some chemical substances and additives contained in these kinds of drinks/liquids may damage the water tank.

Use clean drinking water only.

Capacity of the water tank is 3 litres; do not overfill.

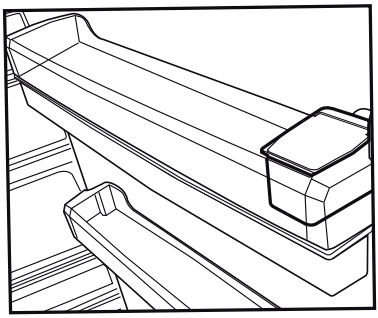

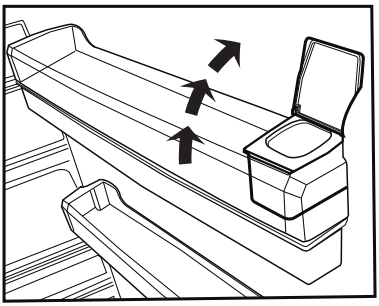

## 5.14 Cleaning the water tank

1. Remove the water filling reservoir inside the door rack.
2. Remove the door rack by holding from both sides.
3. Grab the water tank from both sides and remove it with an angle of 45°C.

4. Remove the cover of the water tank and clean the tank.

Components of the water tank and water dispenser should not be washed in dishwasher.

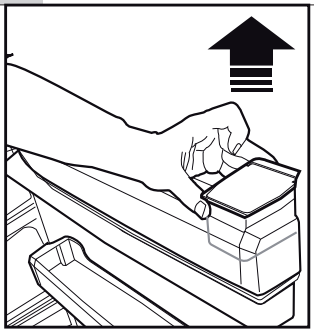

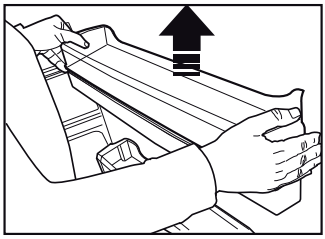

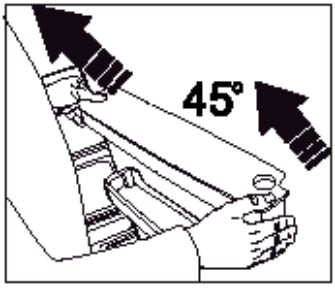


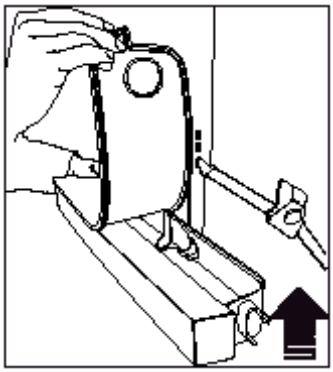

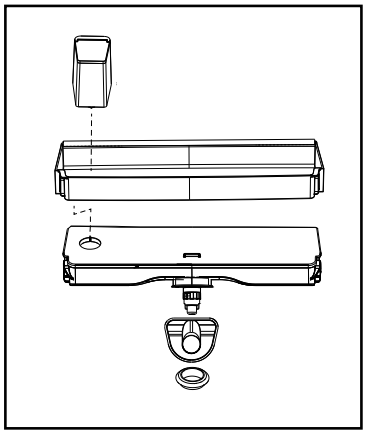

## 5.15 Drip tray

Water that dripped while using the water dispenser accumulates in the spillage tray.

Remove the plastic filter as shown in the figure.

With a clean and dry cloth, remove the water that has accumulated.

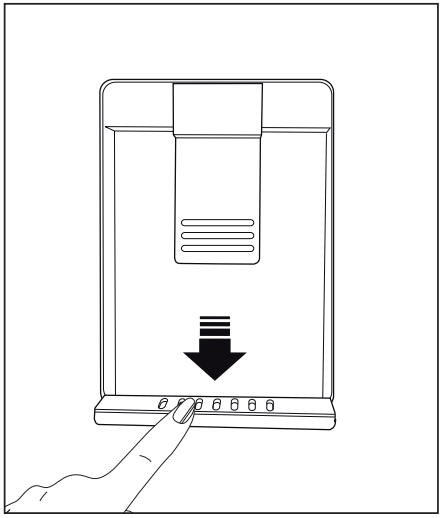

## 5.16 HerbBox/HerbFresh

Remove the film container from HerbBox/HerbFresh+

Take the film out of the bag and put it into the film container as shown in the image.

Seal the container again and replace it into HerbBox/HerbFresh+ unit.

HerbBox-HerbFresh+ sections are especially ideal for storage of various herbs that are supposed to be kept in delicate conditions. You can store your unbagged herbs (parsley, dill, etc.) in this section horizontally and keep them fresh for a much longer period.

The film shall be replaced in every six months.

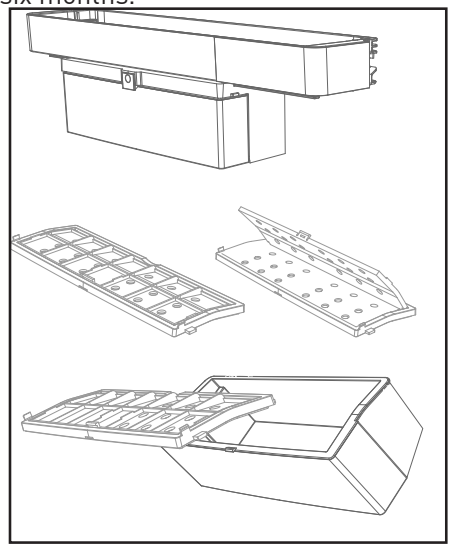

## 5.17 Deodoriser Module

**(OdourFresh +)**

**(This feature is optional)**

The deodoriser module quickly eliminates the bad smells in your refrigerator before they permeate the surfaces. Thanks to this module, which is placed on the ceiling of the fresh food compartment, the bad odours dissolve while the air is actively being passed on the odour filter, then the air that has been cleaned by the filter is re-emitted to the fresh food compartment. This way, the unwanted odours that may emerge during the storage of foods in the refrigerator are eliminated before they permeate the surfaces.

This is achieved thanks to the fan, LED and the odour filter integrated into the module. In daily use, the deodorising module will turn on automatically on a periodic basis. To maintain efficient performance, it is recommended to have the filter in the deodorising module by the authorised service provider every 5 years. Due to the fan integrated into the module, the noise you will hear during operation is normal. If you open the door of the fresh food compartment while the module is active, the fan will pause temporarily and resume where it has left off after some time the door is closed again. In case of power failure, the deodoriser module will resume where it has left off in the total operation duration once the power is back.

Info: It is recommended to store aromatic foods (such as cheese, olives and delicatessen foods) in their packaging and sealed to avoid bad odours that may result when smells of various foods get mixed. Besides, it is recommended to take spoiled foods out of the refrigerator quickly to prevent the other foods from getting spoiled and avoid bad odours.

## 5.18 Freezing fresh food

- In order to preserve the quality of the food, it shall be frozen as quickly as possible when it is placed in the freezer compartment, use the fast freezing feature for this purpose.
- You may store the food longer in freezer compartment when you freeze them while they are fresh.
- Pack the food to be frozen and close the packing so that it would not allow entrance of air.
- Ensure that you pack your food before putting them in the freezer. Use freezer containers, foils and moisture-proof papers, plastic bags and other packing materials instead of traditional packing papers.
- Label each pack of food by adding the date before freezing. You may distinguish the freshness of each food pack in this way when you open your freezer each time. Store the food frozen before in the front side of compartment to ensure that they are used first.



The freezer compartment defrosts automatically.

- Frozen food must be used immediately after they are thawed and they should not be re-frozen.
- Do not freeze too large quantities of food at one time.

| Freezer Compartment Setting | Fridge compartment Setting | Remarks |
|---|---|---|
| -18°C | 4°C | This is the normal recommended setting. |
| -20,-22 or -24°C | 4°C | These settings are recommended when the ambient temperature exceeds 30°C. |
| Quick Freeze | 4°C | Use when you wish to freeze your food in a short time. Your product will return to its previous mode when the process is over. |
| -18°C or colder | 2°C | Use these settings if you think that your fridge compartment is not cold enough because of the hot ambient conditions or frequent opening and closing of the door. |

## 5.19 Recommendations for preserving the frozen food

Compartment shall be set to -18°C at least.

1. Put packages in the freezer as quickly as possible after purchase without allowing the to thaw.
2. Check whether the "Use By" and "Best Before" dates on the packaging are expired or not before freezing it.
3. Ensure that the package of the food is not damaged.

## 5.20 Deep-freeze information

According to IEC 62552 standards, the product shall freeze at least 4.5 kg of food at 25°C ambient temperature to -18°C or lower within 24 hours for every 100-litres of freezer volume.
It is possible to preserve the food for a long time only at -18°C or lower temperatures.
You can keep the freshness of food for many months (at -18°C or lower temperatures in the deep freeze).

Foods to be frozen should not be allowed to come in contact with the previously frozen items to prevent them from getting thawed partially. Boil the vegetables and drain their water in order to store vegetables for a longer time as frozen. After draining their water, put them in air-proof packages and place them inside the freezer. Food such as bananas, tomatoes, lettuce, celery, boiled eggs, potatoes are not suitable for freezing. When these foods are frozen, only their nutritional value and taste shall be affected negatively. They shall not be spoiled so that they would create a risk for human health.

## 5.21 Placing the food

| | |
|---|---|
| Freezer compartment shelves | Various frozen food such as meat, fish, ice cream, vegetables and etc. |
| Refrigerator compartment shelves | Food in pans, covered plates and closed containers, eggs (in closed container) |
| Door shelves of fridge compartment | Small and packaged food or beverage |
| Crisper | Vegetables and fruits |
| Fresh zone compartment | Delicatessen (breakfast food, meat products that shall be consumed in a short time) |

## 5.22 Door open warning

**(This feature is optional)**

Door open warning is given to user both visually and acoustically. If the warning continues for 10 minutes, interior lights will be turned off.

## 5.23 Illumination lamp

LED lamps are used as illumination lamps. Contact authorized service in case of any problem with this type of light. The lamp(s) used in this appliance is not suitable for household room illumination. The intended purpose of this lamp is to assist the user to place foodstuffs in the refrigerator/ freezer in a safe and comfortable way.

## 6. Maintenance and cleaning

Service life of the product extends and frequently faced problems decrease if cleaned at regular intervals.



**WARNING:** Unplug the product before cleaning it.

- Never use gasoline, benzene or similar substances for cleaning purposes.
- Never use any sharp and abrasive tools, soap, household cleaners, detergent and wax polish for cleaning.
- Dissolve one teaspoon of carbonate in half litre of water. Soak a cloth with the solution and wrung it thoroughly. Wipe the interior of the refrigerator with this cloth and the dry thoroughly.
- Make sure that no water enters the lamp housing and other electrical items.
- If you will not use the refrigerator for a long period of time, unplug it, remove all food inside, clean it and leave the door ajar.
- Check regularly that the door gaskets are clean. If not, clean them.
- To remove door and body shelves, remove all of its contents.
- Remove the door shelves by pulling them up. After cleaning, slide them from top to bottom to install.
- Never use cleaning agents or water that contain chlorine to clean the outer surfaces and chromium coated parts of the product. Chlorine causes corrosion on such metal surfaces
- Do not use sharp, abrasive tools, soap, household cleaning agents, detergents, kerosene, fuel oil, varnish etc. to prevent removal and deformation of the prints on the plastic part. Use lukewarm water and a soft cloth for cleaning and then wipe it dry.

### 6.1 Avoiding bad odours

Materials that may cause odour are not used in the production of our refrigerators. However, due to inappropriate food preserving conditions and not cleaning the inner surface of the refrigerator as required can bring forth the problem of odour. Pay attention to following to avoid this problem:

- Keeping the refrigerator clean is important. Food residuals, stains, etc. can cause odour. Therefore, clean the refrigerator with carbonate dissolved in water every 15 days.Never use detergents or soap.
- Keep the food in closed containers.Microorganisms spreading out from uncovered containers can cause unpleasant odours.
- Never keep the food that have expired best before dates and spoiled in the refrigerator.

## 6.2 Protecting the plastic surfaces

Do not put liquid oils or oil-cooked meals in your refrigerator in unsealed containers as they damage the plastic surfaces of the refrigerator. If oil is spilled or smeared onto the plastic surfaces, clean and rinse the relevant part of the surface at once with warm water.

## 6.3 Door Glasses

Remove the protective foil on the glasses.

There is a coating on the surface of the glasses.This coating minimizes the stain build-up and helps to remove the possible stains and dirt easily.Glasses that are not protected with such a coating may be subject to persistent binding of air or water based organic or inorganic dirt such as limescale, mineral salts, unburned hydrocarbons, metal oxides and silicones that can easily and quickly cause stains or material damage. Keeping the glass clean becomes too difficult despite the regular cleaning. Consequently, the appearance and the transparency of the glass deteriorates. Harsh and corrosive cleaning methods and compounds will intensify these defects and speed up the deterioration process.

Water-based cleaning products that are not alkaline and corrosive must be used for regular cleaning purposes.

Non-alkaline and non-corrosive materials must be used for cleaning so that the service life of this coating lasts for a long time.

These glasses are tempered to increase their durability against impacts and breaking.

A safety film is also applied to their rear surfaces as an extra safety measure in order to prevent them from causing damage to their surrounding in case of a breakage.

*Alkali is a base that forms hydroxide ions ($OH^-$) when it is dissolved in water.

Li (Lithium), Na (Sodium), K (Potassium) Rb (Rubidium), Cs (Cesium) and artificial and radioactive Fr (Fan-sium) metals are called ALKALI METALS.

## 7. Troubleshooting

Check this list before contacting the service. Doing so will save you time and money. This list includes frequent complaints that are not related to faulty workmanship or materials. Certain features mentioned herein may not apply to your product.

**The refrigerator is not working.**

- The power plug is not fully settled. >>> Plug it in to settle completely into the socket.
- The fuse connected to the socket powering the product or the main fuse is blown. >>> Check the fuses.

**Condensation on the side wall of the cooler compartment (MULTI ZONE, COOL, CONTROL and FLEXI ZONE).**

- The door is opened too frequently >>> Take care not to open the product's door too frequently.
- The environment is too humid. >>> Do not install the product in humid environments.
- Foods containing liquids are kept in unsealed holders. >>> Keep the foods containing liquids in sealed holders.
- The product's door is left open. >>> Do not keep the product's door open for long periods.
- The thermostat is set to too low temperature. >>> Set the thermostat to appropriate temperature.

**Compressor is not working.**

- In case of sudden power failure or pulling the power plug off and putting back on, the gas pressure in the product's cooling system is not balanced, which triggers the compressor thermic safeguard. The product will restart after approximately 6 minutes. If the product does not restart after this period, contact the service.
- Defrosting is active. >>> This is normal for a fully-automatic defrosting product. The defrosting is carried out periodically.
- The product is not plugged in. >>> Make sure the power cord is plugged in.
- The temperature setting is incorrect. >>> Select the appropriate temperature setting.
- The power is out. >>> The product will continue to operate normally once the power is restored.

**The refrigerator's operating noise is increasing while in use.**

- The product's operating performance may vary depending on the ambient temperature variations. This is normal and not a malfunction.

**The refrigerator runs too often or for too long.**

- The new product may be larger than the previous one. Larger products will run for longer periods.
- The room temperature may be high. >>> The product will normally run for long periods in higher room temperature.
- The product may have been recently plugged in or a new food item is placed inside. >>> The product will take longer to reach the set temperature when

recently plugged in or a new food item is placed inside. This is normal.
- Large quantities of hot food may have been recently placed into the product. >>> Do not place hot food into the product.
- The doors were opened frequently or kept open for long periods. >>> The warm air moving inside will cause the product to run longer. Do not open the doors too frequently.
- The freezer or cooler door may be ajar. >>> Check that the doors are fully closed.
- The product may be set to temperature too low. >>> Set the temperature to a higher degree and wait for the product to reach the adjusted temperature.
- The cooler or freezer door washer may be dirty, worn out, broken or not properly settled. >>> Clean or replace the washer. Damaged / torn door washer will cause the product to run for longer periods to preserve the current temperature.

**The freezer temperature is very low, but the cooler temperature is adequate.**
- The freezer compartment temperature is set to a very low degree. >>> Set the freezer compartment temperature to a higher degree and check again.

**The cooler temperature is very low, but the freezer temperature is adequate.**
- The cooler compartment temperature is set to a very low degree. >>> Set the freezer compartment temperature to a higher degree and check again.

**The food items kept in cooler compartment drawers are frozen.**
- The cooler compartment temperature is set to a very low degree. >>> Set the freezer compartment temperature to a higher degree and check again.

**The temperature in the cooler or the freezer is too high.**
- The cooler compartment temperature is set to a very high degree. >>> Temperature setting of the cooler compartment has an effect on the temperature in the freezer compartment. Wait until the temperature of relevant parts reach the sufficient level by changing the temperature of cooler or freezer compartments.
- The doors were opened frequently or kept open for long periods. >>> Do not open the doors too frequently.
- The door may be ajar. >>> Fully close the door.
- The product may have been recently plugged in or a new food item is placed inside. >>> This is normal. The product will take longer to reach the set temperature when recently plugged in or a new food item is placed inside.
- Large quantities of hot food may have been recently placed into the product. >>> Do not place hot food into the product.

**Shaking or noise.**
- The ground is not level or durable. >>> If the product is shaking when moved slowly, adjust the stands to balance the product. Also make sure the ground is sufficiently durable to bear the product.

- Any items placed on the product may cause noise. >>> Remove any items placed on the product.

**The product is making noise of liquid flowing, spraying etc.**

- The product's operating principles involve liquid and gas flows. >>> This is normal and not a malfunction.

**There is sound of wind blowing coming from the product.**

- The product uses a fan for the cooling process. This is normal and not a malfunction.

**There is condensation on the product's internal walls.**

- Hot or humid weather will increase icing and condensation. This is normal and not a malfunction.
- The doors were opened frequently or kept open for long periods. >>> Do not open the doors too frequently; if open, close the door.
- The door may be ajar. >>> Fully close the door.

**There is condensation on the product's exterior or between the doors.**

- The ambient weather may be humid, this is quite normal in humid weather. >>> The condensation will dissipate when the humidity is reduced.

**The interior smells bad.**

- The product is not cleaned regularly. >>> Clean the interior regularly using sponge, warm water and carbonated water.
- Certain holders and packaging materials may cause odour. >>> Use holders and packaging materials without free of odour.
- The foods were placed in unsealed holders. >>> Keep the foods in sealed holders. Micro-organisms may spread out of unsealed food items and cause malodour. Remove any expired or spoilt foods from the product.

**The door is not closing.**

- Food packages may be blocking the door. >>> Relocate any items blocking the doors.
- The product is not standing in full upright position on the ground. >>> Adjust the stands to balance the product.
- The ground is not level or durable. >>> Make sure the ground is level and sufficiently durable to bear the product.

**The vegetable bin is jammed.**

- The food items may be in contact with the upper section of the drawer. >>> Reorganize the food items in the drawer.

**If The Surface Of The Product Is Hot.**

- High temperatures may be observed between the two doors, on the side panels and at the rear grill while the product is operating. This is normal and does not require service maintenance!Be careful when touching these areas.

**WARNING:**

If the problem persists after following the instructions in this section, contact your vendor or an Authorised Service. Do not try to repair the product.

**DISCLAIMER / WARNING**

Some (simple) failures can be adequately handled by the end-user without any safety issue or unsafe use arising, provided that they are carried out within the limits and in accordance with the following instructions (see the “Self-Repair” section).

Therefore, unless otherwise authorized in the “Self-Repair” section below, repairs shall be addressed to registered professional repairers in order to avoid safety issues. A registered professional repairer is a professional repairer that has been granted access to the instructions and spare parts list of this product by the manufacturer according to the methods described in legislative acts pursuant to Directive 2009/125/EC.

**However, only the service agent (i.e. authorized professional repairers) that you can reach through the phone number given in the user manual/ warranty card or through your authorized dealer may provide service under the guarantee terms. Therefore, please be advised that repairs by professional repairers (who are not authorized by Grundig) shall void the guarantee.**

**Self-Repair**

Self-repair can be done by the end-user with regard to the following spare parts: door handles,door hinges, trays, baskets and door gaskets (an updated list is also available in support.grundig.com as of 1st March 2021).

Moreover, to ensure product safety and to prevent risk of serious injury, the mentioned self-repair shall be done following the instructions in the user manual for self-repair or which are available in support.grundig.com. For your safety, unplug the product before attempting any self-repair.

Repair and repair attempts by end-users for parts not included in such list and/ or not following the instructions in the user manuals for self-repair or which are available in support..com, might give raise to safety issues not attributable to Grundig, and will void the warranty of the product.

Therefore, it is highly recommended that end-users refrain from the attempt to carry out repairs falling outside the mentioned list of spare parts, contacting in such cases authorized professional repairers or registered professional repairers. On the contrary, such attempts by end-users may cause safety issues and damage the product and subsequently cause fire, flood, electrocution and serious personal injury to occur.

By way of example, but not limited to, the following repairs must be addressed to authorized professional repairers or registered professional repairers: compressor, cooling circuit, main board,inverter board, display board, etc.

The manufacturer/seller cannot be held liable in any case where end-users do not comply with the above.

The spare part availability of the refrigerator that you purchased is 10 years.
During this period, original spare parts will be available to operate the refrigerator properly
The minimum duration of guarantee of the refrigerator that you purchased is 24 months.
This product is equipped with a lighting source of the «G» energy class.
The lighting source in this product shall only be replaced by professional repairers.

## Inhaltsverzeichnis


**1. Hinweise zu Sicherheit und Umwelt 3**

**2. Ihr Kühlschrank 9**

**3. Installation 10**

3.1 Der richtige Aufstellungsort 10
3.2 Kunststoffkeile anbringen.... 11
3.3 Füße einstellen ..... 11
3.4 Stromanschluss..... 11

**4. Vorbereitung 12**

4.1 Maßnahmen zum Energiesparen ..... 12
4.2 Erste Inbetriebnahme ..... 13

**5. Gerät bedienen 14**

5.1 Eisbehälter..... 18
5.2 Eierhalter..... 18
5.3 Lüfter ..... 18
5.4 0-Grad-Fach ..... 18
5.5 Das zweite gemüsefach des produktes verwenden..... 19
5.6 Bewegliche Türablage..... 20
5.7 Verschiebbarer Vorratsbehälter ..... 20
5.8 Feuchtigkeitskontrolliertes Gemüsefach..... 20
5.9 Automatischer Eisbereiter .. 21
5.10 Eisbereiter und Eisbehälter 21
5.11 Wasserspender..... 22
5.12 So benutzen Sie den Wasserspender..... 22
5.13 Wassertank reinigen ..... 23
5.14 Tropfschale ..... 24
5.15 HerbBox/HerbFresh ..... 24
5.16 Geruchvernichtungsmodul (OdourFresh +)..... 24
5.17 Frische Lebensmittel tiefkühlen..... 25
5.18 Empfehlungen zur Lagerung gefrorener Lebensmittel..... 27
5.19 Hinweise zum Tiefkühlbereich..... 27
5.20 Lebensmittel einlagern..... 27
5.21 Tür-offen-Alarm ..... 28
5.22 Wechseln des Türanschlags ..... 28
5.23 Innenbeleuchtung..... 28

**6. Reinigung und Wartung 29**

6.1 Unangenehme Gerüche verhindern ..... 29
6.2 Kunststoffflächen pflegen 30
6.3 Türglas ..... 30

**7. Problemlösung 31**

**Bitte zuerst diese Bedienungsanleitung lesen!**

Sehr geehrte Kundin, sehr geehrter Kunde, Danke für die Wahl eines Grundig-Produktes. Wir hoffen, dass dieses Produkt, das mit hochwertiger und hochmoderner Technologie hergestellt wurde, beste Ergebnisse erzielt. Daher bitte die gesamte Bedienungsanleitung und alle beiliegenden Dokumente aufmerksam durchlesen und zum zukünftigen Nachschlagen aufbewahren. Bei Weitergabe des Produktes auch die Bedienungsanleitung mit aushändigen. Alle Warnungen und Informationen in der Bedienungsanleitung einhalten.
Bitte beachten, dass diese Bedienungsanleitung für unterschiedliche Modelle geschrieben wurde. Unterschiede zwischen den verschiedenen Modellen werden natürlich in der Anleitung erwähnt.

**Die Symbole**
In dieser Bedienungsanleitung verwenden wir folgende Symbole:

| | |
|---|---|
|  | Wichtige Informationen oder nützliche Tipps zum Gebrauch. |
|  | Warnung vor gefährlichen Situationen, die eine Gefahr für Leben und Besitz darstellen können. |
|  | Warnung vor Stromschlägen. |
|  | Die Verpackungsmaterialien des Gerätes wurden gemäß nationalen Umweltschutzbestimmungen aus recyclingfähigen Materialien hergestellt. |

Verpackungsmaterialien nicht gemeinsam mit dem Haus- oder anderem Müll entsorgen. Zu den von örtlichen Autoritäten zugewiesenen Sammelstellen für Verpackungsmaterialien bringen.

**ANGABEN**

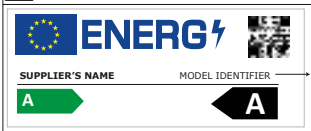


Die Modellinformationen, wie sie in der Produktdatenbank gespeichert sind, können durch Eingabe der folgenden Website und Suche nach Ihrer Modellkennung (*) auf dem Energieetikett erreicht werden.

https://eprel.ec.europa.eu/

## 1. Hinweise zu Sicherheit und Umwelt

Dieser Abschnitt bietet die zur Vermeidung von Verletzungen und Materialschäden erforderlichen Sicherheitsanweisungen.
Bei Nichtbeachtung dieser Anweisungen erlöschen jegliche Garantieansprüche.
Bestimmungsgemäßer Einsatz



**ACHTUNG:**
Stellen Sie sicher, dass die Entlüftungsöffnungen am Aufstellort des Gerätes nicht blockiert sind.

**ACHTUNG:**
Um den Auftauvorgang zu beschleunigen, keine anderen mechanischen Geräte oder
Geräte verwenden, die nicht
vom Hersteller empfohlen sind.

**ACHTUNG:**
Dem Kühlmittelkreislauf keine Schäden zufügen.

**ACHTUNG:**
In den Lebensmittelaufbe-wahrungsfächern keine Geräte
verwenden, die nicht vom Hersteller empfohlen sind.

Dieses Gerät ist für die private Nutzung oder für den Gebrauch bei folgenden ähnliche Anwendungen konzipiert worden
- In Personalküchen in Geschäften, Büros und anderen Arbeitsumgebungen;
- In Bauernhöfen, Hotels, Motels und anderen Unterkünften, für den Gebrauch der Kunden;
- Umgebungen mit Übernachtung und Frühstück;
- Bei Catering und ähnliche Non-Retail-Anwendungen.

### 1.1 Allgemeine Sicherheitshinweise

- Dieses Produkt darf nicht von Personen mit körperlichen, sensorischen oder mentalen Einschränkungen, einem Mangel an Erfahrung und Wissen oder von Kindern verwendet werden. Das Gerät darf nur dann von solchen Personen benutzt werden, wenn diese von einer für ihre Sicherheit verantwortlichen Person beaufsichtigt werden oder angeleitet worden. Kinder dürfen nicht mit diesem Gerät spielen.
- Ziehen Sie bei Fehlfunktionen den Netzstecker des Gerätes.
- Warten Sie nach Ziehen des Netzsteckers mindestens 5 Minuten, bevor Sie ihn wieder anschließen.
- Ziehen Sie den Netzstecker, wenn Sie das Gerät nicht nutzen.
- Berühren Sie den Netzstecker niemals mit feuchten oder gar nassen Händen. Ziehen Sie beim Trennen niemals am Kabel, greifen Sie immer am Stecker.
- Wischen Sie den Netzstecker vor dem Einstecken mit einem trockenen Tuch ab.
- Schließen Sie den Kühlschrank nicht an lose Steckdosen an.

- Das Gerät muss bei Aufstellung, Wartungsarbeiten, Reinigung und bei Reparaturen vollständig vom Stromnetz getrennt werden.
- Falls das Produkt längere Zeit nicht benutzt wird, ziehen Sie den Netzstecker und nehmen Sie sämtliche Lebensmittel aus dem Kühlschrank.
- Verwenden Sie das Produkt nicht, wenn das Fach mit Leiterplatten im unteren hinteren Bereich des Gerätes (Abdeckung des Fachs mit der elektrischen Karte) (1) geöffnet ist.

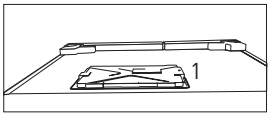


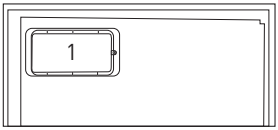


- Benutzen Sie keine Dampfreiniger oder ähnliche Gerätschaften zum Reinigen oder Abtauen Ihres Gerätes. Der Dampf kann in Bereiche eindringen, die unter Spannung stehen. Kurzschlüsse oder Stromschläge können die Folge sein!
- Lassen Sie niemals Wasser direkt auf das Gerät gelangen; auch nicht zum Reinigen! Es besteht Stromschlaggefahr!
- Verwenden Sie das Produkt bei Fehlfunktionen nicht; es besteht Stromschlaggefahr! Wenden Sie sich als erstes an den autorisierten Kundendienst.
- Stecken Sie den Netzstecker des Gerätes in eine geerdete Steckdose. Die Erdung muss durch einen qualifizierten Elektriker vorgenommen werden.
- Falls das Gerät über eine LED-Beleuchtung verfügt, wenden Sie sich zum Auswechseln sowie im Falle von Problemen an den autorisierten Kundendienst.
- Berühren Sie gefrorene Lebensmittel nicht mit feuchten Händen! Sie können an Ihren Händen festfrieren!
- Geben Sie keine Flüssigkeiten in Flaschen oder Dosen in den Tiefkühlbereich. Sie können platzen!
- Geben Sie Flüssigkeiten in aufrechter Position in den Kühlschrank; zuvor den Deckel sicher verschließen.
- Sprühen Sie keine entflammbaren Substanzen in die Nähe des Gerätes, da sie Feuer fangen oder explodieren könnten.
- Bewahren Sie keine entflammbaren Materialien oder Produkte mit entflammbaren Gasen (Sprays etc.) im Kühlschrank auf.
- Stellen Sie keine mit Flüssigkeiten gefüllten Behälter (z. B. Vasen) auf dem Gerät ab. Falls Wasser oder andere Flüssigkeiten an unter Spannung stehende Teile gelangen, kann es zu Stromschlägen oder Bränden kommen.
- Setzen Sie das Gerät keinem Regen, Schnee, direkten Sonnenlicht oder Wind aus; dies kann die elektrische Sicherheit

gefährden. Verschieben Sie das Gerät nicht durch Ziehen an den Türgriffen. Die Griffe könnten sich lösen.

- Achten Sie darauf, dass weder Ihre Hände noch andere Körperteile von beweglichen Teilen im Inneren des Gerätes eingeklemmt oder gequetscht werden.
- Achten Sie darauf, nicht auf die Tür, Schubladen oder ähnliche Teile des Kühlschranks zu treten; lehnen Sie sich nicht daran an. Andernfalls könnte das Gerät umkippen, Teile könnten beschädigt werden.
- Achten Sie darauf, das Netzkabel nicht einzuklemmen.

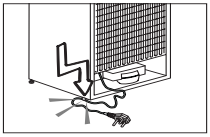

- Ihr Side by Side Kühl-Gefrierkombination benötigt einen Festwasseranschluss. Sollte kein Wasserhahn in der Umgebung des Gerätes verfügbar sein und Sie müssen ihn nachträglich durch einen Fachmann installieren lassen, beachten Sie bitte, dass bei Fußbodenheizungen keine Löcher in die Betondecke gebohrt werden können, da ansonsten die Heizungsanlage beschädigt werden kann.
- Kinder im Alter von 3 bis 8 Jahren dürfen Kühlgeräte ein- und ausräumen.
- Vermeiden Sie durch Einhaltung der folgenden Anweisungen Lebensmittelkontamination:
- Durch langes Öffnen der Tür kann die Temperatur in den Fächern des Gerätes drastisch ansteigen.
- Reinigen Sie die Oberflächen, die mit Lebensmitteln in Berührung kommen, sowie zugängliche Ableitungssysteme regelmäßig.
- Reinigen Sie Wassertanks, wenn diese 48 Stunden lang nicht benutzt wurden; spülen Sie das an die Wasserversorgung angeschlossene Wassersystem durch, falls 5 Tage lang kein Wasser entnommen wurde.
- Bewahren Sie rohes Fleisch und Fisch in geeigneten Behältern im Kühlschrank auf, damit diese nicht mit anderen
- Lebensmitteln in Berührung kommen.
- Zwei-Sterne-Gefrierfächer eignen sich zur Aufbewahrung von Tiefkühlkost, zur Lagerung oder Herstellung von Speiseeis und zur Herstellung von Eiswürfeln.
- Ein-, Zwei- und Drei-Sterne-Fächer eignen sich nicht zum Einfrieren frischer Lebensmittel.
- Falls das Kühlgerät lange Zeit leer bleibt, sollten Sie es abschalten, abtauen, reinigen, trocknen und die
- Tür geöffnet lassen, damit sich kein Schimmel im Gerät bildet.
- Achten Sie beim Aufstellen des Gerätes darauf, dass das Netzkabel nicht eingeklemmt oder anderweitig beschädigt wird.
- Platzieren Sie nicht mehrere Mehrfachsteckdosen oder Netzteile hinter dem Gerät.

### 1.1.1 Wichtige Hinweise zum Kältemittel

Wenn das Gerät über ein Kühlsystem mit R600a-Gas verfügt, achten Sie darauf, das Kühlsystem und den dazugehörigen Schlauch während der Benutzung und des Transports nicht zu beschädigen. Dieses Gas ist leicht entflammbar. Bei Beschädigungen des Kühlsystems halten Sie das Gerät von potenziellen Zündquellen (z. B. offenen Flammen) fern und sorgen für eine gute Belüftung des Raumes.



Das Typenschild an der linken Innenwand des Kühlschranks gibt die Art des im Gerät verwendeten Gases an.

### 1.1.2 Modelle mit Wasserspender

- Der Druck für die Kaltwasserzufuhr sollte maximal 90 psi (620 kPa) betragen. Wenn der Wasserdruck in Ihrem Haushalt 80 psi (550 kPa) übersteigt, verwenden Sie bitte ein Druckbegrenzungsventil in Ihrem Leitungssystems. Sollten Sie nicht wissen, wie der Wasserdruck gemessen wird, ziehen Sie bitte einen Fachinstallateur hinzu.
- Sollte für Ihr Leitungssystem das Risiko eines Wasserschlags (Druckstoß) bestehen, verwenden Sie stets eine geeignete Druckstoßsicherung. Wenden Sie sich bitte an einen Fachinstallateur, falls Sie sich über die Wasserschlaggefährdung in Ihrem Leitungssystem nicht sicher sein sollten.
- Nutzen Sie niemals die Warmwasserzufuhr für den Einbau. Treffen Sie geeignete Vorsichtsmaßnahmen zum Schutz der Leitungen gegen mögliches Einfrieren. Die für den Betrieb zulässige Wassertemperatur liegt im Bereich von mindestens 0,6°C (33°F) bis hin zu maximal 38°C (100°F ).
- Nutzen Sie ausschließlich Trinkwasser.

### 1.2 Bestimmungsgemäßer Einsatz

- Dieses Gerät ist für den Einsatz im Haushalt vorgesehen. Er eignet sich nicht zum kommerziellen Einsatz.
- Das Produkt sollte ausschließlich zum Lagern von Lebensmitteln und Getränken verwendet werden.
- Bewahren Sie keine empfindlichen Produkte, die kontrollierte Temperaturen erfordern (z. B. Impfstoffe, wärmeempfindliche Medikamente,Sanitätsartikel etc.) im Kühlschrank auf.
- Der Hersteller haftet nicht für jegliche Schäden, die durch Missbrauch oder falsche Handhabung entstehen.
- Originalersatzteile stehen für einen Zeitraum von 10 Jahre beginnend mit dem Kaufdatum zur Verfügung.

### 1.3 Sicherheit von Kindern

Bewahren Sie Verpackungsmaterialien außerhalb der Reichweite von Kindern auf. Lassen Sie Kinder nicht mit dem Gerät spielen.

Falls das Gerät mit einer abschließbaren Tür ausgestattet ist, bewahren Sie den Schlüssel außerhalb der Reichweite von Kindern auf.

## 1.4 Ihre Pflichten als Endnutzer



Dieses Elektro- bzw. Elektronikgerät ist mit einer durchgestrichenen Abfalltonne auf Rädern gekennzeichnet. Das Gerät darf deshalb nur getrennt vom unsortierten Siedlungsabfall gesammelt und zurückgenommen werden. Es darf somit nicht in den Hausmüll gegeben werden. Das Gerät kann z.B. bei einer kommunalen Sammelstelle oder ggf. bei einem Vertreiber (siehe unten zu deren Rücknahmepflichten in Deutschland) abgegeben werden. Das gilt auch für alle Bauteile, Unterbaugruppen und Verbrauchsmaterialien des zu entsorgenden Altgeräts.
Bevor das Altgerät entsorgt werden darf, müssen alle Altbatterien und Altakkumulatoren vom Altgerät getrennt werden, die nicht vom Altgerät umschlossen sind. Das gleiche gilt für Lampen, die zerstörungsfrei aus dem Altgerät entnommen werden können. Der Endnutzer ist zudem selbst dafür verantwortlich, personenbezogene Daten auf dem Altgerät zu löschen.

**Einhaltung der RoHS-Richtlinie:**
Das von Ihnen gekaufte Gerät entspricht der RoHS-Richtlinie der EU (2011/65/EU). Es enthält keinerlei Materialien, die gemäß der Richtlinie als schädlich oder verboten gelten.

## 1.5 Hinweise zum Recycling



Helfen Sie mit, alle Materialien zu recyceln, die mit diesem Symbol gekennzeichnet sind.
Entsorgen Sie solche Materialien, insbesondere Verpackungen, nicht im Hausmüll, sondern über die bereitgestellten Recyclingbehälter oder die entsprechenden örtlichen Sammelsysteme.
Recyceln Sie zum Umwelt - und Gesundheitsschutz elektrische und elektronische Geräte.

## 1.6 Rücknahmepflichten der Vertreiber

Wer auf mindestens 400 m² Verkaufsfläche Elektro- und Elektronikgeräte vertreibt oder diese gewerblich an Endnutzer abgibt, ist verpflichtet, bei Abgabe eines neuen Gerätes, ein Altgerät des Endnutzers der gleichen Geräteart, das im Wesentlichen die gleichen Funktionen wie das neue Gerät erfüllt, am Ort der Abgabe oder in unmittelbarer Nähe, unentgeltlich zurückzunehmen. Das gilt auch für Vertreiber von Lebensmitteln mit einer Gesamtverkaufsfläche von mindestens 800 m², die mehrmals im Kalenderjahr oder dauerhaft Elektro- und Elektronikgeräte anbieten und auf dem Markt bereitstellen. Solche Vertreiber müssen zudem auf Verlangen des Endnutzers Altgeräte, die in keiner äußeren Abmessung größer als 25 cm sind, (kleine Elektrogeräte) im Einzelhandelsgeschäft oder in unmittelbarer Nähe hierzu unentgeltlich zurücknehmen; die Rücknahme darf in diesem Fall

nicht an den Kauf eines Elektro- oder Elektronikgerätes verknüpft, kann aber auf drei Altgeräte pro Geräteart beschränkt werden. Ort der Abgabe ist auch der private Haushalt, wenn das neue Elektro- oder Elektronikgerät dorthin geliefert wird; in diesem Fall ist die Abholung des Altgerätes für den Endnutzer kostenlos.
Die vorstehenden Pflichten gelten auch für den Vertrieb unter Verwendung von Fernkommunikationsmitteln, wenn die Vertreiber Lager- und Versandflächen für Elektro- und Elektronikgeräte bzw. Gesamtlager und Versandflächen für Lebensmittel beinhalten, die den oben genannten Verkaufsflächen entsprechen.
Die unentgeltliche Abholung von Elektro- und Elektronikgeräten ist dann aber auf Wärmeüberträger (z.B. Kühlschrank), Bildschirme, Monitore und Geräte, die Bildschirme mit einer Oberfläche von mehr als 100 cm² enthalten und Geräte beschränkt, bei denen mindestens eine der äußeren Abmessungen mehr als 50 cm beträgt. Für alle übrigen Elektro- und Elektronikgeräte muss der Vertreiber geeignete Rückgabemöglichkeiten in zumutbarer Entfernung zum jeweiligen Endnutzer gewährleisten; das gilt auch für kleine Elektrogeräte (s.o.), die der Endnutzer zurückgeben möchte, ohne ein neues Gerät zu erwerben.

## 1.7. Technische Informationen zu WLAN + Bluetooth

| | |
|---|---|
| Frequenzband: | 2,4 GHz (WLAN oder Bluetooth betriebsbereit) |
| max. Übertragungsleistung: | < 100 mW (WLAN oder Bluetooth betriebsbereit) |
| Software-Informationen: | Quartz_WiFi.XXX |

**Konformitätserklärung für CE:**
Arcelik A.Ş. erklärt hiermit, dass dieses Gerät der Richtlinie 2014/53/EU entspricht.
Der vollständige Text der EU-Konformitätserklärung ist unter folgender Internetadresse abrufbar:Produkte, Von: support.grundıg.com

## 2. Ihr Kühlschrank

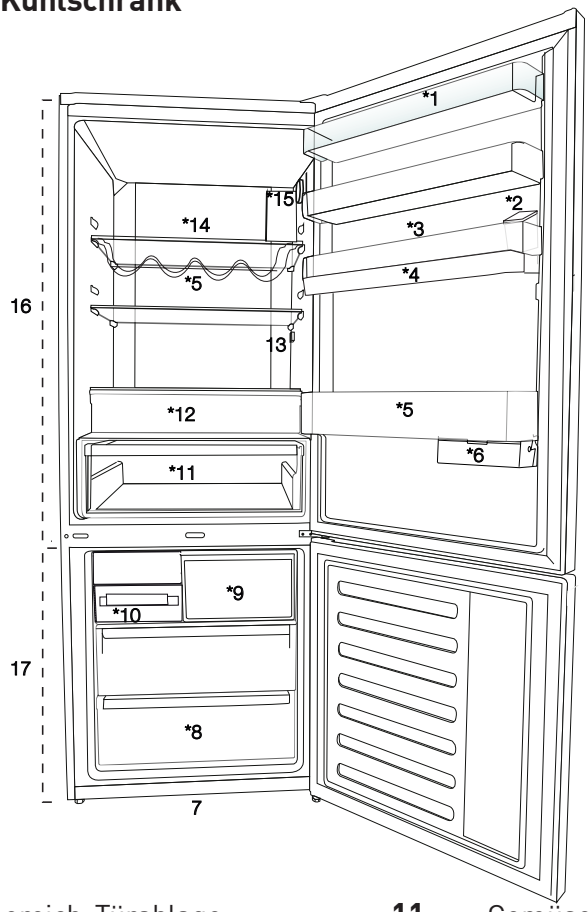


**1.** Kühlbereich-Türablage
**2.** Wasserspender-Befüllung
**3.** Eierhalter
**4.** Wasserspender-Tank
**5.** Flaschenablage
**6.** Verschiebbarer Vorratsbehälter
**7.** Einstellbare Füße
**8.** Tiefkühlbereich
**9.** Schnellgefrierfach
**10.** Eisbereiter und Eisbehälter
**11.** Gemüsefach
**12.** 0-Grad-Fach
**13.** Innenbeleuchtung
**14.** Kühlbereichglasablage
**15.** Temperatureinstelltaste
**16.** Kühlbereich
**17.** Tiefkühlbereich

***Optional:** Die Abbildungen in dieser Bedienungsanleitung dienen zur Orientierung und können etwas vom Aussehen Ihres Gerätes abweichen. Falls Teile nicht zum Lieferumfang Ihres Gerätes zählen, gelten sie für andere Modelle.

## 3. Installation

### 3.1 Der richtige Aufstellungsort

Wenden Sie sich zur Aufstellung des Gerätes an den autorisierten Kundendienst. Bereiten Sie das Gerät auf die Aufstellung vor, indem Sie die Informationen in der Bedienungsanleitung beachten und sicherstellen, dass Strom- und Wasseranschlüsse wie erforderlich vorhanden sind. Falls nicht, wenden Sie sich zum Nachrüsten an einen Elektriker oder Klempner.

| | |
|---|---|
|  | **WARNUNG:** Der Hersteller haftet nicht für jegliche Schäden, die durch Arbeiten entstanden sind, die nicht von autorisierten Personen durchgeführt wurden. |
|  | **WARNUNG:** Bei der Aufstellung muss das Gerät vollständig vom Stromnetz getrennt sein. Andernfalls drohen ernsthafte oder sogar tödliche Verletzungen! |
|  | **WARNUNG:** Falls das Gerät nicht durch die Tür passt, entfernen Sie die Gerätetür und drehen Sie das Gerät auf die Seite; falls es dennoch nicht passt, wenden Sie sich an den autorisierten Kundendienst. |

- Stellen Sie das Gerät auf einem flachen Untergrund auf, damit es weder wackelt noch kippelt.
- Stellen Sie das Gerät mindestens 30 cm von Heizungen, Öfen und ähnlichen Wärmequellen auf; halten Sie einen Mindestabstand von 5 cm zu elektrischen Öfen ein.
- Setzen Sie das Gerät keinem direkten Sonnenlicht und keinen feuchten Umgebungen aus.
- Damit das Gerät effizient arbeitet, ist eine angemessene Luftzirkulation erforderlich.
- Falls Sie das Gerät in einer Nische aufstellen, achten Sie darauf, dass mindestens 5 cm zur Decke und zu den Wänden frei bleiben.
- Stellen Sie das Gerät nicht in Umgebungen mit Temperaturen unter -5 °C auf.
- Ihr Produkt benötigt eine ausreichende Luftzirkulation, um effizient zu funktionieren. Wenn das Produkt in eine Nische gestellt wird, denken Sie daran, mindestens 5 cm Abstand zwischen dem Produkt und der Decke, der Rückwand und den Seitenwänden zu lassen.
- Wenn das Produkt in eine Nische gestellt wird, denken Sie daran, mindestens 5 cm Abstand zwischen dem Produkt und der Decke, der Rückwand und den Seitenwänden zu lassen. Prüfen Sie, ob die Rückwand-Abstandsschutzkomponente an ihrem Standort vorhanden ist (falls mit dem Produkt geliefert). Wenn die Komponente nicht verfügbar ist oder verloren geht oder heruntergefallen ist, positionieren Sie das Produkt so, dass zwischen der Rückseite des Produkts und der Wand des Raums mindestens 5 cm Abstand verbleiben. Der Freiraum an der Rückseite ist wichtig für den effizienten Betrieb des Produkts.

### 3.2 Kunststoffkeile anbringen

Sorgen Sie zur Gewährleistung einer angemessenen Luftzirkulation mit Hilfe der mitgelieferten Kunststoffkeile für genügend Platz zwischen dem Gerät und der Wand.

1. Zur Befestigung der Keile entfernen Sie die Schrauben am Produkt und verwenden die mit den Keilen gelieferten Schrauben.
2. Befestigen Sie die beiden Kunststoffkeile wie in der Abbildung gezeigt an der Abdeckung der Belüftungsöffnungen.

### 3.3 Füße einstellen

Falls das Produkt nicht exakt in Waage steht, passen Sie die vorderen einstellbaren Füße durch Drehen nach rechts oder links an.

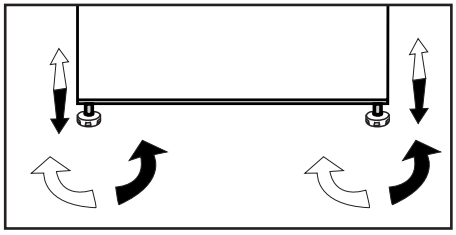

### 3.4 Stromanschluss

| | |
|---|---|
| ⚠ | **WARNUNG:** Verwenden Sie keine Mehrfachsteckdosen oder Verlängerungskabel. |
| ⚠ | **WARNUNG:** Beschädigte Netzkabel müssen vom autorisierten Kundendienst ausgetauscht werden. |

| | |
|---|---|
| ⓘ | Wenn Sie zwei Kühlgeräte nebeneinander aufstellen, halten Sie einen Mindestabstand von 4 cm zwischen den Geräten ein. |

- Unser Unternehmen haftet nicht für jegliche Schäden, die durch eine Inbetriebnahme ohne Erdung oder einen nicht mit nationalen Richtlinien übereinstimmenden Stromanschluss verursacht werden.
- Der Netzstecker muss nach der Installation frei zugänglich bleiben.
- Verwenden Sie zwischen Steckdose und Kühlschrank keine Mehrfachsteckdose mit oder ohne Verlängerungskabel.

| | |
|---|---|
| ⓘ | Achtung: Warnung vor heißen Oberflächen<br>Die Seitenwände Ihres Geräts sind mit Kühlmittelleitungen für ein verbessertes Kühlsystem ausgestattet.<br>Kühlmittel mit hohen Temperaturen können in diesen Bereichen 2der Seitenwände fließen.<br>Das ist normal und erfordert keinerlei Reparatur oder Wartung.<br>Bitte seien Sie vorsichtig, wenn Sie diese Bereiche berühren |

## 4. Vorbereitung

### 4.1 Maßnahmen zum Energiesparen

| | |
|---|---|
| ⚠ | Der Anschluss des Gerätes an Energiesparsysteme birgt Risiken, da Schäden am Gerät auftreten können. |

- Für ein freistehendes Gerät; „Dieses Kühlgerät darf nicht als Einbaugerät verwendet werden."
- Gerätetüren nicht längere Zeit offen stehen lassen.
- Keine warmen oder gar heißen Lebensmittel oder Getränke in den Kühlschrank geben.
- Kühlschrank nicht überladen; wird der interne Luftstrom blockiert, verringert sich die Kühlkapazität.
- Damit Sie die maximale Menge Lebensmittel im Kühlbereich Ihres Kühlschranks einlagern können, sollten Sie die oberen Schubladen herausnehmen und auf die Glasablage stellen. Der angegebene Energieverbrauch Ihres Kühlschranks wurde ohne Kühlbereich, Eisablage und obere Schubladen zur Erzielung maximalen Stauraums ermittelt. Beim Einlagern wird die Verwendung der unteren Schublade dringend empfohlen. Für optimalen Energieverbrauch sollte die Energiesparfunktion aktiviert werden.
- Platzieren Sie Lebensmittel nicht vor dem Lüfter, damit die Luftzirkulation nicht blockiert wird. Halten Sie beim Verstauen von Lebensmitteln einen Mindestabstand von 3 cm vor dem Schutzgitter des Lüfters ein.
- Je nach Produktmerkmalen können Sie durch Auftauen gefrorener Lebensmittel im Kühlbereich Energie sparen und die Qualität der Lebensmittel bewahren.
- Lebensmittel sollten zur Gewährleistung eines geringen Energieverbrauchs und zum Schutz der Lebensmittel unter besseren Bedingungen in den Schubladen im Kühlbereich verstaut werden.
- Verpackte Lebensmittel sollten den Wärmesensor im Kühlfach nicht berühren. Andernfalls kann sich der Energieverbrauch des Gerätes erhöhen.
- Achten Sie darauf, dass Lebensmittel nicht den nachstehend beschriebenen Temperatursensor im Kühlbereich berühren.

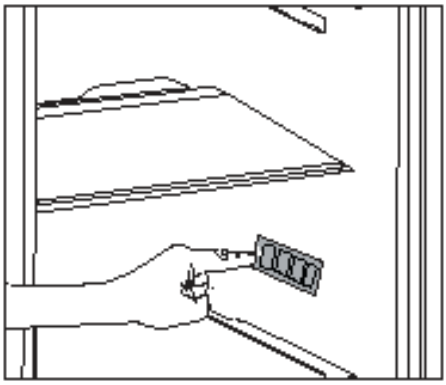

- Da bei geöffneten Türen heiße und feuchte Luft nicht direkt in Ihr Produkt eindringt, optimiert sich Ihr Produkt unter ausreichenden Bedingungen zum Schutz Ihrer Lebensmittel. Funktionen und Komponenten wie Kompressor, Gebläse, Heizgerät, Abtaufunktion, Beleuchtung, Anzeige usw. arbeiten entsprechend den Anforderungen, um unter diesen Bedingungen minimale Energie zu verbrauchen.

## 4.2 Erste Inbetriebnahme

Stellen Sie vor Inbetriebnahme Ihres Kühlschranks sicher, dass die erforderlichen Vorbereitungen entsprechend den Anweisungen in den Abschnitten „Hinweise zu Sicherheit und Umwelt“ und „Installation“ getroffen wurden.

- Lassen Sie den Kühlschrank etwa 6 Stunden lang leer arbeiten; verzichten Sie in dieser Zeit möglichst vollständig auf das Öffnen der Türen.

| | |
|---|---|
|  | Beim Anspringen des Kompressors sind Geräusche zu hören. Es ist normal, dass das Gerät auch bei inaktivem Kompressor Geräusche macht; diese werden durch komprimierte Flüssigkeiten und Gase im Kühlsystem verursacht. |
|  | Die Vorderkanten des Kühlschranks können sich etwas erwärmen. Dies ist völlig normal. Diese Bereiche wärmen sich etwas auf, damit sich kein Kondenswasser bildet. |
|  | Bei einigen Modellen verdunkelt sich das Anzeigefeld automatisch 5 Minuten nach Schließen der Tür. Beim Öffnen der Tür oder bei Betätigung einer Taste wird es wieder aktiviert. |

## 5. Gerät bedienen

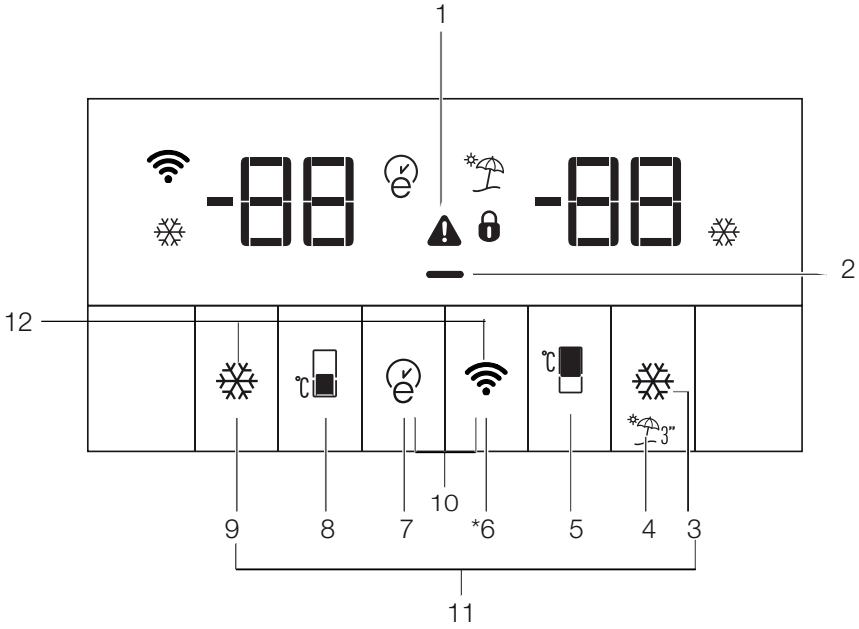


**1.** Fehlerstatusanzeige
**2.** Energiesparfunktion (Display aus) Anzeige
**3.** Schnellkühlen-Schlüssel
**4.** Urlaubsfunktionstaste
**5.** Kühlbereichtemperatur-Einstellschlüssel
**6.** Drahtloser Verbindungsschlüssel
**7.** Eco-Fuzzy-Taste
**8.** Tiefkühlbereichtemperatur-Einstellschlüssel
**9.** Schnellgefriertaste
**10.** Tastensperre
**11.** Taste zum Ändern der Temperatureinheit

***Optional:** Die Abbildungen in dieser Bedienungsanleitung dienen zur Orientierung und können etwas vom Aussehen Ihres Gerätes abweichen. Falls Teile nicht zum Lieferumfang Ihres Gerätes zählen, gelten sie für andere Modelle.

**1.Fehlerstatusanzeige**

Wenn Ihr Kühlschrank nicht ausreichend kühlt oder wenn ein Sensorausfall vorliegt, wird diese Anzeige (⚠) aktiviert. Wenn diese Anzeige aktiv ist, zeigt die Tiefkühlbereichtemperaturanzeige „E", die Kühlbereichtemperaturanzeige Zahlen an; z. B. „1, 2, 3, ...". Anhand dieser Zahlen kann der Kundendienst wertvolle Informationen über den jeweiligen Fehler gewinnen.

Wenn Sie warme Speisen in den Tiefkühlbereich geben oder die Tür längere Zeit offen steht, leuchtet das Ausrufezeichen einige Zeit auf. Dies ist kein Fehler; die Warnung verschwindet, sobald die Speisen abkühlen.

**2. Energiesparfunktion (Display aus) Anzeige**

Falls die Gerätetüren lange Zeit geschlossen bleiben, wird die Energiesparfunktion automatisch aktiviert und das Energiesparsymbol leuchtet. (▬)

Bei aktiver Energiesparfunktion erlöschen sämtliche Display-Symbole mit Ausnahme des Energiesparsymbols. Bei aktivierter Energiesparfunktion, wenn eine Taste gedrückt oder die Tür geöffnet wird, wird die Energiesparfunktion abgebrochen und die angezeigten Symbole kehren zum Normalbetrieb zurück. Die Energiesparfunktion ist werkseitig voreingestellt und kann nicht deaktiviert werden.

**3. Schnellkühlen-Schlüssel**

Die Schnellkühlenanzeige (❄) leuchtet und der Temperaturanzeigewert des Kühlfachs wird bei aktivierter Schnellkühlschrankfunktion als 1 angezeigt. Zum Abbrechen dieser Funktion drücken Sie die Schnellkühlentaste noch einmal. Die Schnellkühlenanzeige erlischt, die normalen Einstellungen des Kühlschranks werden wiederhergestellt. Die Schnellkühlenfunktion wird automatisch nach 1 Stunde abgebrochen, sofern Sie sie nicht manuell abbrechen. Wenn Sie große Mengen frischer Lebensmittel kühlen möchten, drücken Sie die Schnellkühlentaste, bevor Sie die Lebensmittel in den Kühlbereich geben.

**4. Urlaubsfunktionstaste**

Um die Urlaubsfunktion zu aktivieren, halten Sie die Taste (🏖) 3 Sekunden lang gedrückt und die Urlaubsanzeige (⛱) wird aktiviert. Wenn die Urlaubsfunktion aktiv ist, erscheint „- -" in der Kühlbereichtemperaturanzeige; der Kühlbereich wird nun nicht mehr aktiv gekühlt. Natürlich raten wir davon ab, weiterhin Lebensmittel im Kühlbereich zu lagern, wenn diese Funktion aktiv ist. Andere Bereiche werden entsprechend den eingestellten Temperaturen weiterhin gekühlt.

Um diese Funktion abzubrechen, drücken Sie die Funktionstaste **Vacation** erneut.

**5. Kühlbereichtemperatur-Einstelltaste**

Wenn diese Taste gedrückt wird, kann die Kühlbereichtemperatur auf 8,7,6,5,4,3,2 und 1 Werte eingestellt werden (🌡)

### 6. Drahtlose Verbindung (*optionale) Taste

Halten Sie die Taste 3 Sekunden lang gedrückt, um die erste Verbindung des Produkts zum Heimnetzwerk zu starten.

Wenn die Verbindung hergestellt wird, blinkt das Symbol für die drahtlose Verbindung ( ).

Wenn die Verbindung zum Heimnetzwerk erfolgreich ist, wird das Symbol für das drahtlose Netzwerk ständig angezeigt.

Nach dem Herstellen der ersten Verbindung drücken Sie kurz auf diese Schaltfläche, um die Verbindung zu aktivieren/ deaktivieren. Das Symbol für die drahtlose Verbindung blinkt, bis die Verbindung hergestellt ist. Sobald die Verbindung aktiviert ist, wird das Symbol für das drahtlose Netzwerk ständig angezeigt. Wenn die Verbindung für eine bestimmte Zeit nicht hergestellt werden kann, überprüfen Sie Ihre Verbindungseinstellungen und lesen Sie den Abschnitt zur Fehlerbehebung. Als Verbindungsschnittstelle wird die HomeWhiz-App verwendet. Verbindungsschritte sind in der HomeWhiz-App (im Abschnitt HomeWhiz) verfügbar.

### 7. Eco-Fuzzy-Taste

Drücken Sie die Eco-Fuzzy-Taste, um die Eco-Fuzzy-Funktion zu aktivieren. Wenn diese Funktion aktiviert ist, beginnt der Gefrierschrank nach mindestens 6 Stunden im Eco-Modus zu laufen und die Anzeige für die wirtschaftliche Nutzung leuchtet.( ) Um die Eco-Fuzzy-Funktion zu deaktivieren, drücken Sie erneut die Eco-Fuzzy-Funktionstaste. Wenn die Eco-Fuzzy-Funktion aktiviert ist, schaltet sich diese Anzeige nach 6 Stunden ein.

### 8. Tiefkühltastetemperatur-Einstellschlüssel

Die Temperatureinstellung für den Tiefkühlbereich wird hier durchgeführt.

Wenn die Taste mit der Nummer ( ) gedrückt wird, können Sie die Temperatur des Tiefkühlbereichs auf -18, -19, -20, -21, -22, -23 und -24 einstellen.

### 9. Schnellgefriertaste

Drücken Sie die Taste Nr. (9) für das Schnellgefrieren; die Schnellgefrieranzeige ( ) wird aktiviert.

Wenn die Schnellgefrierfunktion eingeschaltet ist, leuchtet die Schnellgefrieranzeige und die Temperaturanzeige des Tiefkühlbereichs zeigt -27 an. Zum Abbrechen dieser Funktion drücken Sie die Schnellgefriertaste noch einmal ( ). Die Schnellgefrieranzeige erlischt und der Kühlschrank kehrt zu seinen normalen Einstellungen zurück. Die Schnellgefrierfunktion wird automatisch nach 24 Stunden abgebrochen, wenn Sie sie nicht abbrechen. Wenn Sie große Mengen frischer Lebensmittel einfrieren möchten, drücken Sie die Schnellgefriertaste, bevor Sie die Lebensmittel in den Tiefkühlbereich geben.

**10. Tastensperre**

Halten Sie die Tasten für das drahtlose Netzwerk ( ) und Eco-Fuzzy ( ) gleichzeitig 3 Sekunden lang gedrückt. Das Tastensperre-Symbol ( ) leuchtet auf, die Tastensperre ist aktiv. Bei aktiver Tastensperre reagiert das Gerät nicht auf Tastenbetätigungen. Halten Sie die Tasten für das drahtlose Netzwerk ( ) und Eco-Fuzzy ( ) gleichzeitig 3 Sekunden lang gedrückt. Die Tastensperre wird deaktiviert.

Verwenden Sie die **Tastensperrfunktion**, wenn Sie eine Änderung der Temperatureinstellung des Kühlschranks verhindern möchten.

**11.Taste zum Ändern der Temperatureinheit**

Halten Sie die Tasten Quick Fridge ( )Und Quick Freeze ( ) 3 Sekunden lang gedrückt, um zwischen Fahrenheit und Celcius zu wechseln.

## 5.1 Eisbehälter

**(bei bestimmten Modellen)**
Nehmen Sie den Eisbehälter aus dem Tiefkühlbereich.
Füllen Sie den Eisbehälter mit Trinkwasser.
Geben Sie den Eisbehälter in den Tiefkühlbereich.
Das Eis ist nach etwa zwei Stunden fertig. Nehmen Sie den Eisbehälter aus dem Tiefkühlbereich und biegen Sie ihn leicht über dem Gefäß, das Sie servieren möchten. Das Eis gelangt in den Behälter.

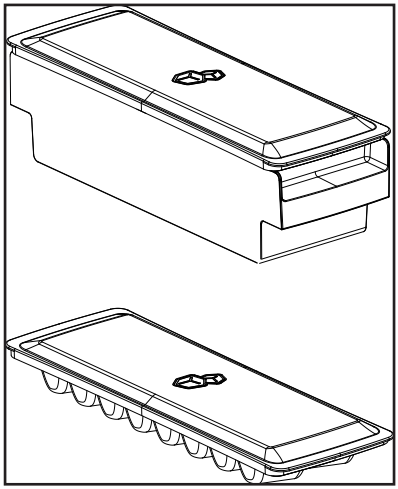

## 5.2 Eierhalter

Sie können den Eierhalter in der Tür oder auf der Ablage Ihrer Wahl platzieren. Falls Sie sich für die Ablagen entscheiden, sollten Sie tiefer gelegene Ablagen wählen, da es dort kühler ist.

| | |
|---|---|
| ⚠ | Geben Sie den Eierhalter nicht in den Tiefkühlbereich. |

## 5.3 Lüfter

Der Lüfter wurde dazu entwickelt, die kalte Luft im Inneren Ihres Kühlschranks gleichmäßig zu verteilen. Je nach Modell und Bedarf arbeitet der Lüfter auf unterschiedliche Weise.

Während der Lüfter in einigen Produkten nur mit einem Kompressor arbeitet, ermittelt in anderen Modellen ein Kontrollsystem die Betriebszeit basierend auf den Kühlanforderungen.

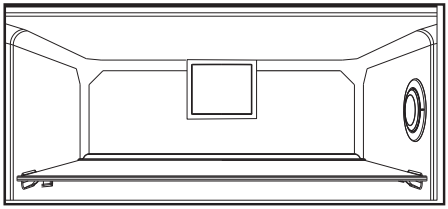

## 5.4 0-Grad-Fach

**(bei bestimmten Modellen)**
Bewahren Sie in diesem Bereich Feinkost bei geringeren Temperaturen oder schnell verderbliche Fleischprodukte auf. Das 0-Grad-Fach ist der kälteste Bereich, in dem Sie Lebensmittel, wie Milchprodukte, Fleisch, Fisch und Geflügel, bei idealen Lagerungsbedingungen aufbewahren können. Gemüse und/oder Obst gehören nicht in dieses Fach.

## 5.5 Das zweite gemüsefach des produktes verwenden



**Abbildung 1.**

Wie abgebildet gibt es im zweiten Gemüsefach des Produktmodells K70560 2 Stopper.



**Abbildung 2.**

Das zweite Gemüsefach sieht im geschlossenen Zustand wie in Abbildung 2 aus.



**Abbildung 3.**

Ziehen Sie das zweite Gemüsefach wie in Abbildung 3 gezeigt bis zum ersten Stopper, wenn die Tür um 90 Grad geöffnet ist.

Falls die Schublade weiter geöffnet ist, öffnen Sie zunächst die Tür um mindestens 135 Grad. Anschließend heben Sie das zweite Gemüsefach wie in Abbildung 4 gezeigt um etwa 5 mm an, sodass es vom ersten Stopper befreit wird.



**Abbildung 4.**

Ziehen Sie die zweite Schublade nach dem Anheben wie in Abbildung 5 gezeigt bis zum zweiten Stopper nach oben.



**Abbildung 5.**

## 5.6 Bewegliche Türablage

## (bei bestimmten Modellen)

Die bewegliche Türablage kann in 3 verschiedenen Positionen fixiert werden.

Zum Bewegen der Ablage drücken Sie die Tasten an der Seite gleichmäßig. Die Ablage wird beweglich.

Bewegen Sie die Ablage nach oben oder unten.

Wenn sich die Ablage in der gewünschten Position befindet, lassen Sie die Tasten los. Die Ablage wird wieder in der Position fixiert, in der Sie die Tasten losgelassen haben.

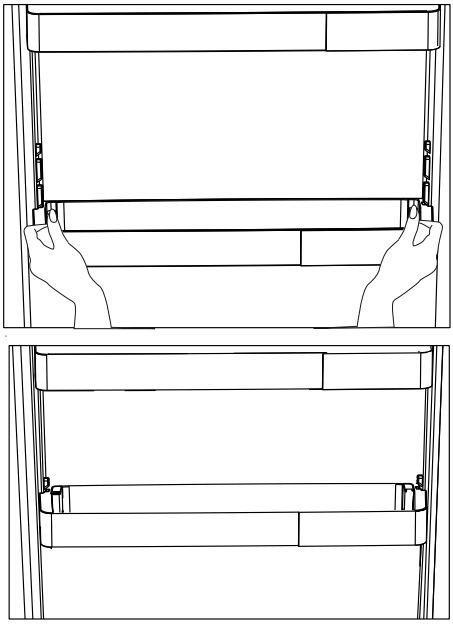

## 5.7 Verschiebbarer Vorratsbehälter

## (bei bestimmten Modellen)

Dieses Zubehör ist so konstruiert, dass das Volumen der Türablagen vergrößert wird.

Dank seiner Fähigkeit zur Seitwärtsbewegung können Sie mühelos lange Flaschen, Gläser oder Kartons im Flaschenhalter darunter verstauen.

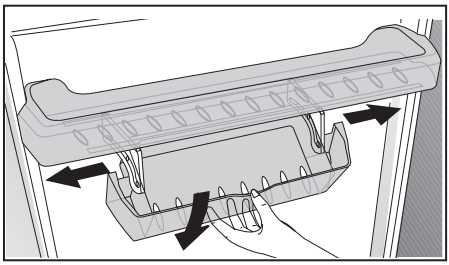

## 5.8 Feuchtigkeitskontrolliertes Gemüsefach

## (bei bestimmten Modellen)

Dank der Feuchtigkeitsregelung bleibt der Feuchtigkeitsgehalt von Gemüse und Obst unter Kontrolle, die Lebensmittel bleiben länger frisch.

Es wird empfohlen, Blattgemüse, wie Salat, Spinat und dergleichen, das zu Feuchtigkeitsverlust neigt, nicht auf den Wurzeln, sondern nach Möglichkeit in horizontaler Position im Gemüsefach aufzubewahren.

Beim Einlagern von Gemüse platzieren Sie schweres, hartes Gemüse im unteren Bereich und leichtes, weiches Gemüse darüber; achten Sie auf das jeweilige Gewicht der Lebensmittel.

Lassen Sie Gemüse nicht in Plastikbeuteln im Gemüsefach. Bleibt das Gemüse in Plastikbeuteln, kann es in kurzer Zeit verderben. Falls

Kontakt mit anderem Gemüse vermieden werden soll, sollten Sie Verpackungsmaterialien wie Papier verwenden, die eine bestimmte Durchlässigkeit in Sachen Hygiene aufweisen.

Geben Sie Obst mit einer hohen Ethylenfreisetzung, wie Birnen, Aprikosen, Pfirsiche und bestimmte Apfelsorten, nicht mit anderem Obst und Gemüse in das Gemüsefach. Das von solchen Früchten freigesetzte Ethylen kann dazu führen, dass anderes Obst und Gemüse in kurzer Zeit reift und verdirbt.

## 5.9 Automatischer Eisbereiter

## (bei bestimmten Modellen)

Der automatische Eisbereiter ermöglicht Ihnen die einfache Bereitung von Eis in Ihrem Kühlschrank. Damit Sie Eis vom Eisbereiter erhalten, nehmen Sie den Wassertank aus dem Kühlbereich, füllen ihn mit Wasser und setzen ihn wieder ein.

Nach etwa zwei Stunden liegen die ersten Eiswürfel in der Eisbereiter-Schublade im Kühlbereich für Sie bereit.

Nach Einsetzen des vollen Wassertanks erhalten Sie 60 bis 70 Eiswürfel, bis er vollständig leer ist.

Wenn das Wasser 2 bis 3 Wochen im Tank war, sollte es ausgewechselt werden.

In Produkten mit automatischem Eisbereiter hören Sie möglicherweise einen Ton beim Ausgießen von Eis. Dieser Ton ist völlig normal und keine Zeichen für einen Fehler.

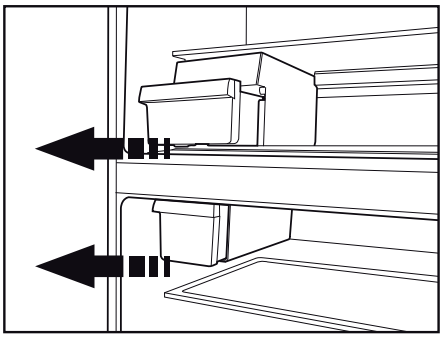

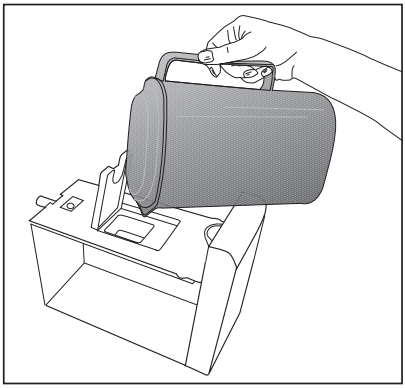

## 5.10 Eisbereiter und Eisbehälter

## (bei bestimmten Modellen)

### Eisbereiter verwenden

Füllen Sie den Eisbereiter mit Wasser, setzen Sie ihn in seine Halterung. Ihr Eis ist nach etwa zwei Stunden fertig. Zum Entnehmen des Eises nehmen Sie den Eisbereiter nicht heraus.

Drehen Sie die Knöpfe daran um 90 ° im Uhrzeigersinn.

Die Eiswürfel fallen in den darunter liegenden Eiswürfelbehälter.

Sie können den Eisbehälter zum Servieren der Eiswürfel herausnehmen.

Wenn Sie möchten, können Sie das Eis auch im Eisbehälter aufbewahren.

**Eisbehälter**

Der Eisbehälter dient ausschließlich zum Sammeln der Eiswürfel. Füllen Sie kein Wasser ein. Der Behälter wird sonst platzen.

## 5.11 Wasserspender

## (bei bestimmten Modellen)

Der Wasserspender ist eine praktische Einrichtung, mit der Sie kühles Wasser zapfen können, ohne dabei die Tür Ihres Kühlschranks öffnen zu müssen. Da Sie die Tür des Gerätes nicht häufig öffnen müssen, sparen Sie eine Menge Energie.

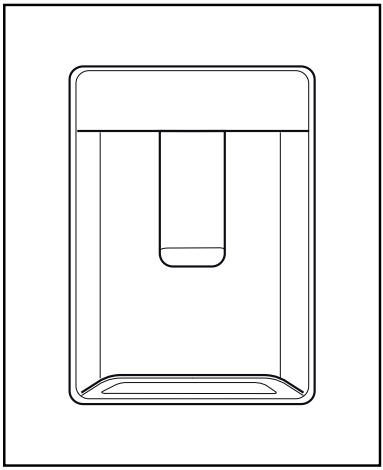

## 5.12 So benutzen Sie den Wasserspender

Drücken Sie mit dem Glas gegen den Hebel des Wasserspenders. Die Wasserausgabe stoppt, sobald der Hebel losgelassen wird.

Den schnellsten Durchfluss erreichen Sie, wenn Sie den Hebel komplett eindrücken. Denken Sie daran, dass die Stärke des Wasserdurchflusses davon abhängt, wie weit der Hebel eingedrückt wird.

Geben Sie den Hebel langsam wieder frei, sobald das Glas fast vollständig gefüllt ist, damit nichts überläuft. Das Wasser tritt nur tropfenweise aus, wenn Sie den Hebel nur leicht betätigen; dies ist völlig normal.

**Wasserbehälter füllen**

Der Wassertank befindet sich an der Innenseite der Türablage. Öffnen Sie die Abdeckung des Behälters, füllen Sie Trinkwasser ein. Schließen Sie anschließend den Deckel.

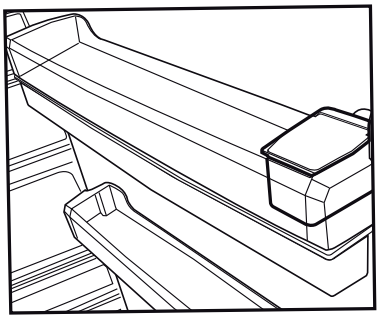

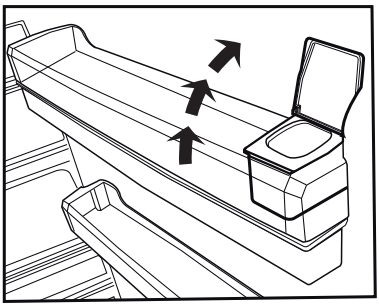

**Warnung!**

- Füllen Sie den Wassertank nur mit sauberem Trinkwasser, nicht mit anderen Flüssigkeiten gleich welcher Art. Falls andere Flüssigkeiten eingefüllt werden, kann der Wasserspender irreparabel beschädigt werden. Solche Beschädigungen werden nicht durch die Garantie abgedeckt. Viele Flüssigkeiten und Getränke enthalten Zusätze, die das Material des Wassertanks angreifen können.
- Nutzen Sie ausschließlich klares Trinkwasser.
- Die Kapazität des Wassertanks beträgt 3 Liter; füllen Sie nicht mehr hinein.
- Drücken Sie mit einem haltbaren Glas gegen den Hebel des Wasserspenders. Falls Sie Einwegbecher verwenden, betätigen Sie den Hebel mit dem Finger.

## 5.13 Wassertank reinigen

- Entfernen Sie den Füllbehälter auf der Innenseite der Türablage.
- Entfernen Sie die Türablage, indem Sie diese an beiden Seiten greifen.
- Greifen Sie den Wassertank an beiden Seiten und entfernen ihn in einem Winkel von 45 °C.
- Öffnen Sie die Abdeckung und reinigen den Wassertank.

**Wichtig:**

Die Komponenten des Wasserspenders und des Wassertanks sollten nicht in der Spülmaschine gereinigt werden.

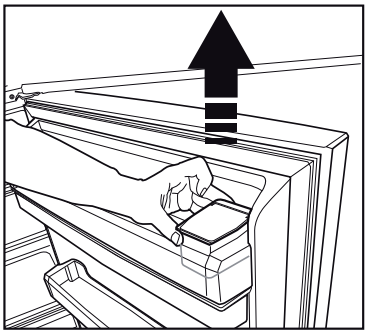

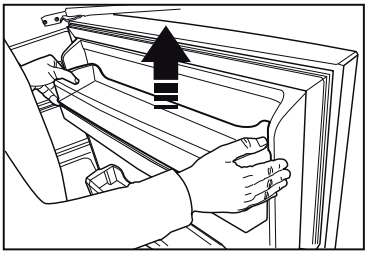

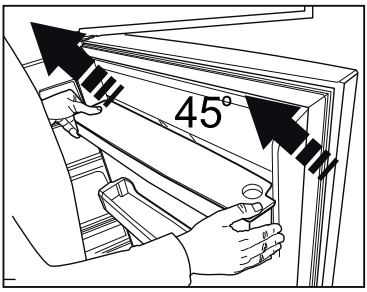


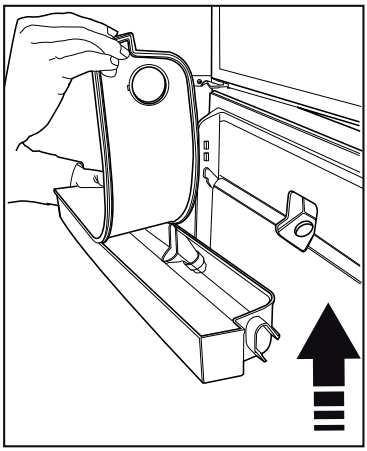

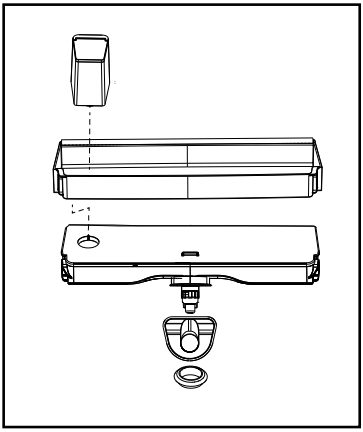

## 5.14 Tropfschale

Wasser, das bei der Nutzung des Wasserspenders heruntertropft, sammelt sich in der Tropfschale.

Nehmen Sie das Kunststoffsieb wie in der Abbildung gezeigt heraus.

Entfernen Sie angesammeltes Wasser mit einem sauberen, trockenen Tuch.

**Achtung:** Nur an Trinkwasserleitungen anschließen.

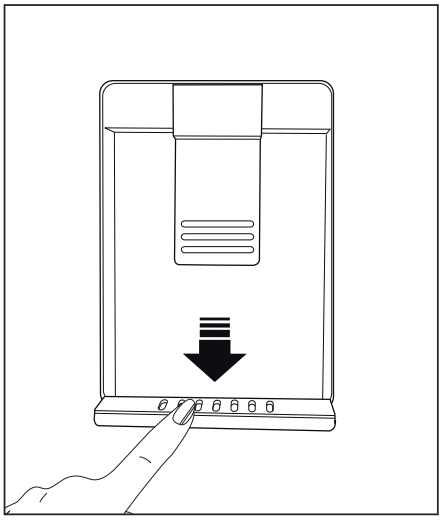

## 5.15 HerbBox/HerbFresh

Das Foliengehäuse vom HerbBox/ HerbFresh+ entfernen.

Nehmen Sie die Folie aus dem Beutel und legen Sie es wie auf der Abbildung angezeigt in das Foliengehäuse.

Schließen Sie das Gehäuse und legen Sie es wieder in die HerbBox/ HerbFresh+.

Die HerbBox-HerbFresh+ Fächer sind besonders ideal für Kräuter, die in empfindlichen Bedingungen aufbewahrt werden müssen.

Ihr Grünzeug (Petersilie, Dill, usw.), das aus seinem Beutel ausgepackt wurde, können Sie in diesem Fach in horizontaler Position länger frisch aufbewahren.

Die Schicht wird alle sechs Monate ausgetauscht.

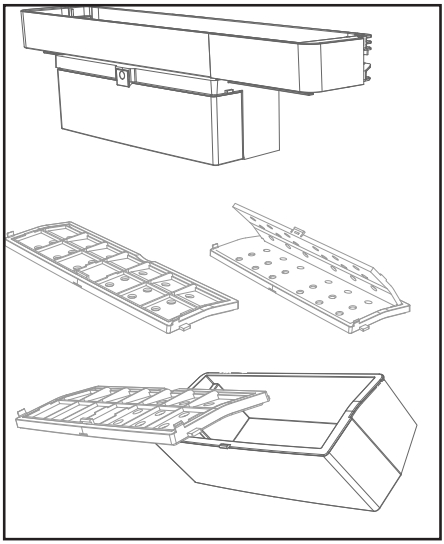

## 5.16 Geruchvernichtungsmodul

## (OdourFresh +)

Das Geruchvernichtungsmodul beseitigt schlechte Gerüche in Ihrem Kühlschrank noch

bevor sie in die Lebensmittel eindringen können. Dank dieses an der Decke des Fachs für frische Lebensmittel angebrachten Moduls werden unangenehme Gerüche abgeführt, indem die Luft aktiv zum Geruchsfilter geleitet wird. Anschließend wird die vom Filter gereinigte Luft wieder in das Fach für frische Lebensmittel zurückgeleitet. Auf diese Weise werden während der Lagerung von Lebensmitteln entstehende unerwünschte Gerüche beseitigt, bevor sie in die Lebensmittel eindringen.

Dies wird durch das Gebläse, die LED und den im Modul integrierten Geruchsfilter erzielt. Im täglichen Einsatz wird das Geruchvernichtungsmodul automatisch regelmäßig eingeschaltet. Zur Beibehaltung einer effizienten Leistung sollten Sie den Filter im Geruchvernichtungsmodul alle 5 Jahre vom autorisierten Kundendienst auswechseln lassen. Durch das im Modul integrierte Gebläse ist es normal, dass Sie im Betrieb Geräusche hören. Wenn Sie die Tür des Fachs für frische Lebensmittel öffnen, während das Modul aktiv ist, stoppt das Gebläse vorübergehend; einige Zeit nach dem Schließen der Tür setzt es den Betrieb fort. Bei einem Stromausfall setzt das Geruchvernichtungsmodul den Betrieb bei Wiederherstellung der Stromversorgung an der Stelle fort, an der er unterbrochen wurde.

Info: Sie sollten aromatische Lebensmittel (wie Käse, Oliven und Feinkost) gut abgedichtet in ihrer Verpackung aufbewahren, damit keine unangenehmen Gerüche durch die Vermischung der Ausdünstungen verschiedener Lebensmittel entstehen. Darüber hinaus sollten Sie verdorbene Lebensmittel schnell aus dem Kühlschrank entfernen; andernfalls könnten andere Lebensmittel ebenfalls verderben und unangenehme Gerüche entstehen.

## 5.17 Frische Lebensmittel tiefkühlen

- Zur Gewährleistung der Lebensmittelqualität müssen im Tiefkühlbereich gelagerte Lebensmittel so schnell wie möglich eingefroren werden; nutzen Sie dazu die Schnellgefrierfunktion.
- Das Einfrieren frischer Lebensmittel verlängert die Aufbewahrungsdauer im Tiefkühlbereich.
- Verpacken Sie Lebensmittel in sicher verschlossenen luftdichten Behältern.
- Stellen Sie sicher, dass die Lebensmittel verpackt sind, bevor Sie sie in den Tiefkühlbereich geben. Verwenden Sie statt herkömmlichen Packpapiers tiefkühlgeeignete Behälter, Alufolie und feuchtigkeitsbeständiges Papier, Plastikbeutel oder ähnliche Verpackungsmaterialien.



Eis im Tiefkühlbereich taut automatisch.

- Beschriften Sie die Behälter vor dem Einfrieren mit dem Datum. Dadurch können Sie beim Öffnen des Tiefkühlbereichs stets die Frische der verpackten Lebensmittel prüfen. Bewahren Sie ältere Lebensmittel weiter vorne auf, damit sie zuerst verbraucht werden.
- Gefrorene Lebensmittel müssen unmittelbar nach dem Auftauen verbraucht und dürfen nicht wieder eingefroren werden.
- Frieren Sie nicht zu große Mengen auf einmal ein.

| Tiefkühlbereich temperatureinstellung | Kühlbereich temperatureinstellung | Details |
|---|---|---|
| -18 °C | 4 °C | Dies ist die allgemein empfohlene Einstellung. |
| - 20 °C, -22 °C oder -24 °C | 4 °C | Diese Einstellungen empfehlen wir bei Umgebungstemperaturen über 30 °C. |
| Schnellgefrieren | 4 °C | Diese Funktion nutzen Sie zum Einfrieren von Lebensmitteln in kurzer Zeit. Wenn der Vorgang endet, nimmt das Produkt wieder seine Position ein. |
| -18 °C und kälter | 2 °C | Nutzen Sie diese Einstellungen, falls Sie meinen, dass der Kühlbereich aufgrund der Umgebungstemperatur oder zu häufigen Öffnens und Schließens der Tür nicht kalt genug wird. |

### 5.18 Empfehlungen zur Lagerung gefrorener Lebensmittel

Der Bereich muss auf mindestens -18 °C eingestellt sein.

1. Geben Sie Lebensmittel so schnell wie möglich in den Tiefkühlbereich, damit sie nicht auftauen.
2. Prüfen Sie vor dem Einfrieren, ob das Verfallsdatum auf der Verpackung bereits abgelaufen ist.
3. Stellen Sie sicher, dass die Lebensmittelverpackung nicht beschädigt ist.

### 5.19 Hinweise zum Tiefkühlbereich

Gemäß den Standards IEC 62552 muss der Tiefkühlbereich über die Kapazität verfügen, 4.5 kg Lebensmittel bei -18 °C oder geringeren Temperaturen je 100 Liter Volumen des Tiefkühlbereichs in 24 Stunden einzufrieren.
Lebensmittel können nur bei Temperaturen von -18 °C und darunter längere Zeit aufbewahrt werden.
Sie können Lebensmittel monatelang frisch halten (im Tiefkühlbereich bei oder unter 18 °C).
Lebensmittel, die eingefroren werden sollen, dürfen keine bereits eingefrorenen Lebensmittel berühren, da diese andernfalls antauen könnten.
Gekochtes Gemüse und gefiltertes Wasser können länger im Tiefkühlberiech aufbewahrt werden. Geben Sie die Lebensmittel nach dem Filtern in luftdichten Verpackungen in den Tiefkühlbereich. Bananen, Tomaten, Salat, Sellerie, gekochte Eier, Kartoffeln und ähnliche Lebensmittel sollten nicht eingefroren werden. Falls diese Lebensmittel verderben, werden nur Nährwert und Geschmack negativ beeinträchtigt. Es besteht keine Gefahr für die menschliche Gesundheit.

### 5.20 Lebensmittel einlagern

| | |
|---|---|
| Tiefkühlbereich-Ablagen | Unterschiedliche gefrorene Lebensmittel wie Fleisch, Fisch, Speiseeis, Gemüse etc. |
| Kühlbereich-Ablagen | Lebensmittel in Töpfen, auf abgedeckten Tellern und in bedeckten Behältern, Eier (in abgedecktem Behälter) |
| Kühlbereich-Türablagen | Kleine und verpackte Lebensmittel oder Getränke |
| Gemüsefach | Obst und Gemüse |
| Frischlebens mittelbereich | Feinkost (Frühstücksprodukte, schnell verderbliche Fleischprodukte) |

## 5.21 Tür-offen-Alarm

**(optional)**

Wenn die Gerätetür mindestens 1 Minute offen bleibt, wird ein akustischer Alarm ausgegeben. Dieser akustische Alarm verstummt, sobald Sie die Tür schließen oder eine beliebige Taste am Display (sofern vorhanden) drücken.

Der Tür-offen-Alarm wird sowohl akustisch als auch visuell ausgegeben. Die Innenbeleuchtung schaltet sich aus, wenn die Warnung 10 Minuten lang anhält.

## 5.22 Wechseln des Türanschlags

Sie können den Türanschlag Ihres Kühlschranks je nach Aufstellungsort wechseln. Wenden Sie sich in diesem Fall an den autorisierten Kundendienst in Ihrer Nähe.

Die obige Erklärung ist allgemeiner Natur. Sie sollten das Warnschild in der Produktverpackung auf Möglichkeit zum Wechseln des Türanschlags prüfen.

## 5.23 Innenbeleuchtung

Die Innenbeleuchtung nutzt eine LED-Lampe. Wenden Sie sich bei jeglichen Problemen mit dieser Lampe an den autorisierten Kundendienst.
Die in diesem Gerät verwendete(n) Lampe(n) können nicht zur Raumbeleuchtung verwendet werden. Der vorgesehene Zweck dieser Lampe dient dem sicheren und komfortablen Einlagern von Lebensmitteln im Kühl- / Tiefkühlbereich.

## 6. Reinigung und Wartung

Durch regelmäßige Reinigung können Sie die die „Lebensdauer“ Ihres Gerätes verlängern; viele Probleme treten erst gar nicht auf.



**WARNUNG:** Ziehen Sie den Netzstecker, bevor Sie das Gerät reinigen.

- Verwenden Sie zu Reinigungszwecken niemals Benzin oder ähnliche Substanzen.
- Verzichten Sie bei der Reinigung grundsätzlich auf scharfe Gegenstände, Seife, Haushaltsreiniger, Waschmittel oder Wachspolituren.
- Lösen Sie einen Teelöffel Natron in einem halben Liter Wasser auf. Feuchten Sie ein Tuch mit der Lösung an, wringen Sie das Tuch gut aus. Waschen Sie die Innenflächen des Kühlschrank/ Gefrierschranks gründlich mit diesem Tuch ab; anschließend gut trocknen.
- Achten Sie darauf, dass kein Wasser in das Lampengehäuse oder andere elektrische Komponenten eindringt.
- Falls Sie den Kühlschrank/ Gefrierschrank längere Zeit nicht benutzen, ziehen Sie den Netzstecker, nehmen sämtliche Lebensmittel heraus, reinigen das Gerät und lassen die Tür offen stehen.
- Prüfen Sie die Türdichtungen regelmäßig auf Sauberkeit. Bei Bedarf reinigen.
- Entnehmen Sie zum Entfernen von Tür und Hauptablagen zunächst sämtliche darin/darauf abgelegten Lebensmittel.
- Ziehen Sie die Türablagen heraus. Nach der Reinigung setzen Sie die Ablage wieder von oben ein.

### 6.1 Unangenehme Gerüche verhindern

Bei der Herstellung Ihres Kühlschrank/ Gefrierschranks wurde darauf geachtet, dass keine Materialien verwendet wurden, die unangenehme Gerüche verursachen können. Allerdings können natürlich nach wie vor unangenehme Gerüche auftreten, wenn Lebensmittel nicht richtig gelagert werden und/oder das Innere des Gerätes nicht ordentlich gereinigt wird. Dieses Problem können Sie vermeiden, wenn sie folgende Hinweise beachten:

- Halten Sie Ihren Kühlschrank/ Gefrier-schrank stets sauber. Lebensmittelreste, Verschmutzungen usw. können Gerüche verursachen. Reinigen Sie den Kühlschrank/ Gefrierschrank daher alle 15 Tage mit etwas in Wasser aufgelöstem Natron. Verzichten Sie grundsätzlich auf Reinigungsmittel und Seifen.
- Lagern Sie Lebensmittel in geschlossenen Behältern. Mikroorganismen, die aus unverschlossenen Behältern entweichen, können üble Gerüche verursachen.
- Nehmen Sie Lebensmittel mit abgelaufenem Mindesthaltbarkeitsdatum sowie verdorbene Lebensmittel gleich aus dem Kühlschrank/ Gefrierschrank.

## 6.2 Kunststoffflächen pflegen

Geben Sie keine Öle oder stark fetthaltige Speisen offen in Ihren Kühlschrank/ Gefrierschrank – dadurch können die Kunststoffflächen angegriffen werden. Sollten die Kunststoffflächen einmal mit Öl in Berührung kommen, so reinigen Sie die entsprechenden Stellen umgehend mit warmem Wasser.

## 6.3 Türglas

Entfernen Sie die Schutzfolie von der Scheibe.

Die Oberfläche der Scheibe ist beschichtet. Die Beschichtung reduziert Fleckenbildung auf ein Minimum und ermöglicht die einfache Beseitigung von Flecken und Schmutz. Nicht durch eine Beschichtung geschützte Glasscheiben können einer dauerhaften Bindung von organischen oder anorganischen Reinigern in Luft und Wasser, wie Kalk, Mineralsalzen, unverbrannten Kohlenwasserstoffen , Metalloxiden und Silikonen, ausgesetzt sein, die in kurzer Zeit zu einfacher Fleckenbildung und physikalischen Schäden führen. In diesem Fall lässt sich das Glas auch bei regelmäßiger Reinigung nur mit Mühe sauber halten. Dadurch werden Klarheit und Aussehen der Glasscheibe beeinträchtigt. Aggressive und scheuernde Reinigungsmethoden und -utensilien verstärken diesen Schaden zusätzlich und beschleunigen die Abnutzung.

Zur routinemäßigen Reinigung empfehlen wir nicht alkalische und nicht scheuernde Reinigungsprodukte auf Wasserbasis.

Damit die Beschichtung möglichst lange hält, sollten Sie keine alkalischen oder scheuernden Materialien verwenden.

Zur Erhöhung der Beständigkeit des Glases gegenüber Stößen und Bruch wurde es gehärtet.

Zusätzlich zum Glas wurde eine Sicherheitsschicht auf die Rückseite aufgetragen, die eine Gefährdung der Umgebung im Falle von Bruchschäden verhindert.

*Alkali ist eine Basis, die Hydroxid-Ionen bildet ($OH^-$), wenn sie in Wasser aufgelöst wird.

Li (Lithium), Na (Natrium), K (Kalium), Rb (Rubidium), Cs (Cäsium) und radioaktive Fr (Fan-sium) Metalle werden als ALKALIMETALLE bezeichnet.

## 7. Problemlösung

Bitte schauen Sie sich zunächst diese Liste an, bevor Sie sich an den Kundendienst wenden. Das kann Ihnen Zeit und Geld sparen. In der Liste finden Sie Lösungsvorschläge für allgemeine Probleme, die nicht durch Material- oder Herstellungsfehler verursacht werden. Bestimmte hierin erwähnte Funktionen und Merkmale treffen möglicherweise nicht auf Ihr Produkt zu.

**Der Kühlschrank schaltet sich nicht ein.**

- Der Netzstecker ist nicht vollständig eingesteckt. >>> Stecker vollständig in die Steckdose einstecken.
- Die mit der Steckdose, die das Produkt mit Strom versorgt, verbundene Sicherung oder die Hauptsicherung ist durchgebrannt. >>> Sicherungen prüfen.

**Kondensation an den Seitenwänden des Kühlbereiches (Multizone, Kühlkontrolle und FlexiZone).**

- Die Tür wird zu häufig geöffnet. >>> Darauf achten, die Gerätetür nicht zu häufig zu öffnen.
- Die Umgebungsfeuchtigkeit ist zu hoch. >>> Produkt nicht in Umgebungen mit hoher Luftfeuchtigkeit aufstellen.
- Lebensmittel mit hohem Flüssigkeitsgehalt werden in nicht abgedichteten Behältern aufbewahrt. >>> Lebensmittel mit hohem Flüssigkeitsgehalt in abgedichteten Behältern aufbewahren.
- Die Gerätetür wurde offen gelassen. >>> Gerätetür nicht längere Zeit offen lassen.
- Das Thermostat ist auf eine zu geringe Temperatur eingestellt. >>> Thermostat auf eine geeignete Temperatur einstellen.

**Der Kompressor läuft nicht.**

- Wenn ein Stromausfall auftritt oder der Netzstecker gezogen und wieder angeschlossen wird, ist der Gasdruck im Kühlsystem des Gerätes nicht ausgeglichen, was den Temperaturschutz des Kompressors auslöst. Das Produkt startet nach etwa 6 Minuten neu. Falls das Produkt nach diesem Zeitraum nicht neu startet, wenden Sie sich an den Kundendienst.
- Die Abtaufunktion ist aktiv. >>> Dies ist bei einem vollautomatisch abtauenden Produkt normal. Das Abtauen wird regelmäßig durchgeführt.
- Das Gerät ist nicht an die Stromversorgung angeschlossen. >>> Prüfen, ob das Netzkabel angeschlossen ist.
- Die Temperatur ist nicht richtig eingestellt. >>> Die geeignete Temperatureinstellung wählen.
- Der Strom ist ausgefallen. >>> Sobald die Stromversorgung wiederhergestellt ist, setzt das Gerät den Betrieb fort.

**Während der Benutzung nehmen die Betriebsgeräusche des Kühlschranks zu.**

- Die Betriebsleistung des Gerätes kann je nach Umgebungstemperatur variieren. Dies ist völlig normal und keine Fehlfunktion.

**Der Kühlschrank arbeitet zu oft oder zu lange.**

- Ihr neues Gerät ist vielleicht etwas größer als sein Vorgänger. Größere Produkte arbeiten länger.
- Die Umgebungstemperatur ist sehr hoch. >>> Das Gerät arbeitet bei höheren Umgebungstemperaturen normalerweise länger.
- Das Gerät wurde erst vor Kurzem angeschlossen oder mit neuen Lebensmitteln beladen. >>> Das Gerät benötigt mehr Zeit zum Erreichen der eingestellten Temperatur, wenn es gerade erst angeschlossen oder mit neuen Lebensmitteln befüllt wurde. Dies ist völlig normal.
- Es wurden erst vor Kurzem große Mengen warmer oder gar heißer Lebensmittel in das Gerät gegeben. >>> Keine warmen oder gar heißen Lebensmittel in das Gerät geben.
- Die Türen wurden häufig geöffnet oder längere Zeit offen gelassen. >>> Da warme Luft in das Innere strömt, muss das Gerät länger arbeiten. Türen nicht zu häufig öffnen.
- Die Tür des Tiefkühl- oder Kühlbereichs steht halb offen. >>> Prüfen, ob Türen vollständig geschlossen sind.
- Das Gerät wurde auf eine zu geringe Temperatur eingestellt. >>> Höhere Temperatur einstellen und warten, bis das Gerät die eingestellte Temperatur erreicht hat.
- Die Türdichtungen von Kühl- oder Gefrierbereich sind verschmutzt, verschlissen, beschädigt oder sitzen nicht richtig. >>> Dichtung reinigen oder ersetzen. Beschädigte/verschlissene Dichtungen sorgen dafür, dass das Produkt zum Halten der aktuellen Temperatur länger arbeiten muss.

**Die Temperatur im Tiefkühlbereich ist sehr niedrig, während die Temperatur im Kühlbereich angemessen ist.**

- Die Tiefkühlbereichtemperatur ist sehr niedrig eingestellt. >>> Tiefkühlbereichtemperatur höher einstellen, Temperatur nach einer Weile prüfen.

**Die Temperatur im Tiefkühlbereich ist sehr niedrig, während die Temperatur im Kühlbereich angemessen ist.**

- Die Kühlbereichtemperatur ist sehr niedrig eingestellt. >>> Tiefkühlbereichtemperatur höher einstellen, Temperatur nach einer Weile prüfen.

**Im Kühlbereich gelagerte Lebensmittel frieren ein.**

- Die Kühlbereichtemperatur ist sehr niedrig eingestellt. >>> Tiefkühlbereichtemperatur höher einstellen, Temperatur nach einer Weile prüfen.

**Die Temperatur im Kühl- oder Tiefkühlbereich ist zu hoch.**

- Die Kühlbereichtemperatur ist sehr hoch eingestellt. >>> Die Kühlbereichtemperatur beeinflusst die Tiefkühlbereichtemperatur. Warten Sie, bis die entsprechenden Teile das erforderliche Temperatur erreicht haben, indem Sie die Temperatur des Kühl- oder Tiefkühlbereichs ändern.
- Die Türen wurden häufig geöffnet oder längere Zeit offen gelassen. >>> Türen nicht zu häufig öffnen.
- Die Tür steht halb offen. >>> Tür vollständig schließen.
- Das Gerät wurde erst kurz zuvor angeschlossen oder es wurden neue Lebensmittel hineingegeben. >>> Dies ist völlig normal. Das Gerät benötigt mehr Zeit zum Erreichen der eingestellten Temperatur, wenn es gerade erst angeschlossen oder mit neuen Lebensmitteln befüllt wurde.
- Es wurden erst vor Kurzem große Mengen warmer oder gar heißer Lebensmittel in das Gerät gegeben. >>> Keine warmen oder gar heißen Lebensmittel in das Gerät geben.

**Vibrationen oder Betriebsgeräusche.**

- Der Boden ist nicht eben oder stabil. >>> Falls das Produkt bei langsamem Bewegen wackelt, müssen die Füße zum Ausgleichen des Gerätes angepasst werden. Außerdem darauf achten, dass der Untergrund ausreichend stabil ist, das Gerät zu tragen.
- Jegliche auf dem Gerät abgelegten Dinge können Geräusche verursachen. >>> Jegliche auf dem Gerät abgelegten Dinge entfernen.

**Das Produkt macht Sprüh- oder Fließgeräusche etc.**

- Die Arbeitsweise des Gerätes beinhaltet Flüssigkeits- und Gasströme. >>>Dies ist völlig normal und keine Fehlfunktion.

**Das Gerät macht windartige Geräusche.**

- Das Produkt nutzt einen Lüfter zur Kühlung. Dies ist völlig normal und keine Fehlfunktion.

**Es befindet sich Kondenswasser an den Innenwänden des Produktes.**

- Bei heißen oder feuchten Wetterlagen treten verstärkt Eisbildung und Kondensation auf. Dies ist völlig normal und keine Fehlfunktion.
- Die Tür wurde häufig geöffnet oder längere Zeit offen gelassen. >>> Tür nicht zu häufig öffnen; Tür nicht offen stehen lassen.
- Die Tür steht halb offen. >>> Tür vollständig schließen.

**Es befindet sich Kondenswasser an der Außenseite des Produktes oder zwischen den Türen.**

- Eventuell herrscht hohe Luftfeuchtigkeit; dies ist je nach Wetterlage völlig normal. >>> Das Kondenswasser verdunstet, wenn sich die Luftfeuchtigkeit verringert.

**Der Innenraum riecht unangenehm.**

- Das Produkt wurde nicht regelmäßig gereinigt. >>> Innenraum regelmäßig mit einem Schwamm und warmem Wasser und etwas in Wasser aufgelöstem Natron reinigen.
- Bestimmte Verpackungsmaterialien können Geräusche verursachen. >>> Geruchsneutrale Halterungen und Verpackungen verwenden.
- Lebensmittel wurde in offenen Behältern in den Kühlschrank gestellt. >>> Lebensmittel in sicher abgedichteten Behältern aufbewahren. Andernfalls können sich Mikroorganismen ausbreiten und unangenehme Gerüche verursachen. Jegliche abgelaufenen oder verdorbener Lebensmittel aus dem Gerät entfernen.

**Die Tür lässt sich nicht schließen.**

- Lebensmittelverpackungen blockieren die Tür. >>> Inhalt so platzieren, dass die Tür nicht blockiert wird.
- Das Gerät steht nicht vollständig aufrecht auf dem Boden. >>> Füße zum Ausgleichen des Gerätes anpassen.
- Der Boden ist nicht eben oder stabil. >>> Darauf achten, dass der Untergrund eben und ausreichend stabil ist, das Gerät zu tragen.

**Das Gemüsefach klemmt.**

- Die Lebensmittel berühren den oberen Bereich der Schublade. >>> Lebensmittel in der Schublade neu anordnen.

**Wenn Die Produktoberfläche Heiss Ist.**

- Die Bereiche zwischen den beiden Türen, an den Seitenflächen und hinten am Grill können im Betrieb sehr heiß werden. Dies ist völlig normal und weist nicht auf eine Fehlfunktion hin.Seien Sie sehr vorsichtig, wenn Sie diese Bereiche berühren.



**WARNUNG:** Falls sich das Problem nicht durch Befolgen der Anweisungen in diesem Abschnitt beheben lässt, wenden Sie sich an Ihren Händler oder ein autorisiertes Kundencenter. Versuchen Sie nicht, das Produkt zu reparieren.

**HAFTUNGSAUSSCHLUSS / WARNUNG**

Einige (einfache) Fehler können vom Endbenutzer angemessen behandelt werden, ohne dass Sicherheitsprobleme oder unsichere Verwendung auftreten, sofern sie innerhalb der Grenzen und gemäß den folgenden Anweisungen ausgeführt werden (siehe Abschnitt „Selbstreparatur").

Sofern im Abschnitt „Selbstreparatur" unten nichts anderes autorisiert ist, sind Reparaturen an registrierte professionelle Reparaturtechniker zu richten, um Sicherheitsprobleme zu vermeiden. Ein registrierter professioneller Reparaturbetrieb ist ein professioneller Reparaturtechniker, dem vom Hersteller Zugang zu den Anweisungen und der Ersatzteilliste dieses Produkts gemäß den in den Rechtsakten entsprechend der Richtlinie 2009/125/EG beschriebenen Methoden gewährt wurde.

**Allerdings kann nur der Dienstleister (d.h. autorisierte professionelle Reparaturtechniker), den Sie über die in der Bedienungsanleitung/Garantiekarte angegebene Telefonnummer oder über Ihren autorisierten Händler erreichen können, einen Service gemäß den Garantiebedingungen anbieten. Bitte beachten Sie daher, dass Reparaturen durch professionelle Reparaturtechniker (die nicht von Grundigautorisiert sind) zum Erlischen der Garantie führen.**

**Selbstreparatur**

Die Selbstreparatur kann vom Endbenutzer in Bezug auf folgende Ersatzteile durchgeführt werden: Dichtungen, Filter, Türscharniere, Körbe, Propeller, Kunststoffzubehör usw. (eine aktualisierte Liste ist ab dem 1. März 2021 ebenfalls in support.grundig.com verfügbar).

Um die Produktsicherheit zu gewährleisten und das Risiko schwerer Verletzungen zu vermeiden, muss die erwähnte Selbstreparatur gemäß den Anweisungen im Benutzerhandbuch zur Selbstreparatur durchgeführt werden, die unter support.grundig.com verfügbar sind. Ziehen Sie zu Ihrer Sicherheit den Stecker aus der Steckdose, bevor Sie eine Selbstreparatur durchführen.

Reparatur- und Reparaturversuche von Endbenutzern für Teile, die nicht in dieser Liste enthalten sind und/oder die Anweisungen in den Benutzerhandbüchern zur Selbstreparatur nicht befolgen oder die auf support.grundig.com verfügbar sind, können zu Sicherheitsproblemen führen, die nicht auf Grundigzurückzuführen sind, und führt zum Erlöschen der Garantie des Produkts.

Deshalb wird dringend empfohlen, dass Endbenutzer nicht versuchen, Reparaturen durchzuführen, die außerhalb der genannten Ersatzteilliste liegen, und sich in solchen Fällen an autorisierte professionelle Reparaturtechniker oder registrierte professionelle Reparaturtechniker wenden. Ansonsten können solche Versuche von Endbenutzern Sicherheitsprobleme verursachen und das Produkt beschädigen und anschließend Brand, Überschwemmungen, Stromschläge und schwere Personenschäden verursachen.

Beispielsweise müssen, ohne darauf beschränkt zu sein, die folgenden Reparaturen an autorisierte professionelle Reparaturtechniker oder registrierte professionelle Reparaturtechniker gerichtet werden: Kompressor, Kühlkreislauf, Hauptplatine,Wechselrichterplatine, Anzeigetafel usw.

Der Hersteller/Verkäufer kann in keinem Fall haftbar gemacht werden, in dem Endbenutzer die oben genannten Bestimmungen nicht einhalten.

Die Ersatzteilverfügbarkeit des von Ihnen gekauften Kühlschrank beträgt 10 Jahre. Während dieser Zeit stehen Originalersatzteile zur Verfügung, um den Kühlschrank ordnungsgemäß zu betreiben.
Die Mindestgarantiedauer für den von Ihnen gekauften Kühlschrank beträgt 24 Monate.
Dieses Produkt ist mit einer Lichtquelle der Energieklasse „G“ ausgestattet.
Die Lichtquelle in diesem Produkt darf nur von professionellen Reparaturtechnikern ersetzt werden.

## Съдържание


**1. Инструкции за безопасност и опазване на околната среда 4**

**2. Вашият хладилник 9**

**3 Монтаж 10**

3.1 Подходящо място за монтаж ..... 10
3.2 Монтиране на пластмасовите клинове ..... 11
3.3 Регулиране на крачетата .... 11
3.4 Електрическо свързване .... 11

**4 Подготовка 12**

4.1 Неща, които да направите с цел пестене на енергия ..... 12
4.2 Първоначална употреба ..... 13

**5. Начин на ползване на продукта 14**

5.1 Кофичка за лед ..... 18
(Тази характеристика е по избор) ..... 18
5.2 Поставка за яйца ..... 18
5.3 Вентилатор ..... 18
5.4 Кош за зеленчуци ..... 18
(Тази характеристика е по избор) ..... 18
5.5 Отделение с нулева температура ..... 18
(Тази характеристика е по избор) ..... 18
5.6 Използване на втория контейнер за свежи храни ..... 19
5.7 Подвижни рафтове на вратата ..... 20
5.8 Плъзгащ се контейнер за съхранение ..... 20
(Тази характеристика е по избор) ..... 20
5.9 Кош за зеленчуци с контролиране на влажността ..... 20
(Тази характеристика е по избор) ..... 20
5.10 Автоматична машина за лед 21
(Тази характеристика е по избор) ..... 21
5.11 Машина за лед (Icematic) и контейнер за съхранение на лед ..... 22
5.12 Употреба на водния диспенсър ..... 22
5.13 Пълнене на резервоара на диспенсъра за вода ..... 23
5.14 Почистване на резервоара за вода ..... 23
5.15 Тавичка за оттичане ..... 24
5.16 HerbBox/HerbFresh ..... 25
5.17 Дезодориращ модул ..... 25
5.18 Замразяване на пресни продукти ..... 26
5.19 Препоръки за съхранение на замразени храни ..... 27
5.20 Информация за дълбоко замразяване ..... 27
5.21 Разполагане на храната ... 28
5.22 Предупреждение за отворена врата ..... 28
5.23 Осветителна лампа ..... 28

**6. Поддръжка и почистване 29**

6.1 Предпазване от лоши миризми ..... 29
6.2 Предпазване на пластмасовите повърхности ... 30
6.3 Стъкла на вратите ..... 30

**7. Отстраняване на проблеми 31**

**Моля първо да прочетете това ръководство!**

Уважаеми клиенти,

Надяваме се, че вашият продукт, произведен в съвременни фабрики и проверен при най-стриктни процедури за контрол на качеството, ще ви осигури ефективна работа.

За целта, ви съветваме да прочетете внимателно цялото ръководство за употреба на продукта преди да го ползвате и да го държите под ръка за справки в бъдеще.

**Това ръководство**

- Ще ви помогне да използвате уреда по-най-бърз и безопасен начин.
- Прочетете ръководството преди монтаж и работа с продукта.
- Следвайте всички инструкции, особено тези за безопасност.
- Дръжте ръководството на лесно достъпно място, тъй като може да се нуждаете от него.
- Освен това, прочетете и другите листовки, доставени с продукта.
- Обърнете внимание, че това ръководство може да важи и за други модели уреди.

**Символи и техните описания**

Това ръководство за употреба съдържа следните символи:

 Важна информация или полезни съвети за употреба.

 Предупреждения при опасност за живота или имуществото.

 Предупреждения за електрическата мощност.

**ИНФОРМАЦИЯ**

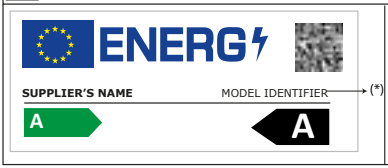


Информацията за модела, съхранявана в базата данни на продукта, може да бъде получена, като въведете следния уебсайт и потърсите идентификатора на вашия модел (*), намиращ се на енергийния етикет.

https://eprel.ec.europa.eu/

**Моля първо да прочетете това ръководство!**

Уважаеми клиенти,

Надяваме се, че вашият продукт, произведен в съвременни фабрики и проверен при най-стриктни процедури за контрол на качеството, ще ви осигури ефективна работа

За целта, ви съветваме да прочетете внимателно цялото ръководство за употреба на продукта преди да го ползвате и да го държите под ръка за справки в бъдеще.

**Това ръководство ще ви помогне да използвате уреда по най-бърз и безопасен начин.**

Ще ви помогне да използвате уреда по бърз и безопасен начин.
Прочетете ръководството преди монтаж и работа с уреда.
Следвайте всички инструкции, особено тези за безопасност.
Пазете ръководството на лесно достъпно място, тъй като може да ви потрябва на по-късен етап. Освен това, прочетете и другите листовки, доставени с уреда.
Обърнете внимание, че това ръководство може да важи и за други модели уреди.

**Символи и техните описания**

Това ръководство за употреба съдържа следните символи:

| | |
|---|---|
|  | Важна информация или полезни съвети за употреба. |
|  | Предупреждение при опасни условия за живота или имуществото. |
|  | Предупреждения за електрическо напрежение |
|  | Опаковъчните материали на уреда са произведени от рециклируеми материали съгласно нашите национални наредби за опазване на околната среда. |

## 1. Инструкции за безопасност и опазване на околната среда

В този раздел са описани инструкциите за безопасност, необходими за предотвратяване на риска от нараняване и материални щети. Неспазването на тези инструкции ще анулира всички видове гаранции на уреда.

### Предназначение

| | |
|---|---|
|  | **ПРЕДУПРЕЖДЕНИЕ:** Вентилационните отвори в корпуса на уреда не трябва да бъдат възпрепятствани. |
|  | **ПРЕДУПРЕЖДЕНИЕ:** Не използвайте механични устройства или други средства за ускоряване на процеса на размразяване, освен посочените от производителя. |
|  | **ПРЕДУПРЕЖДЕНИЕ:** Не нарушавайте циркулацията на охладителя. |
|  | **ПРЕДУПРЕЖДЕНИЕ:** Не използвайте електрически уреди в отделенията за съхранение на храна в уреда, освен видовете, препоръчани от производителя. |

Този уред е предназначен за употреба в битови и други подобни приложения като например

– кухни за персонала в магазини, офиси и други работни помещения;

– селскостопански постройки, както и от гости на хотели, мотели и други места за настаняване;

– хотели със закуска;

– кетъринг и други подобни приложения.

### 1.1. Обща безопасност

- Този уред не трябва да се използва от лица с физически, сензорни и психически увреждания, които не притежават достатъчно познания и опит, както и от деца. Устройството може да се използва от такива лица само под надзора и инструктажа на лице, отговорно за тяхната безопасност. Не позволявайте на деца да си играят с устройството.
- В случай на повреда изключете устройството от контакта.
- След изключване от контакта изчакайте 5 минути, преди да го включите отново.
- Изключвайте уреда от контакта, когато не се използва.
- Не докосвайте щепсела с мокри ръце! Не дърпайте кабела, за да го изключите от контакта, винаги хващайте щепсела.
- Не включвайте хладилника в разхлабени контакти.
- Изключвайте уреда от контакта при монтаж, поддръжка, почистване и ремонт.

- Ако не възнамерявате да използвате уреда за известно време, изключете го от контакта и извадете храната от него.
- Не използвайте уреда, когато отделението с монтажни платки, разположено в горната задна част на продукта (капака на кутията за електрическите платки) (1), е отворено.

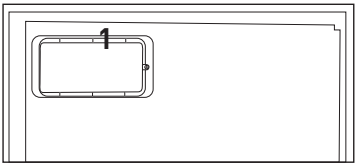


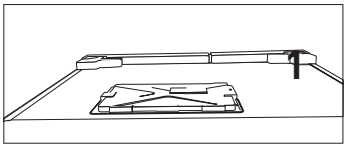


- Не използвайте пара или почистващи материали под формата на пара за почистване на хладилника и разтопяване на леда в него. Парата може да влезе в контакт с електрифицираните части и да причини късо съединение или токов удар!
- Не мийте уреда със струя или чрез изливане на вода върху него! Опасност от токов удар!
- В случай на повреда не използвайте уреда, тъй като може да причини токов удар. Свържете се с упълномощен сервиз, преди да предприемете каквото и да е.
- Включете уреда в заземен контакт. Заземяването трябва да се извърши от квалифициран електротехник.
- Ако уредът има светодиоден тип осветление, се свържете с упълномощен сервиз за замяна или в случай на проблеми.
- Не докосвайте замразена храна с мокри ръце! Тя може да залепне за ръцете ви!
- Не поставяйте течности в бутилки и метални кутийки във фризерното отделение. Те може да експлодират.
- Поставяйте течностите в изправено положение след плътно затваряне на капачката.
- Не пръскайте запалими вещества близо до уреда, тъй като те може да изгорят или експлодират.
- Не дръжте запалими материали и продукти със запалим газ (спрейове и др.) в хладилника.
- Не поставяйте контейнери, съдържащи течности, върху уреда. Пръските вода по електрическата част може да доведат до токов удар или риск от пожар.
- Излагането на уреда на дъжд, сняг, слънчева светлина и вятър може да доведе до електрическа

опасност. При преместване на продукта не дърпайте чрез хващане на дръжката на вратата. Дръжката може да се отдели.

- Внимавайте да не прищипете част от ръцете или тялото си в движещите се части вътре в уреда.
- Не стъпвайте и не се облягайте на вратата, чекмеджетата и подобни части на хладилника. Това ще доведе до падане на уреда и повреда на частите.
- Внимавайте да не прищипете захранващия кабел.

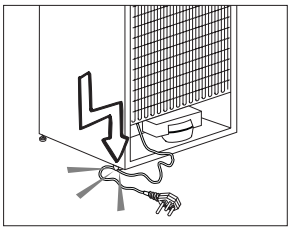

- Когато поставяте уреда, проверете дали захранващият кабел не е захванат или повреден.
- Не поставяйте няколко разклонителя или преносими захранващи устройства в задната част на уреда.

### 1.1.1 HC предупреждение

Ако продуктът съдържа охлаждаща система, използваща газ R600a, внимавайте да не повредите охлаждащата система и тръбите, докато използвате или местите уреда. Този газ е запалим. Ако охлаждащата система се повреди, дръжте уреда далеч от източници на огън и проветрете помещението незабавно.

Етикетът от вътрешната лява страна указва типа на използвания в уреда газ.

### 1.1.2 За модели с диспенсър за вода

- Налягането на входа на студената вода трябва да е максимум 90 psi (620 kPa). Ако налягането на водата надвишава 80 psi (550 kPa), използвайте клапан за ограничаване на налягането във вашата главна система. Ако не знаете как да проверите налягането на водата, се обърнете за помощ към професионален водопроводчик.
- Ако съществува риск от ефект на хидравличен удар във вашата инсталация, винаги използвайте оборудване за предотвратяване на хидравличен удар в инсталацията. Посъветвайте се с професионален водопроводчик, ако не сте сигурни дали във вашата инсталация съществува риск от хидравличен удар.

- Не монтирайте на входа за топла вода. Вземете предпазни мерки срещу риска от замръзване на маркучите. Температурният диапазон на използваната вода трябва да е между минимум 33°F (0,6°C) и максимум 100°F (38°C).
- Използвайте само питейна вода.

### 1.2. Предназначение

- Този продукт е предназначен за домашна употреба. Той не е предназначен за търговска употреба.
- Уредът трябва да се използва само за съхранение на храна и напитки.
- Не съхранявайте чувствителни продукти, изискващи контролирана температура (ваксини, топлочувствителни лекарства, медицински консумативи и др.) в хладилника.
- Производителят не поема отговорност за повреда поради неправилно използване или боравене с уреда.
- Оригинални резервни части ще бъдат предоставяни за период от 10 години след датата на покупка на уреда.

### 1.3. Защита за деца

- Дръжте опаковъчните материали далеч от досега на деца.
- Не позволявайте на деца да си играят с уреда.
- Ако вратата на уреда има заключалка, дръжте ключа далеч от досега на деца.

### 1.4. Съответствие с Директивата за OEEO и изхвърляне на отпадъчни продукти

Този продукт отговаря на изискванията на Директивата на ЕС за OEEO (2012/19/EC). Този продукт носи класификационен символ за отпадъчно електрическо и електронно оборудване (OEEO).

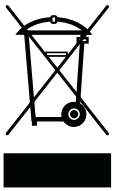

Продуктът е произведен от висококачествени части и материали, които могат да се използват повторно и са подходящи за рециклиране. Не изхвърляйте уреда заедно с обикновените битови и други отпадъци в края на оперативния му живот. Занесете го в събирателния център за рециклиране на електронно и електрическо оборудване. Обърнете се към местните власти за повече подробности относно тези събирателни центрове.

## 1.5. Съответствие с директивата за ограничаване на употребата на определени опасни вещества

Продуктът отговаря на изискванията на директивата на ЕС за OEEO (2011/65/EC). Той не съдържа никой от вредните и забранени материали, описани в Директивата.

## 1.6. Информация за опаковъчните материали

Опаковъчните материали на уреда са произведени от рециклируеми материали съгласно нашите национални наредби за опазване на околната среда. Не изхвърляйте опаковъчните материали заедно с битовите и други отпадъци. Занесете ги в пунктовете за събиране на опаковъчни материали, определени от местните власти.

## 1.7. Техническа информация за Wifi + Bluetooth

| | |
|---|---|
| Честотна лента: | 2,4 GHz (Wi-fi или Bluetooth в действие) |
| Максимална Предавателна Мощност: | < 100mW (Wi-fi или Bluetooth в действие) |
| Информация за софтуера: | Quartz_WiFi. XXX |

**Декларация за съответствие за CE:**

Arçelik A.Ş. с настоящото декларира, че този уред отговаря на Директива 2014/53/EC. Пълният текст на декларацията за съответствие на EU е достъпен на следния интернет адрес: Продукти, От: support.grundıg.com

## 2. Вашият хладилник

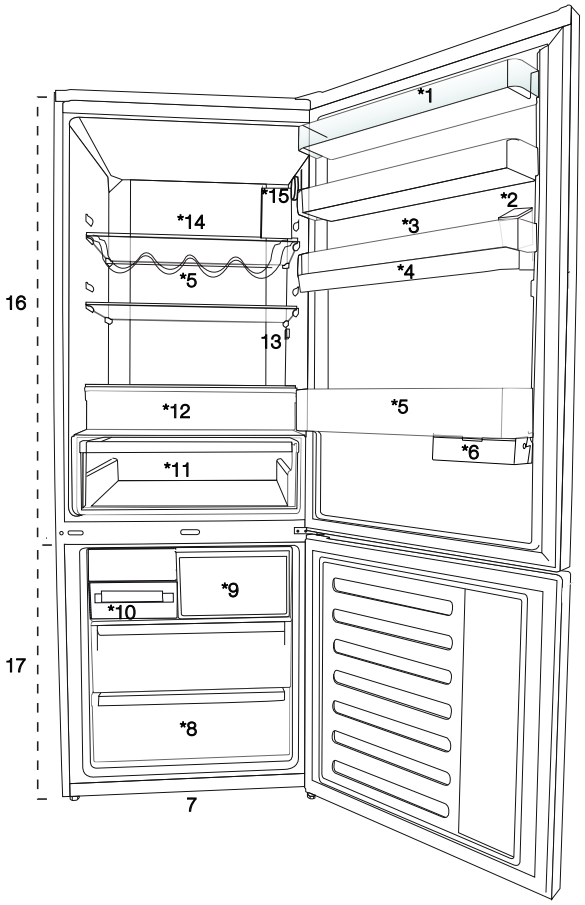


**1.** Рафт на вратата на хладилното отделение
**2.** Диспенсър за вода с резервоар за пълнене
**3.** Отделение за яйца
**4.** Воден резервоар на диспенсъра
**5.** Рафт за бутилки
**6.** Плъзгащи се контейнери за съхранение
**7.** Регулируеми крачета
**8.** Фризерно отделение за дълбоко замразяване
**9.** Отделение за бързо замразяване
**10.** Тавичка за натрупалите се кубчета лед
**11.** Кош за зеленчуци
**12.** Отделение с нулева температура
**13.** Вътрешна лампа
**14.** Стъклен рафт на хладилното отделение
**15.** Бутон за регулиране на температурата
**16.** Хладилно отделение
**17.** Фризерно отделение

*** по избор:** Фигурите в това ръководство за потребителя са схематични и може да не съответстват точно на продукта. Ако споменатите части не са включени в уреда, който сте купили, то те важат за други модели.

# 3 Монтаж

## 3.1 Подходящо място за монтаж

За монтажа на продукта, се свържете с оторизиран сервиз. За да подготвите продукта за употреба, прегледайте информацията в ръководството за експлоатация и се уверете, че електрическата инсталация и монтажът на водата са подходящи. Ако не, се обадете на квалифициран електротехник и техник, за да извършите необходимите монтажи..



**ПРЕДУПРЕЖДЕНИЕ:**
Производителят не носи отговорност за щети, които може да възникнат вследствие на процедури, извършвани от неупълномощени лица.



**ПРЕДУПРЕЖДЕНИЕ:**
По време на монтажа уредът не трябва да бъде включен в контакт. В противен случай, съществува риск за живота или от сериозно нараняване.



**ПРЕДУПРЕЖДЕНИЕ:**
Ако разстоянието при отварянето на вратата в помещението, където ще се постави уредът, не е достатъчно, за да може да премине уредът, свалете вратата на помещението и вкарайте уреда вътре, като го въртите; ако това не е възможно, свържете се с упълномощен сервиз.

- За да предотвратите клатене на уреда, поставете го на равна повърхност.
- Монтирайте хладилника на най-малко 30 см от източници на топлина като котлони, парно и поне на 5 см от електрически фурни.
- Продуктът не трябва да се подлага на пряка слънчева светлина и да се държи на влажни места.
- Трябва да осигурите добра вентилация около хладилника, за да може той да работи ефективно. Ако продуктът трябва да бъде поставен във вдлъбнатина в стената, внимавайте да оставите поне 5 см разстояние от тавана и страничните стени.
- Не монтирайте продукта на места, в които температурата пада под -5°C.
- Вашият продукт изисква адекватна циркулация на въздуха, за да функционира ефективно. Ако продуктът ще бъде поставен в ниша, не забравяйте да оставите поне 5 см разстояние между продукта, тавана и стените.
- Ако продуктът ще бъде поставен в ниша, не забравяйте да оставите поне 5 см разстояние между продукта, тавана и стените. Проверете дали компонентът за защита на хлабина на задната стена присъства на мястото му (ако е предоставен с продукта). Ако компонентът не е налице или е изгубен или паднал, поставете продукта така, че да остане поне 5 см разстояние между задната повърхност на продукта и стените на

помещението. Свободното пространство отзад е важно за ефективната работа на продукта.

### 3.2 Монтиране на пластмасовите клинове

Пластмасовите клинове, доставени с продукта, се използват за създаване на разстояние за циркулация на въздуха между продукта и задната стена.

1. За да монтирате клиновете, свалете винтовете на продукта и използвайте доставените заедно с клиновете винтове.
2. Поставете 2-те пластмасови клина на капака на задната вентилация, както е илюстрирано на фигурата по-долу.

### 3.3 Регулиране на крачетата

Ако продуктът е небалансиран след инсталирането, регулирайте краката отпред, като ги завъртите наляво или надясно.

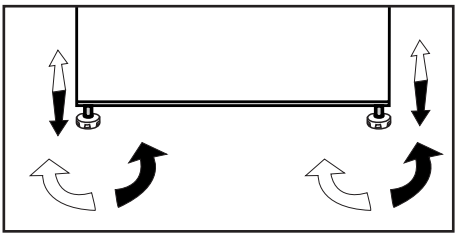

### 3.4 Електрическо свързване

**ПРЕДУПРЕЖДЕНИЕ:** Не правете връзки чрез удължителни кабели или многожилни щепсели.

**ПРЕДУПРЕЖДЕНИЕ:** Повреденият захранващ кабел трябва да бъде заменен от квалифициран техник.

Ако два охладителя се инсталират един до друг, трябва да има поне 4 см разстояние помежду им.

- Нашата компания не носи отговорност за щети, които ще възникнат, когато продуктът се използва без да бъде заземен и без електрическата връзка да бъде направена в съответствие с националните разпоредби.
- Щепселът на захранващия кабел трябва да бъде лесно достъпен след монтажа.
- Не удължавайте кабелите или безжичните многофункционални изводи между вашия продукт и контакта в стената.

Предупреждение за гореща повърхност!
Страничните стени на уреда са снабдени с хладилни тръби за подобряване на охлаждащата система. През тези зони може да протича охладител с висока температура, което да води до нагорещяване на страничните стени. Това е нормално и не изисква сервизно обслужване. Моля, обръщайте внимание при докосване на тези зони.

# 4 Подготовка

## 4.1 Неща, които да направите с цел пестене на енергия

| | |
|---|---|
| ⚠ | Свързването на продукта с енергоспестяващи системи е опасно и може да доведе до повреда на продукта. |

- за свободно стоящ уред; „Този хладилен уред не е предназначен да се използва като вграден уред“;.
- Не дръжте вратите на хладилника отворени дълго време.
- Не слагайте гореща храна или напитки в хладилника.
- Не препълвайте хладилника; блокирането на вътрешния въздушен поток ще намали капацитета на охлаждане.
- За да съхранявате максимално количество храна в хладилното отделението на хладилника, трябва да извадите по-горните чекмеджета и да поставете храната върху стъкления рафт. Декларираната енергийна консумация на хладилника се определя чрез изваждане на охладителя, тавата за лед и горните чекмеджета по начин, което ще даде възможност за максимално съхранение. Когато съхраняването е строго препоръчително, използвайте долните чекмеджета. За най-добър разход на енергия, трябва да бъде активирана функцията пестене на енергия.
- Не трябва да блокирате въздушния поток като поставяте храна пред охлаждащия вентилатор. Пред защитната решетка на вентилатора, трябва да се оставя свободно пространство в размер най-малко 3 см.
- В зависимост от характеристиките на продукта; размразяването на замразени храни в хладилното отделение ще осигури спестяване на енергия и запазване на качеството на храните.
- За да се гарантира икономия на енергия и защита на храните в по-добри условия, храните трябва да се съхраняват в чекмеджетата в хладилното отделение.
- Опаковките на храните не трябва да са в пряк контакт с топлинния сензор, разположен в хладилното отделение. Ако те са в контакт със сензора, потреблението на енергия на уреда може да се увеличи.
- Уверете се, че храната не е в контакт с температурния сензор на хладилното отделение, описан по-долу.
- Тъй като във вашия продукт няма да проникне директно горещ и влажен въздух, когато

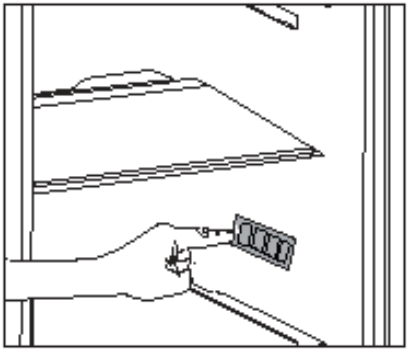

вратите не се отварят, вашият продукт ще се оптимизира до условия достатъчни да предпазят храната ви. При тези обстоятелствафункции и компоненти като компресор, вентилатор, нагревател, размразяване, осветление, дисплей и други ще работят според нуждите при консумиране на минимално количество енергия.

## 4.2 Първоначална употреба

Преди да използвате вашия хладилник, уверете се, че необходимата подготовка се прави в съответствие с инструкциите за „Безопасност и опазване на околната среда“ и „Инсталиране“.

- Оставете уреда да работи в продължение на 6 часа, без да има храна в него, и не отваряйте вратата, освен ако не е абсолютно необходимо.

Когато компресорът работи ще се чува звук. Нормално е да чувате звук, дори когато компресорът не работи, това е продиктувано от компресираните течностите и газовете в охладителната система.

Предните ъгли на хладилника може да са топли на пипане. Това е нормално. Тези зони са проектирани да се затоплят, за да се избегне кондензацията.

При някои модели информационният панел се изключва автоматично 5 минути след затварянето на вратата. Той ще бъде активиран отново, когато вратата се отвори или се натисне бутона.

## 5. Начин на ползване на продукта

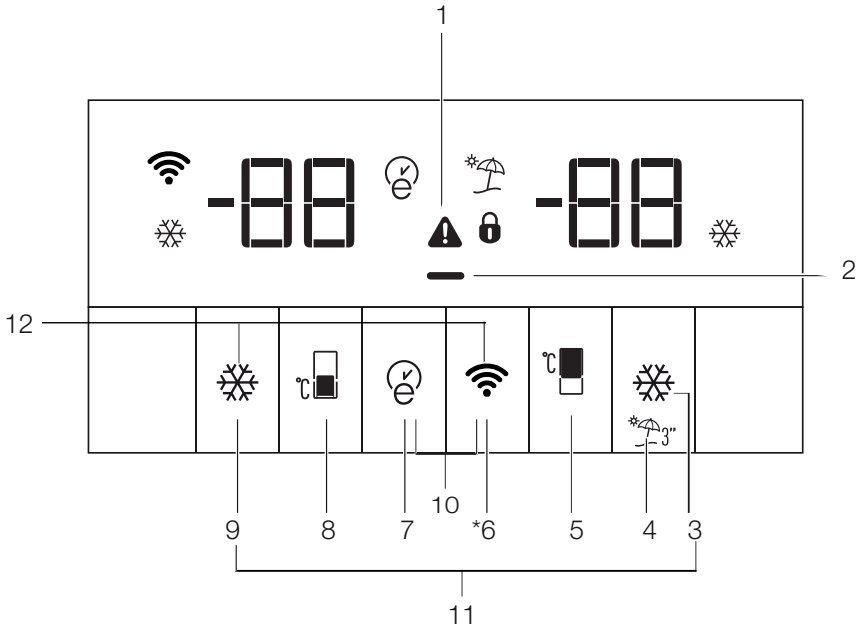


**1.** Индикатор за статуса на грешката
**2.** Индикатор за енергоспестяваща функция (дисплей изключен):
**3.** Бутон за бърз хладилник
**4.** Бутон за функция "Ваканция"
**5.** Бутон за настройка на температурата на хладилното отделение
**6.** Бутон за безжична връзка
**7.** Бутон Eco-fuzzy
**8.** Бутон за настройка на температурата на фризерното отделение
**9.** Бутон за бързо замразяване
**10.** Блокиране на клавиш
**11.** Бутон за промяна на температурата

**Може да не е достъпно във всички режими.**

*** по избор:**Фигурите в това ръководство за потребителя са схематични и може да не съответстват точно на продукта. Ако споменатите части не са включени в уреда, който сте купили, то те важат за други модели.

## 1.Индикатор за състояние на грешка

Ако хладилникът Ви не се охлажда адекватно или има повреда на сензора, този индикатор (⚠) ще се активира. Когато този индикатор е активен, индикаторът за температурата във фризерното отделение ще покаже "E", а индикаторът за температурата в хладилното отделение ще покаже цифри - "1, 2, 3,..." и т.н. Тези цифри на индикатора предоставят информация за грешката на обслужващия персонал.

Когато поставите гореща храна във фризерното отделение или ако оставите вратата отворена за дълго време, удивителен знак може да свети за известно време. Това не е грешка; това предупреждение ще изчезне, когато храната изстине.

## 2. Индикатор за енергоспестяваща функция (дисплей изключен):

Ако вратите на продукта се държат затворени за дълго време, функцията за пестене на енергия се активира автоматично и символът за пестене на енергия свети. (▬)

Когато функцията за пестене на електроенергия е активирана, всички символи, освен символът за пестене на електроенергия, ще изгаснат. Когато функцията за пестене на електроенергия е включена, при натискане на някой от бутоните или отваряне на вратата тя ще бъде отменена и символите на дисплея ще се превърнат в нормални символи. Функцията за пестене на енергия е фабрично по подразбиране и не може да бъде отменена.

## 3. Бутон за бърз хладилник

Индикаторът за бързо охлаждане свети (☼) и стойността на индикатора за температурата на хладилното отделение се показва като 1, когато функцията за бързо охлаждане е активирана. За да отмените тази функция, натиснете отново бутона „Бързо охлаждане“. Индикаторът за бързо охлаждане ще изгасне, а нормалните настройки на хладилника ще се върнат. Функцията за бързо охлаждане се отменя автоматично след 1 часа, ако не я отмените преди това. Ако искате да охладите голямо количество прясна храна, натиснете бутона „Бързо охлаждане“, преди да поставите храната в хладилното отделение.

## 4. Бутон за функция "Ваканция"

За да активирате функцията за почивка, натиснете и задръжте произволния бутон (🏖) за 3 секунди; индикаторът за режим на "Ваканция" (⛱) ще се активира. Когато функцията „Ваканция“ е активирана, “- -” се показва на индикатора за температурата в хладилното отделение и в него не се извършва активно охлаждане. Не е подходящо да държите храната в хладилното отделение, ако тази функция е активирана. Другите отделения ще продължат да се охлаждат в зависимост от зададените им температури.

За да отмените тази функция, натиснете отново **функционалния бутон** Ваканция.

### 5. Бутон за настройка на температурата на хладилното отделение

След като натиснете този бутон, температурата в хладилното отделение може да се настрои съответно на 8,7,6,5,4,3,2 и 1. ( )

### 6.Бутон за безжична връзка (* по избор)

Натиснете и задръжте бутона за 3 секунди, за да стартирате първата връзка на продукта с домашната мрежа.

Когато връзката се установи, иконата за безжична връзка ( ) ще мига.

Ако връзката с домашната мрежа е успешна, иконата на безжичната мрежа ще стане стабилна.

След установяване на първата връзка, натиснете кратко този бутон, за да активирате / деактивирате връзката. Иконата за безжична връзка ще мига, докато връзката се установи. След като връзката е активирана, иконата на безжичната мрежа ще стане стабилна. Ако връзката не може да се установи за определен период от време, проверете настройките за връзка и вижте раздела за отстраняване на неизправности. Приложението HomeWhiz се използва като интерфейс за връзка. Стъпките за свързване са достъпни в приложението HomeWhiz (в раздел HomeWhiz).

### 7. Бутон Eco-fuzzy

Натиснете и задръжте бутона eco - fuzzy за да активирате функция eco fuzzy. Когато тази функция е активна, фризерът ще премине в икономиччен режим на работа най-малко след 6 часа и индикаторът за икономична употреба ще светне. ( ) За да деактивирате функцията eco-fuzzy, натиснете отново бутона за функцията eco-fuzzy. Когато функцията eco-fuzzy е активирана, този индикатор ще се включи след 6 часа.

### 8. Бутон за настройка на температурата на фризерното отделение

Настройване на температурата се извършва за фризерното отделение.

Когато натиснете бутона с номера ( ), можете да зададете температурата на фризерното отделение на -18, -19, -20, -21, -22, -23 и -24.

### 9. Бутон за бързо замразяване

Натиснете бутона (9) за бързо замразяване, индикаторът за бързо замразяване ( ) ще се активира.

Когато функцията за бързо замразяване е включена, индикаторът за бързото замразяване ще светне и индикаторът за температурата във фризерното отделение ще покаже стойността -27. За да отмените тази функция, натиснете отново бутона ( ). Индикаторът за бързо замразяване ще изгасне, а нормалните настройки на хладилника ще се върнат. Функцията за бързо замразяване се отменя автоматично след 24 часа, ако не я отмените преди това. Ако искате да замразите голямо количество прясна храна, натиснете бутона „Quick freeze“, преди да поставите храната във фризерното отделение.

## 10. Блокиране на клавиш

Натиснете и задръжте едновременно бутоните за безжична мрежа ( ) и eco-fuzzy ( ) за 3 секунди Символът за заключване на клавиатурата ( ) ще светне и режимът за заключване на клавиатурата ще се активира. Бутоните няма да функционират, ако режимът за заключване на клавиатурата е активиран. Натиснете и задръжте едновременно бутоните за безжична мрежа ( ) и eco-fuzzy ( ) за 3 секунди Бутонът за заключване ще бъде деактивиран.

Натиснете бутона **за заключване**, ако не искате да променяте настройката за температура на хладилника.

## 11.Бутон за промяна на температурата

Натиснете и задръжте за 3 секунди бутоните за Бърз Хладилник ( ) и Бързо Замразяване ( ), за да превключвате между Фаренхайт и Целзий.

## 5.1 Кофичка за лед

**(Тази характеристика е по избор)**

- Вземете кофичката за лед от фризерното отделение.
- Напълнете кофичката за лед с вода.
- Поставете кофичката за лед във фризерното отделение.
- Ледът ще бъде готов след около два часа. Вземете кофичката за лед от фризерното отделение и я наклонете леко над контейнера, в който ще сервирате леда. Ледът лесно ще изпадне в съда за сервиране.

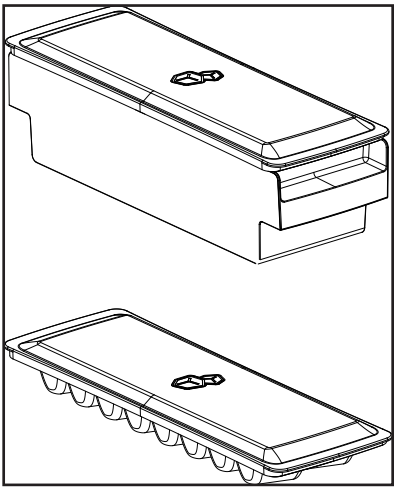

## 5.2 Поставка за яйца

Можете да поставите поставката за яйца, по ваш избор, на рафт на вратата или в хладилника.
Ако решите да я поставите в хладилника, се препоръчва да се предпочитат рафтовете долу, тъй като там е по-студено.



Не поставяйте поставката за яйца във фризерното отделение.

## 5.3 Вентилатор

Вентилаторът е проектиран да разпространява хомогенно циркулиращия студен въздух във вашия хладилник. Времето на работа на охлаждащия вентилатор може да варира в зависимост от характеристиките на уреда ви.
Докато в някои уреди вентилаторът работи само с компресор, при други системи за контрол се определя време на работа на базата на необходимостта от охлаждане.

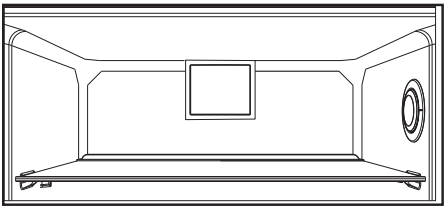

## 5.4 Кош за зеленчуци

**(Тази характеристика е по избор)**

- Кошът за зеленчуци е предназначен да пази пресните зеленчуци като запазва влагата. За тази цел, в коша за зеленчуци се засилва общата циркулация на студения въздух.

## 5.5 Отделение с нулева температура

**(Тази характеристика е по избор)**

Използвайте това отделение, за да запазите деликатесите при по-ниски температури или месните продукти за директна консумация.
Отделението с нулева температура е най-хладното място, където храни като млечни продукти, месо, риба и пилешко месо може да се съхраняват при идеални условия за съхранение.
Зеленчуците и/или плодовете не трябва да се поставят в това отделение.

## 5.6 Използване на втория контейнер за свежи храни



**Фигура 1.**

Както е показано на фигурата, в контейнера за свежи храни на модел K70560 има 2 стопера.



**Фигура 2.**

Вторият контейнер за свежи храни изглежда като показания на фигура 2, когато е затворен.



**Фигура 3.**

Докато вратата е отворена на 90°, издърпайте вторият контейнер за свежи храни нагоре до първи стопер, както е показано на фигура 3.

Ако чекмеджето е отворено повече, първо отворете вратата на поне 135° градуса. След това, както е показано на фигура 4, повдигнете втория контейнер за свежи храни на около 5 mm, така че да се освободи от първия стопер.



**Фигура 4.**

След повдигане издърпайте второто чекмедже нагоре до втория контейнер за свежи храни, както е показано на



**Фигура 5.**

## 5.7 Подвижни рафтове на вратата

**(Тази характеристика е по избор)**

Подвижните рафтове на вратата могат да се поставят на 3 различни позиции.

За да преместите рафт, натиснете равномерно бутоните отстрани. Рафтът ще се стане подвижен.

Преместете рафта нагоре и надолу.

Когато рафтът е в позицията, която вие желаете, освободете бутоните. Рафтът ще бъде закрепен в позицията, при която сте освободили бутоните.

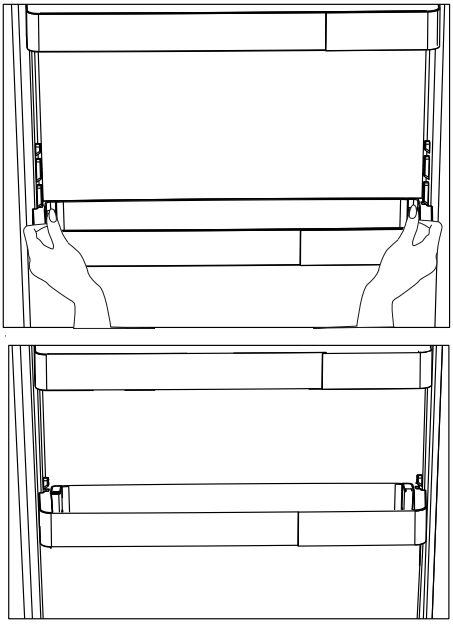

## 5.8 Плъзгащ се контейнер за съхранение

**(Тази характеристика е по избор)**

Този аксесоар е проектиран да увеличи обема на рафтовете на вратата.

Благодарение на способността си да се движи настрани, той ви позволява лесно да поставите висока бутилка, буркан или кутии, които ще поставите в мястото за бутилки по-долу.

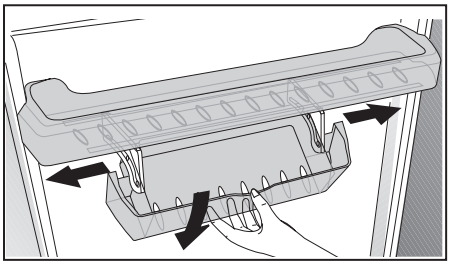

## 5.9 Кош за зеленчуци с контролиране на влажността

**(Тази характеристика е по избор)**

С функцията за контрол на влагата, процентът на влажност на зеленчуците и плодовете се контролира и това осигурява свежи храни за по-дълъг период.

Препоръчително е, листните зеленчуци, като марули, спанак и други зеленчуци, склонни към загуба на влага, да се съхраняват не с корените си надолу, а в хоризонтално положение в коша за зеленчуци.

Когато поставяте зеленчуците, поставяйте тежките и твърдите зеленчуци на дъното и леките и меките зеленчуци върху тях, като се взимат предвид специфичните тегла на зеленчуците.

Не оставяйте зеленчуците в коша за зеленчуци в найлонови

торбички. Ако оставите зеленчуците в найлонови торби, те ще изгният много бързо. В случаите, когато не е желателен допирът на едни зеленчуци с други, използвайте опаковъчни материали, като например хартия, която има определена шупливост по отношение на хигиената.

Не поставяйте плодове, които отделят газ етилен, като круши, кайсии, праскови и особено ябълки в същия кош за зеленчуци, с другите зеленчуци и плодове. Газът етилен може да бъде причина другите плодове и зеленчуци да узреят по-бързо и да започнат да гният.

## 5.10 Автоматична машина за лед

### (Тази характеристика е по избор)

Автоматична машина за лед ви дава възможност лесно да правите лед във вашия хладилник. За да получите лед от машината за лед, извадете резервоара за вода от охладителното отделение, напълнете го с вода и го върнете обратно.

Първият лед ще бъде готов след около 2 часа в чекмеджето на машината за лед в охладителното отделение.

След като поставите пълен резервоар с вода, можете да получите около 60-70 кубчета лед.

Ако водата в резервоара е престояла 2-3 седмици, трябва да я смените.

В продукти с автоматична машина за лед, когато се изсипва леда, можете да чуете звук. Този звук е нормално нещо и не е сигнал за тревога.

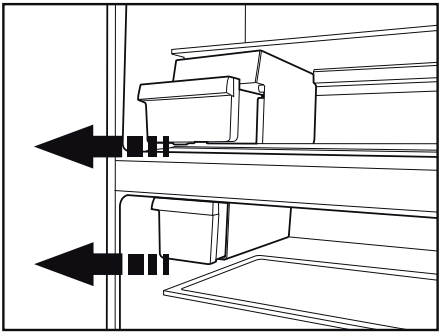

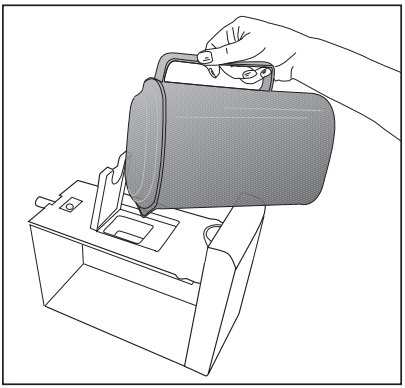

## 5.11 Машина за лед (Icematic) и контейнер за съхранение на лед

***опция**

### Употреба на Icematic

Напълнете Icematic с вода и го поставете в гнездото му. Ледът ще бъде готов след около 2 часа. Не сваляйте Icematic от гнездото му при вземането на леда.

Завъртете копчетата на клетките за лед на 90 градуса.

Кубчетата лед от клетките ще изпадат в контейнера за съхранение на лед отдолу.

Може да извадите контейнера за съхранение на лед и да сервирате кубчетата лед.

Ако желаете може да запазите кубчетата лед в контейнера за съхранение на лед.

### Контейнер за съхраняване на лед

Контейнерът за съхранение на лед е предназначен единствено за събиране на кубчета лед. Не сипвайте вода в него. В противен случай той ще се счупи.

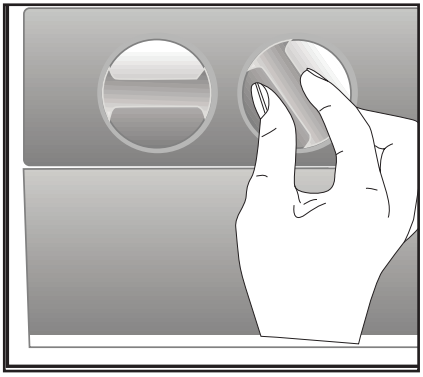

## 5.12 Употреба на водния диспенсър

***опция**

| | |
|---|---|
| | Нормално е първите няколко чаши вода, сипани от диспенсъра да са топли. |
| | Ако водният диспенсър не е използван дълго време, изхвърлете първите няколко чаши вода, докато не получите свежа вода. |

1. Натиснете ръчката на диспенсъра за вода с чашата си. Ако използвате мека пластмасова чаша, ще ви е по-лесно да натиснете ръчката с ръка.
2. След като напълните чашата до нивото, което желаете, освободете ръчката.

| | |
|---|---|
| | Моля забележете, че водната струя зависи от натиска, който оказвате на ръчката. Когато водното ниво в чашата ви се покачи, леко намалете натиска върху ръчката за да избегнете преливане. Ако натиснете леко ръчката, водата ще протече; това е съвсем нормално, а не дефект. |

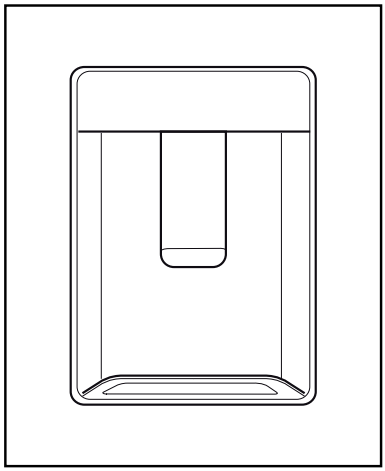

## 5.13 Пълнене на резервоара на диспенсъра за вода

Резервоарът за пълнене с вода се намира вътре при стелажите на вратата.

1. Отворете капака на резервоара.
2. Напълнете резервоара с прясна питейна вода.
3. Затворете капака.

Не пълнете водния резервоар с никакви други течности освен вода, като например плодови сокове, газирани напитки или алкохол - те не са подходящи за водния диспенсър. Той ще се повреди непоправимо ако го използвате за този вид течности. Гаранцията не покрива такава употреба. Някои химически вещества и добавки, съдържащи се в тези напитки/течности може да повреди водния резервоар.

Използвайте само чиста питейна вода.

Резервоарът за вода има капацитет 3 литра; не го препълвайте.

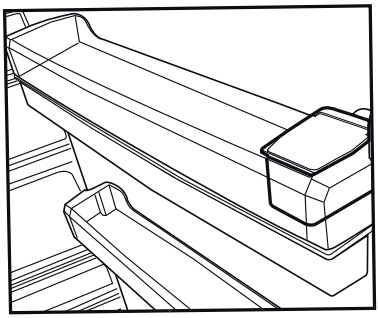

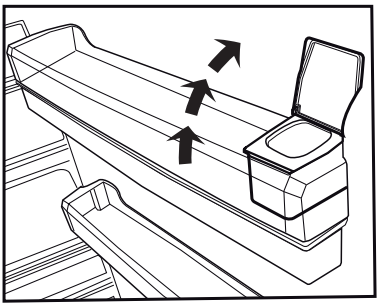

## 5.14 Почистване на резервоара за вода

1. Извадете резервоара за вода от стелажите на вратата.
2. Премахнете стелажите на вратата като ги държите от дете страни.
3. Хванете резервоара за вода и от двете страни и го извадете под ъгъл от 45°C.

4. Отворете капака на резервоара и почистете резервоара.

Частите на водния резервоар и на диспенсъра не бива да се мият в съдомиялна машина.

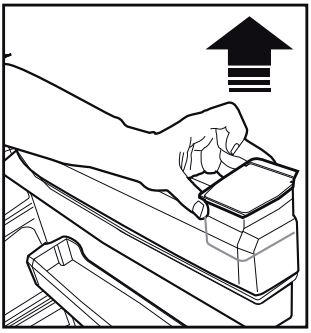

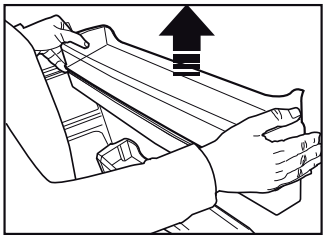

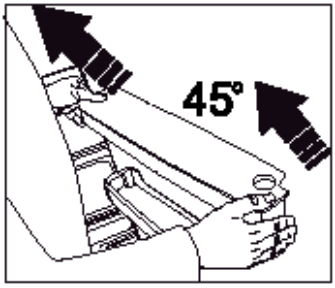


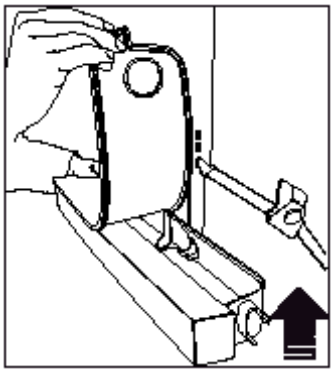

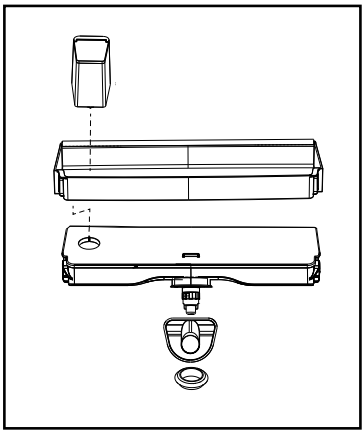

## 5.15 Тавичка за оттичане

Водата, която капе при използването на диспенсъра се събира в оттичащата тава.

Отстранете пластмасовия филтър, както е показано на фигурата.

Отстранете водата, която се е събрала, с чиста и суха кърпа.

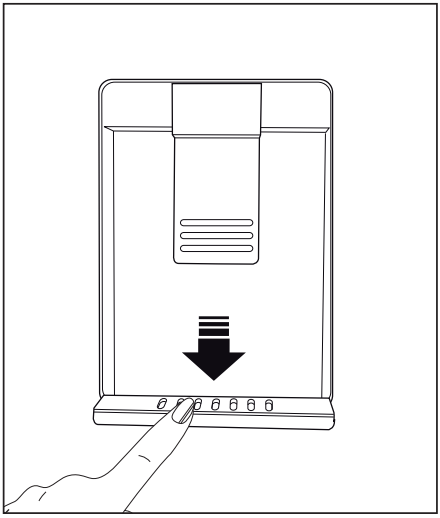

## 5.16 HerbBox/HerbFresh

Извадете контейнера за фолио от HerbBox/HerbFresh+

Извадете фолиото от торбата и го поставете в контейнера за фолио, както е показано на илюстрацията.

Запечатайте контейнера отново и го поставете обратно в отделението HerbBox/HerbFresh+.

Секциите на HerbBox-HerbFresh+ са особено подходящи за съхранение на различни свежи подправки, които трябва да се съхраняват при деликатни условия. В тази секция можете да съхранявате неопаковани свежи подправки (магданоз, копър и др.) хоризонтално и да ги поддържате свежи за много по-дълго време.

Фолиото трябва да се подменя на всеки шест месеца.

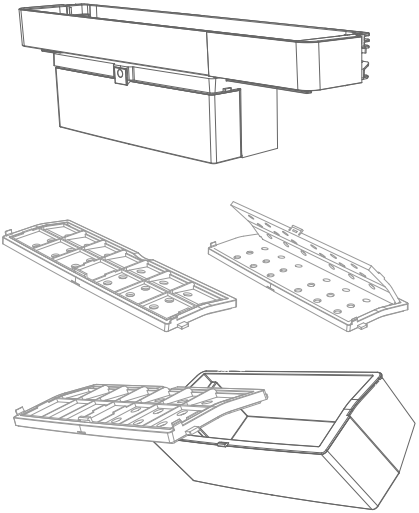

## 5.17 Дезодориращ модул

### (OdourFresh +)

### (Тази характеристика е по избор)

Дезодориращият модул бързо отстранява лошите миризми във Вашия хладилник, преди те да проникнат в повърхностите. Благодарение на този модул, поставен на тавана на отделението за прясна храна, лошите миризми се премахват, докато въздухът се подава интензивно през филтъра за миризми, след което почистеният от филтъра въздух се връща обратно в отделението за прясна храна. По този начин нежеланите миризми, които могат да се появят по време на съхранение на храна в хладилника, се премахват, преди да проникнат в повърхностите.

Това се постига благодарение на вентилатора, светодиода и филтъра за миризми, вградени в модула. При ежедневна употреба дезодориращият модул периодично ще се включва автоматично. За да се поддържа ефективен режим на работа, препоръчително е филтърът в дезодориращия модул да се подменя от упълномощения сервиз на всеки 5 години. Благодарение на вградения в модула вентилатор, шумът, който се издава при работа, е нормален. Ако отворите вратата на отделението за прясна храна, докато модулът е активен, вентилаторът временно ще спре и ще продължи да работи от момента на спирането малко след като вратата отново се затвори. В случай на прекъсване на електрозахранването дезодориращият модул ще продължи да функционира в рамките на общия зададен период на работа, след като захранването бъде възстановено.

Информация: Препоръчва се ароматните храни (като сирене, маслини и деликатесни храни) да се съхраняват в опаковката си и запечатани, за да се избегнат лошите миризми, които могат да се появят при смесване на миризми от различни храни. Освен това, препоръчително е бързо да извадите развалените храни от хладилника, за да предотвратите развалянето на останалите храни и да избегнете лошите миризми.

## 5.18 Замразяване на пресни продукти

- За да се запази качеството на храната, тя трябва да бъде замразена възможно най-бързо, след като се постави във фризерното отделение, за тази цел използвайте функцията за бързо замразяване.
- Можете да съхранявате храната по-дълго във фризерното отделение, когато я замразите, докато е свежа.
- Опаковайте храната за замразяване и затворете опаковката, така че да не се допуска въздух.
- Уверете се, че опаковате храната си, преди да я поставите във фризера. Използвайте контейнери за фризер, фолиа и хартия, влагозащитени, пластмасови торбички и други опаковъчни материали, вместо традиционните опаковъчни материали.
- Поставете етикет на всяка опаковка, като добавите датата преди замразяване. По този начин, всеки път когато отворите фризера си, можете да различавате свежестта на всяка опаковка от храни. Съхранявайте по-отдавна замразената храна преди в предната част на отделението, за да се уверите, че тя се използва първо.



Хладилното отделение се размразява автоматично.

- Замразените храни трябва да се употребяват веднага след размразяване и да не се замразяват повторно.
- Не замразявайте прекомерно големи количества храна наведнъж.

| Настройка на температурата във фризера | Настройка на температурата в хладилното отделение | Забележки |
|---|---|---|
| -18°C | 4°C | Това е препоръчителната нормална настройка. |
| -20,-22 или -24°C | 4°C | Тези настройки се препоръчват когато външната температура превишава 30°C. |
| Бързо замразяване | 4°C | Използвайте когато искате бързо да замразите храна. Вашият продукт се връща в предишния режим при завършване на процеса. |
| -18°C или по-студено | 2°C | Ако смятате, че хладилното отделение не е достатъчно студено заради топлите температурни условия или честото отваряне и затваряне на вратата, използвайте тези настройки. |

## 5.19 Препоръки за съхранение на замразени храни

Отделението трябва да бъде настроено на най-малко -18°C.

1. Прибирайте пакетите във фризера възможно най-бързо след покупката им, без да допускате те да се размекват.
2. Преди да го замразите продукти, проверете дали датите на „Използване до“ и „Най-добър до“ на пакета са изтекли или не.
3. Уверете се, че опаковката на храната не е повредена.

## 5.20 Информация за дълбоко замразяване

Съгласно стандартите IEC 62552, продуктът трябва да замразява най-малко 4,5 кг храна при 25°C температура на околната среда до -18°C или по-ниска в рамките на 24 часа за всеки 100 литра обем на фризера.

Запазването на храната за продължително време е възможно само при температура от или по-ниска -18°C.
Може да запазите свежестта на храната в продължение на месеци (при температура на дълбоко замразяване от или по-ниска -18°C).
Не бива да допускате контакт на храните, които ще бъдат замразявани, с вече замразените хранителни продукти, за да се избегне частичното им размразяване.
За да съхранявате зеленчуците по-дълго време като замразени, сварете ги и изцедете водата им. След изтичане на водата, ги поставете в непропускащи въздух опаковки и ги поставете във фризера. Храните като банани, домати, марули, целина, варени яйца, картофи не са подходящи за замразяване. Когато тези храни са замразени, тяхната хранителна стойност и вкус ще бъдат засегнати отрицателно. Ако те се развалят, могат да бъдат опасни за здравето.

## 5.21 Разполагане на храната

| | |
|---|---|
| Рафтове на фризерното отделение | Различни замразени храни като месо, риба, сладолед, зеленчуци и др. |
| Рафтове на хладилника | Храна в съдове, чинии с капак и затворени контейнери, яйца (в затворени контейнери) |
| Рафтове на вратата в хладилното отделение | Малко количество и пакетирана храна или напитка |
| Контейнер за свежи храни | Плодове и зеленчуци |
| Отделение за пресни продукти | Деликатеси (закуски, месни продукти, които се консумират за кратко време) |

## 5.22 Предупреждение за отворена врата

**(Тази характеристика е по избор)**

Предупреждение за отворена врата се издава както визуално, така и звуково. Ако предупреждението продължи 10 минути, вътрешното осветление се изключва.

## 5.23 Осветителна лампа

За осветителни лампи се използват светодиодни лампи. Свържете се с упълномощен сервиз в случай на проблеми с този тип осветление. Лампата(ите), използвана(и) в този уред, не е/са подходяща(и) за домашно осветление. Предназначението на тази лампа е да помага на потребителя да поставя храна в хладилника/фризера по безопасен и удобен начин.

## 6. Поддръжка и почистване

Експлоатационният живот на уреда се удължава и често срещаните проблеми намаляват, ако той се почиства на редовни интервали.



**ПРЕДУПРЕЖДЕНИЕ:**
Изключете уреда от контакта, преди да го почиствате.

- Никога не използвайте газ, безнзин или подобни вещества за почистване на уреда.
- Никога не използвайте за почистване остри или абразивни материали, сапун, домакински препарати, перилни препарати или полир.
- Разтворете една чаена лъжичка карбонат в половин литър вода. Накиснете кърпа в разтвора и я изстискайте добре. Избършете вътрешността на хладилника с тази кърпа и я подсушете изцяло.
- В гнездото на лампата и другите електрически компоненти не бива да навлиза вода.
- Ако не възнамерявате да използвате хладилника дълго време, изключете го от контакта, извадете храната от него, почистете го и оставете вратата открехната.
- Проверявайте редовно дали уплътненията на вратата са чисти. Ако не са, почиствайте ги.
- За да свалите вратата и рафтовете на корпуса, извадете цялото съдържание.
- Свалете рафтовете на вратата, като ги издърпате. След почистване ги плъзнете отгоре надолу, за да ги поставите.
- Никога не използвайте почистващи препарати или вода със съдържание на хлор за почистване на външните повърхности и хромираните части на продукта. Хлорът разяжда такива метални повърхности
- Не използвайте остри, абразивни инструменти, сапун, домакински почистващи препарати, детергенти, керосин, горивно масло, лак и други, за да избегнете заличаване и деформиране на надписите на пластмасовата част. Използвайте хладка вода и мека кърпа за почистване, след което подсушете.

### 6.1 Предпазване от лоши миризми

Материали, които могат да причинят лоша миризма, не се използват в производството на нашите хладилници. Въпреки това, при неправилно съхранение на храните и не почистване на вътрешната повърхност на хладилника, както се изисква, може да се появят неприятни миризми. За да предотвратите този проблем, обърнете внимание на следното:

- Важно е хладилникът да се поддържа чист. Причина за миризмите може да са останките от храна, петната и др. Ето защо, чистете хладилника с карбонат,

разтворен във вода на всеки 15 дни. Никога не използвайте детергент или сапун.
- Съхранявайте храната в затворени контейнери. Микроорганизмите, излизащи от непокритите контейнери, могат да причинят неприятна миризма.
- Никога не съхранявайте храна с изтекъл и развалена храна в хладилника.

## 6.2 Предпазване на пластмасовите повърхности

Не слагайте течни мазнини или готвени в мазнина ястия в хладилника освен в затворен контейнер, тъй като те повреждат пластмасовите повърхности на хладилника. В случай на разливане или омазняване на пластмасовите повърхности, незабавно почистете и изплакнете съответната част от повърхността с топла вода.

## 6.3 Стъкла на вратите

Свалете предпазното фолио на стъклата.

Върху повърхността на стъклата има специално покритие. Това покритие намалява образуването на петна и спомага за по-лесното премахване на възможни петна и мръсотия. Стъклата без такова покритие са изложени на постоянното влияние на органични или неорганични замърсители във въздуха или водата, като например варовик, минерални соли, необгорени въглеводороди, метални оксиди и силикони, които лесно и бързо водят до петна и материални щети. Поддържането на стъклото чисто е много трудно дори и при редовно почистване. В следствие на това изгледът и прозрачността на стъклото се съсипва. Груби и абразивни методи и материали за почистване усилват тези дефекти и засилват процесът на разлагане.

За редовно почистване трябва да се използват неалкални и неабразивни почистващи препарати на водна основа.

За почистване трябва да се ползват неалкални неабразивни материали с цел удължаване оперативния живот на това покритие.

Стъклата са закалени за да се увеличи тяхната устойчивост срещу ведно влияние и счупване.

Задните повърхности също са покрити с предпазен слой като допълнителна предпазна мярка при счупване с цел предпазване на околните части.

*Алкалите са основи, които образуват хидроксидни йони ($OH^-$) когато се разтворят във вода.

Металите Li (литий), Na (натрий), K (калий) Rb (рубидий), Cs (цезий) и изкуствения радиоактивен Fr (франций) се наричат АЛКАЛНИ МЕТАЛИ.

## 7. Отстраняване на проблеми

Проверете списъка, преди да се свържете със сервиз. Това ще ви спести време и пари. Този списък съдържа чести проблеми, които не са в резултат на дефектна изработка или материали. Някои от споменатите характеристики може да не се отнасят за вашия уред.

**Хладилникът не работи.**

- Захранващият кабел не е вкаран докрай. >>> Включете го до плътно прилягане в контакта.
- Предпазителят, свързан с контакта, захранващ уреда, или централният предпазител е изгорял. >>> Проверете предпазителите.

**Кондензация по страничната стена на хладилното отделение (МУЛТИЗОНА, КОНТРОЛ НА ОХЛАЖДАНЕТО и FLEXI ZONE).**

- Вратата се отваря твърде често >>> Погрижете се да не отваряте вратата на уреда твърде често.
- Средата е твърде влажна. >>> Не монтирайте уреда във влажна среда.
- Храна, съдържаща течности, се съхранява в незапечатани контейнери. >>> Съхранявайте съдържащите течности храни в запечатани контейнери.
- Вратата на уреда е оставена отворена. >>> Не дръжте вратата на уреда отворена за дълги периоди.
- Термостатът е настроен на твърде ниска температура. >>> Настройте термостата на подходящата температура.

**Компресорът не работи.**

- При внезапно прекъсване на електрозахранването или издърпване и вкарване обратно на зареждащия кабел налягането на газта в охлаждащата система на уреда не се балансира, което задейства термалната защита на компресора. Уредът ще се рестартира след приблизително 6 минути. Ако уредът не се рестартира след този период, се свържете със сервизния център.
- Активирано е размразяване. >>> Това е нормално за напълно автоматично размразяващ се уред. Размразяването се извършва периодично.
- Уредът не е включен в контакта. >>> Уверете се, че захранващият кабел е включен в контакта.
- Температурната настройка е неправилна. >>> Изберете подходящата температурна настройка.
- Захранването е изключено. >>> Уредът ще продължи да работи нормално след възстановяване на захранването.

**Шумът от работата на хладилника се увеличава при употреба.**

- Работната ефективност на уреда може да е различна в зависимост от вариациите в околната температура. Това е нормално и не е повреда.

**Хладилникът се задейства твърде често или за твърде дълги периоди.**

- Новият уред може да е по-голям от предишния. По-големите уреди работят по-дълги периоди.
- Стайната температура може да е висока. >>> Уредът обикновено работи за дълги периоди при по-висока стайна температура.
- Уредът може да е бил включен в контакта наскоро или в него е била поставена нова храна. >>> Уредът се нуждае от по-дълго време за достигане на зададената температура, когато е бил включен наскоро или в него е била поставена нова храна. Това е нормално.

- В уреда може наскоро да са били поставени големи количества гореща храна. >>> Не поставяйте гореща храна в уреда.
- Вратите са били отваряни често или са били държани отворени дълго време. >>> Топлият въздух, циркулиращ вътре, ще накара уреда да работи по-дълго. Не отваряйте вратите твърде често.
- Вратата на фризера или хладилника може да е открехната. >>> Проверете дали вратите са затворени плътно.
- Настроената температура на уреда може да е твърде ниска. >>> Задайте по-висока степен на температурата и изчакайте уредът да достигне новозададената температура.
- Шайбата на вратата на хладилника или фризера може да е замърсена, износена, счупена или неправилно прилегнала. >>> Почистете или подменете шайбата. Повредената/разкъсана шайба на вратата ще накара уреда да работи по-дълго, за да поддържа текущата температура.

**Температурата във фризера е много ниска, но температурата в хладилника е достатъчна.**

- Зададената температура на фризерното отделение е твърде ниска. >>> Задайте температурата на фризерното отделение на по-висок градус и проверете отново.

**Температурата в хладилника е много ниска, но температурата във фризера е достатъчна.**

- Зададената температура на хладилното отделение е твърде ниска. >>> Задайте температурата на фризерното отделение на по-висок градус и проверете отново.

**Храната, съхранявана в чекмеджетата на хладилното отделение, е замръзнала.**

- Зададената температура на хладилното отделение е твърде ниска. >>> Задайте температурата на фризерното отделение на по-висок градус и проверете отново.

**Температурата в хладилника или фризера е твърде висока.**

- Зададената температура на хладилното отделение е твърде висока. >>> Температурната настройка на хладилното отделение влияе на температурата във фризерното отделение. Изчакайте, докато температурата или съответните части достигнат задоволително ниво, като промените температурата на хладилното или фризерното отделение.
- Вратите са били отваряни често или са били държани отворени дълго време. >>> Не отваряйте вратите твърде често.
- Вратите може да са открехнати. >>> Затворете плътно вратата.
- Уредът може да е бил включен в контакта наскоро или в него е била поставена нова храна. >>> Това е нормално. Уредът се нуждае от по-дълго време за достигане на зададената температура, когато е бил включен наскоро или в него е била поставена нова храна.
- В уреда може наскоро да са били поставени големи количества гореща храна. >>> Не поставяйте гореща храна в уреда.

**Клатене или шум.**

- Подът не е равен или издръжлив. >>> Ако уредът се клати, когато се движи бавно, регулирайте стойките, за да го балансирате. Освен това се уверете, че подът е достатъчно издръжлив, за да носи теглото на уреда.

- Поставени върху уреда предмети може да предизвикват шум. >>> Отстранете предметите, поставени върху уреда.

**Уредът издава шум от протичане на течност, пръскане и др.**

- Работните принципи на уреда включват потоци на течност и газ. >>> Това е нормално и не е повреда.

**От уреда се чува шум като от духащ вятър.**

- Уредът използва вентилатор за охлаждащия процес. Това е нормално и не е повреда.

**По вътрешните стени на уреда има кондензация.**

- Топлият и влажен климат повишава заледяването и кондензацията. Това е нормално и не е повреда.
- Вратите са били отваряни често или са били държани отворени дълго време. >>> Не отваряйте вратите твърде често; ако вратата е отворена, затворете я.
- Вратите може да са открехнати. >>> Затворете плътно вратата.

**По външните стени или между вратите на уреда има кондензация.**

- Атмосферните условия може да са влажни, това е съвсем нормално при влажен климат. >>> Кондензацията ще изчезне при намаляване на влажността.

**Във вътрешността на уреда има лоша миризма.**

- Уредът не е почистван редовно. >>> Почиствайте вътрешността редовно с гъба, топла вода и газирана вода.
- Определени контейнери и опаковъчни материали може да предизвикват лоша миризма. >>> Използвайте контейнери и опаковъчни материали без миризма.
- Храната е била поставена в незапечатани контейнери. >>> Съхранявайте храната в запечатани контейнери. Микроорганизмите, излизащи от незапечатани хранителни продукти, може да предизвикат неприятни миризми. Извадете от уреда развалените храни или тези с изтекъл срок на годност.

**Вратата не се затваря.**

- Хранителни опаковки може да блокират вратата. >>> Преместете нещата, блокиращи вратата.
- Уредът не стои напълно изправен върху пода. >>> Регулирайте стойките, за да балансирате уреда.
- Подът не е равен или издръжлив. >>> Уверете се, че подът е равен и достатъчно издръжлив, за да носи теглото на уреда.

**Кошът за зеленчуци е заседнал.**

- Хранителните продукти може да са в контакт с горната секция на чекмеджето. >>> Преподредете хранителните продукти в чекмеджето.

**Ако повърхността на уреда е гореща.**

- Докато уредът работи, могат да се наблюдават високи температури между двете врати, страничните панели и задната решетка. Това е нормално и не изисква сервизна услуга! Бъдете внимателни, когато докосвате тези зони.

**ПРЕДУПРЕЖДЕНИЕ:**

Ако проблемът продължава след изпълнение на инструкциите в този раздел, се свържете с продавача или упълномощен сервиз. Не опитвайте да ремонтирате уреда.

## ТКАЗ ОТ ОТГОВОРНОСТ / ПРЕДУПРЕЖДЕНИЕ

Някои (прости) неизправности могат да бъдат адекватно обработени от крайния потребител, без да възникнат проблеми с безопасността или опасна употреба, при условие че те се извършват в границите и в съответствие със следващите инструкции (вижте раздела „Саморемонт“).
Следователно, освен ако не е разрешено друго в раздела „Саморемонт“ по-долу, ремонтите ще бъдат адресирани до регистрирани професионални сервизи, за да се избегнат проблеми с безопасността.
Регистриран професионален сервиз е професионален сервиз, който е получил достъп до инструкциите и списъка с резервни части на този продукт от производителя съгласно методите, описани в законодателните актове съгласно Директива 2009/125 / ЕО.

**Само сервизният агент (т.е. оторизиран професионален сервиз), с когото можете да се свържете чрез телефонния номер, даден в ръководството за потребителя / гаранционната карта или чрез Вашия оторизиран дилър, може да предоставя услуга при условията на гаранцията. Ето защо, моля, имайте предвид, че ремонтите от професионални сервизи (които не са упълномощени от Grundig) анулират гаранцията.**

### Саморемонт

Саморемонтът може да се извърши от крайния потребител по отношение на следните резервни части: дръжки на вратите,панти, тави, кошници и уплътнения на вратите (актуализиран списък е наличен и в support.grundig.com от 1 март 2021 г.).
Освен това, за да се гарантира безопасността на продукта и да се предотврати риск от сериозни наранявания, споменатият саморемонт трябва да се извърши, следвайки инструкциите в ръководството за потребителя за саморемонт или които са налични в support.grundig.com За Ваша безопасност, изключете продукта от контакта, преди да опитате да извършите ремонт.
Ремонтите и опитите за поправка от крайни потребители за части, които не са включени в такъв списък и / или не следват инструкциите в ръководствата за потребителя за самостоятелно поправяне или които са налични в support.grundig.com, може да повдигнат проблеми с безопасността, които не могат да бъдат отнесени Grundig, и ще анулират гаранция на продукта.
Поради това е силно препоръчително крайните потребители да се въздържат от опитите да извършват ремонти, попадащи извън посочения списък с резервни части, като в такива случаи се свързват с упълномощени професионални сервизи или регистрирани професионални сервизи.
Напротив, такива опити от крайни потребители могат да причинят проблеми с безопасността и да повредят продукта и впоследствие да причинят пожар, наводнение, токов удар и сериозно нараняване.
Като пример, но не само, следните ремонти трябва да бъдат адресирани до оторизирани професионални сервизи или регистрирани професионални сервизи: компресор, охладителна верига, основна платка,инверторна платка, табло за показване и др.
Производителят / продавачът не може да носи отговорност във всеки случай, когато крайните потребители не спазват горното.

Наличността на резервни части на хладилник, която сте закупили, е 10 години.
През този период ще бъдат на разположение оригинални резервни части за правилна експлоатация на хладилник.
Минималната продължителност на гаранцията на закупения от вас хладилник е 24 месеца.
Този продукт е оборудван с източник на осветление от енергиен клас „G“.
Източникът на осветление в този продукт може да бъде заменен само от професионални сервизни техници.

## Notes

## Notes

GRUNDIG

# Lednice
Návod k použití

# Chladnička
Používateľská príručka

# Chłodziarka
Instrukcja użytkowania

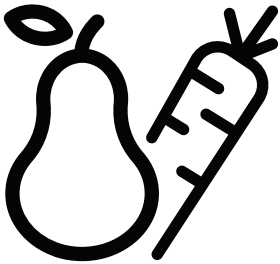

GKN27960FHXPN - GKN27960FHXRN - GKN 27960 BIO

**CZ / SK / PL /**

58 5364 0000/AG
2/4

**OBSAH**


**1. Bezpečnostní pokyny a životní prostředí 3**
1.1. Všeobecná bezpečnost ..... 3
1.1.1 Varování HC ..... 5
1.1.2 Pro modely s dávkovačem vody ..... 5
1.2. Účel použití ..... 5
1.3. Bezpečnost dětí ..... 6
1.4. Soulad se směrnicí WEEE a Odstranění odpadů výrobku ..... 6
1.5. Soulad se směrnicí RoHS ... 6
1.6. Informace o balení ..... 6
1.7. Technické informace pro Wifi + Bluetooth ..... 6

**2. Vaše lednička 7**

**3. Instalace 8**
3.1 Správné místo pro instalaci .... 8
3.2 Připojení plastových klínů ..... 8
3.3 Nastavení stojanů ..... 8
3.4 Připojení napájení ..... 9

**4. Příprava 10**
4.1 Co udělat pro úsporu energie ..... 10
4.2 První uvedení do provozu ..... 11

**5. Provoz spotřebiče 12**
5.1 Ventilátor ..... 15
5.2 Zásobník na zeleninu ..... 15
5.3 Oddělení Nulového stupně ... 15
5.4 HerbBox/HerbFresh ..... 15
5.5 Pohyblivý stojan ve dveřích .. 16
5.6 Posuvná odkládací schránka ..... 16
5.7 Zásobník na zeleninu s kontrolou vlhkosti ..... 17
5.8 Automatický výrobník ledu .. 17
5.9 Icematic a držák na skladování ledu ..... 18
5.10 Použití dávkovače vody ..... 18
5.11 Plnění nádrže dávkovače na vodu ..... 19
5.12 Čištění nádrže na vodu ..... 19
5.13 Odkapávací zásobník ..... 20
5.14 Zmrazování čerstvých potravin ..... 21
5.15 Doporučení pro skladování zmrazených potravin ..... 22
5.16 Podrobnosti o mrazničce .... 22
5.17 Umístění jídla ..... 22
5.18 Upozornění na otevřené dveře ..... 23
5.19 Změna směru otevírání dveří ..... 23
5.20 Vnitřní osvětlení ..... 23
5.21 Použití druhé přihrádky produktu na ukládání ovoce a zeleniny ..... 24

**6 Údržba a čištění 25**
6.1 Zabránění vzniku nepříjemných pachů ..... 25
6.2 Ochrana plastových povrchů ..... 25

**7. Řešení problémů 26**

**Nejprve si přečtěte tento návod!**

Vážený zákazníku,

Doufáme, že výrobek, který byl vyroben v moderních závodech a kontrolován v souladu s nejpřísnějšími postupy kontroly kvality, vám zajistí účinný provoz.

Z tohoto důvodu vám doporučujeme pozorně si přečíst celý návod k výrobku, než jej použijete, a uskladněte je v dosahu pro budoucí použití.

**Tento návod**

- Pomůže vám s použitím spotřebiče rychle a bezpečně.
- Návod si přečtěte dříve, než produkt nainstalujete a zapnete.
- Dodržujte pokyny, zejména ty, které se týkají bezpečnosti.
- Návod uschovejte na snadno přístupném místě, možná jej budete později potřebovat.
- Kromě toho si přečtěte i další dokumenty dodané s výrobkem.
- Nezapomeňte, že tento návod může platit i pro jiné modely.

**Symboly a jejich popis**

Tento návod obsahuje následující symboly:


Důležité informace nebo užitečné tipy k použití.


Varování před nebezpečnými situacemi pro život a majetek.


Varování na elektrické napětí.

**INFORMACE**

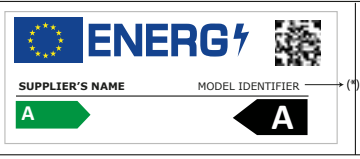


Informace o modelu uložené v databázi výrobků se dají získat zadáním následující webové stránky a vyhledáním identifikátoru vašeho modelu (*), který je uveden na energetickém štítku.

https://eprel.ec.europa.eu/

# 1. Bezpečnostní pokyny a životní prostředí

Tato část obsahuje bezpečnostní pokyny nezbytné pro zabránění nebezpečí zranění a materiálních škod. Nedodržením těchto pokynů zanikají všechny typy záruky výrobku.

**Určené použití**



**UPOZORNĚNÍ:**
V případě, že je zařízení v ochranné fázi nebo umísteno, ujistěte se, zda nejsou odvětrávací dírky uzavřeny.

**UPOZORNĚNÍ:**
Za účelem urychlení rozpouštěné ledu nepoužívejte žádné jiné mechanické zařízení nebo jiný přístroj než ty jež byly doporučeny výrobcem.

**UPOZORNĚNÍ:**
Pokud je chladidlo v provozu, nezasahujte do jeho obvodu.

**UPOZORNĚNÍ:**
Uvnitř skladovacích prostor jídla přístroje nepoužívejte jiná elektrická zařízení než ta, která byla doporučena výroobcem.

Toto zařízení bylo navrženo pro použití v domácnosti nebo pro níže uvedené aplikování.

- V kuchyních personálu obchodů, kanceláří a jiných pracovních míst;
- Za účelem použití návštěvníky farem a hotelů, motelů a jiných míst s ubytováním.
- V prostorách typu penzionů
- V podobných zařízeních, která nejsou stravovacími službami nebo maloobchodem.

## 1.1. Všeobecná bezpečnost

- Tento produkt by neměly používat osoby s tělesným, smyslovým a mentálním postižením, osoby bez dostatečných znalostí a zkušeností, nebo děti. Zařízení mohou tyto osoby používat jen pod dohledem a po poučení osobou odpovědnou za jejich bezpečnost. Nedovolte dětem hrát si s tímto zařízením.
- V případě poruchy přístroj odpojte.
- Po odpojení počkejte nejméně 5 minut před opětovným připojením. Odpojte výrobek, když se nepoužívá. Nedotýkejte se zástrčky mokrýma rukama! Při odpojování netahejte za kabel, vždy uchopte zástrčku.
- Před zasunutím dovnitř otřete hrot síťové zástrčky suchým hadříkem.
- Nezapojujte ledničku, pokud je zásuvka uvolněná.

- Při instalaci, údržbě, čištění a opravách odpojte výrobek.
- Pokud se výrobek nebude delší dobu používat, odpojte jej a vyjměte potraviny.
- Nepoužívejte páru nebo čistící prostředky s párou pro čištění chladničky a tání ledu uvnitř. Pára může přijít do styku s elektrifikovanými oblastmi a způsobit zkrat nebo elektrický šok!
- Nemyjte výrobek stříkáním nebo poléváním vodou na něj! Nebezpečí úrazu elektrickým proudem!
- Nikdy nepoužívejte výrobek, pokud část nacházející se na horní nebo zadní straně výrobku s elektronickou deskou s plošným spojem uvnitř je otevřená (krycí deska elektronických plošných spojů) (1).

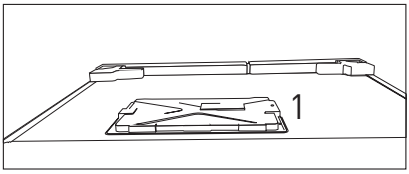


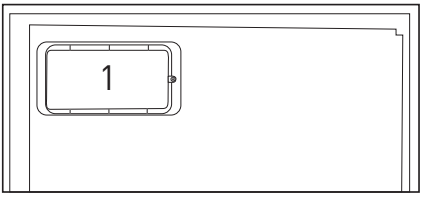


- V případě jeho poruchy výrobek nepoužívejte, protože by mohlo dojít k úrazu elektrickým proudem. Před tím, než cokoliv uděláte, se obraťte na autorizovaný servis.
- Výrobek zapojujte do uzemněné zásuvky. Uzemnění musí být provedeno kvalifikovaným elektrikářem.
- Pokud produkt má osvětlení typu LED, pro jeho nahrazení nebo v případě jakéhokoliv problému se obraťte na autorizovaný servis.
- Nedotýkejte se mražených potravin mokrýma rukama! Mohou se nalepit na Vaše ruce!
- Nepokládejte do mrazničky tekutiny v lahvích a plechovkách. Mohou vybuchnout!
- Tekutiny umístěte ve vzpřímené poloze a pevně uzavřete jejich víko.
- Nestříkejte hořlavé látky v blízkosti výrobku, protože se může zapálit nebo explodovat.
- Nenechávejte hořlavé materiály a produkty s hořlavým plynem (spreje, atd.) v chladničce.
- Nepokládejte nádoby obsahující kapaliny na horní část výrobku. Voda stříkající na elektrifikované části může způsobit úraz elektrickým proudem a nebezpečí požáru.
- Vystavení produktu dešti, sněhu, slunci a větru může způsobit elektrické nebezpečí. Při přemisťování výrobku jej netahejte držením za rukojeť dveří. Rukojeť se může odtrhnout.

- Dbejte na to, aby nedošlo k zachycení jakékoliv části vašich rukou či těla do jakýchkoli z pohybujících se částí uvnitř výrobku.
- Nevylézejte nebo se neopírejte o dveře, zásuvky a podobné části chladničky. Může to mít za následek pád výrobku a způsobit poškození dílů.
- Dávejte pozor, aby nedošlo k přivření napájecího kabelu.

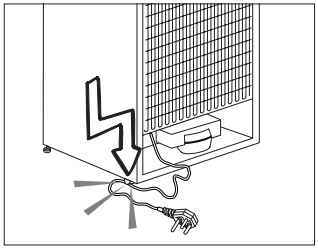

### 1.1.1 Varování HC

Jestliže výrobek obsahuje chladicí systém ve kterém se používá plyn R600a, zajistěte, aby při používání a pohybování spotřebiče nedošlo k poškození chladicího systému a jeho potrubí. Tento plyn je hořlavý. Pokud je chladicí systém poškozen, zajistěte, aby bylo zařízení mimo dosah zdrojů ohně a okamžitě vyvětrejte místnost.

Štítek na vnitřní levé straně označuje druh plynu používaného v produktu.

### 1.1.2 Pro modely s dávkovačem vody

- Tlak pro přívod studené vody musí být maximálně 90 psi (620 kPa). Pokud je váš tlak vody vyšší než 80 psi (550 kPa), použijte ve vaší síti ventil na omezování tlaku. Pokud nevíte, jak zkontrolovat tlak vody, požádejte o pomoc profesionálního instalatéra.
- Pokud při instalaci existuje riziko vodního rázu, vždy použijte preventivně zařízení proti vodnímu rázu. Pokud jste si není jistý, zda ve Vaší síti je efekt vodního rázu, poraďte se s profesionálním instalatérem.
- Neinstalujte na přívodu pro teplou vodu. Proveďte nezbytná opatření proti riziku zamrznutí hadic. Provozní interval teplota vody musí být mezi minimálně 33 ° F (0,6 ° C) a maximálně 100 ° F (38 ° C).
- Používejte pouze pitnou vodu.

### 1.2. Účel použití

- Tento výrobek je určen pro domácí použití. Není určen pro komerční použití.
- Spotřebič by měl být používán pouze pro skladování potravin a nápojů.
- Do chladničky neukládejte citlivé produkty, které vyžadují řízené teploty (očkovací látky, léky citlivé na teplo, zdravotnický materiál, atd.).

- Výrobce nenese žádnou zodpovědnost za případné škody způsobené nesprávným použitím nebo nesprávnou manipulací.
- Životnost výrobku je 10 let. Náhradní díly potřebné pro funkčnost tohoto výrobku budou pro toto období k dispozici.

### 1.3. Bezpečnost dětí

- Obalové materiály uchovávejte mimo dosah dětí.
- Nedovolte dětem, aby se s výrobkem hrály.
- Pokud je na dveřích výrobku zámek, klíč držte mimo dosah dětí.

### 1.4. Soulad se směrnicí WEEE a Odstranění odpadů výrobku

Tento výrobek splňuje požadavky směrnice WEEE EU (2012/19/EU). Na tomto produktu je zobrazen symbol klasifikace odpadu elektrických a elektronických zařízení (OEEZ).

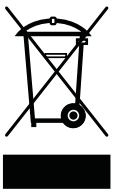

Tento výrobek byl vyroben z vysoce kvalitních materiálů a komponent, které lze opětovně použít a které jsou vhodné pro recyklaci. Na konci své životnosti spotřebič nevyhazujte spolu s běžnými domácími a jinými odpady. Odneste jej do sběrného centra pro recyklaci elektrických a elektronických zařízení. Pro informace o těchto sběrných stredisakách se prosím obraťte na místní úřady.

### 1.5. Soulad se směrnicí RoHS

- Tento výrobek splňuje požadavky směrnice WEEE EU (٦٥/٢٠١١/EU). Neobsahuje škodlivé a zakázané látky uvedené ve směrnici.

### 1.6. Informace o balení

- Obalové materiály výrobku jsou vyrobeny z recyklovatelných materiálů v souladu s našimi národními předpisy o životním prostředí. Nevyhazujte obalové materiály spolu s domácími nebo jinými odpady. Vezměte je do sběrných míst pro obalové materiály určené místními orgány.

### 1.7. Technické informace pro Wifi + Bluetooth

| | |
|---|---|
| Frekvenční pásmo: | 2,4 GHz (provoz Wi-Fi nebo Bluetooth) |
| Max. přenosový výkon: | < 100 mW (provoz Wi-Fi nebo Bluetooth) |
| Informace o softwaru: | Quartz_WiFi.XXX |

**Prohlášení o shodě pro označení CE:**
Arçelik A.Ş. tímto prohlašuje, že toto zařízení je v souladu se směrnicí 2014/53/EU.
Úplné znění EU prohlášení o shodě je k dispozici na internetové adrese:Produkty, od: support.grundig.com

# 2. Vaše lednička

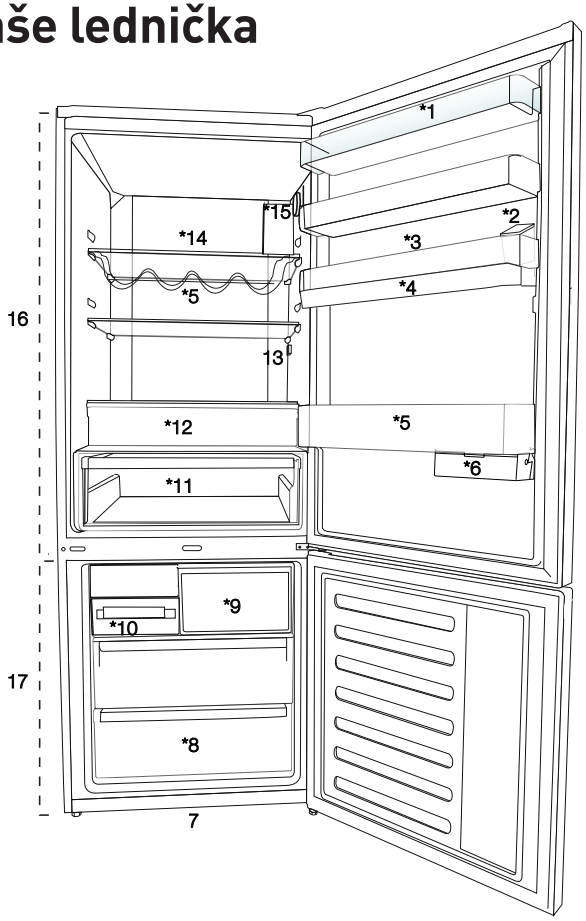


**1.** Police v dveřích chladící části
**2.** Plnicí nádrž dávkovače vody
**3.** Část pro vajíčka
**4.** Zásobník dávkovače vody
**5.** Police pro láhve
**6.** Posuvná odkládací schránka
**7.** Nastavitelné nohy
**8.** Oddíl mrazničky
**9.** Část rychlého mražení
**10.** Zásobník na ledové kostky a akumulovaný led
**11.** Zásobník na zeleninu
**12.** Oddělení Nulového stupně
**13.** Vnitřní osvětlení
**14.** Skleněná police v chladící části
**15.** Tlačítko pro Nastavení teploty
**16.** Chladicí prostor
**17.** Mrazicí prostor

*volitelné: Obrázky uvedené v této příručce jsou uváděny jako příklad a nemusí se přesně shodovat s Vašim produktům. Pokud váš výrobek neobsahuje příslušné části, tyto informace se vztahují na ostatní modely

# 3. Instalace

## 3.1 Správné místo pro instalaci

Pro instalaci výrobku se obraťte na autorizovaný servis. Pro přípravu produktu pro instalaci vyhledejte informace v uživatelské příručce a ujistěte se, že jsou k dispozici požadované elektrické a vodovodní nástroje. Pokud ne, pro uspořádání těchto nástrojů podle potřeby se obraťte na elektrikáře a vodoinstalatéři.

| | |
|---|---|
|  | **VAROVÁNÍ:** Výrobce nenese žádnou odpovědnost za škodu způsobené prací vykonanou neoprávněnými osobami. |
|  | **VAROVÁNÍ:** V průběhu instalace musí být napájecí kabel tohoto výrobku odpojen. Pokud tak neučiníte, může to mít za následek smrt nebo vážné zranění! |
|  | **VAROVÁNÍ:** Pokud je rozpětí dveří příliš úzké pro přenesení výrobku, odmontujte dveře a otočte produkt na bok, pokud to nefunguje, obraťte se na autorizovaný servis. |

- Pro zabránění vibracím umístěte výrobek na rovný povrch.
- Umístěte výrobek alespoň 30 cm od radiátorů, kamen a podobných tepelných zdrojů a alespoň 5 cm od elektrických trub
- Nevystavujte výrobek přímému slunečnímu záření nebo jej neponechávejte ve vlhkém prostředí.
- Výrobek pro své efektivní fungování vyžaduje dostatečnou cirkulaci vzduchu.
- Pokud bude výrobek umístěn ve výklenku, nezapomeňte nechat nejméně 5 cm odstup mezi produktem, stropem a stěnami.
- Neinstalujte výrobek v prostředí s teplotami pod -5 ° C.

## 3.2 Připojení plastových klínů

Použijte plastové klíny dodané s produktem pro zajištění dostatečného prostoru pro cirkulaci vzduchu mezi výrobkem a stěnou.

1. Chcete-li připojit klíny, odstraňte šrouby na výrobku a použijte šrouby dodané s klíny.
2. Připevněte 2 plastové klíny na kryt větrání jako jsou zobrazeny na obrázku.

## 3.3 Nastavení stojanů

Pokud výrobek není v rovnovážné poloze, nastavte přední nastavitelné stojany jejich otáčením směrem doprava nebo doleva.

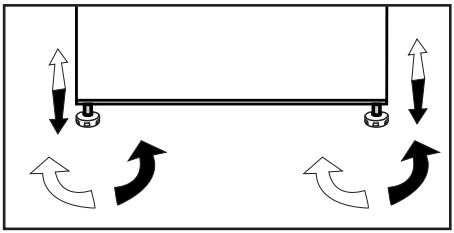

### 3.4 Připojení napájení

| | |
|---|---|
|  | **VAROVÁNÍ:** Pro napájení nepoužívejte rozšířené nebo sdružené zásuvky. |
|  | **VAROVÁNÍ:** Poškozený napájecí kabel musí být vyměněn autorizovaným servisem. |
|  | Při umístění dvou chladniček v přilehlé pozici, mezi dvěma jednotkami nechejte vzdálenost nejméně 4 cm. |

- Naše společnost nenese zodpovědnost za případné škody vzniklé v důsledku použití bez uzemnění a připojení napájení v nesouladu s vnitrostátními předpisy.
- Zásuvka napájecího kabelu musí být snadno přístupná i po instalaci.
- Připojte chladničku k uzemněné zásuvce s elektrickým napětím 220-240V / 50Hz. Zástrčka musí obsahovat pojistku 10-16A.
- Aby Váš výrobek účinně fungoval, vyžaduje dostatečný oběh vzduchu. Pokud bude výrobek umístěn ve výklenku,nezapomeňte mezi výrobkem a stropem, zadní stěnou a bočními stěnami ponechat volný prostor nejméně 5 cm.
- Pokud bude výrobek umístěn ve výklenku,nezapomeňte mezi výrobkem a stropem, zadní stěnou a bočními stěnami ponechat volný prostor nejméně 5 cm. Zkontrolujte, zda je na svém místě součástka zajišťující ochranný odstup od zdi (pokud je dodána s výrobkem). Pokud součástka není k dispozici, nebo pokud se ztratila nebo upadla, umístěte výrobek tak,aby mezi zadní stěnou výrobků a stěnou místnosti zůstal volný prostor nejméně 5 cm. Volný prostor vzadu je důležitý pro účinný provoz výrobku.
- Mezi zásuvkou a ledničkou nepoužívejte rozdvojku nebo prodlužovací kabel.

| | |
|---|---|
|  | Výstraha před horkým povrchem<br>Boční stěny vašeho produktu jsou vybaveny potrubím s chladivem pro zlepšení chladicího systému. Přes tyto oblasti může proudit chladivo s vysokými teplotami, což vede k horkým povrchům bočních stěn. To je normální a nepotřebuje žádnou opravu. Dbejte na to, když se dotýkáte těchto oblastí. |

# 4. Příprava

## 4.1 Co udělat pro úsporu energie

Připojení výrobku k elektronickým systémům pro úsporu energie je škodlivé, protože může dojít k poškození výrobku.

- Pro volně stojící zařízení; "tento chladicí spotřebič není určen k použití jako zabudovaný spotřebič";
- Nenechávejte dveře chladničky otevřeny po delší dobu.
- Nevkládejte do chladničky horké potraviny nebo nápoje.
- Nepřeplňujte chladničku; blokování vnitřního toku vzduchu sníží chladící kapacitu.
- Abyste mohli uchovávat maximální množství potravin v chladnějším prostoru vaší ledničky, vyberte horní zásuvku a položte ji na skleněnou polici. Deklarovaná spotřeba energie chladničky byla určena po vyjmutí chladiče, zásobníku na led a horní zásuvky, což umožní vytvořit maximální skladovací prostor. Při skladování důrazně doporučujeme použití spodní zásuvky. Nejlepší spotřebu energie aktivujte funkci úspory energie.
- Neblokujte proudění vzduchu tím, že umístíte jídlo před ventilátor chladiče. Při umístění potravin je třeba zajistit minimálně 3 cm prostor před ochrannými mřížemi ventilátoru.
- V závislosti na funkcích tohoto výrobku; rozmrazování zmrazených potravin v chladnějším prostoru zajistí úsporu energie a zachování kvality potravin.

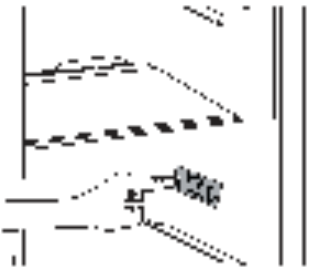

- Jídlo ukládejte pomocí použití zásuvek v chladicím prostoru, s cílem zajištění úspory energie a ochrany potravin v lepších podmínkách.
- Balíky potravin nesmí být v přímém kontaktu s čidlem tepla, nacházejícího se v chladicím prostoru. V případě pokud se dotýkají čidla, může se zvýšit spotřeba energie zařízení.
- Ujistěte se, že potraviny nejsou v kontaktu s čidlem teploty prostoru chladničky popsaného níže.
- Protože horký a vlhký vzduch se nedostane přímo do vašeho výrobku, když nejsou dvířka otevřena, spotřebič se optimalizuje ve stávajících podmínkách tak, aby nadějně chránil jídlo umístěné uvnitř. Funkce a součásti, jako jsou kompresor, ventilátor, rozmrazovač, osvětlení, displej aj., budou fungovat tak, aby za těchto podmínek spotřebovávali minimální množství energie.

## 4.2 První uvedení do provozu

Před použitím chladničky se ujistěte, že byly provedeny všechny nezbytné přípravy v souladu s pokyny uvedenými v kapitolách "Bezpečnostní pokyny a životní prostředí" a "Instalace".

- Nechte výrobek běžet bez jídla v jeho nitru po dobu 6 hodin a neotvírejte dveře, pokud to není nezbytně nutné.

| | |
|---|---|
|  | Když se kompresor zapne, uslyšíte zvuk. Je normální slyšet zvuk, i když kompresor není aktivní, v důsledku stlačené kapaliny a plynu v chladicím systému. |
|  | Přední hrany produktu se mohou zahřát. To je normální. Tyto oblasti jsou navrženy tak, aby se zahřál, s cílem zabránění kondenzace. |
|  | U některých modelů se panel indikátoru automaticky vypne po 5 minutách po zavření dveří. Znovu se aktivuje když se dveře otevřou nebo po stisknutí tlačítka. |

# 5. Provoz spotřebiče

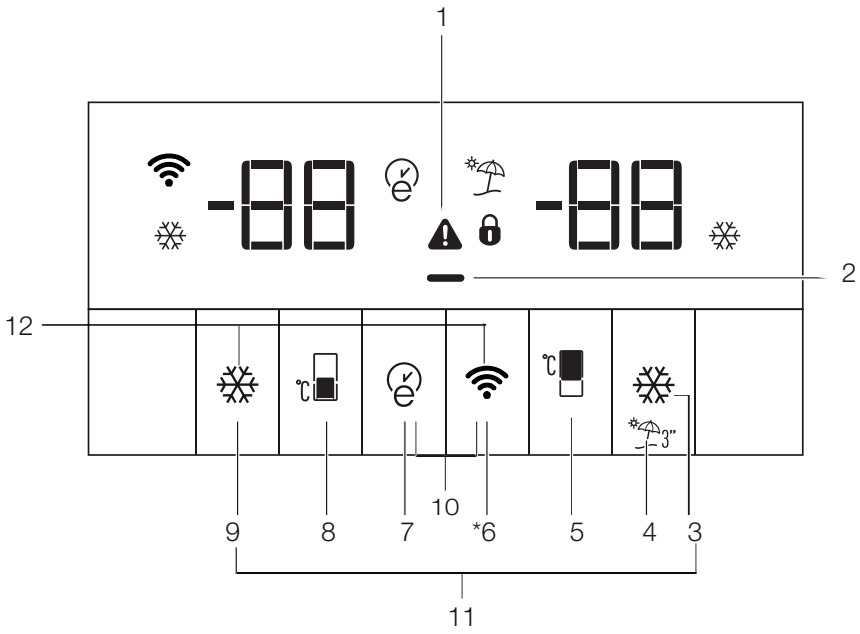


**1.** Kontrolka poruchového stavu
**2.** Kontrolka funkce úspory energie (vypnutý displej)
**3.** Tlačítko rychlého chlazení
**4.** Tlačítko funkce Dovolená
**5.** Tlačítko nastavení teploty chladící části
**6.** Tlačítko bezdrátového připojení
**7.** Tlačítko Eco-fuzzy
**8.** Tlačítko nastavení teploty mrazící části
**9.** Tlačítko Rychlého mražení
**10.** Zámek tlačítek
**11.** Tlačítko pro změnu jednotky teploty

*volitelné: Obrázky uvedené v této příručce jsou uváděny jako příklad a nemusí se přesně shodovat s Vašim produktům. Pokud váš výrobek neobsahuje příslušné části, tyto informace se vztahují na ostatní modely

## 1. Kontrolka poruchového stavu

Pokud vaše lednička nechladí dostatečně, nebo pokud dojde k poruše snímače, aktivuje (⚠) se tato kontrolka. Když je aktivní tato kontrolka, Kontrolka teploty v mrazicím prostoru zobrazí "E" a Kontrolka teploty v chladicím prostoru objeví čísla "1,2, 3 ..." atd. Tato čísla na kontrolce poskytuje informace o chybě pro servisní personál.

Pokud do mrazicího prostoru vložíte teplé jídlo nebo pokud delší dobu necháte dveře otevřené, může se na nějaký čas rozsvítit vykřičník. Nejde o selhání; po ochlazení potravin toto varování zmizí.

## 2. Kontrolka funkce úspory energie (vypnutý displej)

Pokud jsou dveře zavřené produktu dlouhou dobu, automaticky se aktivuje funkce úspory energie a rozsvítí se symbol úspory energie. (▬)

Když je aktivována funkce úspory energie, vypnou se všechny symboly na displeji, kromě symbolu úspory energie. Pokud je aktivována funkce pro úsporu energie, pokud stisknete jakékoliv tlačítko nebo otevřete dveře, funkce úspory energie se zruší a symboly na displeji se vrátí do normálu. Funkce Úspora energie je nastavena od výroby a není ji možné zrušit.

## 3. Tlačítko rychlého chlazení

Kontrolka rychlého chlazení (❄) svítí, když je aktivována funkce rychlého chlazení a hodnota indikátoru teploty chladničky se zobrazuje jako 1. Pro zrušení této funkce stiskněte tlačítko Rychlého chlazení. Kontrolka rychlého chlazení se vypne a chladnička se vrátí do normálního nastavení. Pokud ji nezrušíte, funkce rychlého chlazení se automaticky zruší do 1 hodiny. Chcete-li zmrazit velké množství čerstvých potravin, aktivujte funkci rychlého chlazení před uložením potravin do prostoru chladničky.

## 4. Tlačítko funkce Dovolená

Pokud chcete aktivovat funkci Dovolené, stiskněte a podržte tlačítko (🏖) na 3 sekundy a aktivuje se kontrolka dovolenkového režimu (⛱). Pokud je aktivována funkce Dovolená, na ukazateli teploty chladničky se zobrazí "- -" av části chladničky nebude aktivní chlazení. Když je tato funkce aktivní, nedoporučuje se skladovat potraviny v chladicím prostoru. Ostatní oddělení budou nadále chladit podle nastavených teplot.

Pro zrušení této funkce znovu stiskněte tlačítko funkce **Dovolená**.

## 5. Tlačítko nastavení teploty chladící části

Stisknutím tlačítka můžete teplotu chladícího prostoru nastavit na 8,7, 6,5, 4,3, 2 a 1. (🌡)

## 6. Tlačítko bezdrátového připojení (* volitelné)

Přidržením tlačítka na 3 sekundy spustíte první připojení produktu k domácí síti.

Po navázání spojení, ikona bezdrátového připojení (📶) bude blikat.

Po úspěšném připojení k domácí síti, ikona bezdrátové sítě bude stále svítit.

Po navázání prvního spojení krátce stiskněte toto tlačítko, abyste spojení aktivovali / deaktivovali. Zatímco se spojení nevytvoří, Ikona bezdrátového připojení bude blikat, dokud se spojení nevytvoří. Po úspěšném připojení bude ikona bezdrátové sítě stále svítit. Pokud určitou dobu není možné navázat připojení,

zkontrolujte nastavení připojení a viz věnovanou řešení problémů. Aplikace HomeWhiz se používá jako rozhraní připojení. Kroky připojení jsou k dispozici v aplikaci HomeWhiz (v části HomeWhiz).

### 7. Tlačítko Eco-fuzzy

Zapněte funkci Eco fuzzy stisknutím tlačítka Eco-fuzzy. Pokud je tato funkce povolena, mraznička začne fungovat v ekologickém režimu nejméně po 6 hodin a bude svítit kontrolka ekonomického používání ( ) . Pro funkci Eco-fuzzy deaktivovat, znovu stiskněte tlačítko funkce Eco-fuzzy. Pokud je aktivována funkce eko-fuzzy, tato kontrolka se rozsvítí po 6 hodinách.

### 8. Tlačítko nastavení teploty mrazničky

Nastavení teploty se provádí pro mrazicí prostor.

V případě stisknutí očíslovaného tlačítka ( ), můžete nastavit teplotu v mrazničce na -18, -19, -20, -21, -22, -23 a -24.

### 9. Tlačítko Rychlého mražení

Stiskněte tlačítko č. (9) pro rychlé zmrazení; aktivuje se kontrolka rychlého zmrazení ( ).

Když je zapnutá funkce rychlého zmrazení, rozsvítí se kontrolka rychlého zmrazení a na displeji se zobrazí kontrolka teploty mrazící části -27. Tuto funkci zrušíte opětovným stisknutím tlačítka rychlého zmrazení ( ). Kontrolka rychlého zmrazení zhasne a chladnička se vrátí do původního stavu. Pokud ji nezrušíte, funkce Rychlého chlazení se do 24 hodin automaticky zruší. Chcete-li zmrazit velké množství čerstvých potravin, aktivujte tuto funkci před uložením potravin do prostoru mrazničky.

### 10. Zámek tlačítek

Podržte na 3 sekundy současně tlačítka pro bezdrátovou síť ( ) a Eko-fuzzy ( ). Symbol zámku tlačítek ( ) se rozsvítí a režim zamčení se aktivuje. Pokud je režim Zámek tlačítek aktivní, tlačítka nebudou fungovat. Podržte na 3 sekundy současně tlačítka pro bezdrátovou síť ( ) a Eko-fuzzy ( ). Zámek tlačítek bude deaktivován.

Chcete-li zabránit pozměnění nastavení teploty v chladničce, stiskněte tlačítko **Zámek tlačítek**.

### 11. Tlačítko pro změnu jednotky teploty

Podržte tlačítka Quick Fridge ( ) a Quick Freeze ( ) na 3 sekundy pro přepínání mezi Fahrenheitem a Celsius.

## 5.1 Ventilátor

Ventilátor byl navržen tak, aby zajistil cirkulaci chladného vzduchu uvnitř chladničky homogenní. Provozní doba ventilátoru se může lišit v závislosti na funkcích vašeho produktu.

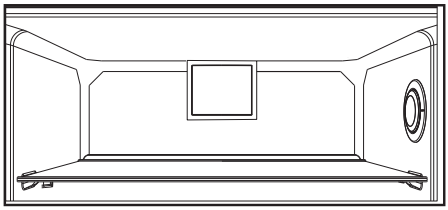

## 5.2 Zásobník na zeleninu

**(Volitelně)**
Zásobník na zeleninu produktu je navržen tak, aby zelenina zůstala čerstvá při zachování své vlhkosti. Za tímto účelem je celková cirkulace chladného vzduchu v zásobníku na zeleninu intenzivnější.

## 5.3 Oddělení Nulového stupně

**(Volitelně)**
Use this compartment to keep delicatessen Použijte tento prostor pro udržení lahůdek nebo masných výrobků pro okamžitou spotřebu při nižších teplotách.
Oddělení Nulového stupně je nejlepší místo, kde mohou být uloženy v ideálních podmínkách skladování potraviny, jako jsou mléčné výrobky, maso, ryby a kuře. Neskladujte zeleninu a/nebo ovoce v tomto prostoru.

## 5.4 HerbBox/HerbFresh

Vyberte filmový zásobník z HerbBox/ HerbFresh +

Odstraňte film ze sáčku a vložte jej do filmového zásobníku, jak je znázorněno na obrázku.

Opět uzavřete zásobník a vložte jej zpět do jednotky HerbBox/HerbFresh +

Části HerbBox / HerbFresh + jsou obzvlášť vhodné pro skladování různých bylin, které mají být uchovávány v citlivých podmínkách. Můžete ukládat své nezabalené bylinky (petržel, kopr, atd.) do této části horizontálně a udržet jejich čerstvé mnohem delší dobu.

Film se nahrazuje každých šest měsíců.

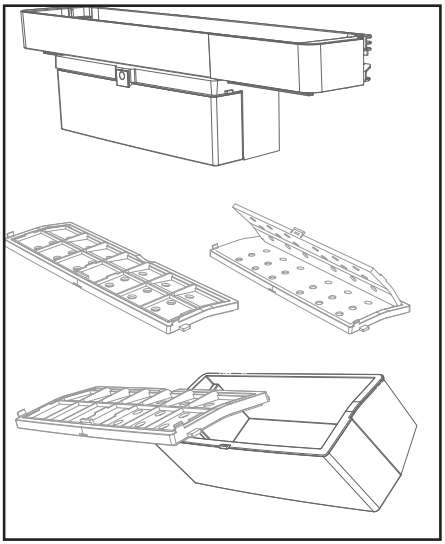

## 5.5 Pohyblivý stojan ve dveřích

**(Volitelně)**

Pohyblivý stojan ve dveřích lze upevnit do 3 různých poloh.

Pro přesun stojanu, rovnoměrně stiskněte boční tlačítka. Se stojanem bude možné pohybovat.

Posuňte stojan směrem nahoru nebo dolů.

Když je stojan v požadované pozici, uvolněte tlačítka. Po uvolnění tlačítek bude stojan opět pevný na své pozici.

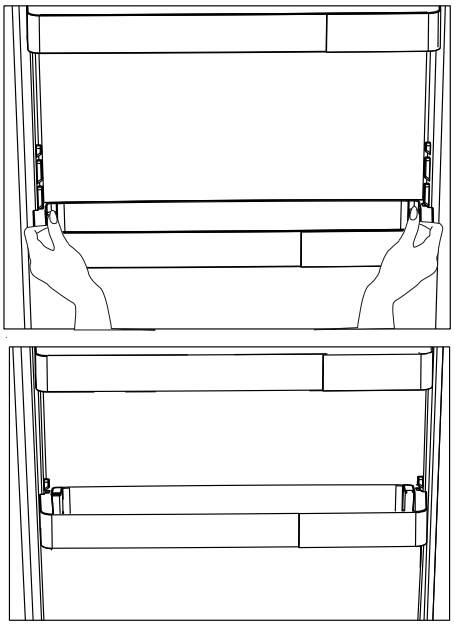

## 5.6 Posuvná odkládací schránka

**(Volitelně)**

Tento doplněk byl navržen pro zvýšení objemu využití dveřních stojanů.

Díky své schopnosti pohybování se do stran, vám umožní snadno umístit dlouhé lahve, sklenice nebo krabice, které jste vložili do poličky pro láhve níže.

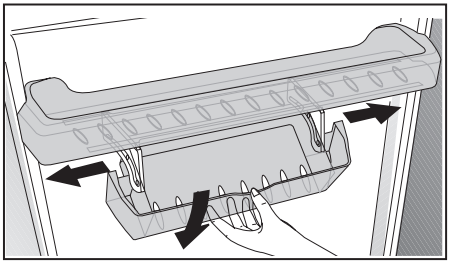

## 5.7 Zásobník na zeleninu s kontrolou vlhkosti

**(Volitelně)**

Pomocí funkce regulace vlhkosti je vlhkost zeleniny a ovoce pod kontrolou a zajistí se tím delší doba čerstvosti potravin.

Jak je to možné, doporučuje se skladovat listovou zeleninu, jako je hlávkový salát a špenát a podobné zeleniny, náchylné na ztrátu vlhkosti ne na svých kořenech, ale ve vodorovné poloze v zeleninovém koši.

Při umísťování zeleniny, uložte těžkou a tvrdou zeleninu na dno a lehkou a měkkou na vrchol, s přihlédnutím na specifické hmotnosti zeleniny.

Nenechávejte zeleninu na zásobníku v igelitových sáčcích. Ponechání v igelitových sáčcích způsobí, že zelenina shnije v krátké době. V situacích, kde kontakt s ostatní zeleninou není vhodný, použijte obalový materiál, jako je papír, který má určitou pórovitost v souladu s hygienou.

Nedávejte plody, které mají vysokou produkci plynu ethylenu, jako jsou hrušky, meruňky, broskve a zejména jablka do společného zeleninového zásobníku s jinou zeleninou a ovocem. Plyn etylen vycházející z těchto plodů může způsobit, že ostatní zelenina a ovoce budou zrát rychleji a začnou hnít v kratším časovém období.

## 5.8 Automatický výrobník ledu

**(Volitelně)**

Automat led vám umožní snadno vytvořit led v chladničce. Za účelem získání led z výrobníku ledu, vyberte nádržku na vodu z chladicího prostoru, naplňte ji vodou a dejte ji zpět.

První led bude ve výrobníku ledu připraven asi za 2 hodiny v chladicím prostoru.

Po umístění plné vodní nádrže, dokud se zcela nevyprázdní, můžete získat asi 60-70 kostek ledu.

V případě, že voda v nádrži byla déle než 2-3 týdny, vyměňte ji.

U produktů s automatickým výrobníkem ledu, při výrobě ledu můžete slyšet zvuk. Tento zvuk je normální a není známkou poruchy.

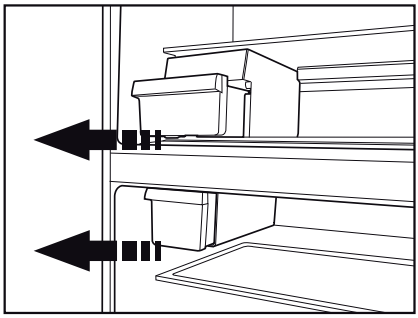

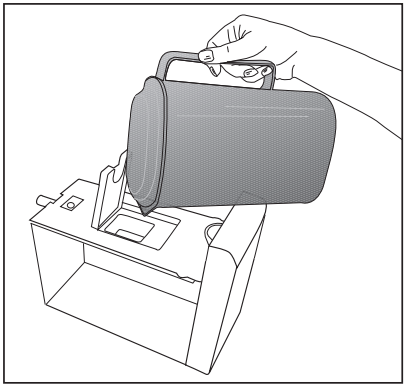

## 5.9 Icematic a držák na skladování ledu

***volitelné**

### Používání výrobníku ledu Icematic

Naplňte výrobník ledu Icematic vodou a umístěte ho na jeho místo. Váš led bude připraven asi po dvou hodinách. Pro vyjmutí ledu neodstraňujte Icematic z jeho místa.

Otočte knoflík na ledovém zásobníku ve směru hodinových ručiček o 90 stupňů.

Ledové kostky v nádrži spadnou dolů do níže umístěného držáku ledu.

Následně můžete vybrat držák ledu a podávat ledové kostky.

Pokud chcete, ledové kostky můžete skladovat i v držáku na led.

### Držák na skladování ledu

Držák na skladování ledu je určen pouze pro sbírání kostek ledu. Nedávejte do něj vodu. V opačném případě se zlomí.

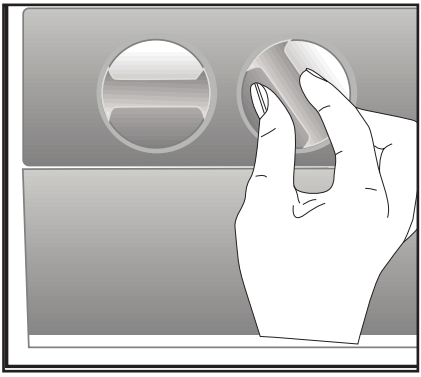

## 5.10 Použití dávkovače vody

***volitelné**

| | |
|---|---|
|  | Je normální, že prvních několik sklenic vody odebraných z dávkovače vody bude obvykle teplých. |
|  | Pokud se dávkovač vody nepoužíval delší dobu, abyste získali čistou vodu, první sklenice vody vylijte. |

1. Zatlačte sklenicí o páku dávkovače vody. Pokud používáte měkký plastový kelímek, bude snazší páku stisknout rukou.
2. Po naplnění poháru po požadovanou úroveň, uvolněte páku.

| | |
|---|---|
|  | Upozorňujeme, že z dávkovače vyteče tolik vody, jak daleko potlačíte páku. Když hladina vody ve Vaší šálku / sklenici stoupne, jemně snižte množství tlaku na páku, abyste zabránili přetečení. Pokud páku lehce stisknete, bude kapat voda; to je zcela normální a nejde o poruchu. |

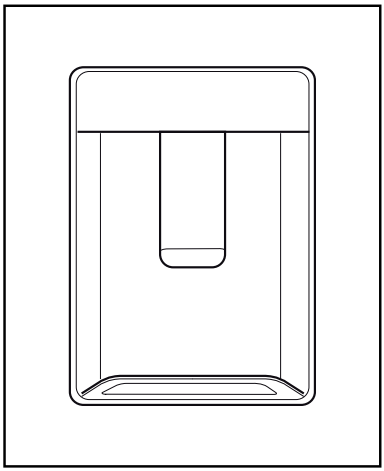

## 5.11 Plnění nádrže dávkovače na vodu

Plnicí nádrž Vodní nádrže je umístěna uvnitř stojanu dveří.

1. Otevřete kryt nádrže.
2. Naplňte nádrž čerstvou pitnou vodou.
3. Zavřete kryt.

Neplňte nádrž na vodu s jinou kapalinou kromě vody, jako jsou například ovocné džusy, sycené nápoje a alkoholické nápoje, které nejsou vhodné pro použití v dávkovači vody. V případě použití těchto druhů kapalin se dávkovač vody nenapravitelně poškodí. Záruka se nevztahuje na takové použití. Některé chemické látky a přísady obsažené v těchto druhů nápojů / kapalin mohou poškodit nádržku na vodu.

Používejte pouze čistou pitnou vodu.

Kapacita nádrže na vodu je 3 litry; nepřeplňujte ji.

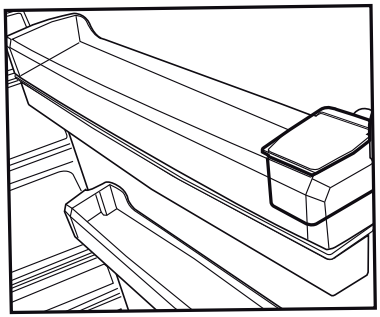

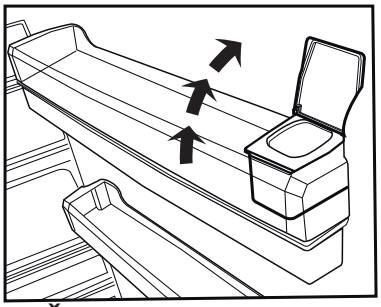

## 5.12 Čištění nádrže na vodu

1. Vyberte nádrž na vodu uvnitř rámu dveří.
2. Odstraňte rám dveří jejich přidržením z obou stran.
3. Chyťte nádržku na vodu z obou stran a odstranit ji pod úhlem 45 ° C.
4. Odstraňte kryt zásobníku na vodu a vyčistěte nádrž.

Součásti nádrže na vodu a dávkovač vody nemyjte v myčce nádobí.

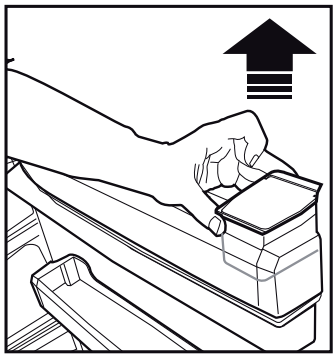

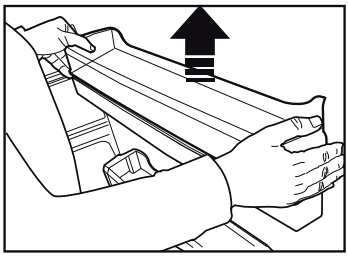

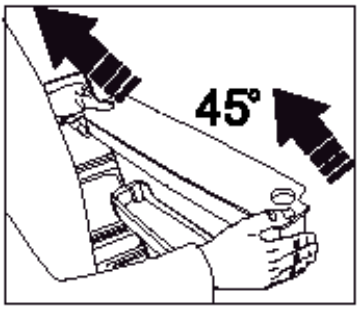


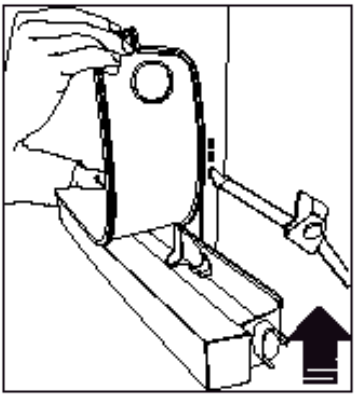

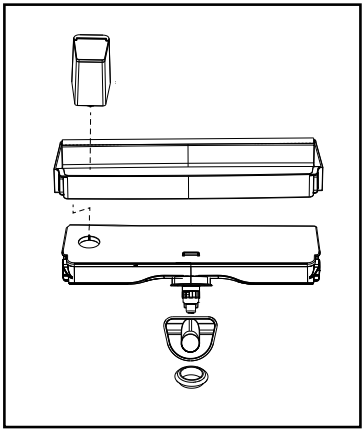

## 5.13 Odkapávací zásobník

Voda, která při použití dávkovače vody vykvapkala, se hromadí v odkapávacím zásobníku.

Odstraňte plastový filtr, jak je znázorněno na obrázku.

S čistým a suchým hadříkem odstraňte nahromaděnou vodu.

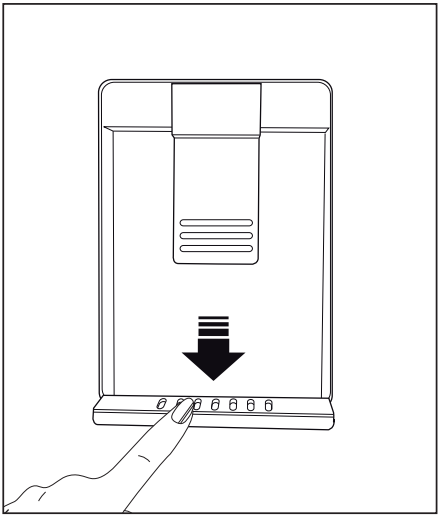

## 5.14 Zmrazování čerstvých potravin

- Pokud chcete zachovat kvalitu potravin, potraviny umístěné v mrazničce musí být zmražené tak rychle, jak je to možné, z toho důvodu použijte funkci rychlého zmrazení.
- Zmrazení potravin v čerstvém stavu prodlouží dobu jejich skladování v mrazničce.
- Zabalte potraviny do vzduchotěsných balení a těsně jejich uzavřete.
- Ujistěte se, že potraviny jsou před vložením do mrazničky zabalené. Místo tradičního obalového papíru použijte krabice do mrazáku, staniol a papír odolný proti vlhkosti, igelitové sáčky nebo podobné obalové materiály.

Led se v mrazící části taje automaticky.

- Před zmrazením označte každé balení potravin napsáním data na jejich obal. To vám umožní určit čerstvost každého balení při každém otevření mrazničky. Udržujte dřívější položky potravin v přední části, abyste zajistili, že budou použity jako první.
- Zmrazené potraviny musí být použity ihned po rozmrazení a neměly by být znovu zmrazeny.
- Nezmrazujte velké množství potravin najednou.

| **Nastavení teploty Mrazícího prostoru** | **Nastavení teploty Chladicího prostoru** | **Podrobnosti** |
|---|---|---|
| -18°C | 4°C | Toto je výchozí, doporučené nastavení. |
| -20,-22 nebo 24°C | 4°C | Tyto nastavení se doporučují pro teploty nad 30 ° C. |
| Quick Freeze - Rychlé mrazení | 4°C | Použijte, když chcete zmrazit vaše potraviny krátké době. Po ukončení procesu se produkt vrátí do své předchozí pozice. |
| -18 ° C nebo nižší | 2°C | Použijte toto nastavení, pokud si myslíte, že chladící prostor není dostatečně studený vzhledem k teplotě prostředí nebo časté otevírání dveří. |

## 5.15 Doporučení pro skladování zmrazených potravin

Chladicí prostor musí být nastaven na méně než -18 °C.

1. Umístěte potraviny do mrazničky co nejrychleji, aby nedošlo k jejich rozmrazení.
2. Před zmrazením zkontrolujte položku "Datum spotřeby" na obalu, abyste zjistili, že ještě nevypršela.
3. Ujistěte se, že balení potravin není poškozeno.

## 5.16 Podrobnosti o mrazničce

Podle norem IEC 62552, mraznička musí mít schopnost zmrazit 4,5 kg potravin na teplotu -18 °C nebo nižší do 24 hodin na každých 100 litrů objemu mrazicího prostoru. Potraviny mohou být zachovány po delší dobu pouze při teplotě do teploty -18 °C.
Potraviny můžete udržovat čerstvé po dobu několika měsíců (v mrazničce na nebo pod teplotou -18 °C).
Potraviny které mají být zmrazeny nesmí přijít do kontaktu s již zmrazenými potravinami uvnitř mrazničky z důvodu zabránění jejich částečnému rozmrazení.
Zeleninu uvařte a vodu odfiltrujte pro prodloužení doby zmrazeného skladování. Po filtraci dejte jídlo do vzduchotěsných balení a umístěte jej v mrazničce. Banány, rajčata, hlávkový salát, celer, vařené vejce, brambory a podobné potraviny nezmrazujte. V opačném případě tyto potraviny shnijí a budou ovlivněny jejich nutriční hodnoty a kvalita jídla. To, že hniloba ohrožuje i lidské zdraví, není sporné.

## 5.17 Umístění jídla

| | |
|---|---|
| Police v mrazící části | Různý mražené zboží jako jsou maso, ryby, zmrzlina, zelenina apod. |
| Police v chladicí části | Potraviny v hrnci, talíře a krabice s víčky, vejce (v krabicích s víčkem) |
| Police v dveřích chladící části | Malé a balené potraviny nebo nápoje |
| Zásobník na zeleninu | Ovoce a zelenina |
| Část pro čerstvé potraviny | Lahůdky (potraviny pro snídaně, masné výrobky, které mají být konzumovány v krátké době) |

## 5.18 Upozornění na otevřené dveře

**(Volitelně)**

Pokud dveře výrobku zůstanou otevřené, po dobu alespoň 1 minuty, zazní akustické upozornění. Akustický upozornění ztichne, když jsou dveře zavřené nebo po stisknutí libovolného tlačítka na displeji (pokud je k dispozici).

Upozornění na otevřené dveře je indikováno uživateli tak akusticky, tak vizuálně. Pokud alarm pokračuje po dobu 10 min, osvětlení interiéru vypne.

## 5.19 Změna směru otevírání dveří

Směr otevírání dveří vaší chladničky můžete změnit v závislosti na jejím místě použití. Když tak potřebujete udělat, obraťte se na nejbližší Autorizovaný servis.

Výše uvedené vysvětlení je obecné prohlášení. O možnosti změny směru otevírání dveří zkontrolujte štítek s upozorněním umístěný uvnitř obalu.

## 5.20 Vnitřní osvětlení

Ve vnitřním osvětlení se používá LED lampa. V případě jakýchkoliv problémů s touto lampou se obraťte na autorizovaný servis. Lampa/y, použité v tomto zařízení není možné použít pro osvětlení domu. Účel použití tohoto světla je pomoci uživateli umístit potraviny do chladničky / mrazničky bezpečně a pohodlně.

## 5.21 Použití druhé přihrádky produktu na ukládání ovoce a zeleniny



**Obrázek 1.**
Jak je znázorněno na obrázku, ve druhé přihrádce na ukládání ovoce a zeleniny modelového produktu K70560 jsou 2 zarážky.



**Obrázek 2.**
Druhá přihrádka na ukládání ovoce a zeleniny vypadá jako na obrázku 2, když je uzavřena.



**Obrázek 3.**
Pokud jsou dvířka otevřena o 90° vytáhněte druhou přihrádku na ukládání ovoce a zeleniny až k první zarážce, jak je znázorněno na obrázku 3.
V případě, že je přihrádka otevřená více, otevřete nejprve dvířka alespoň o 135°. Poté, jak je znázorněno na obrázku 4, zvedněte druhou přihrádku na ukládání ovoce a zeleniny přibližně o 5 mm tak, aby byla uvolněna z první zarážky



**Obrázek 4.**
Po zvednutí vytáhněte druhou přihrádku až k druhé zarážce, jak je znázorněno na.



**Obrázku 5.**

# 6 Údržba a čištění

Při pravidelném čištění se zvýší životnost výrobku.



**VAROVÁNÍ:** Před čištěním chladničky produkt nejprve odpojte z elektrické sítě.

- K čištění nikdy nepoužívejte ostré nebo brusné nástroje, mýdlo, domácí čistidla, detergenty a voskové čistidlo.
- Rozpusťte jednu lžičku karbonátu v půl litru vody. Namočte hadřík do roztoku a důkladně ji vyždímejte. Otřete vnitřek spotřebiče s touto látkou a vysušte ho.
- Ujistěte se, aby se o tělesa osvětlení a jiných elektrických předmětů nedostala žádná voda.
- Očistěte dveře pomocí vlhkého hadříku. Chcete-li odstranit police ve dveřích a hlavní police, odstraňte veškerý jejich obsah. Vyberte police dveří jejich posunutím směrem nahoru. Po očištění, k uložení je vložte směrem shora dolů.
- Pro čištění vnějších povrchů a pochromovaných součástí výrobku nikdy nepoužívejte čistící prostředky ani vodu s obsahem chloru. Chlór způsobuje korozi kovových povrchů.
- Pro zabránění odstranění a deformaci nápisů na plastových dílech, nepoužívejte žádné ostré, brusné nástroje, mýdlo, čisticí prostředky pro domácnost, čistící prostředky, petrolej, topný olej, laky atd .. K čištění použijte vlažnou vodu a měkký hadřík a otřete je do sucha.

## 6.1 Zabránění vzniku nepříjemných pachů

Při výrobě našich zařízení se nepoužívají materiály, které mohou způsobit zápach. Nicméně, nevhodné podmínky pro zachování potravin a zanedbání čištění vnitřního povrchu zařízení v potřebné míře může způsobit problém zápachu.

Proto ledničku čistěte karbonáty rozpuštěným ve vodě každých 15 dní.

- Potraviny uchovávejte v uzavřených nádobách. Mikroorganismy šířící se z nekrytých nádob mohou způsobit nepříjemné pachy.
- Nikdy neskladujte jídlo, kterým vypršela trvanlivosti a jsou rozlité v chladničce.

## 6.2 Ochrana plastových povrchů

Okamžitě očistěte s teplou vodou, protože olej nanesený na plastové povrchy může způsobit poškození povrchu.

# 7. Řešení problémů

Než se obrátíte na servis, viz následující seznam. Může Vám to ušetřit čas i peníze. Tento seznam obsahuje časté stížnosti, které nejsou spojeny s chybným zpracováním nebo poškozením materiálu. Některé funkce uvedené v tomto dokumentu se nemusí vztahovat na váš produkt.

**Chladnička nefunguje.**

Zástrčka není úplně nasazena. >>> Zapojte ji úplně do zásuvky.

Pojistka připojená do zásuvky která napájí produkt nebo hlavní pojistka je spálená. >>> Zkontrolujte pojistky.

**Kondenzace na boční stěně chladicího prostoru (MULTI ZÓNA, CHLADÍCÍ, KONTROLNÍ a FLEXI ZÓNA).**

- Dveře se otevírají příliš často >>> Dbejte na to, abyste dveře výrobku neotvírali příliš často.
- Prostředí je příliš vlhké. >>> Neinstalujte výrobek ve vlhkém prostředí.
- Potraviny obsahující tekutiny jsou uchovávány v neuzavřených nádobách. >>> Uchovávejte potraviny, které obsahují tekutiny v uzavřených nádobách.
- Dveře výrobku byly ponechány otevřené. >>> Nenechávejte dveře chladničky otevřené po delší dobu.
- Termostat je nastaven na příliš nízkou teplotu. >>> Nastavte termostat na vhodnou teplotu.

**Kompresor nepracuje.**

- V případě náhlého výpadku proudu nebo vytažení napájecího kabelu a po jeho opětovném připojení tlak plynu v chladícím systému výrobku není vyvážený, což spustí tepelný jistič kompresoru. Produkt se restartuje po přibližně 6 minutách. Když se výrobek po uplynutí této doby restartován, obraťte se na servis.
- Je aktivní rozmrazování. >>> To je normální pro chladničku s plně automatickým rozmrazováním. Odmrazování se provádí pravidelně.
- Produkt není zapojen do elektrické sítě >>> Ujistěte se, že napájecí kabel je zapojen.
- Nastavení teploty je nesprávné. >>> Zvolte odpovídající nastavení teploty.
- Není proud. >>> Produkt bude nadále fungovat normálně po obnovení napájení.

**Provozní hluk chladničky se při používání zvyšuje.**

- Provozní výsledky tohoto výrobku se mohou lišit v závislosti na změnách teploty okolního prostředí. To je normální a nejedná se o závadu.

**Chladnička běží příliš často nebo příliš dlouho.**

- Nový výrobek může být větší než ten předchozí. Větší výrobky budou pracovat po delší dobu.
- Teplota v místnosti může být vysoká. >>> Výrobek bude v místnosti s vyšší teplotou spuštěn po delší dobu.
- Výrobek mohl být zapojen nedávno nebo v něm byly umístěny nové položky potravin. >>> Výrobek dosáhne nastavenou teplotu déle, když byl jen právě zapojen nebo do něj byly umístěny nové potraviny. To je normální.
- Do výrobku bylo v poslední době umístěno velké množství teplého jídla. >>> Nepokládejte horké jídlo do výrobku.
- Dveře byly často otevřené nebo zůstaly otevřené po delší dobu. >>> Teplý vzduch pohybující se uvnitř způsobí, že výrobek bude v provozu déle. Neotvírejte dveře chladničky příliš často.
- Dveře mrazničky nebo chladničky mohli zůstat pootevřené. >>> Zkontrolujte, zda jsou dveře úplně zavřené.
- Výrobek může být nastaven na příliš nízkou teplotu. >>> Nastavte teplotu na vyšší stupeň a počkejte, až výrobek dosáhne nastavenou teplotu.
- Podložky dveří chladničky nebo mrazničky mohou být špinavé, opotřebované, rozbité nebo nesprávně nasazené. >>> Vyčistěte nebo vyměňte podložky. Poškozené / roztrhané podložky dveří způsobí, že výrobek bude běžet delší dobu pro zachování aktuální teploty.

**Teplota mražení je velmi nízká, ale teplota chladiče je dostačující.**

- Teplota prostoru mrazničky je nastavena na velmi nízký stupeň. >>> Nastavte teplotu v mrazničce na vyšší stupeň a znovu zkontrolujte.

**Teplota chlazení je velmi nízká, ale teplota mrazničky je dostačující.**

- Teplota prostoru chladničky je nastavena na velmi nízký stupeň. >>> Nastavte teplotu v chladničce na vyšší stupeň a znovu zkontrolujte.

**Potraviny uchovávané v chladnějších zásuvek prostor jsou zmrazeny.**

- Teplota prostoru chladničky je nastavena na velmi nízký stupeň. >>> Nastavte teplotu v mrazničce na vyšší stupeň a znovu zkontrolujte.

**Teplota v chladničce nebo v mrazničce je příliš vysoká.**

- Teplota prostoru chladničky je nastavena na velmi vysoký stupeň. >>> Nastavení teploty chladící části ovlivňuje teplotu v mrazničce. Změňte teplotu v chladící nebo mrazící části a počkejte, dokud příslušné přihrádky dosáhnou nastavenou úroveň teploty.
- Dveře byly často otevřené nebo zůstaly otevřené po delší dobu. >>> Neotvírejte dveře chladničky příliš často.
- Dveře mohou být pootevřena. >>> Úplně zavřete dveře.
- Produkt mohl být zapojen nedávno nebo v něm byly umístěny nové položky potravin. >>> To je normální. Výrobek dosáhne nastavenou teplotu déle, když byl jen právě zapojen nebo do něj byly umístěny nové potraviny.
- Do výrobku bylo v poslední době umístěno velké množství teplého jídla. >>> Nepokládejte horké jídlo do výrobku.

**Třese se nebo vydává hluk.**

- Podlaha není ve vodováze nebo není odolná. >>> Pokud se výrobek třese, když se pomalu pohybuje, nastavte stojany na vyrovnání výrobku. >>> Ujistěte se také, že podlaha je dostatečně odolná k tomu, aby unesla produkt.
- Všechny položky umístěné na výrobku můžou způsobit hluk. >>> Odstraňte všechny položky umístěné na výrobku.

**Výrobek vytváří hluk tekoucí, stříkající kapaliny apod.**

- Princip fungování tohoto výrobku je založen na toku kapalin a plynu. >>> To je normální a nejedná se o závadu.

**Z výrobku zní zvuk jako vanoucí vítr.**

- Výrobek pro proces chlazení používá ventilátor. To je normální a nejedná se o závadu.

**Na vnitřních stěnách výrobku se vytvořil kondenzát.**

- Horké nebo vlhké počasí zvýší námrazu a kondenzaci. To je normální a nejedná se o závadu.
- Dveře byly často otevřené nebo zůstaly otevřené po delší dobu. >>> Neotvírejte dveře příliš často, pokud zůstaly otevřeny, zavřete je.
- Dveře mohou být pootevřena. >>> Úplně zavřete dveře.

**Vytváří se kondenzát na vnější straně výrobku nebo mezi dveřmi.**

- Okolní prostředí může být vlhké, je to naprosto normální ve vlhkém počasí. >>> Kondenzace se rozptýlí, když se sníží vlhkost.

**Interiér zapáchá.**

- Produkt není pravidelně čištěn. >>> Pravidelně čistěte vnitřek pomocí houbičky, teplé vody a sycené vody.
- Některé balení a obalové materiály může způsobit zápach. >>> Používejte balení a obalové materiály bez zápachu.
- Potraviny byly umístěny v neuzavřených baleních. >>> Uchovávejte potraviny v uzavřených obalech. Mikroorganismy se mohou z neuzavřených potravin rozšířit a způsobit zápach.
- Z výrobku odstraňte všechny potraviny se zašlým datem spotřeby a zkažené potraviny.

**Dveře se nezavírají.**

- Balíčky s potravinami mohou blokovat dveře. >>> Přemístěte předměty blokující dveře.
- Produkt nestojí ve zcela svislé poloze na zemi. >>> Nastavte stojany pro uvedení výrobku do svislé polohy.
- Podlaha není ve vodováze nebo není odolná. >>> Ujistěte se, že podlaha je vyvážená a dostatečně odolná k tomu, aby unesla produkt.

**Zásobník na zeleninu se zasekl.**

- Potraviny mohou být v kontaktu s horní částí zásobníku. >>> Reorganizujte potraviny v šuplíku.

**Pokud Je Povrch Produktu Horký**

- Když je zařízení v provozu, lze pozorovat vysoké teploty mezi dvěma dvířky, na postranních panelech a na zadním grilu. To je běžné a není to důvod pro servisní údržbu!.Při kontaktu s těmito plochami buďte opatrní.



**UPOZORNĚNÍ:** Pokud problém přetrvává i po provedení pokynů v této části, obraťte se na svého prodejce nebo na autorizovaný servis. Nepokoušejte se opravit produkt.

## VYLOUČENÍ ODPOVĚDNOSTI / UPOZORNĚNÍ

Některé (jednoduché) poruchy může vhodně vyřešit sám koncový uživatel, aniž by byla ohrožena bezpečnost nebo bezpečné používání, ovšem za podmínky, že je oprava provedena v mezích a v souladu s následujícími pokyny (viz část „Vlastní oprava“).

Proto pokud není dovoleno jinak v části „Vlastní oprava“ níže, opravy je nutné svěřit registrovaným odborným opravnám, aby nedošlo k ohrožení bezpečnosti. Registrovaná odborná opravna je odborný servis, který získal oprávnění přístupu k pokynům a soupisu náhradních dílů k tomuto výrobku od výrobce, v souladu s postupy uvedenými v legislativních ustanoveních podle Směrnice 2009/125/EC.

**Ovšem záruční opravy může provádět pouze ten servis (tedy oprávněná odborná opravna), jehož telefonní číslo naleznete v návodu/v záručním listě nebo získáte u svého autorizovaného prodejce. Upozorňujeme tedy, že opravy provedené odbornými servisy (které nejsou společností Grundig oprávněni) vedou k porušení záruky.**

### Vlastní oprava

Konečný uživatel může provést samoopravu, pokud jde o tyto náhradní díly: klika dveří,
závěsy dveří, podnosy, koše a těsnění dveří (aktualizovaný seznam je k dispozici také na webové stránce support.grundig.com.k 1. březnu 2021).

Dále musí být uvedené vlastní opravy, s cílem zajistit bezpečnost výrobku a zabránit riziku vážného zranění, provedeny podle pokynů v návodu pro vlastní opravy nebo podle pokynů, které jsou k dispozici na support.grundig.com. Z bezpečnostních důvodů před provedením jakékoli opravy odpojte produkt z elektrické sítě.

Opravy nebo pokusy o opravu provedené koncovými uživateli u dílů, které nejsou součástí tohoto soupisu, nebo které nejsou v souladu s pokyny v návodu pro vlastní opravy nebo s pokyny, které jsou k dispozici na support.grundig.com, mohou vést ke vzniku bezpečnostních rizik, která nespadají do odpovědnosti společnosti Grundig a vedou k propadnutí záruky na výrobek.

Proto velmi doporučujeme, aby se koncoví uživatelé nepokoušeli provádět opravy, které nespadají do uvedeného soupisu náhradních dílů, a aby se v takovém případě obrátili na autorizované odborné opravny nebo registrované odborné opraváře. Tyto pokusy ze strany koncových uživatelů mohou naopak vést k ohrožení bezpečnosti a poškození výrobku a následně ke vzniku požáru, zatopení, úrazu elektřinou a vážnému zranění osob.

Například, mimo jiné, následující opravy musí být adresovány autorizovanému profesionálnímu opraváři nebo registrovanému profesionálnímu opraváři: kompresor, chladicí okruh, hlavní panel,panel invertoru, panel displeje atd.

Výrobce/prodávající nemůže být v žádném případě odpovědný za případ, kdy koncoví uživatelé nedodrží výše uvedená ustanovení.

Dostupnost náhradních dílů pro chladničku je 10 let.
Během této doby budou k dispozici originální náhradní díly pro správné chladničku.
Minimální záruční doba na vámi zakoupenou ledničku je 24 měsíců.
Tento výrobek je vybaven světelným zdrojem o energetické tříě «G».
Světelný zdroj na tomto výrobku může být vyměněn pouze profesionálními opraváři.

**1. Bezpečnostné pokyny a životné prostredie 3**
1.1. Všeobecná bezpečnosť .....3
1.1.1 Varovanie HC.....6
1.1.2 Pre modely s dávkovačom vody.....6
1.2. Účel použitia.....6
1.3. Bezpečnosť detí.....6
1.4. Súlad so smernicou WEEE a Odstránenie odpadov výrobku.....7
1.5. Súlad so smernicou RoHS..7
1.6. Informácie o balení .....7
1.7. Technické informácie pre Wifi + Bluetooth .....7
**2.Vaša chladnička 8**
**3.Inštalácia 9**
3.1 Správne miesto pre inštaláciu .....9
3.2 Pripojenie plastových klinov.....10
3.3 Nastavenie stojanov.....10
3.4 Pripojenie napájania .....10
**4. Príprava 11**
4.1 Čo urobiť pre úsporu energie.....11
4.2 Prvé uvedenie do prevádzky.....11
**5. Prevádzka spotrebiča 13**
5.1 Zásobník na ľad.....16
5.2 Držiak na vajíčka.....16
5.3 Ventilátor.....16
5.4 Zásobník na zeleninu.....16
5.5 Oddelenia Nulového stupňa .....16
5.6 Pohyblivý stojan vo dverách .....17
5.7 Posuvná odkladacia schránka .....17
5.8 Zásobník na zeleninu s kontrolou vlhkosti.....18
5.9 Automatický výrobník ľadu .....18
5.10 Icematic a držiak na skladovanie ľadu.....19
5.11 Používanie dávkovača na vodu.....19
5.12 Plnenie nádrže dávkovača na vodu.....20
5.13 Čistenie nádrže na vodu ...20
5.14 Odkvapkávacia miska .....21
5.15 HerbBox/HerbFresh .....22
5.16 Zmrazovanie čerstvých potravín .....22
5.17 Odporúčania pre skladovanie zmrazených potravín .....23
5.18 Podrobnosti o mrazničke..23
5.19 Umiestnenie jedla.....24
5.20 Upozornenie na otvorené dvere .....24
5.21 Zmena smeru otvárania dverí.....24
5.22 Vnútorné osvetlenie .....24
**6 Údržba a čistenie 25**
6.1 Zabránenie vzniku nepríjemných pachov .....25
6.2 Ochrana plastových povrchov .....25
6.3 Dverové sklá .....26
**7 Riešenie problémov 27**

Vážení zákazníci,

Radi by sme vám poskytli možnosť na dosiahnutie optimálnej účinnosti nášho výrobku, ktorý bol vyrobený v moderných zariadeniach s dôkladnou kontrolou kvality.

Za týmto účelom si pred použitím výrobku prosím prečítajte celú príručku a uschovajte si ju ako referenčný zdroj. Ak výrobok odovzdáte inej osobe, poskytnite tento návod spolu s výrobkom.

**Užívateľská príručka zabezpečí rýchle a bezpečné používanie výrobku.**

- Pred inštaláciou a použitím výrobku si prosím prečítajte užívateľskú príručku.
- Vždy dodržujte platné bezpečnostné predpisy.
- Majte užívateľskú príručku v dosahu pre budúce použitie.
- Prečítajte si prosím všetky ďalšie dokumenty dodané s výrobkom.

Nezabúdajte, že táto Užívateľská príručka sa môže vzťahovať na viacero modelov výrobkov. Príručka jasne ukáže všetky variácie rôznych modelov.

**Symboly a poznámky**

**V užívateľskej príručke sú používané nasledujúce symboly:**

| | |
|---|---|
|  | Dôležité informácie a užitočné tipy. |
|  | Nebezpečenstvo života a majetku. |
|  | Riziko zranenia elektrickým prúdom. |
|  | Obal tohto výrobku je vyrobený z recyklovateľných materiálov, v súlade s Národnou legislatívou pre životné prostredie. |

**INFORMÁCIE**

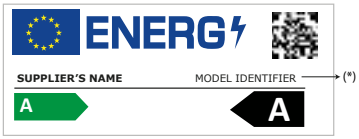


Informácie o modeli uložené v databáze výrobkov sa dajú získať zadaním nasledujúcej webovej stránky a vyhľadaním identifikátora vášho modelu (*), ktorý je uvedený na energetickom štítku.

https://eprel.ec.europa.eu/

# 1. Bezpečnostné pokyny a životné prostredie

Táto časť obsahuje bezpečnostné pokyny nevyhnutné pre zabránenie nebezpečenstvu zranení a materiálnych škôd. Nedodržaním týchto pokynov zanikajú všetky typy záruky výrobku.

**Určené použitie**



**UPOZORNENIE:**
Udržujte vetracie otvory na kryte prístroja alebo v konštrukcii zabudovania bez prekážok.

**UPOZORNENIE:**
Nepoužívajte mechanické nástroje alebo iné prostriedky na urýchlenie procesu odmrazenia, okrem tých, ktoré odporúča výrobca.

**UPOZORNENIE:**
Nepoškodzujte chladiaci okruh.

**UPOZORNENIE:**
Nepoužívajte elektrické spotrebiče vo vnútri priestoru na potraviny, iba ak sú doporučené výrobcom.

Toto zariadenie je určené pre použitie v domácnosti a v podobných podmienkach, ako sú napríklad
– Kuchynské miestnosti pre personál v obchodoch, kanceláriách a v iných pracovných prostrediach;
– farmárske domy a klienti v hoteloch, moteloch a iných typoch bytových zariadení;
– v ubytovacích zariadeniach typu bed and breakfast;
– stravovacie a podobné zariadenia neobchodného typu.

### 1.1. Všeobecná bezpečnosť

- Tento produkt by nemali používať osoby s telesným, zmyslovým a mentálnym postihnutím, osoby bez dostatočných znalostí a skúseností, alebo deti. Zariadenie môžu tieto osoby používať len pod dohľadom a po poučení osobou zodpovednou za ich bezpečnosť. Nedovoľte deťom hrať sa s týmto zariadením.
- V prípade poruchy prístroj odpojte.
- Po odpojení počkajte najmenej 5 minút pred opätovným pripojením. Odpojte výrobok, keď sa nepoužíva. Nedotýkajte sa zástrčky mokrými rukami! Pri odpájaní neťahajte za kábel, vždy uchopte zástrčku.
- Nezapájajte chladničku, ak je zásuvka uvoľnená.
- Pri inštalácii, údržbe, čistení a opravách výrobok odpojte.
- Ak sa výrobok nebude dlhší čas používať, odpojte ho a vyberte z neho potraviny.

- Nepoužívajte paru alebo čistiace prostriedky s parou pre čistenie chladničky a topenia ľadu vo vnútri. Para môže prísť do styku s elektrifikovanými oblasťami a spôsobiť skrat alebo elektrický šok!
- Neumývajte výrobok striekaním alebo polievaním vodou na neho! Nebezpečenstvo úrazu elektrickým prúdom!
- Nikdy nepoužívajte výrobok, ak časť nachádzajúca sa na hornej alebo zadnej strane výrobku s elektronickou doskou s plošným spojom vo vnútri je otvorená (krycia doska elektronických plošných spojov) (1).

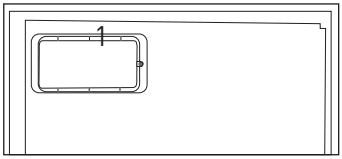


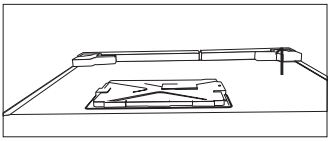

- V prípade jeho poruchy výrobok nepoužívajte, pretože by mohlo dôjsť k úrazu elektrickým prúdom. Pred tým, než čokoľvek urobíte, sa obráťte na autorizovaný servis.
- Výrobok zapájajte do uzemnenej zásuvky. Uzemnenie musí byť vykonané kvalifikovaným elektrikárom.
- Ak produkt má osvetlenie typu LED, pre jeho nahradenie alebo v prípade akéhokoľvek problému sa obráťte na autorizovaný servis.
- Nedotýkajte sa mrazených potravín mokrými rukami! Môžu sa nalepiť na Vaše ruky!
- Neklaďte do mrazničky tekutiny vo fľašiach a plechovkách. Môžu vybuchnúť!
- Tekutiny umiestnite vo vzpriamenej polohe a pevne uzatvorte ich veko.
- Nestriekajte horľavé látky v blízkosti výrobku, nakoľko sa môže zapáliť alebo explodovať.
- Nenechávajte horľavé materiály a produkty s horľavým plynom (spreje, atď,) v chladničke.
- Neklaďte nádoby obsahujúce kvapaliny na hornú časť výrobku. Voda striekajúca na elektrifikované časti môže spôsobiť úraz elektrickým prúdom a nebezpečenstvo požiaru.
- Vystavenie produkt dažďu, snehu, slnku a vetru môže spôsobiť elektrické nebezpečenstvo. Pri premiestňovaní výrobku ho neťahajte držaním za rukoväť dverí. Rukoväť sa môže odtrhnúť.
- Dbajte na to, aby nedošlo k zachyteniu akúkoľvek časti vašich rúk či tela do akýchkoľvek z pohybujúcich sa častí vo vnútri výrobku.

- Nevyliezajte alebo sa neopierajte o dvere, zásuvky a podobné časti chladničky. Môže to mať za následok pád výrobku a spôsobiť poškodenie dielov.
- Dávajte pozor, aby nedošlo k privretiu napájacieho kábla.
- Pri umiestnení zariadenia sa uistite, že napájací kábel nie je zachytený alebo poškodený.
- Neumiestňujte viac prenosných zásuviek alebo prenosných zdrojov napájania vzadu od zariadení.

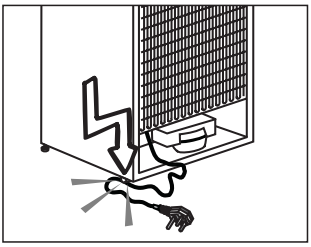

- Vašu Side-by-Side chladničku je potrebné pripojiť k prípojke na vodu. Ak ešte nie je k dispozícii žiadny vodovodný kohútik a musíte zavolať inštalatéra, nezabudnite:V prípade, že je váš dom vybavený podlahovým kúrením, zvážte, že vŕtanie otvorov do betónového stropu môže tento vykurovací systém poškodiť!
- Deti vo veku od 3 do 8 rokov smú nakladať a vykladať chladiace zariadenia.
- Aby ste predišli znečisteniu jedla, dodržujte prosím nasledujúce pokyny:
- – Ak necháte dvierka otvorené po dlhú dobu, môže to spôsobiť značné zvýšenie teploty v oddeleniach zariadení.
- – Pravidelne očisťujte povrchy, ktoré môžu prísť do kontaktu s jedlom, a prístupné odtokové systémy.
- – očisťujte nádrže na vodu, pokiaľ neboli používané počas 48 h; prepláchnite vodný systém pripojený k prívodu vody, ak ste nečerpali vodu zo zariadenia počas 5 dní.
- – Surové mäso a ryby uchovávajte v chladničke vo vhodných nádobách, aby neprichádzali do kontaktu
- s jedlom ani na neho nemohli ukvapnúť.
- – Oddelenia s dvoma hviezdičkami pre mrazené potraviny sú vhodné pre uchovávanie vopred zmrazených jedál, uchovávanie alebo prípravu zmrzliny a tvorbu kociek ľadu.
- – Oddelenia s jednou, dvoma a tromi hviezdičkami nie sú vhodné pre zmrazenie čerstvého jedla.
- – Ak je chladiace

zariadenie ponechané prázdne po dlhú dobu, vypnite ho, rozmrazte, očistite, osušte a nechajte dvierka otvorené, aby ste tak zabránili tvoreniu plesní vo vnútri zariadenia.

### 1.1.1 Varovanie HC

Ak výrobok obsahuje chladiaci systém v ktorom sa používa plyn R600a, zabezpečte, aby pri používaní a pohybovaní spotrebiča nedošlo k poškodeniu chladiaceho systému a jeho potrubia. Tento plyn je horľavý. Ak je chladiaci systém poškodený, zabezpečte, aby bolo zariadenie mimo dosahu zdrojov ohňa a okamžite vyvetrajte miestnosť.

Štítok na vnútornej ľavej strane označuje druh plynu používaného v produkte.

### 1.1.2 Pre modely s dávkovačom vody

Tlak pre prívod studenej vody musí byť maximálne 90 psi (620 kPa). Ak je váš tlak vody vyšší ako 80 psi (550 kPa, použite vo vašej sieti ventil na obmedzovanie tlaku. Ak neviete, ako skontrolovať tlak vody, požiadajte o pomoc profesionálneho inštalatéra.

- Ak pri inštalácii existuje riziko vodného rázu, vždy použite preventívne zariadenia proti vodnému rázu. Ak ste si nie je istý, či vo Vašej sieti je efekt vodného rázu, poraďte sa s profesionálnym inštalatérom.

Neinštalujte na prívode pre teplú vodu. Vykonajte nevyhnutné opatrenia proti riziku zamrznutia hadíc. Prevádzkový interval teplota vody musí byť medzi minimálne 33 ° F (0,6 ° C) a maximálne 100 ° F (38 ° C).

- Používajte len pitnú vodu.

## 1.2. Účel použitia

- Tento výrobok je určený pre domáce použitie. Nie je určený pre komerčné použitie.
- Spotrebič by mal byť používaný iba pre skladovanie potravín a nápojov.
- Do chladničky neukladajte citlivé produkty, ktoré si vyžadujú riadené teploty (očkovacie látky, lieky citlivé na teplo, zdravotnícky materiál, atď.).
- Výrobca nenesie žiadnu zodpovednosť za prípadné škody spôsobené nesprávnym použitím alebo nesprávnou manipuláciou.
- Životnosť výrobku je 10 rokov. Náhradné diely potrebné pre funkčnosť tohoto výrobku budú pre toto obdobie k dispozícii.

## 1.3. Bezpečnosť detí

- Obalové materiály uchovávajte mimo dosahu detí.
- Nedovoľte deťom, aby sa s výrobkom hrali.
- Ak je na dverách výrobku zámok, kľúč držte mimo dosahu detí.

## 1.4. Súlad so smernicou WEEE a Odstránenie odpadov výrobku

Tento výrobok spĺňa požiadavky smernice WEEE EÚ (2012/19/EU). Na tomto priodukte je zobrazený symbol klasifikácie odpadu elektrických a elektronických zariadení (OEEZ).



Tento výrobok bol vyrobený z vysoko kvalitných materiálov a komponentov, ktoré sa dajú opätovne použiť a ktoré sú vhodné pre recykláciu. Na konci svojej životnosti spotrebič nevyhadzujte spolu s bežnými domácimi a inými odpadmi. Odneste ho do zberného centra pre recykláciu elektrických a elektronických zariadení. Pre informácie o týchto zberných stredisakách sa prosím obráťte na miestne úrady.

## 1.5. Súlad so smernicou RoHS

Tento výrobok spĺňa požiadavky smernice WEEE EÚ (2011/65/EU). Neobsahuje škodlivé a zakázané látky uvedené v smernici.

## 1.6. Informácie o balení

Obalové materiály výrobku sú vyrobené z recyklovateľných materiálov v súlade s našimi národnými predpismi o životnom prostredí. Nevyhadzujte obalové materiály spolu s domácimi alebo inými odpadmi. Vezmite ich do zberných miest pre obalové materiály určené miestnymi orgánmi.

## 1.7. Technické informácie pre Wifi + Bluetooth

| | |
|---|---|
| Frekvenčné pásmo: | 2,4 GHz (prevádzka Wi-Fi alebo Bluetooth) |
| Max. prenosový výkon: | < 100 mW (prevádzka Wi-Fi alebo Bluetooth) |
| Informácie o softvéri: | Quartz_WiFi.XXX |

**Vyhlásenie o zhode pre označenie CE:**

Arçelik A.Ş. týmto prehlasuje, že toto zariadenie je v súlade so smernicou 2014/53/EU. Úplné znenie vyhlásenia o zhode EU je k dispozícii na tejto internetovej adrese: Produkty, od: support.grundıg.com

# 2.Vaša chladnička

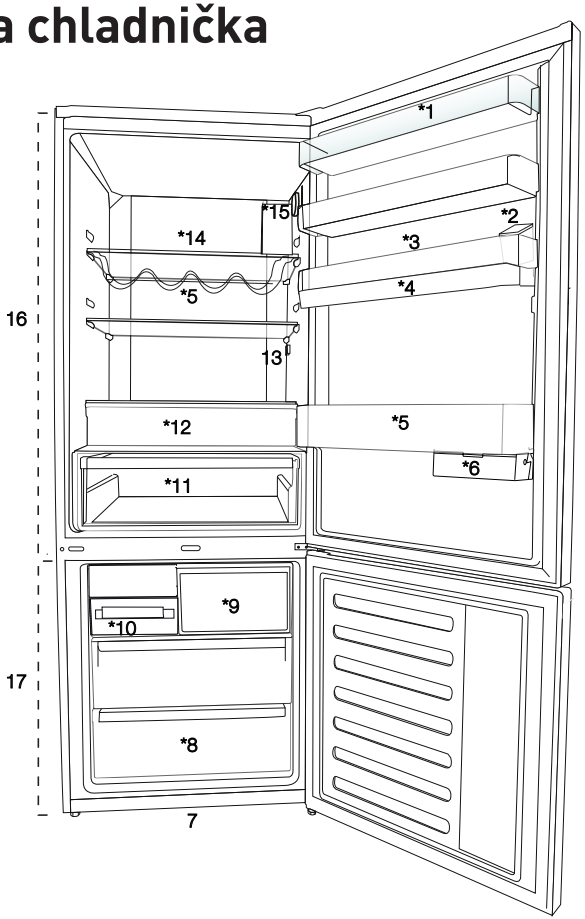


**1.** Polica v dverách chladiacej časti
**2.** Plniaca nádrž dávkovača vody
**3.** Časť pre vajíčka
**4.** Zásobník dávkovača vody
**5.** Polica pre fľaše
**6.** Posuvná odkladacia schránka
**7.** Nastaviteľné nohy
**8.** Časť hlbokého mrazenia
**9.** Časť rýchleho mrazenia
**10.** Zásobník na ľadové kocky a akumulovaný ľad
**11.** Zásobník na zeleninu
**12.** Oddelenia Nulového stupňa
**13.** Vnútorné osvetlenie
**14.** Sklenená polica v chladiacej časti
**15.** Tlačidlo pre Nastavenie teploty
**16.** Chladiaci priestor
**17.** Mraziaci priestor
*voliteľné

*voliteľné: Obrázky uvedené v tejto príručke sú uvádzané ako príklad a nemusia sa presne zhodovať s Vašim produktom. Ak váš výrobok neobsahuje príslušné časti, tieto informácie sa vzťahujú na ostatné modely.

# 3.Inštalácia

## 3.1 Správne miesto pre inštaláciu

Pre inštaláciu výrobku sa obráťte na autorizovaný servis. Pre prípravu výrobku pre inštaláciu vyhľadajte informácie v užívateľskej príručke a uistite sa, že sú k dispozícii požadované elektrické a vodovodné nástroje. Ak nie, pre usporiadanie týchto nástrojov podľa potreby sa obráťte na elektrikára a vodoinštalatéra.

| | |
|---|---|
|  | **VAROVANIE:** Výrobca nenesie žiadnu zodpovednosť za škodu spôsobené prácou vykonanou neoprávnenými osobami. |
|  | **VAROVANIE:** V priebehu inštalácie musí byť napájací kábel tohto výrobku odpojený. Ak tak neurobíte, môže to mať za následok smrť alebo vážne zranenie! |
|  | **VAROVANIE:** Ak je rozpätie dverí príliš úzke pre prenesenie výrobku, odmontujte dvere a otočte produkt na bok, ak to nefunguje, obráťte sa na autorizovaný servis. |

- Pre zabránenie vibráciám umiestnite výrobok na rovný povrch.
- Umiestnite výrobok aspoň 30 cm od radiátorov, pecí a podobných tepelných zdrojov a aspoň 5 cm od elektrických rúr.
- Nevystavujte výrobok priamemu slnečnému žiareniu alebo ho neponechávajte vo vlhkom prostredí.
- Výrobok pre svoje efektívne fungovanie vyžaduje dostatočnú cirkuláciu vzduchu.
- Pokiaľ bude výrobok umiestnený vo výklenku, nezabudnite nechať najmenej 5 cm odstup medzi produktom, stropom a stenami.
- Neinštalujte výrobok v prostredí s teplotami pod -5°C.
- Váš výrobok pre svoje efektívne fungovanie vyžaduje dostatočnú cirkuláciu vzduchu. Ak sa výrobok umiestni do výklenku, nezabudnite medzi výrobkom a stropom, zadnou stenou a bočnými stenami ponechať voľný priestor najmenej 5 cm.
- Ak sa výrobok umiestni do výklenku, nezabudnite medzi výrobkom a stropom, zadnou stenou a bočnými stenami ponechať voľný priestor najmenej 5 cm. Skontrolujte, či sa komponent na zaistenie voľného priestoru voči zadnej stene nachádza na svojom mieste (ak sa dodáva s výrobkom). Ak komponent nie je k dispozícii, alebo ak sa stratil či spadol, umiestnite výrobok tak, aby medzi zadnou stenou výrobkov a stenou miestnosti zostal voľný priestor najmenej 5 cm. Voľný priestor vzadu je dôležitý pre efektívnu prevádzku výrobku.

## 3.2 Pripojenie plastových klinov

Použite plastové kliny dodané s produktom pre zabezpečenie dostatočného priestoru pre cirkuláciu vzduchu medzi výrobkom a stenou.

1. Ak chcete pripojiť kliny, odstráňte skrutky na výrobku a použite skrutky dodané s klinmi.
2. Pripevnite 2 plastové kliny na kryt vetrania ako sú zobrazené na obrázku.

## 3.3 Nastavenie stojanov

Ak výrobok nie je v rovnovážnej polohe, nastavte predné nastaviteľné stojany ich otáčaním smerom doprava alebo doľava.

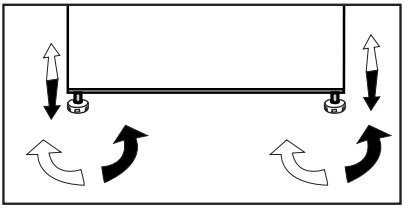

## 3.4 Pripojenie napájania

| | |
|---|---|
| | **VAROVANIE:** Pre napájanie nepoužívajte rozšírené alebo združené zásuvky. |
| | **VAROVANIE:** Poškodený napájací kábel musí byť vymenený autorizovaným servisom. |
| | Pri umiestnení dvoch chladničiek v priľahlej pozícii, medzi dvoma jednotkami nechajte vzdialenosť najmenej 4 cm. |

- Naša spoločnosť nenesie zodpovednosť za prípadné škody vzniknuté v dôsledku použitia bez uzemnenia a pripojenia napájania v nesúlade s vnútroštátnymi predpismi.
- Zásuvka napájacieho kábla musí byť ľahko prístupná aj po inštalácii.
- Medzi zásuvkou a chladničkou nepoužívajte rozdvojku alebo predlžovací kábel.

| | |
|---|---|
| | Výstraha pred horúcim povrchom<br>Bočné steny vášho produktu sú vybavené chladivovým potrubím pre zlepšenie chladiaceho systému. Cez tieto oblasti môže prúdiť chladivo s vysokými teplotami, čo vedie k horúcim povrchom bočných stien. To je normálne a nepotrebuje žiadnu opravu. Dbajte na to, keď sa dotýkate týchto oblastí. |

# 4. Príprava

## 4.1 Čo urobiť pre úsporu energie

Pripojenie výrobku k elektronickým systémom pre úsporu energie je škodlivé, pretože môže dôjsť k poškodeniu výrobku.

- Pre voľne stojace zariadenie; „tento chladiaci spotrebič nie je určený na použitie ako zabudovaný spotrebič.
- Nenechávajte dvere chladničky otvorené po dlhšiu dobu.
- Nevkladajte do chladničky horúce potraviny alebo nápoje.
- Nepreplňujte chladničku; blokovanie vnútorného toku vzduchu zníži chladiacu kapacitu.
- Aby ste mohli uchovávať maximálne množstvo potravín v chladnejšom priestore vašej chladničky, vyberte hornú zásuvku a položte ju na sklenenú policu. Deklarovaná spotreba energie chladničky bola určená po vybratí chladiča, zásobníka na ľad a hornej zásuvky, čo umožní vytvoriť maximálny skladovací priestor. Pri skladovaní dôrazne odporúčame použitie spodnej zásuvky. Pre najlepšiu spotrebu energie aktivujte funkciu úspory energie.
- Neblokujte prúdenie vzduchu tým, že umiestnite jedlo pred ventilátor chladiča. Pri umiestnení potravín je potrebné zabezpečiť minimálne 3 cm priestor pred ochrannými mrežami ventilátora.
- V závislosti na funkciách tohto výrobku; rozmrazovanie zmrazených potravín v chladnejšom priestore zaistí úsporu energie a zachovanie kvality potravín.
- Jedlo ukladajte pomocou použitia zásuviek v chladiacom priestore, s cieľom zabezpečenia úspory energie a ochrany potravín v lepších podmienkach.
- Balíky potravín nesmú byť v priamom kontakte s čidlom tepla, nachádzajúceho sa v chladiacom priestore. V prípade ak sa dotýkajú čidla, môže sa zvýšiť spotreba energie zariadenia.
- Uistite sa, že potraviny nie sú v kontakte so snímačom teploty priestoru chladničky popísaného nižšie.

## 4.2 Prvé uvedenie do prevádzky

Pred použitím chladničky sa uistite, že boli vykonané všetky nevyhnutné prípravy v súlade s pokynmi uvedenými v kapitolách “Bezpečnostné pokyny a životné prostredie” a “Inštalácia”.

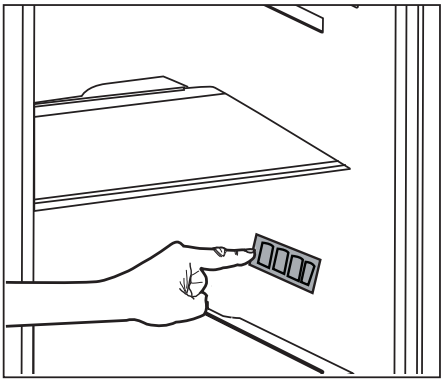

- Nechajte výrobok bežať bez jedla v jeho vnútri po dobu 6 hodín a neotvárajte dvere, ak to nie je nevyhnutné.

| | |
|---|---|
|  | Keď sa kompresor zapne, budete počuť zvuk. Je normálne počuť zvuk, aj keď kompresor nie je aktívny, v dôsledku stlačenej kvapaliny a plynov v chladiacom systéme. |
|  | Predné hrany produktu sa môžu zahriať. To je normálne. Tieto oblasti sú navrhnuté tak, aby sa zahrial, s cieľom zabránenia kondenzácie. |

| | |
|---|---|
|  | Pri niektorých modeloch sa panel indikátora automaticky vypne po 5 minútach po zatvorení dverí. Znovu sa aktivujú keď sa dvere otvoria alebo po stlačení tlačidla. |

- Pretože horúci a vlhký vzduch sa nedostane priamo do vášho výrobku, keď nie sú dvierka zatvorené, výrobok sa optimalizuje v existujúcich podmienkach tak, aby jedlo vnútri bolo bezpečne chránené. Je to funkcia pre úsporu energie, funkcie a súčasti, ako sú kompresor, ventilátor, ohrievač, rozmrazovač, osvetlenie, displej a iné, budú fungovať tak, aby za týchto podmienok spotrebovávali minimálne množstvo energie, za súčasného zachovania sviežosti vašich potravín.

# 5. Prevádzka spotrebiča

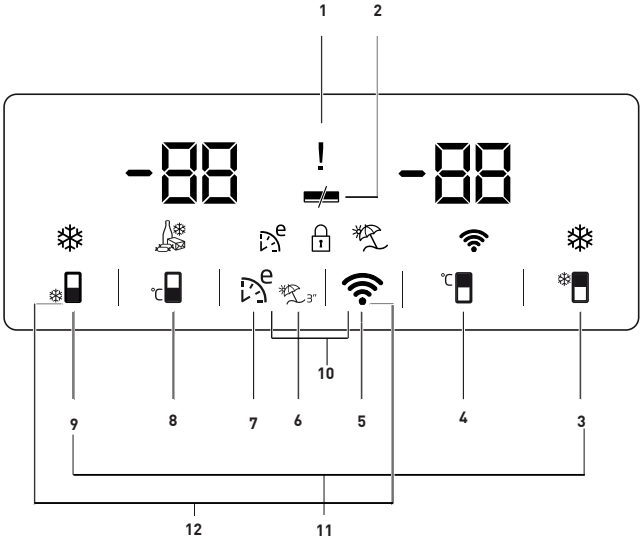


1. Kontrolka poruchového stavu
2. Kontrolka funkcie úspory energie (vypnutý displej)
3. Tlačidlo rýchleho chladenia
4. Tlačidlo nastavenia teploty chladiacej časti
5. Tlačidlo bezdrôtového pripojenia
6. Tlačidlo funkcie Dovolenka
7. Tlačidlo Eco-fuzzy
8. Tlačidlo nastavenia teploty mraziacej časti
9. Tlačidlo rýchleho mrazenia
10. Zámok tlačidiel
11. Tlačidlo na zmenu jednotky teploty

*voliteľné: Obrázky uvedené v tejto príručke sú uvádzané ako príklad a nemusia sa presne zhodovať s Vašim produktom. Ak váš výrobok neobsahuje príslušné časti, tieto informácie sa vzťahujú na ostatné modely.

**1. Kontrolka poruchového stavu**

Ak vaše chladnička nechladí dostatočne, alebo ak dôjde k poruche snímača aktivuje sa kontrolka (⚠). Keď je aktívna táto kontrolka, Kontrolka teploty v mraziacom priestore zobrazí "E" a Kontrolka teploty v chladiacom priestore zobrazí čísla"1,2, 3..." atď. Tieto čísla na kontrolke poskytuje informácie o chybe pre servisný personál.

Ak do mraziaceho priestoru vložíte teplé jedlo alebo ak dlhší čas necháte dvere otvorené, môže sa na nejaký čas rozsvietiť výkričník. Nejde o zlyhanie; po ochladení potravín toto varovanie zmizne.

**2. Kontrolka funkcie úspory energie (vypnutý displej)**

Ak sú dvere produktu zatvorené po dlhšiu dobu, automaticky sa aktivuje funkcia úspory energie a rozsvieti sa symbol úspory energie.

(▬)Keď je aktivovaná funkcia úspory energie, vypnú sa všetky symboly na displeji, okrem symbolu úspory energie. Ak je aktivovaná funkcia pre úsporu energie, ak stlačíte akékoľvek tlačidlo alebo otvoríte dvere, funkcia úspory energie sa zruší a symboly na displeji sa vrátia do normálu. Funkcia Úspora energie je nastavená od výroby a nie je ju možné zrušiť.

**3. Tlačidlo rýchleho chladenia**

Kontrolka rýchleho chladenia (❄) svieti , keď je aktivovaná funkcia rýchleho chladenia a hodnota indikátora teploty chladničky sa zobrazuje ako 1. Pre zrušenie tejto funkcie stlačte tlačidlo Rýchleho chladenia. Kontrolka rýchleho chladenia sa vypne a chladnička sa vráti do normálneho nastavenia. Ak ju nezrušíte, funkcia rýchleho chladenia sa automaticky zruší do 1 hodiny. Ak chcete ochladiť veľké množstvo čerstvých potravín, pred vložením potravín do chladničky stlačte tlačidlo rýchleho chladenia.

**4. Tlačidlo nastavenia teploty chladiacej časti**

Stlačením tlačidla môžete teplotu chladiaceho priestoru nastaviť na 8,7, 6,5, 4,3, 2 a 1. (🌡)

**5. Tlačidlo bezdrôtového pripojenia (* voliteľné)**

Dlhým stlačením tlačidla (3 sekundy) sa spustí prvé predstavenie produktu do domácej siete.

Počas procesu nadviazania spojenia, bude ikona bezdrôtovej siete (📶) blikať v 0,5-sekundových intervaloch.

Po úspešnom pripojení k domácej sieti bude ikona bezdrôtovej siete nepretržite svietiť.

Po nadviazaní prvého spojenia je možné spojenie aktivovať/deaktivovať krátkym stlačením tohto tlačidla.

Po vypnutí a zapnutí napájania sa automaticky zapamätá a vytvorí sa pripojenie k sieti.

Kým sa spojenie nevytvorí, ikona bezdrôtovej siete bude krátko blikať (v intervaloch 0,2 sekundy).

Keď je pripojenie aktívne, bude ikona bezdrôtovej siete nepretržite svietiť.

Ak určitú dobu nie je možné nadviazať pripojenie, skontrolujte nastavenia modemu/pripojenia.

Aplikácia HomeWhiz sa používa ako rozhranie pripojenia.

Kroky pripojenia sú popísané v príručke HomeWhiz QUICK INSTALLATION GUIDE, ktorá je dodávaná s produktom.

V časti venovanej riešeniu problémov nájdete odpovede na základné otázky.

### 6. Tlačidlo funkcie Dovolenka

Ak chcete aktivovať funkciu Dovolenky, stlačte a podržte tlačidlo ( ) na 3 sekundy a aktivuje sa kontrolka dovolenkového režimu ( ). Ak je aktivovaná funkcia Dovolenka, na ukazovateli teploty chladničky sa zobrazí "- -" a v časti chladničky nebude aktívne chladenie. Keď je táto funkcia aktívna, neodporúča sa skladovať potraviny v chladiacom priestore. Ostatné oddelenia sa budú naďalej chladiť podľa nastavených teplôt.

Pre zrušenie tejto funkcie znova stlačte tlačidlo **funkcie** Dovolenka.

### 7. Tlačidlo Eco-fuzzy

Zapnite funkciu Eco fuzzy stlačením tlačidla Eco-fuzzy. Ak je táto funkcia povolená, mraznička začne fungovať v ekologickom režime najmenej po 6 hodín a bude svietiť kontrolka ekonomického používania. ( )

Ak chcete funkciu Eco-fuzzy deaktivovať, znova stlačte tlačidlo funkcie Eco-fuzzy. Ak je aktivovaná funkcia eko-fuzzy, táto kontrolka sa rozsvieti po 6 hodinách.

### 8. Tlačidlo nastavenia teploty mrazničky

Nastavenie teploty sa vykonáva pre mraziaci priestor.

V prípade stlačenia očíslovaného tlačidla ( ), môžete nastaviť teplotu v mrazničke na -18, -19, -20, -21, -22, -23 a -24.

### 9. Tlačidlo rýchleho mrazenia

Stlačte tlačidlo č. (9) na rýchle zmrazenie; aktivuje sa kontrolka rýchleho zmrazenia ( ) sa.Keď je zapnutá funkcia rýchleho zmrazenia, rozsvieti sa kontrolka rýchleho zmrazenia a na displeji sa zobrazí kontrolka teploty mraziacej časti -27. Túto funkciu zrušíte opätovným stlačením tlačidla rýchleho zmrazenia ( ). Kontrolka rýchleho zmrazenia zhasne a chladnička sa vráti do pôvodného stavu. Ak ju nezrušíte, funkcia Rýchleho chladenia sa do 24 hodín automaticky zruší. Ak chcete zmraziť veľké množstvo čerstvých potravín, pred vložením potravín do mrazničky stlačte tlačidlo Rýchleho mrazenia.

### 10. Zámok tlačidiel

Stlačte a podržte na 3 sekundy súčasne tlačidlá pre bezdrôtovú sieť ( ) a Eko-fuzzy ( ). Rozsvieti sa symbol Zámku tlačidiel ( ) a aktivuje sa režim Zámok tlačidiel. Ak je režim Zámok tlačidiel aktívny, tlačidlá nebudú fungovať. Stlačte a podržte na 3 sekundy súčasne tlačidlá pre bezdrôtovú sieť ( ) a Eko-fuzzy ( ). Zámok tlačidiel bude deaktivovaný.

Ak chcete zabrániť pozmeneniu nastavenia teploty v chladničke, stlačte tlačidlo **Zámok tlačidiel**.

### 11. Tlačidlo na zmenu jednotky teploty

Stlačte a podržte tlačidlá Quick Fridge ( ) a Quick Freeze ( ) na 3 sekundy pre prepínanie medzi Fahrenheitom a Celziusom.

## 5.1 Zásobník na ľad
**(Voliteľné)**

- Vyberte von nádobu na ľad z mrazničky.
- Naplňte nádobu na ľad vodou.
- Vložte nádobu na ľad do mrazničky.
- Ľad bude pripravený asi po dvoch hodinách. Vezmite nádobu na ľad z mrazničky a opatrne ju ohnite nad držiakom, ktorý budete podávať. Ľad ľahko vypadne do servírovacieho držiaka.

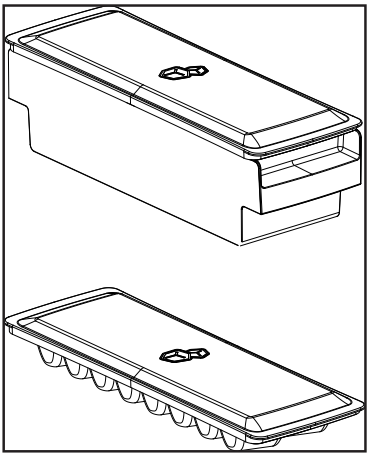

## 5.2 Držiak na vajíčka
Držiak na vajíčka môžete ľubovolne umiestniť na držiak vo dverách alebo v chladničke. Ak ste sa rozhodli dať ju na držiak v chladničke, odporúčame, aby ste použili nižšie police, nakoľko sú chladnejšie.



Nedávajte držiak na vajíčka do mrazničky.

## 5.3 Ventilátor
Ventilátor bol navrhnutý tak, aby zabezpečil cirkuláciu chladného vzduchu vo vnútri chladničky homogénne. Prevádzková doba ventilátora sa môže líšiť v závislosti na funkciách vášho produktu

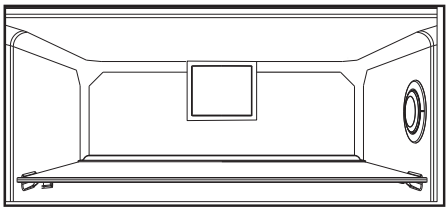

## 5.4 Zásobník na zeleninu

**(Voliteľné)**
Zásobník na zeleninu produktu je navrhnutý tak, aby zelenina zostala čerstvá pri zachovaní svojej vlhkosti. Za týmto účelom je celková cirkulácia chladného vzduchu v zásobníku na zeleninu intenzívnejšia.

## 5.5 Oddelenia Nulového stupňa

**(Voliteľné)**
Použite tento priestor pre udržanie lahôdok alebo mäsových výrobkov na okamžitú spotrebu pri nižších teplotách.
Oddelenia Nulového stupňa je najlepšie miesto, kde môžu byť uložené v ideálnych podmienkach skladovania potraviny, ako sú mliečne výrobky, mäso, ryby a kurča. Neskladujte zeleninu a/ alebo ovocie v tomto priestore.

## 5.6 Pohyblivý stojan vo dverách

**(Voliteľné)**

Pohyblivý stojan vo dverách je možné upevniť do 3 rôznych polôh.

Pre presun stojana, rovnomerne stlačte bočné tlačidlá. So stojanom bude možné pohybovať.

Posuňte stojan smerom nahor alebo nadol.

Keď je stojan v požadovanej pozícii, uvoľnite tlačidlá. Po uvoľnení tlačidiel bude stojan opäť pevný na svojej pozícii.

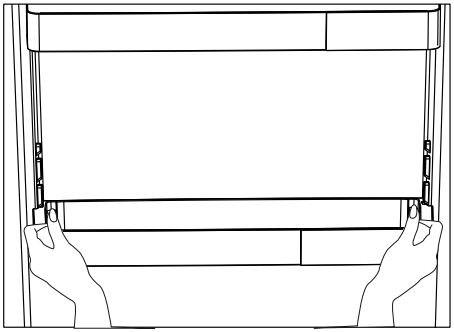

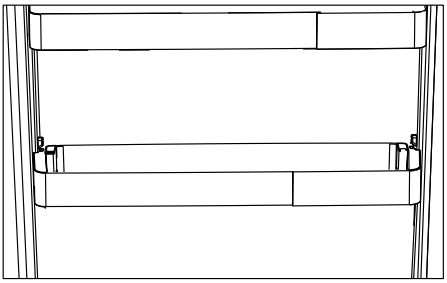

## 5.7 Posuvná odkladacia schránka

**(Voliteľné)**

Tento doplnok bol navrhnutý pre zvýšenie objemu využitia dverných stojanov.

Vďaka svojej schopnosti pohybovania sa do strán, vám umožní ľahko umiestniť dlhé fľaše, poháre alebo krabice, ktoré ste vložili do poličky pre fľaše nižšie.

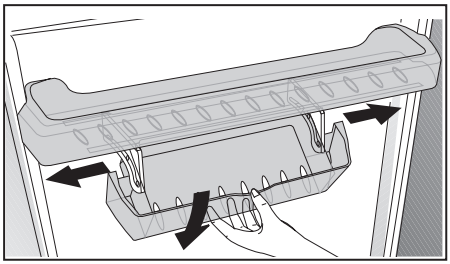

## 5.8 Zásobník na zeleninu s kontrolou vlhkosti

**(Voliteľné)**

Pomocou funkcie regulácie vlhkosti je vlhkosť zeleniny a ovocia pod kontrolou a zabezpečí sa tým dlhšia doba čerstvosti potravín.

Ako je to možné, odporúča sa skladovať listovú zeleninu, ako je hlávkový šalát a špenát a podobné zeleniny, náchylné na stratu vlhkosti nie na svojich koreňoch, ale vo vodorovnej polohe v zeleninovom koši.

Pri umiestňovaní zeleniny, uložte ťažkú a tvrdú zeleninu na dno a ľahkú a mäkkú na vrchol, s prihliadnutím na špecifické hmotnosti zeleniny.

Nenechávajte zeleninu na zásobníku v igelitových sáčkoch. Ponechanie v igelitových sáčkoch spôsobí, že zelenina zhnije v krátkej dobe. V situáciách, kde kontakt s ostatnou zeleninou nie je vhodný, použite obalový materiál, ako je papier, ktorý má určitú pórovitosť v súlade s hygienou.

Nedávajte plody, ktoré majú vysokú produkciu plynu etylénu, ako sú hrušky, marhule, broskyne a najmä jablká do spoločného zeleninového zásobníka s inou zeleninou a ovocím. Plyn etylén vychádzajúci z týchto plodov môže spôsobiť, že ostatná zelenina a ovocie budú zrieť rýchlejšie a začnú hniť v kratšom časovom období.

## 5.9 Automatický výrobník ľadu

**(Voliteľné)**

Automat ľad vám umožní ľahko vytvoriť ľad v chladničke. Za účelom získania ľad z výrobníka ľadu, vyberte nádržku na vodu z chladiaceho priestoru, naplňte ju vodou a dajte ju naspäť.

Prvý ľad bude vo výrobníku ľadu pripravený asi za 2 hodiny v chladiacom priestore.

Po umiestnení plnej vodnej nádrže, kým sa úplne nevyprázdni, môžete získať asi 60-70 kociek ľadu.

V prípade, že voda v nádrži bola dlhšie ako 2-3 týždne, vymeňte ju.

Pri produktoch s automatickým výrobníkom ľadu, pri výrobe ľadu môžete počuť zvuk. Tento zvuk je normálny a nie je známkou poruchy.

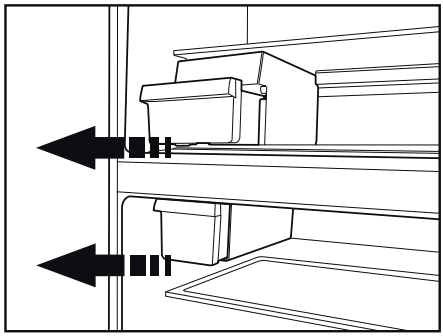

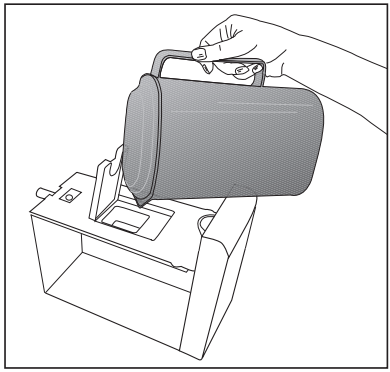

## 5.10 Icematic a držiak na skladovanie ľadu

***voliteľné**

### Používanie výrobníka ľadu Icematic

Naplňte výrobník ľadu Icematic vodou a umiestnite ho na jeho miesto. Váš ľad bude pripravený asi po dvoch hodinách. Pre vybratie ľadu neodstraňujte Icematic z jeho miesta.

Otočte gombík na ľadovom zásobníku v smere hodinových ručičiek o 90 stupňov.

Ľadové kocky v nádrži spadnú dolu do nižšie umiestneného držiaka ľadu.

Následne môžete vybrať držiak ľadu a podávať ľadové kocky.

Ak chcete, ľadové kocky môžete skladovať aj v držiaku na ľad.

### Držiak na skladovanie ľadu

Držiak na skladovanie ľadu je určený len pre zbieranie kociek ľadu. Nedávajte do neho vodu. V opačnom prípade sa zlomí.

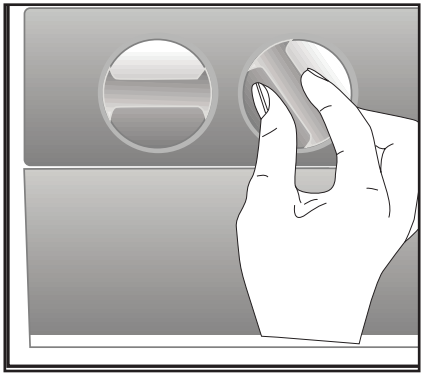

## 5.11 Používanie dávkovača na vodu

***voliteľné**

| | |
|---|---|
|  | Je normálne, že prvých niekoľko pohárov vody odobraných z dávkovača vody bude obvykle teplých. |
|  | Ak sa dávkovač vody nepoužíval dlhšiu dobu, aby ste získali čistú vodu, prvé poháre vody vylejte. |

1. Zatlačte pohárom o páku dávkovača vody. Ak používate mäkký plastový téglik, bude jednoduchšie páku stlačiť rukou.
2. Po naplnení pohára po požadovanú úroveň, uvoľnite páku.

| | |
|---|---|
|  | Upozorňujeme, že z dávkovača vytečie toľko vody, ako ďaleko potlačíte páku. Keď hladina vody vo Vašej šálke / pohári stúpne, jemne znížte množstvo tlaku na páku, aby ste zabránili pretečeniu. Ak páku ľahko stlačíte, bude kvapkať voda; to je úplne normálne a nejde o poruchu. |

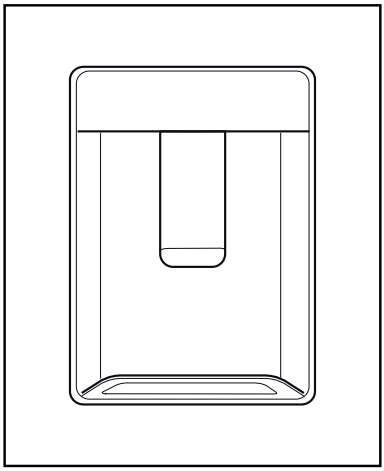

## 5.12 Plnenie nádrže dávkovača na vodu

Plniaca nádrž Vodnej nádrže je umiestnená vo vnútri stojana dverí.

1. Otvorte kryt nádrže.
2. Naplňte nádrž čerstvou pitnou vodou.
3. Zatvorte kryt.

Neplňte nádrž na vodu s inou kvapalinou okrem vody, ako sú napríklad ovocné džúsy, sýtené nápoje a alkoholické nápoje, ktoré nie sú vhodné pre použitie v dávkovači vody. V prípade použitia týchto druhov kvapalín sa dávkovač vody nenapraviteľne poškodí. Záruka sa nevzťahuje na takéto použitie. Niektoré chemické látky a prísady obsiahnuté v týchto druhov nápojov / kvapalín môžu poškodiť nádržku na vodu.

Používajte len čistú pitnú vodu.

Kapacita nádrže na vodu je 3 litre; neprepĺňajte ju.

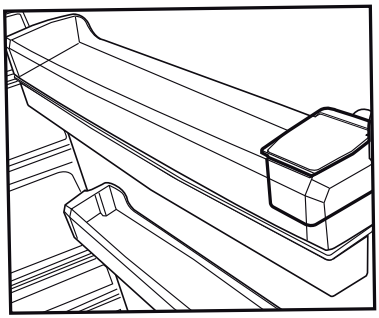

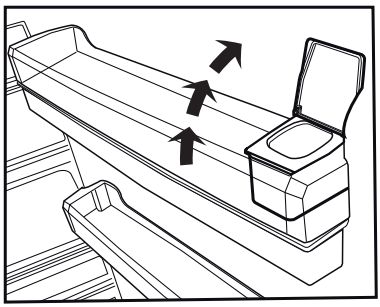

## 5.13 Čistenie nádrže na vodu

1. Vyberte nádrž na vodu vo vnútri rámu dverí.
2. Odstráňte rám dverí ich pridržaním z oboch strán.
3. Chyťte nádržku na vodu z oboch strán a odstrániť ju pod uhlom 45 ° C.
4. Odstráňte kryt zásobníka na vodu a vyčistite nádrž.

Súčasti nádrže na vodu a dávkovač vody neumývajte v umývačke riadu.

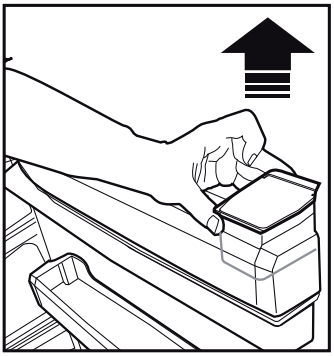

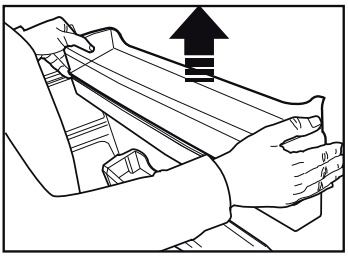

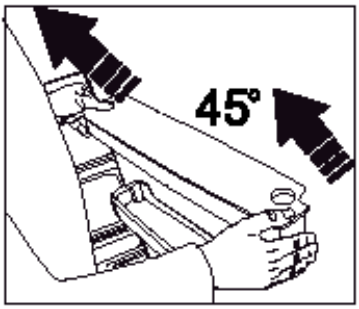


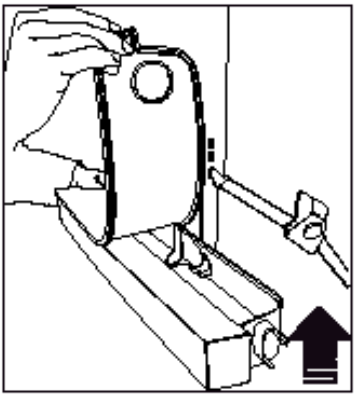

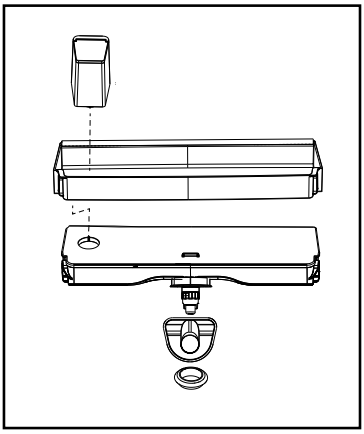

## 5.14 Odkvapkávacia miska

Voda, ktorá pri použití dávkovača vody vykvapkala, sa hromadí v odkvapkávacom zásobníku.

Odstráňte plastový filter, ako je znázornené na obrázku.

S čistou a suchou handričkou odstráňte nahromadenú vodu.

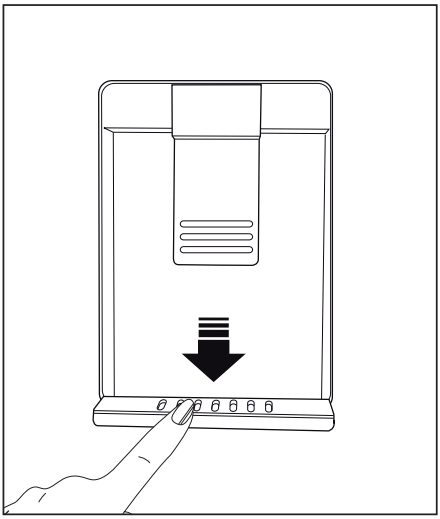

## 5.15 HerbBox/HerbFresh

Vyberte filmový zásobník z HerbBox/HerbFresh+

Odstráňte film zo sáčku a vložte ho do filmového zásobníka, ako je znázornené na obrázku.

Opäť uzatvorte zásobník a vložte ho späť do jednotky HerbBox/HerbFresh+

Časti HerbBox/HerbFresh+ sú obzvlášť vhodné pre skladovanie rôznych bylín, ktoré majú byť uchovávané v citlivých podmienkach. Môžete ukladať svoje nezabalené bylinky (petržlen, kôpor, atď.) do tejto časti horizontálne a udržať ich čerstvé oveľa dlhšiu dobu.

Film sa nahrádza každých šesť mesiacov.

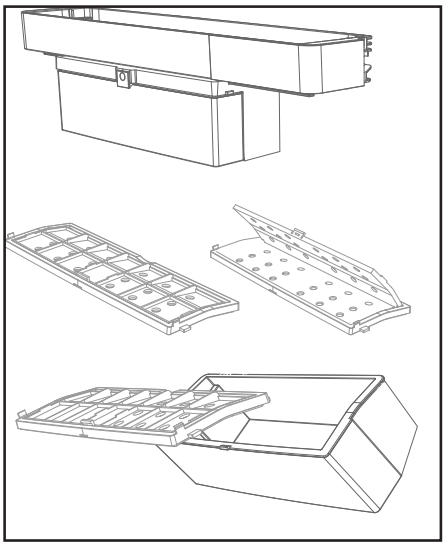

## 5.16 Zmrazovanie čerstvých potravín

- Ak chcete zachovať kvalitu potravín, potraviny umiestnené v mrazničke musia byť zmrazené tak rýchlo, ako je to možné, z toho dôvodu použite funkciu rýchleho zmrazenia.
- Zmrazenie potravín v čerstvom stave predĺži dobu ich skladovania v mrazničke.
- Zabaľte potraviny do vzduchotesných balení a tesne ich uzatvorte.
- Uistite sa, že potraviny sú pred vložením do mrazničky zabalené. Miesto tradičného obalového papiera použite krabice do mrazničky, staniol a papier odolný proti vlhkosti, igelitové vrecká alebo podobné obalové materiály.

Ľad sa v mraziacej časti topí automaticky.

- Pred zmrazením označte každé balenie potravín napísaním dátumu na ich obal. To vám umožní určiť čerstvosť každého balenia pri každom otvorení mrazničky. Udržujte skoršie položky potravín v prednej časti, aby ste zabezpečili, že budú použité ako prvé.
- Zmrazené potraviny musia byť použité ihneď po rozmrazení a nemali by byť znovu zmrazené.
- Nezmrazujte veľké množstvo potravín naraz.

| Nastavenie teploty Mraziaceho priestoru | Nastavenie teploty Chladiaceho priestoru | Podrobnosti |
|---|---|---|
| -18°C | 4°C | Toto je predvolené, odporúčané nastavenie. |
| -20,-22 alebo 24°C | 4°C | Tieto nastavenia sa odporúčajú pri teplotách okolia nad 30 °C. |
| Quick Freeze - Rýchle mrazenie | 4°C | Použite, keď chcete zmraziť vaše potraviny krátkej dobe. Po ukončení procesu sa produkt vráti do svojej predchádzajúcej pozície. |
| -18°C alebo nižšie | 2°C | Použite toto nastavenie, ak si myslíte, že chladiaci priestor nie je dostatočne studený vzhľadom na teplotu prostredia alebo časté otváranie dverí. |

## 5.17 Odporúčania pre skladovanie zmrazených potravín

Chladiaci priestor musí byť nastavený na menej ako -18°C.

1. Umiestnite potraviny do mrazničky čo najrýchlejšie, aby nedošlo k ich rozmrazeniu.
2. Pred zmrazením skontrolujte položku "Dátum spotreby" na obale, aby ste sa uistili, že ešte nevypršala.
3. Uistite sa, že balenie potravín nie je poškodené.

## 5.18 Podrobnosti o mrazničke

Podľa noriem IEC 62552, mraznička musí mať schopnosť zmraziť 4,5 kg potravín na teplotu -18°C alebo nižšie do 24 hodín na každých 100 litrov objemu mraziaceho priestoru.
Potraviny môžu byť zachované po dlhšiu dobu iba pri teplote do teploty -18°C.
Potraviny môžete udržiavať čerstvé po dobu niekoľkých mesiacov (v mrazničke na alebo pod teplotou -18°C).
Potraviny ktoré majú byť zmrazené nesmú prísť do kontaktu s už zmrazenými potravinami vo vnútri mrazničky z dôvodu zabránenia ich čiastočnému rozmrazeniu.
Zeleninu uvarte a vodu odfiltrujte pre predĺženie doby zmrazeného skladovania. Po filtrácii dajte jedlo do vzduchotesných balení a umiestnite ho v mrazničke. Banány, paradajky, hlávkový šalát, zeler, varené vajcia, zemiaky a podobné potraviny nezmrazujte. V opačnom prípade tieto potraviny zhnijú a budú ovplivnené ich nutričné hodnoty a kvalita jedenia. To, že hniloba ohrozuje aj ľudské zdravie, nie je otázne.

## 5.19 Umiestnenie jedla

| | |
|---|---|
| Police v mraziacej časti | Rôzny mrazený tovar ako sú mäso, ryby, zmrzlina, zelenina a pod. |
| Police v chladiacej časti | Potraviny v hrnci, taniere a krabice s viečkami, vajcia (v krabiciach s viečkom) |
| Police v dverách chladiacej časti | Malé a balené potraviny alebo nápoje |
| Zásobník na zeleninu | Ovocie a zelenina |
| Časť pre čerstvé potraviny | Lahôdky (potraviny pre raňajky, mäsové výrobky, ktoré majú byť konzumované v krátkej dobe) |

## 5.20 Upozornenie na otvorené dvere

**(Voliteľné)**

Ak dvere výrobku zostanú otvorené, po dobu aspoň 1 minúty, zaznie akustické upozornenie. Akustický upozornenie stíchne, keď sú dvere zatvorené alebo po stlačení ľubovoľného tlačidla na displeji (ak je k dispozícii).

Upozornenie na otvorené dvere je indikované užívateľovi tak akusticky, ako aj vizuálne. Ak alarm pokračuje po dobu 10 min, osvetlenie interiéru vypne.

## 5.21 Zmena smeru otvárania dverí

Smer otvárania dverí vašej chladničky môžete zmeniť v závislosti na jej mieste používania. Keď tak potrebujete urobiť, obráťte sa na najbližší Autorizovaný servis.

Hore uvedené vysvetlenie je všeobecné vyhlásenie. O možnosti zmeny smeru otvárania dverí skontrolujte štítok s upozornením umiestnený vo vnútri obalu.

## 5.22 Vnútorné osvetlenie

Vo vnútornom osvetlení sa používa LED lampa. V prípade akýchkoľvek problémov s touto lampou sa obráťte na autorizovaný servis. Lampa/y, použité v tomto zariadení nie je možné použiť pre osvetlenie domu. Účel použitia tohto svetla je pomôcť užívateľovi umiestniť potraviny do chladničky / mrazničky bezpečne a pohodlne.

# 6 Údržba a čistenie

Pri pravidelnom čistení sa zvýši životnosť výrobku.



**VAROVANIE:** Pred čistením chladničky produkt najprv odpojte z elektrickej siete.

- Na čistenie nikdy nepoužívajte ostré alebo brúsne nástroje, mydlo, domáce čistidlá, detergenty a voskové politúry.
- Rozpusťte jednu lyžičku karbonátu v pol litri vody. Namočte handričku do roztoku a dôkladne ju vyžmýkajte. Utrite vnútro spotrebiča s touto látkou a vysušte ho.
- Uistite sa, aby sa o telesa osvetlenia a iných elektrických predmetov nedostala žiadna voda.
- Očistite dvere pomocou vlhkej handričky. Ak chcete odstrániť police vo dverách a hlavné police, odstráňte všetok ich obsah. Vyberte police dverí ich posunutím smerom nahor. Po očistení, k uloženiu ich vložte smerom zhora nadol.
- Pre čistenie vonkajších povrchov a pochrómovaných súčastí výrobku nikdy nepoužívajte čistiace prostriedky ani vodu s obsahom chlóru. Chlór spôsobuje koróziu kovových povrchov.
- Pre zabránenie odstráneniu a deformácii nápisov na plastových dielach, nepoužívajte žiadne ostré, brúsne nástroje, mydlo, čistiace prostriedky pre domácnosť, čistiace prostriedky, petrolej, vykurovací olej, laky atď.. Na čistenie použite vlažnú vodu a mäkkú handričku a utrite ich do sucha.

## 6.1 Zabránenie vzniku nepríjemných pachov

Pri výrobe našich zariadení sa nepoužívajú materiály, ktoré môžu spôsobiť zápach. Avšak, nevhodné podmienky pre zachovanie potravín a zanedbanie čistenia vnútorného povrchu zariadenia v potrebnej miere môže spôsobiť problém zápachu.

Preto chladničku čistite karbonáto rozpusteným vo vode každých 15 dní.

- Potraviny uchovávajte v uzavretých nádobách. Mikroorganizmy šíriace sa z nekrytých nádob môžu spôsobiť nepríjemné pachy.
- Nikdy neskladujte jedlo, ktorým vypršala trvanlivosti a sú rozliate v chladničke.

## 6.2 Ochrana plastových povrchov

Okamžite očistite s teplou vodou, nakoľko olej nanesený na plastové povrchy môže spôsobiť poškodenie povrchu.

## 6.3 Dverové sklá

Zo skiel odstráňte ochrannú fóliu.

Na povrchu skla sa nachádza povlak. Tento povlak minimalizuje vznik škvŕn pomáha ľahko odstrániť prípadné nečistoty a škvrny. Sklá, ktoré nie sú chránené takýmto povlakom môžu byť vystavené trvalým organickým alebo anorganickým nečistotám na báze vzduchu alebo vody, ako sú vodný kameň, minerálne solí, nespálené uhľovodíky, oxidy kovov a silikóny, ktoré ľahko a rýchlo spôsobujú škvrny alebo materiálne škody. Udržiavanie skla v čistom stave sa stáva príliš ťažkým, napriek pravidelnému čisteniu. V dôsledku toho, vzhľad a transparentnosť skla sa zhoršuje. Drsné a žieravé metódy čistenia a zlúčeniny zintenzívňujú tieto vady a urýchľujú proces zhoršovania sa.

Pre bežné čistiace účely použite čistiace prostriedky na vodnej báze, ktoré nie sú zásadité a korozívne.

Na čistenie použite nealkoholické a nekorozívne materiály, aby ste zachovali povlak po dlhú dobu.

Sklá sú temperované pre zvýšenie ich odolnosti proti nárazom a lámaniu.

Na ich zadnej ploche bola tiež aplikovaná bezpečnostná fólia, ako ďalšie bezpečnostné opatrenie pre zabránenie poškodeniu ich okolia v prípade ich rozbitia.

* Alkál je báza, ktorá pri rozpustení vo vode tvorí hydroxidové ióny (OH).

Kovy Li (lítium), Na (sodík), K (draslík) Rb (rubídium), Cs (cézium), a umelý a rádioaktívny Fr (Francium) sa nazývajú alkalické kovy.

# 7 Riešenie problémov

Než sa obrátite na servis, pozrite si nasledujúci zoznam. Môže Vám to ušetriť čas aj peniaze. Tento zoznam obsahuje časté sťažnosti, ktoré nie sú spojené s chybným spracovaním alebo poškodením materiálu. Niektoré funkcie uvedené v tomto dokumente sa nemusia vzťahovať na váš produkt.

**Chladnička nefunguje.**

- Zástrčka nie je úplne nasadená. >>> Zapojte ju úplne do zásuvky.
- Poistka pripojená do zásuvky ktorá napája produkt alebo hlavná poistka je spálená. >>> Skontrolujte poistky.

**Kondenzácia na bočnej stene chladiaceho priestoru (MULTI ZÓNA, CHLADIACA , KONTROLNÁ a FLEXI ZÓNA).**

- Dvere sa otvárajú príliš často >>> Dbajte na to, aby ste dvere výrobku neotvárali príliš často.
- Prostredie je príliš vlhké. >>> Neinštalujte výrobok vo vlhkom prostredí.
- Potraviny obsahujúce tekutiny sú uchovávané v neuzavretých nádobách. >>> Uchovávajte potraviny, ktoré obsahujú tekutiny v uzavretých nádobách.
- Dvere výrobku boli ponechané otvorené. >>> Nenechávajte dvere chladničky otvorené po dlhšiu dobu.
- Termostat je nastavený na príliš nízku teplotu. >>> Nastavte termostat na vhodnú teplotu.

**Kompresor nepracuje.**

- V prípade náhleho výpadku prúdu alebo vytiahnutia napájacieho kábla a po jeho opätovnom pripojení tlak plynu v chladiacom systéme výrobku nie je vyvážený, čo spustí tepelný istič kompresora. Produkt sa reštartuje po približne 6 minútach. Keď sa výrobok po uplynutí tejto doby nereštartuje, obráťte sa na servis.
- Je aktívne rozmrazovanie. >>> To je normálne pre chladničku s plne automatickým rozmrazovaním. Odmrazovania sa vykonáva pravidelne.
- Produkt nie je zapojený do elektrickej siete >>> Uistite sa, že napájací kábel je zapojený.
- Nastavenie teploty je nesprávne. >>> Zvoľte zodpovedajúce nastavenie teploty.
- Nie je prúd. >>> Produkt bude naďalej fungovať normálne po obnovení napájania.

**Prevádzkový hluk chladničky sa pri používaní zvyšuje.**

- Prevádzkové výsledky tohto výrobku sa môžu líšiť v závislosti na zmenách teploty okolitého prostredia. To je normálne a nejedná sa o závadu.

**Chladnička beží príliš často alebo príliš dlho.**

- Nový výrobok môže byť väčší ako ten predchádzajúci. Väčšia výrobky budú pracovať po dlhšiu dobu.
- Teplota v miestnosti môže byť vysoká. >>> Výrobok bude v miestnosti s vyššou teplotou spustený po dlhšiu dobu.
- Výrobok mohol byť zapojený len nedávno alebo v ňom boli umiestnené nové položky potravín. >>> Výrobok dosiahne nastavenú teplotu dlhšie, keď bol len práve zapojený alebo doň boli umiestnené nové potraviny. To je normálne.
- Do výrobku bolo v poslednej dobe umiestnené veľké množstvo teplého jedla. >>> Nepokladajte horúce jedlo do výrobku.
- Dvere boli často otvorené alebo zostali otvorené po dlhšiu dobu. >>> Teplý vzduch pohybujúce sa vo vnútri spôsobí, že výrobok bude v prevádzke dlhšie. Neotvárajte dvere chladničky príliš často.
- Dvere mrazničky alebo chladničky mohli zostať pootvorené. >>> Skontrolujte, či sú dvere úplne zatvorené.
- Výrobok môže byť nastavený na príliš nízku teplotu. >>> Nastavte teplotu na vyšší stupeň a počkajte, až výrobok dosiahne nastavenú teplotu.
- Podložky dvier chladničky alebo mrazničky môžu byť špinavé, opotrebované, rozbité alebo nesprávne nasadené. >>> Vyčistite alebo vymeňte podložky. Poškodené / roztrhané podložky dverí spôsobia, že výrobok bude bežať dlhšiu dobu pre zachovanie aktuálnej teploty.

**Teplota mrazenia je veľmi nízka, ale teplota chladiča je dostačujúca.**

- Teplota priestoru mrazničky je nastavená na veľmi nízky stupeň. >>> Nastavte teplotu v mrazničke na vyšší stupeň a znovu skontrolujte.

**Teplota chladenia je veľmi nízka, ale teplota mrazničky je dostačujúca.**

- Teplota priestoru chladničky je nastavená na veľmi nízky stupeň. >>> Nastavte teplotu v chladničke na vyšší stupeň a znovu skontrolujte.

**Potraviny uchovávané v chladnejších zásuviek priestorov sú zmrazené.**

- Teplota priestoru chladničky je nastavená na veľmi nízky stupeň. >>> Nastavte teplotu v mrazničke na vyšší stupeň a znovu skontrolujte.

**Teplota v chladničke alebo v mrazničke je príliš vysoká.**

- Teplota priestoru chladničky je nastavená na veľmi vysoký stupeň. >>> Nastavenie teploty chladiacej časti ovplyvňuje teplotu v mrazničke. Zmeňte teplotu v chladiacej alebo mraziacej časti a počkajte, kým príslušné priehradky dosiahnú nastavenú úroveň teploty.
- Dvere boli často otvorené alebo zostali otvorené po dlhšiu dobu. >>> Neotvárajte dvere chladničky príliš často.
- Dvere môžu byť pootvorené. >>> Úplne zatvorte dvere.
- Produkt mohol byť zapojený len nedávno alebo v ňom boli umiestnené nové položky potravín. >>> To je normálne. Výrobok dosiahne nastavenú teplotu dlhšie, keď bol len práve zapojený alebo doň boli umiestnené nové potraviny.
- Do výrobku bolo v poslednej dobe umiestnené veľké množstvo teplého jedla. >>> Nepokladajte horúce jedlo do výrobku.

**Trasie sa alebo vydáva hluk.**

- Podlaha nie je vo vodováhe alebo nie je odolná. >>> Ak sa výrobok trasie, keď sa pomaly pohybuje, nastavte stojany na vyrovnanie výrobku. >>> Uistite sa tiež, že podlaha je dostatočne odolná k tomu, aby uniesla produkt.
- Všetky položky umiestnené na výrobku môže spôsobiť hluk. >>> Odstrániť všetky položky umiestnené na výrobku.

**Výrobok vytvára hluk tečúcej, striekajúcej kvapaliny a pod.**

- Princíp fungovania tohto výrobku je založený na toku kvapalín a plynu. >>> To je normálne a nejedná sa o závadu.

**Z výrobku znie zvuk ako vanúci vietor.**

- Výrobok pre proces chladenia používa ventilátor. To je normálne a nejedná sa o závadu.

**Na vnútorných stenách výrobku sa vytvoril kondenzát.**

- Horúce alebo vlhké počasie zvýši námrazu a kondenzáciu. To je normálne a nejedná sa o závadu.
- Dvere boli často otvorené alebo zostali otvorené po dlhšiu dobu. >>> Neotvárajte dvere príliš často, ak zostali otvorené, zatvorte ich.
- Dvere môžu byť pootvorené. >>> Úplne zatvorte dvere.

**Vytvára sa kondenzát na vonkajšej strane výrobku alebo medzi dverami.**

- Okolité prostredie môže byť vlhké, je to úplne normálne vo vlhkom počasí. >>> Kondenzácia sa rozptýli, keď sa zníži vlhkosť.

**Interiér zapácha.**

- Produkt nie je pravidelne čistený. >>> Pravidelne čistite vnútro pomocou hubky, teplej vody a sýtenej vody.
- Niektoré balenia a obalové materiály môže spôsobiť zápach. >>> Používajte balenia a obalové materiály bez zápachu.
- Potraviny boli umiestnené v neuzavretých baleniach. >>> Uchovávajte potraviny v uzavretých baleniach. Mikroorganizmy sa môžu z neuzavretých potravín rozšíriť a spôsobiť zápach.
- Z výrobku odstráňte všetky potraviny so zašlým dátumom spotreby a pokazené potraviny.

**Dvere sa nezatvárajú.**

- Balíčky s potravinami môžu blokovať dvere. >>> Premiestnite predmety blokujúce dvere.
- Produkt nestojí v úplne zvislej polohe na zemi. >>> Nastavte stojany pre uvedenie výrobku do zvislej polohy.
- Podlaha nie je vo vodováhe alebo nie je odolná. >>> Uistite sa, že podlaha je vyvážená a dostatočne odolná k tomu, aby uniesla produkt.

**Zásobník na zeleninu sa zasekol.**

- Potraviny môžu byť v kontakte s hornou časťou zásobníka. >>> Preusporiadajte potraviny v šuplíku.

**Ak je povrch zariadenia horúci.**

- Vysoké teploty je možné spozorovať v priestore medzi dverami, na bočných paneloch a na zadnom rošte, počas prevádzky zariadenia. Je to normálny stav, ktorý nevyžaduje údržbu!



**UPOZORNENIE:** Ak problém pretrváva aj po vykonaní pokynov v tejto časti, obráťte sa na svojho predajcu alebo na autorizovaný servis. Nepokúšajte sa opraviť produkt.

**VYLÚČENIE ZODPOVEDNOSTI / UPOZORNENIE**

Niektoré (jednoduché) poruchy môže koncový užívateľ adekvátne vyriešiť bez akýchkoľvek bezpečnostných rizík alebo nebezpečného použitia, ak sa tieto chyby opravia v medziach stanovených limitmi a v súlade s nasledujúcimi pokynmi (pozri časť „Samoprava“).

Preto, pokiaľ nie je v nižšie uvedenej časti „Samoprava“ povolené niečo iné, opravy budú adresované registrovaným profesionálnym opravovniam, az dôvodu predchádzania problémom s bezpečnosťou. Registrovaný profesionálny opravár je profesionálny opravár, ktorému výrobca udelil prístup k pokynom a zoznamu náhradných dielov tohto produktu v súlade s metódami opísanými v legislatívnych aktoch podľa smernice 2009/125/ES.

**Avšak iba servisný zástupca (tj autorizovaný profesionálny servis), na ktorého sa môžete obrátiť prostredníctvom telefónneho čísla uvedeného v používateľskej príručke/ záručnom liste alebo prostredníctvom autorizovaného predajcu, môže poskytovať služby podľa záručných podmienok. Preto vás upozorňujeme, že opravy vykonané profesionálnimi opravármi (ktorí nemajú oprávnenie od spoločnosti Grundig ) majú za následok stratu záruky.**

**Samooprava**

Konečný užívateľ môže vykonať samoopravu, pokiaľ ide o tieto náhradné diely: kľučka dverí,
závesy dverí, podnosy, koše a tesnenia dverí (aktualizovaný zoznam je k dispozícii aj na webovej stránke support.grundig.com.k 1. marcu 2021).

Okrem toho, pre zaistenie bezpečnosti produktu a zabráneniu riziku vážneho zranenia, uvedená oprava sa musí vykonať podľa pokynov v používateľskej príručke pre opravu alebo ktoré sú k dispozícii v support.grundig.com Z bezpečnostných dôvodov pred vykonaním akejkoľvek opravy odpojte produkt z elektrickej siete.

Opravy a pokusy o opravu koncovými používateľmi týkajúce sa častí, ktoré nie sú uvedené v zozname, a/alebo nedodržanie pokynov uvedených v používateľských príručkách pre samoopravu alebo ktoré sú k dispozícii v support.grundig.com, by mohli vyvolať problémy v oblasti bezpečnosti, ktoré nemožno pripísať Grundig a zrušia záruku poskytnutú na výrobok.

Preto sa dôrazne odporúča, aby sa koncoví používatelia zdržali pokusov o vykonanie opráv, ktoré nespadajú do uvedeného zoznamu náhradných dielov, a v takom prípade kontaktujte autorizované profesionálne opravovne alebo registrované profesionálne opravovne. Naopak, takéto pokusy koncových používateľov môžu spôsobiť problémy s bezpečnosťou a poškodiť produkt a následne spôsobiť požiar, vytopenie, elektrický zásah a vážne zranenie osôb.

Napríklad, okrem iného, nasledujúce opravy musi,Aa byť adresované autorizovanému profesionálnemu opravárovi alebo registrovanému profesionálnemu opravárovi: kompresor, chladiaci okruh, hlavný panel,panel invertora, panel displeja atď.

Výrobca / predajca v žiadnom prípade nemôže byť zodpovedný, ak koncoví používatelia nedodržiavajú vyššie uvedené záležitosti.

Dostupnosť náhradných dielov
chladničku, ktorú ste kúpili, je 10 rokov.
Počas tohto obdobia budú k dispozícii originálne náhradné diely pre správnu funkciu chladničku.
Minimálna záručná doba na Vami zakúpenú chladničku je 24 mesiacov.
Tento výrobok je vybavený zdrojom svetla energetickej triedy „G“.
Svetelný zdroj na tomto výrobku môžu vymeniť len profesionálni technici.

**1. Instrukcje dotyczące bezpieczeństwa i środowiska 3**
1.1. Bezpieczeństwo ogólne ..... 3
1.2. Przeznaczenie ..... 6
1.3. Bezpieczeństwo dzieci ..... 7
1.4. Zgodność z dyrektywą WEEE i utylizacja odpadowego produktu 7
1.5. Zgodność z dyrektywą RoHS ..... 7
1.6. Informacje o opakowaniu ... 7
1.7. Informacje techniczne dotyczące Wifi + Bluetooth ..... 8
**2. Lodówka 9**
**3. Instalacja 10**
**4. Przygotowanie 12**
4.1 Co zrobić, aby oszczędzać energię ..... 12
4.2 Pierwsze uruchomienie .... 13
**5. Obsługa produktu 14**
5.1. Zamrażanie świeżej żywności ..... 18
5.2. Zalecenia dotyczące przechowywania mrożonej żywności ..... 19
5.3. Informacje o głębokim zamrażaniu ..... 19
5.4. Rozmieszczanie żywności 19
5.5. Alert otwarcia drzwi (opcjonalny) ..... 20
5.6. Oświetlenie wnętrza ..... 20
5.7. Komora schładzania ..... 20
5.8. Pojemnik na świeże warzywa ..... 20
5.9. Pojemnik na świeże warzywa z kontrolowaną wilgotnością..... 20
(FreSHelf)..... 20
5.10. Pojemnik na lód ..... 21
5.11. Pojemnik na jajka..... 21
5.12. Wentylator ..... 22
5.13. Używanie drugiego pojemnika urządzenia na świeże owoce i warzywa..... 23
5.14. Ruchoma półka na drzwiach..... 24
5.15. Przesuwany pojemnik ..... 24
5.16. Automatyczna kostkarka do lodu ..... 24
5.17. Automat do lodu i pojemnik do przechowywania lodu..... 25
5.18. Korzystanie z dozownika wody..... 26
5.19. Napełnianie zbiornika dozownika wody ..... 26
5.20. Czyszczenie zbiornika wodotrysku ..... 27
5.21. Taca ociekowa ..... 28
5.22. Sekcja HerbBox/ HerbFresh..... 28
**6. Konserwacja i czyszczenie 29**
**7. Rozwiązywanie problemów 30**

Drogi kliencie,

Chcemy, abyś mógł uzyskać optymalną efektywność naszego produktu, który został wyprodukowany w nowoczesnym zakładzie i przy drobiazgowej kontroli jakości.

W tym celu prosimy przeczytać całą instrukcję obsługi przed użyciem produktu i przechowywać ją do ewentualnego użycia w przyszłości. Jeśli ten produkt zostanie przekazany innej osobie, prosimy przekazać tę instrukcję wraz z produktem.

**Instrukcja obsługi zapewnia szybkie i bezpieczne korzystanie z produktu.**

- Przed zainstalowaniem i rozpoczęciem korzystania z produktu należy przeczytać instrukcję obsługi.
- Należy zawsze przestrzegać mających zastosowanie instrukcji dotyczących bezpieczeństwa.
- Instrukcję obsługi należy mieć pod ręką, aby móc łatwo z niej korzystać.
- Prosimy przeczytać wszelkie inne dokumenty dostarczane wraz z produktem.

Należy pamiętać, że ta instrukcja obsługi może się odnosić do kilku modeli produktu. W instrukcji zostały wyraźnie określone różnice między modelami.

**Symbole i uwagi**

**W tej instrukcji obsługi są używane następujące symbole:**

| | |
|---|---|
|  | Ważne informacje i przydatne wskazówki. |
|  | Zagrożenie dla życia i majątku. |
|  | Zagrożenie porażeniem elektrycznym. |

| | |
|---|---|
|  | Opakowanie produktu jest wykonane z materiałów umożliwiających recykling zgodnie z krajowymi przepisami środowiskowymi. |

**INFORMACJE**




Informacje o modelu zapisane w bazie danych produktów można uzyskać, wchodząc na następującą stronę internetową i wyszukując identyfikator modelu (*) znajdujący się na etykiecie efektywności energetycznej.

https://eprel.ec.europa.eu/

# 1. Instrukcje dotyczące bezpieczeństwa i środowiska

Ten rozdział zawiera instrukcje dotyczące bezpieczeństwa służące unikaniu obrażeń i szkód materialnych. Nieprzestrzeganie tych instrukcji spowoduje unieważnienie wszelkich typów gwarancji produktu.

**Zamierzone przeznaczenie**

| | |
|---|---|
|  | **OSTRZEŻENIE:** Nie blokuj otworów wentylacyjnych urządzenia ani w zabudowie. |
|  | **OSTRZEŻENIE:** Nie używaj urządzeń mechanicznych, ani innych środków do przyspieszenia procesu rozmrażania, poza tymi, które zaleca producent. |
|  | **OSTRZEŻENIE:** Nie uszkodź obiegu chłodzącego. |
|  | **OSTRZEŻENIE:** Nie używaj urządzeń elektrycznych w komorze do przechowywania żywności, chyba, że są rekomendowane przez producenta. |

Urządzenie to jest przeznaczone do użytku domowego lub w podobnych miejscach, np.

- w kuchniach personelu sklepu, biur i innych środowisk pracy;
- gospodarstwa rolne, przez klientów hoteli, moteli i innych miejsc typu mieszkalnego
- pensjonaty;
- catering i podobne aplikacje niehandlo

### 1.1. Bezpieczeństwo ogólne

- Produkt nie może być używany przez osoby z niepełnosprawnością fizyczną, czuciową i umysłową, bez wystarczającej wiedzy i doświadczenia ani przez dzieci. Urządzenie może być używane przez takie osoby pod nadzorem i z użyciem wskazówek osoby odpowiedzialnej za ich bezpieczeństwo. Dzieciom nie wolno się bawić urządzeniem.
- W przypadku awarii urządzenie należy odłączyć od zasilania.
- Po odłączeniu należy odczekać przynajmniej 5 minut przed jego ponownym podłączeniem. Nieużywane urządzenie należy odłączyć od zasilania. Nie wolno dotykać wtyczki mokrymi rękami! Nie wolno ciągnąć za kabel, aby odłączyć zasilanie, zawsze należy trzymać za wtyk.
- Lodówki nie wolno podłączać do luźnego gniazda.

- Podczas instalacji, konserwacji, czyszczenia i naprawy produkt powinien być odłączony.
- Jeśli produkt nie będzie używany przez dłuższy czas, odłącz zasilanie i usuń całą żywność ze środka.
- Do czyszczenia lodówki i topienia lodu we wnętrzu nie wolno używać pary ani parowanych materiałów czyszczących. Para może trafić na powierzchnie elektryczne i spowodować zwarcie lub porażenie elektryczne!
- Nie wolno myć produktu, spryskując go lub polewając wodą! Zagrożenie porażeniem elektrycznym!
- Nigdy nie korzystaj z urządzenia, jeśli górna lub tylna jego część, zawierająca płytki obwodów drukowanych jest otwarta (osłona płytki obwodów drukowanych) (1).

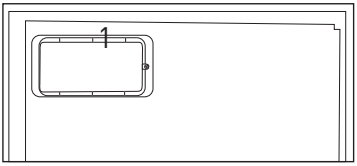


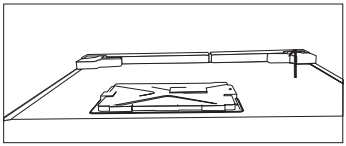

- W przypadku awarii nie wolno używać produktu, ponieważ może to spowodować porażenie elektryczne. Przed wykonaniem jakichkolwiek czynności należy skontaktować się a autoryzowanym serwisem.
- Produkt należy podłączyć do uziemionego gniazdka. Uziemienie musi być wykonane przez wykwalifikowanego elektryka.
- Jeśli produkt ma oświetlenie typu LED, w celu wymiany lub usunięcia problemu należy się skontaktować z autoryzowanym serwisem.
- Nie wolno dotykać zamrożonej żywności mokrymi rękami! Może ona przymarznąć do rąk!
- Do komory zamrażarki nie wolno wkładać płynów w butelkach ani w puszkach. Mogą one wybuchnąć!
- Płyny należy stawiać pionowo po dokładnym zamknięciu pokrywki.
- W pobliżu produktu nie wolno rozpryskiwać substancji łatwopalnych, ponieważ mogą się one zapalić lub wybuchnąć.
- W lodówce nie wolno przechowywać materiałów łatwopalnych ani produktów z gazem łatwopalnym (aerozoli itp.).
- Na produkcie nie wolno kłaść pojemników z płynem. Zalanie wodą części elektrycznej może spowodować porażenie elektryczne i pożar.

- Narażenie produktu na deszcz, śnieg, bezpośrednie promienie słoneczne i wiatr spowoduje zagrożenie elektryczne. Podczas przemieszczania produktu nie wolno ciągnąć za uchwyt drzwiowy. Uchwyt może nie wytrzymać.
- Należy uważać, aby uniknąć pochwycenia ręki lub innej części ciała przez ruchome części wewnątrz produktu.
- Nie wolno stawać ani opierać się o drzwi, szuflady ani podobne części lodówki. Spowoduje to przewrócenie produktu i uszkodzenie części.
- Należy uważać, aby nie przytrzasnąć kabla zasilania.

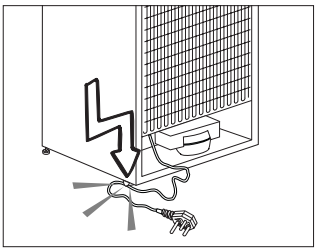

Podczas ustawiania urządzenia należy się upewnić, że przewód zasilający nie został przytrzaśnięty ani nie jest uszkodzony.

- Nie umieszczać przenośnej listwy zasilającej ani przenośnych zasilaczy z tyłu urządzenia.

- Dzieci w wieku od 3 do 8 lat mogą wkładać żywność do chłodziarek i wyjmować ją.
- Aby uniknąć zanieczyszczenia żywności, należy przestrzegać poniższych wskazówek:
- – Otwarcie drzwi na dłuższy czas może spowodować znaczny wzrost temperatury w komorach chłodziarki.
- – Regularnie czyścić powierzchnie, które mogą mieć kontakt z żywnością i dostępnymi systemami odpływowymi.
- – Oczyścić zbiorniki wody, jeśli nie były używane przez 48 godz.; przepłukać system wodny podłączony do
- dopływu, jeśli woda nie była pobierana przez 5 dni.
-
- – Surowe mięso i ryby należy przechowywać w odpowiednich pojemnikach w lodówce, tak aby się z nimi nie stykały ani nie skapywały na inną żywność.
- – Komory na żywność mrożoną oznaczone dwiema gwiazdkami nadają się do przechowywania żywności wstępnie zamrożonej, przechowywania lub

wytwarzania lodów oraz robienia kostek lodu.

- – Komory oznaczone jedną, dwiema lub trzema gwiazdkami nie nadają się do zamrażania świeżej żywności.
- – Jeżeli urządzenie chłodnicze ma być przez dłuższy czas puste, należy je wyłączyć, rozmrozić, oczyścić, wysuszyć i pozostawić
- otwarte drzwi, aby zapobiec rozwojowi pleśni wewnątrz urządzenia.

### 1.1.1 Ostrzeżenie HC

Jeśli produkt zawiera układ chłodzenia używający gazu R600a, należy uważać, aby nie uszkodzić układu chłodzenia i jego rurki podczas używania i przemieszczania produktu. Ten gaz jest łatwopalny. W razie uszkodzenia układu chłodzenia należy trzymać produkt z dala od źródeł ognia i natychmiast przewietrzyć pomieszczenie.

| | |
|---|---|
|  | Etykieta wewnątrz z lewej strony wskazuje typ gazu użyty w produkcie. |

### 1.1.2 Dla modeli z wodotryskiem

- Maksymalnie dopuszczalne ciśnienie dla dopływu zimnej wody wynosi 620 kPa (90 psi). Jeśli ciśnienie wody w Państwa instalacji przekroczy 550 kPa (80 psi), należy zastosować zawór ograniczający ciśnienie w Państwa sieci wodociągowej. Jeśli nie wiedzą Państwo w jaki sposób sprawdzić ciśnienie wody, prosimy poprosić o pomoc profesjonalnego hydraulika.
- Jeśli w Państwa instalacji występuje ryzyko uderzenia wodnego, należy zawsze stosować wyposażenie zapobiegające przed uderzeniem wodnym. Jeśli nie mają Państwo pewności co do występowania efektu uderzenia wodnego w swojej instalacji, prosimy zasięgnąć porady u profesjonalnego hydraulika.
- Nie podłączać do dopływu ciepłej wody. Zachować środki ostrożności przed ryzykiem zamarznięcia przewodów. Temperatura robocza wody powinna mieścić się w zakresie od 0,6°C (33°F) do 38°C (100°F).
- Należy używać tylko wody pitnej.

## 1.2. Przeznaczenie

- Ten produkt jest przeznaczony do użytku domowego. Nie jest on przeznaczony do użytku komercyjnego.
- Produkt powinien być używany jedynie do przechowywania żywności i napojów.

- W lodówce nie wolno przechowywać produktów wymagających temperatur kontrolowanych (szczepionek, leków wrażliwych na ciepło, materiałów medycznych itd.).
- Producent nie bierze na siebie odpowiedzialności za jakiekolwiek uszkodzenia spowodowane niepoprawnym użytkowaniem lub obsługą.
- Oryginalne części zamienne będą dostępne przez 10 lat od daty zakupu produktu.

### 1.3. Bezpieczeństwo dzieci

- Materiały opakowaniowe należy przechowywać poza zasięgiem dzieci.
- Nie wolno pozwalać dzieciom na zabawę produktem.
- Jeśli drzwi produktu mają zamek, klucz należy przechowywać poza zasięgiem dzieci.

### 1.4. Zgodność z dyrektywą WEEE i utylizacja odpadowego produktu

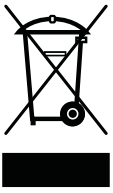

Symbol na wyrobie lub opakowaniu oznacza, że wyrób ten nie może być traktowany jako odpadki domowe. Zamiast tego należy je dostarczyć do właściwego punktu zbierania surowców wtórnych z urządzeń elektrycznych i elektronicznych. Zapewniając odpowiednie złomowanie tego wyrobu przyczyniamy się do zapobiegania potencjalnie szkodliwym konsekwencjom dla środowiska naturalnego oraz zdrowia ludzi, które w przeciwnym razie mogłyby być spowodowane nieprawidłowym jego nieodpowiednim złomowaniem. Aby uzyskać bardziej szczegółowe informacje o odzyskiwaniu surowców wtórnych z tego wyrobu, prosimy skontaktować się ze swym organem administracji lokalnej, służbą oczyszczania miasta lub ze sklepem, gdzie wyrób ten został zakupiony.

### 1.5. Zgodność z dyrektywą RoHS

- Ten produkt jest zgodny z Dyrektywą UE WEEE (2011/65/UE). Nie zawiera on szkodliwych ani zakazanych materiałów wymienionych w dyrektywie.

### 1.6. Informacje o opakowaniu

- Materiały opakowaniowe są wyprodukowane z materiałów nadających się do recyklingu zgodnie z krajowymi przepisami środowiskowymi. Materiałów opakowaniowych nie należy wyrzucać wraz z normalnymi odpadami domowymi itp. Należy je dostarczyć do punktów odbioru materiałów opakowaniowych wyznaczonych przez władze lokalne.

## 1.7. Informacje techniczne dotyczące Wifi + Bluetooth

| | |
|---|---|
| Pasmo częstotliwości: | 2,4GHz (Działa z Wi-fi lub Bluetooth) |
| Max. moc transmisji: | < 100 mW (Działa z Wi-fi lub Bluetooth) |
| Informacje dotyczące oprogramowania: | Quartz_WiFi. XXX |

**Deklaracja zgodności CE:**
Arcelik A.Ş. oświadcza, że niniejsze urządzenie jest zgodne z Dyrektywą 2014/53/UE.
Pełny tekst deklaracji zgodności EU jest dostępny na stronie:
Pochodzenie produktów: support.grundıg.com

# 2. Lodówka

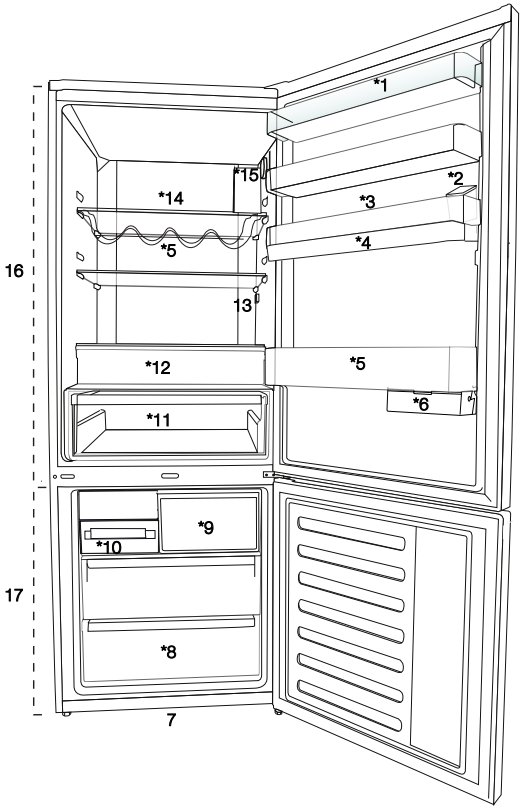


1. Półka w drzwiach komory chłodziarki
2. Napełniany zbiornik dozownika wody
3. Przedział na jaja
4. Zbiornik dozownika wody
5. Półka na butelki
6. Przesuwane pojemniki
7. Regulowane nóżki
8. Komora głębokiego zamrażania
9. Komora szybkiego zamrażania
10. Taca na kostki lodu i pojemnik na lód
11. Pojemnik na warzywa
12. Komora zero stopni
13. Oświetlenie wewnętrzne
14. Szklana półka komory chłodziarki
15. Przycisk regulacji temperatury
16. Komora chłodziarki
17. Komora zamrażarki

*Opcjonalne: Rysunki w tej instrukcji obsługi są schematyczne i mogą nie pasować dokładnie do konkretnego produktu. Jeśli posiadany produkt nie zawiera odpowiednich części, informacje dotyczą innych modeli.

# 3. Instalacja

## 3.1. Odpowiednie miejsce na instalację

W sprawie instalacji produktu skontaktuj się z autoryzowanym serwisem. Aby przygotować produkt do instalacji, zapoznaj się z informacjami w instrukcji użytkownika i sprawdź, czy zasilanie elektryczne i dopływ wody są zgodne z wymaganiami. Jeśli nie, skontaktuj się elektrykiem i hydraulikiem, aby dokonać stosownych zmian.

| | |
|---|---|
|  | **OSTRZEŻENIE:** Producent nie bierze żadnej odpowiedzialności za szkody spowodowane pracami wykonywanymi przez osoby nieupoważnione. |
|  | **OSTRZEŻENIE:** Podczas instalacji kabel zasilający produktu musi być odłączony od sieci. W przeciwnym razie może to skutkować śmiercią lub poważnymi obrażeniami! |
|  | **OSTRZEŻENIE:** Jeśli drzwi są zbyt wąskie, aby przenieść przez nie produkt, zdejmij jego drzwiczki i obróć go na bok; jeśli to nie pomoże, skontaktuj się z autoryzowanym serwisem. |

- Aby uniknąć wibracji, chłodziarkę należy ustawić na równej powierzchni.
- Zainstaluj produkty co najmniej 30 cm od podgrzewacza, piecyka i podobnych źródeł ciepła, oraz co najmniej 5 cm od kuchenek elektrycznych.
- Nie narażaj produktu na bezpośrednie działanie promieni słonecznych ani nie trzymaj go w wilgotnym otoczeniu.
- Produkt wymaga odpowiedniej cyrkulacji powietrza, aby działać wydajnie.
- Jeśli chłodziarka ma stać we wnęce w ścianie, należy zwrócić uwagę, aby pozostawić co najmniej 5 cm odstępu od sufitu i ścian.
- Nie instaluj chłodziarki w miejscu, gdzie temperatura spada poniżej -5°C.
- Produkt wymaga odpowiedniej cyrkulacji powietrza, aby mógł działać skutecznie. Jeśli produkt zostanie umieszczony we wnęce, pamiętaj o pozostawieniu co najmniej 5 cm odstępu między produktem a sufitem, ścianą tylną i ścianami bocznymi.
- Jeśli produkt zostanie umieszczony we wnęce, pamiętaj o pozostawieniu co najmniej 5 cm odstępu między produktem a sufitem, ścianą tylną i ścianami bocznymi. Sprawdź, czy element zabezpieczający tylną ścianę znajduje się na swoim miejscu (jeśli został dostarczany z produktem). Jeśli element nie jest dostępny lub został zgubiony, lub upadł, ustaw produkt w taki sposób, aby pozostawić przynajmniej 5 cm odstępu między przestrzenią za produktem a ścianami. Odstęp z tyłu jest ważny dla efektywnego działania produktu.

### 3.2. Zakładanie klinów plastikowych

Użyj klinów plastikowych dostarczonych wraz z produktem, aby zapewnić wystarczająco dużo miejsca na cyrkulację powietrza między produktem a ścianą.

**1.** Aby założyć kliny, wyjmij śruby z produktu i użyj śrub dostarczonych w tej samej torebce, co kliny.

**2.** Włóż 2 plastikowe kliny w tylną płytę wentylacyjną, jak pokazano na rysunku.

### 3.3. Regulacja nóżek

Jeśli produkt nie jest ustawiony równo, wyreguluj przednie regulowane nóżki, obracając je w prawo lub w lewo.

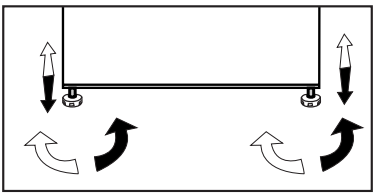

### 3.4. Połączenie elektryczne

| | |
|---|---|
| ⚠ | **OSTRZEŻENIE:** Do podłączania zasilania nie używaj przedłużacza ani wtyczki wielokrotnej. |
| ⚠ | **OSTRZEŻENIE:** Wymianę uszkodzonego przewodu zasilającego należy zlecić autoryzowanemu serwisowi. |
| ⓘ | W przypadku umieszczenia dwóch chłodziarek obok siebie należy zostawić między nimi odstęp przynajmniej 4 cm. |

- Nasza firma nie bierze odpowiedzialności za jakiekolwiek szkody powstałe na skutek używania bez uziemienia i korzystania z połączenia elektrycznego niezgodnego z przepisami krajowymi.
- Po instalacji wtyczka zasilania musi być łatwo dostępna.
- Podłącz chłodziarkę do uziemionego gniazdka o napięciu 220-240V/50 Hz. Wtyczka musi mieć bezpiecznik 10-16 A.
- Nie używaj wtyczki wielokrotnej bez przedłużacza ani z nim do połączenia gniazdka w ścianie z chłodziarką.

| | |
|---|---|
| ⓘ | Ostrzeżenie o gorącej powierzchni<br>W bocznych ściankach produktu poprowadzone są przewody z chłodziwem dla poprawy systemu chłodzenia. Czynnik chłodniczy w wysokich temperaturach może przepływać przez te obszary, co może bardzo rozgrzać powierzchnie ścianek bocznych. Jest to normalne i nie wymaga żadnego serwisowania. Proszę zachować ostrożność podczas dotykania tych obszarów. |

# 4. Przygotowanie

## 4.1 Co zrobić, aby oszczędzać energię

| | |
|---|---|
| ⚠ | Podłączanie produktu do elektronicznych systemów oszczędzania energii jest niebezpieczne, ponieważ może uszkodzić produkt. |

- W przypadku urządzenia wolnostojącego; „Urządzenie chłodnicze nie jest przeznaczone do stosowania jako urządzenie wbudowane";.
- Nie trzymaj chłodziarki otwartej przez dłuższy czas.
- Nie wkładaj gorącej żywności ani napojów do chłodziarki.
- Nie przepełniaj chłodziarki; zablokowanie wewnętrznego przepływu powietrza zmniejsza wydajność chłodzenia.
- Aby przechowywać maksymalną możliwą ilość żywności w komorze chłodzenia chłodziarki, należy wyjąć górne szuflady i umieścić żywność na półkach szklanych. Deklarowane zużycie energii chłodziarki zostało określone przy wyjęciu komory chłodzenia, tacki na lód i górnych szuflad w sposób, który umożliwia przechowywanie maksymalnej ilości żywności. Korzystanie z dolnej szuflady do przechowywania jest zdecydowanie zalecane. Należy włączyć funkcję oszczędzania energii w celu zoptymalizowania jej zużycia.
- Nie należy blokować przepływu powietrza, umieszczając żywność przed wentylatorem. Wkładając żywność, należy zachować minimum 3 cm odstępu od osłony wentylatora.
- W zależności od funkcji produktu; rozmrażanie zamrożonej żywności w komorze chłodzenia zapewni oszczędność energii i zachowanie jakości produktów spożywczych.
- Żywność należy przechowywać w szufladach w komorze chłodzenia, aby zapewnić oszczędność energii i lepsze warunki przechowywania.
- Pojemniki z żywnością nie powinny stykać się bezpośrednio z czujnikiem temperatury umieszczonym w komorze chłodzenia. Jeśli stykają się one z czujnikiem, zużycie energii przez urządzenie może

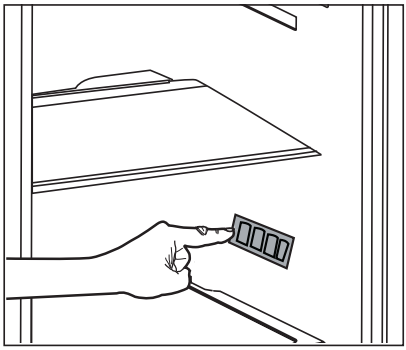

wzrosnąć.

- Upewnij się, że żywność nie styka się z czujnikiem temperatury komory chłodzenia opisanym poniżej.
- Ponieważ gorące i wilgotne powietrze nie będzie miały bezpośredniego dostępu do Twojego produktu kiedy drzwi będą zamknięte, produkt dokona samodzielnej optymalizacji w warunkach wystarczających do ochrony Twojej żywności. W takich okolicznościach, funkcje i komponenty, takie jak kompresor, wentylator, podgrzewacz, rozmrażanie, oświetlenie, wyświetlacz itp. będą działały w taki sposób, aby zużywać minimalną potrzebną ilość energii.

## 4.2 Pierwsze uruchomienie

Przed użyciem chłodziarki wykonaj odpowiednie przygotowania zgodnie z instrukcjami w sekcjach „Instrukcje dotyczące bezpieczeństwa i ochrony środowiska" i „Instalacja".

- Zostaw produkt włączony bez żywności w środku na 6 godzin i nie otwieraj drzwi, jeśli nie jest to absolutnie konieczne.

Gdy zaczyna działać sprężarka, rozlega się dźwięk. Nawet jeśli sprężarka jest wyłączona, dźwięki są normalne z powodu skompresowanych cieczy i gazów w systemie chłodzenia.

Przednie krawędzie produktu mogą się nagrzewać. Jest to całkiem normalne. Te obszary zostały zaprojektowane, aby się nagrzewać w celu zapobiegnięcia kondensacji.

W niektórych modelach panel wskaźników wyłącza się automatycznie po 5 minutach od zamknięcia drzwi. Włącza się on ponownie w momencie otwarcia drzwi lub naciśnięcia dowolnego przycisku.

# 5. Obsługa produktu

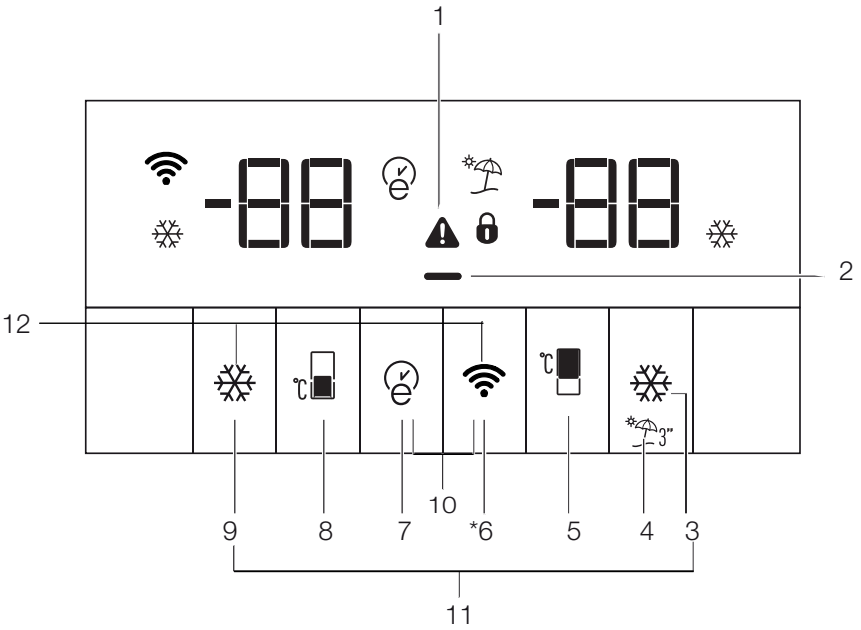


**1.** Wskaźnik stanu błędu
**2.** Wskaźnik funkcji oszczędzania energii (wyłączenie wyświetlacza):
**3.** Przycisk funkcji szybkiego chłodzenia
**4.** Przycisk funkcji Wakacji
**5.** Przycisk regulacji temperatury komory lodówki
**6.** Przycisk połączenia bezprzewodowego
**7.** Przycisk Eco-fuzzy
**8.** Przycisk regulacji temperatury komory chłodziarki
**9.** Przycisk funkcji szybkiego zamrażania
**10.** Blokada przycisków
**11.** Przycisk zmiany jednostki temperatury

*Opcjonalne: Rysunki w tej instrukcji obsługi są schematyczne i mogą nie pasować dokładnie do konkretnego produktu. Jeśli posiadany produkt nie zawiera odpowiednich części, informacje dotyczą innych modeli.

## 1. Wskaźnik stanu błędu

Jeśli lodówka nie chłodzi wystarczająco lub jeśli wystąpi awaria czujnika, wskaźnik (⚠) ten zostanie włączony. Gdy wskaźnik jest włączony, wskaźniku temperatury komory zamrażarki będzie wyświetlał „E", a na wskaźniku temperatury komory lodówki będą wyświetlane liczby „1, 2, 3...". Te numery na wskaźniku dostarczają informacji o błędzie personelowi serwisowemu.

Po umieszczeniu gorącej potrawy w zamrażarce lub jeśli pozostawisz otwarte drzwi na dłuższy czas, wykrzyknik może świecić się przez pewien czas. To nie jest awaria; to ostrzeżenie zniknie kiedy jedzenie ostygnie.

## 2. Wskaźnik funkcji oszczędzania energii (wyłączenie wyświetlacza):

Jeśli drzwiczki pozostają zamknięte przez dłuższy czas, funkcja oszczędzania energii jest automatycznie aktywowana, a symbol oszczędzania energii jest podświetlony. (▬)

Gdy funkcja oszczędzania energii jest aktywna, wszystkie symbole na wyświetlaczu, oprócz symbolu oszczędzania energii, wyłączą się. Gdy funkcja oszczędzania energii jest aktywna, jeśli zostanie wciśnięty jakikolwiek przycisk lub drzwiczki zostaną otwarte, funkcja oszczędzania energii zostanie anulowana, a symbole na wyświetlaczu powrócą do normy. Funkcja oszczędzania energii jest ustawieniem fabrycznym i nie można jej wyłączyć.

## 3. Przycisk funkcji szybkiego chłodzenia

Wskaźnik funkcji szybkiego chłodzenia (❄) świeci się, a wartość wskaźnika temperatury w komorze chłodziarki jest wyświetlana jako 1, gdy włączona jest funkcja szybkiego chłodzenia. Aby wyłączyć tę funkcję, należy ponownie nacisnąć przycisk szybkiego chłodzenia. Wskaźnik szybkiego chłodzenia zgaśnie, a urządzenie powróci do swoich zwykłych ustawień. Funkcja szybkiego chłodzenia jest automatycznie wyłączana po 1 godzinie, jeśli nie zostanie wcześniej wyłączona.
Aby schłodzić duże ilości świeżej żywności, należy nacisnąć przycisk szybkiego chłodzenia przed włożeniem żywności do komory lodówki.

## 4. Przycisk funkcji Wakacji

W celu uaktywnienia funkcji wakacji, należy przytrzymaj przycisk ( ) na 3 sekundy, a wskaźnik trybu wakacji ( ) włączy się. Gdy funkcja wakacji jest aktywna „- -" zostanie wyświetlone na wskaźniku temperatury lodówki i aktywne chłodzenie komory lodówki nie będzie działać. Gdy funkcja ta jest aktywna, nie jest ona odpowiednia do przechowywania żywności w komorze lodówki. Pozostałe komory będą nadal chłodzone zgodnie z ustawionymi temperaturami.

Aby anulować tę funkcję należy ponownie nacisnąć przycisk funkcyjny **wakacji** .

## 5. Przycisk regulacji temperatury komory lodówki

Naciśnięcie przycisku numer umożliwia ustawienie temperatury komory chłodziarki odpowiedni na 8,7,6,5,4,3,2 i 1. (🌡)

### 6. Przycisk połączenia bezprzewodowego (*opcjonalnie)

Naciśnij i przytrzymaj przycisk przez 3 sekundy, aby rozpocząć pierwsze połączenie produktu z siecią domową. Po połączeniu ikona wireless ( ) będzie migać.

Jeśli połączenie z siecią domową powiedzie się, ikona wireless będzie świecić się cały czas.

Po pierwszym połączenia naciśnij krótko przycisk, aby aktywować/ dezaktywować połączenie z siecią. Ikonka wireless będzie migać do momentu nawiązania połączenia. Po połączeniu ikonka wireless będzie świecić się cały czas. Jeśli połączenia nie można nawiązać przez określony czas, sprawdź ustawienia połączenia i zapoznaj się z rozdziałem rozwiązywania problemów. Aplikacja HomeWhiz służy jako interfejs połączenia. Kroki połączenia są dostępne w aplikacji HomeWhiz (w części HomeWhiz).

### 7. Przycisk Eco-fuzzy

Naciśnij przycisk Eco-fuzzy, aby włączyć funkcję Eco fuzzy. Gdy ta funkcja jest włączona, zamrażarka zacznie działać w trybie eco po co najmniej 6 godzinach i zaświeci się wskaźnik ekonomicznego użytkowania. ( ) Aby wyłączyć funkcję eco-fuzzy, naciśnij ponownie przycisk funkcji eco-fuzzy. Gdy funkcja eco-fuzzy jest włączona, wskaźnik włączy się po 6 godzinach.

### 8. Przycisk regulacji temperatury chłodziarki

Ustawiana jest temperatura dla zamrażalnika.

Po naciśnięciu przycisku ( ) można ustawić temperaturę komory zamrażarki na -18, -19, -20, -21, -22, -23 i -24 stopnie

### 9. Przycisk funkcji szybkiego zamrażania

Naciśnij przycisk numer (9) dla szybkiego zamrażania, wskaźnik szybkiego zamrażania ( ) zaświeci się.

Gdy jest włączona funkcja szybkiego zamrażania, zapali się wskaźnik szybkiego zamrażania i wskaźnik temperatury komory zamrażania będzie wskazywał wartość -27. Aby wyłączyć tę funkcję, należy ponownie nacisnąć przycisk szybkiego chłodzenia ( ). Wskaźnik szybkiego chłodzenia zgaśnie, a lodówka wróci do swoich zwykłych ustawień. Funkcja szybkiego chłodzenia jest automatycznie wyłączana po 24 godzinie, jeśli nie zostanie wcześniej wyłączona. Aby schłodzić duże ilości świeżej żywności, należy nacisnąć przycisk szybkiego chłodzenia przed włożeniem żywności do komory lodówki.

### 10. Blokada przycisków

Naciśnij i przytrzymaj jednocześnie przyciski wireless ( ) i eco-fuzzy ( ) przez 3 sekundy. Symbol blokady przycisków ( ) zacznie się świecić, a blokada przycisków zostanie włączona. Przyciski nie będą działać, jeśli tryb blokady klawiatury jest aktywny. Naciśnij i przytrzymaj jednocześnie przyciski wireless ( ) i eco-fuzzy ( ) przez 3 sekundy. Blokada przycisków zostanie wyłączona.

Aby zapobiec zmianie ustawienia temperatury lodówki, należy nacisnąć przycisk **blokady przycisków**.

## 11. Przycisk zmiany jednostki temperatury

Naciśnij i przytrzymaj klawisze Szybkiego chłodzenia ( ) i Szybkiego zamrażania ( ) przez 3 sekundy, aby przełączać między stopniami Fahrenheita i Celsjusza.

## 5.1. Zamrażanie świeżej żywności

- Aby zachować jakość żywności, żywność umieszczona w komorze zamrażarki musi zostać jak najszybciej zamrożona , w tym celu należy użyć funkcji szybkiego zamrażania.
- Mrożenie żywności, gdy jest świeża, wydłuża czas przechowywania w komorze zamrażarki.
- Żywność należy pakować w szczelne opakowania i dokładnie zamykać.
- Przed umieszczeniem żywności w zamrażarce należy się upewnić, że jest ona zapakowana. Zamiast tradycyjnego papieru pakowego należy użyć pojemników do zamrażania, cynfolii i papieru wodoszczelnego, toreb plastikowych lub podobnych materiałów opakowaniowych.
- Każde opakowanie żywności przed zamrożeniem należy oznaczyć datą. Umożliwi to określenie świeżości każdego opakowania przy każdym otwarciu zamrażarki. Wcześniej zamrożoną żywność należy umieszczać z przodu, aby zużyć je jako pierwsze.
- Zamrożoną żywność należy zużyć natychmiast po odmrożeniu i nie wolno jej ponownie zamrażać.
- Nie należy zamrażać dużych ilości żywności naraz.

| Ustawianie komory zamrażania | Ustawianie komory chłodzenia | Opisy |
|---|---|---|
| -18°C | 4°C | Jest to domyślne zalecane ustawienie. |
| -20,-22 lub-24°C | 4°C | Te ustawienia są zalecane dla temperatur otoczenia powyżej 30°C. |
| Szybkie zamrażanie | 4°C | Należy ich używać do szybkiego zamrażania żywności – produkt powróci do poprzednich ustawień po zakończeniu tego procesu. |
| -18°C lub mniej | 2°C | Tych ustawień należy użyć, jeśli komora chłodzenia nie jest wystarczająco schłodzona ze względu na temperaturę otoczenia lub częste otwieranie drzwi.Lodówka/Instrukcja obsługi |

## 5.2. Zalecenia dotyczące przechowywania mrożonej żywności

Temperatura komory musi być ustawiona przynajmniej na -18°C.

1. Żywność należy jak najszybciej umieszczać w zamrażarce, aby uniknąć rozmrożenia.
2. Przed zamrożeniem należy sprawdzić datę przydatności, aby się upewnić, że nie minęła.
3. Upewnij się, że opakowanie żywności nie jest uszkodzone.

## 5.3. Informacje o głębokim zamrażaniu

Zgodnie z normą IEC 62552 zamrażarka musi umożliwiać zamrożenie 4,5 kg żywności do temperatury -18°C lub niższej w ciągu 24 godzin na każde 100 litrów pojemności komory zamrażarki. Żywność można przechowywać przez dłuższy czas tylko w temperaturze równej -18°C lub niższej. Żywność może zachować świeżość przez całe miesiące (po głębokim zamrożeniu do temperatury przynajmniej -18°C ). Żywność do zamrożenia nie może się stykać z wcześniej zamrożoną żywnością, aby uniknąć częściowego rozmrożenia. Warzywa należy zagotować i odcedzić wodę, aby wydłużyć czas zamrażania. Umieść żywność w hermetycznych opakowaniach po odfiltrowaniu i włóż do zamrażarki. Banany, pomidory, sałata, seler, gotowane jajka, kartofle i podobna żywność nie powinna być mrożona. Zamrażanie tej żywności po prostu pogarsza wartość odżywczą i jakość żywności oraz może powodować psucie, które jest szkodliwe dla zdrowia.

## 5.4. Rozmieszczanie żywności

| | |
|---|---|
| Półki komory zamrażarki | Różne zamrożono produkty łącznie z mięsem, rybami, lodami, warzywami itd. |
| Półki komory chłodziarki | Żywność w garnkach, przykryte talerze i pudełka, jajka (w pudełku z pokrywką) |
| Półki w drzwiach komory chłodziarki | Małe i zapakowane porcje żywności lub napojów |
| Pojemnik na warzywa | Owoce i warzywa |

| | |
|---|---|
| Komora świeżej żywności | Delikatesy (porcje śniadaniowe, produkty mięsne do spożycia w krótkim terminie) |

## 5.5. Alert otwarcia drzwi (opcjonalny)

Alarm dźwiękowy rozlegnie się, jeśli drzwi produktu pozostaną otwarte przez minutę. Alarm dźwiękowy ucichnie po zamknięciu drzwi lub naciśnięciu dowolnego przycisku na wyświetlaczu (o ile jest dostępny).

## 5.6. Oświetlenie wnętrza

Do oświetlenia wnętrza są używane diody LED. W razie jakichkolwiek problemów z tym oświetleniem należy się skontaktować z autoryzowanym serwisem.
Lampa (lampy) wykorzystywane w tym urządzeniu nie są przeznaczone do oświetlania pomieszczeń. Lampa ta ma pomagać użytkownikowi wygodnie i bezpiecznie umieszczać pożywienie w lodówce/ zamrażarce.

## 5.7. Komora schładzania

Komory schładzania umożliwiają przygotowanie jedzenia do zamrażania. Można w nich także przechowywać żywność w temperaturze o kilka stopni niższej niż w komorze zamrażania.

Pojemność wnętrza lodówki można zwiększyć, wyjmując z niej pojemniki na żywność do schładzania:

1. Pociągnij komorę ku sobie, aż się zatrzyma.
2. Podnieś komorę ok. 1 cm w górę i pociągnij do siebie, aby wyjąć go z oprawy.

## 5.8. Pojemnik na świeże warzywa

Pojemnik na świeże warzywa w tej lodówce służy specjalnie do zachowania świeżości warzyw bez utraty ich wilgoci. W tym celu wymusza się ogólne krążenie zimnego powietrza wokół pojemnika na świeże warzywa. Zanim wyjmiesz pojemnik na świeże warzywa, najpierw wyjmij półki z drzwiczek na tym samym poziomie.

## 5.9. Pojemnik na świeże warzywa z kontrolowaną wilgotnością

## (FreSHelf)

**(Funkcja jest opcjonalna)**
Parametry wilgotności owoców i warzyw znajdują się pod kontrolą dzięki pojemnikowi na świeże warzywa z kontrolowaną wilgotnością, dzięki czemu żywność na pewno będzie świeża przez dłuższy czas.
Zalecamy umieszczanie warzyw liściastych, takich jak sałata i szpinak, oraz warzyw wrażliwych na utratę wilgoci jak najbardziej poziomo podczas wkładania ich do pojemnika na świeże warzywa – nie w pozycji

poziomej na ich korzeniach.

W przypadku wymiany warzyw należy uwzględnić ich ciężar. Ciężkie i twarde warzywa należy umieszczać na spodzie pojemnika na świeże warzywa, a lekkie i delikatne warzywa muszą znajdować się w górnej części.

Nigdy nie pozostawiać warzyw zapakowanych w plastikowe worki w pojemniku na świeże warzywa. Jeżeli zostaną w plastikowych workach, spowoduje to ich szybkie gnicie. Aby nie dopuścić do kontaktu warzyw z innymi warzywami ze względów higienicznych, należy stosować papier perforowany lub podobny materiał zamiast plastikowych worków.

Nie umieszczać gruszek, moreli, brzoskwiń itd., a zwłaszcza owoców wytwarzających dużą ilość etylenu, w tym samym pojemniku na świeże warzywa co inne owoce i warzywa. Etylen wydzielany przez te owoce może spowodować szybsze gnicie innych owoców oraz gnicie w krótszym okresie.

zawartość witamin.

## 5.10. Pojemnik na lód

**(Funkcja jest opcjonalna)**

- Wyjmij pojemnik na lód z komory zamrażarki.
- Napełnij pojemnik na lód wodą.
- Umieść pojemnik na lód w komorze zamrażarki.
- Lód będzie gotowy po około dwóch godzinach. Wyjmij pojemnik z lodem z komory zamrażarki i wygnij go nieznacznie nad naczyniem, w którym ma być podany lód. Lód łatwo wysypie się do naczynia.

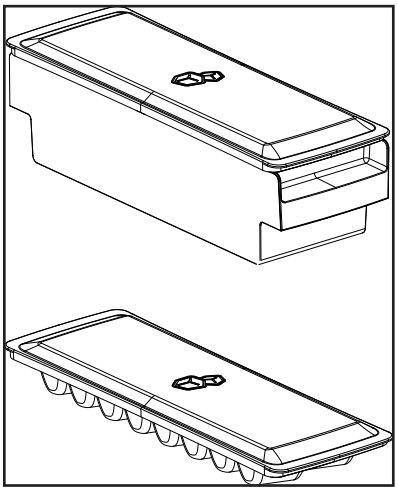

## 5.11. Pojemnik na jajka

Można go umieścić na drzwiach lub dowolnej półce. Jeśli zdecydujesz się umieścić go na półce w lodówce, zaleca się półki położone niżej, ponieważ są one chłodniejsze.

| | |
|---|---|
| ⚠ | Nie umieszczaj pojemnika na jajka w zamrażalniku. |

## 5.12. Wentylator

Wentylator został zaprojektowany po to, aby równomiernie rozprowadzać zimne powietrze wewnątrz lodówki. Czas pracy wentylatora może się różnić w zależności od cech produktu. Podczas, gdy w niektórych produktach wentylator pracuje tylko ze sprężarką, w innych, system kontrolny określa czas pracy w oparciu o potrzeby chłodzenia.

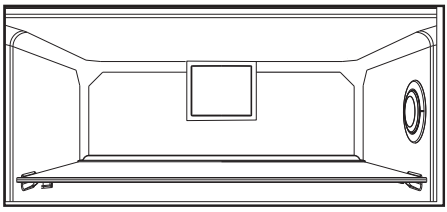

## 5.13. Używanie drugiego pojemnika urządzenia na świeże owoce i warzywa



**Rysunek 1.**
Jak widać na rysunku, w drugim pojemniku na świeże owoce i warzywa w modelu K70560 znajdują się 2 ograniczniki.



**Rysunek 2.**
Drugi pojemnik na świeże owoce i warzywa po zamknięciu wygląda jak na rysunku 2.



**Rysunek 3.**
Z drzwiami otwartymi pod kątem 90° wyciągnąć drugi pojemnik na świeże warzywa i owoce do pierwszego ogranicznika, jak na rysunku 3.Aby wyciągnąć szufladę dalej, przede wszystkim należy otworzyć drzwi pod kątem co najmniej 135°. Następnie, jak na rysunku 4, należy unieść drugi pojemnik na świeże warzywa i owoce o około 5 mm, aby go wyczepić z pierwszego ogranicznika.



**Rysunek 4.**
Po podniesieniu można wyciągnąć drugi pojemnik na świeże warzywa i owoce aż do drugiego ogranicznika, jak na.



**Rysunek 5.**

## 5.14. Ruchoma półka na drzwiach

**(Funkcja jest opcjonalna)**
Ruchomą półkę można zamontować w 3 różnych pozycjach na drzwiach.Aby przesunąć półkę, należy z podobną siłą nacisnąć boczne przyciski. Półkę można będzie wówczas przesunąć.Półkę można przesunąć w górę lub w dół. Przyciski należy zwolnić, gdy półka znajdzie się na żądanej wysokości. Półka zostanie unieruchomiona na wysokości, na której zostały zwolnione przyciski.

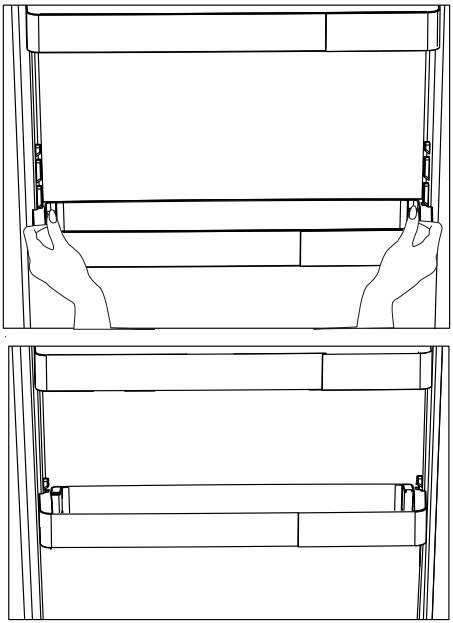

## 5.15. Przesuwany pojemnik

**(Funkcja jest opcjonalna)**
To dodatkowe wyposażenie pozwala zwiększyć pojemność użytkową półek na drzwiach. Możliwość przesuwania go na boki pozwala na łatwe ustawianie wysokich butelek, słoików lub pudełek w znajdującym się niżej stojaku na butelki.

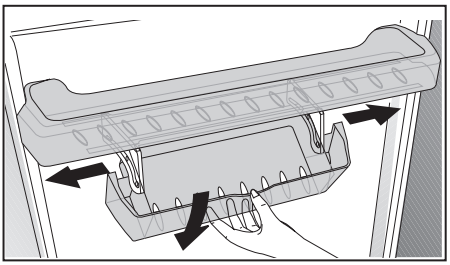

## 5.16. Automatyczna kostkarka do lodu

**(Funkcja jest opcjonalna)**
Automatyczna kostkarka do lodu umożliwia łatwe wytwarzanie lodu w lodówce. W celu uzyskania lodu z kostkarki do lodu należy wyjąć zbiornik na wodę w komorze lodówki, napełnić go wodą i z powrotem włożyć.ierwszy lód będzie gotowy po około 2 godzinach w szufladzie kostkarki do lodu w komorze lodówki.W przypadku włożenia pełnego zbiornika na wodę można uzyskać około 60–70 kostek lodu.Jeśli woda w zbiorniku stała 2–3 tygodnie, należy ją wymienić.

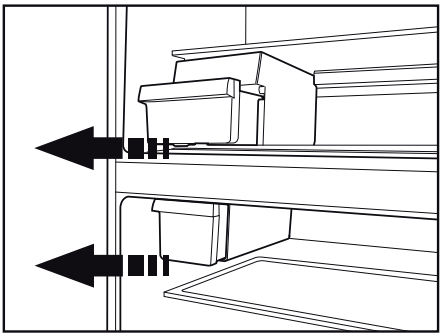

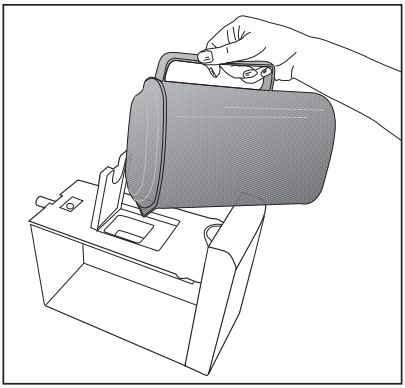

W urządzeniach z automatyczną kostkarką do lodu można usłyszeć odgłos wysypywania lodu. Jest to zjawisko normalne i nie stanowi oznaki usterki.

## 5.17. Automat do lodu i pojemnik do przechowywania lodu

***opcjonalne**

**Używanie automatu do lodu**

Automat do lodu należy napełnić wodą i włożyć na miejsce. Lód będzie gotowy po około dwóch godzinach. Nie wolno wyjmować automatu do lodu z jego gniazda w celu wyjęcia lodu.Należy w tym celu obrócić o 90 stopni pokrętło na zbiorniku na lód.Kostki lodu wypadną ze zbiorników do znajdującego się niżej pojemnika. Pojemnik na lód można następnie wyjąć i podać lód.Kostki lodu można przechowywać w pojemniku na lód.

**Pojemnik na lód**

Pojemnik na lód jest przeznaczony jedynie do zbierania kostek lodu. Nie wolno wlewać do niego wody. W przeciwnym razie ulegnie uszkodzeniu.

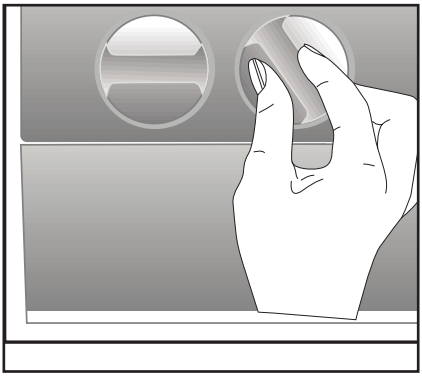

## 5.18. Korzystanie z dozownika wody

***opcjonalne**

| | |
|---|---|
| ⓘ | To normalne, że kilka pierwszych szklanek wody pobranych z dozownika jest ciepłych. |
| ⓘ | Jeśli dozownik wody nie będzie używany przez dłuższy czas, należy wylać kilka pierwszych szklanek wody, aby uzyskać czystą wodę. |

1. Dźwignię dozownika wody należy delikatnie pchnąć szklanką. W razie użycia miękkiego plastikowego kubeczka łatwiej będzie nacisnąć dźwignię dłonią.
2. Po napełnieniu szklanki do żądanego poziomu należy zwolnić dźwignię.

| | |
|---|---|
| ⓘ | Należy pamiętać, że ilość wody wypływająca z dystrybutora zależy od tego, jak daleko wciśnięto dźwignię. Wraz ze wzrostem poziomu wody w kubku/szklance należy delikatnie zmniejszyć nacisk na dźwignię, aby uniknąć przelania. Lekkie naciśnięcie dźwigni skutkuje kapaniem wody; jest to całkiem normalne zjawisko, a nie oznaka usterki. |

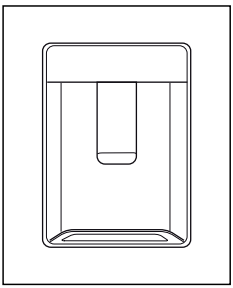

## 5.19. Napełnianie zbiornika dozownika wody

Zbiornik na wodę znajduje się na półce na drzwiach.

1. Otworzyć pokrywę zbiornika.
2. Napełnić zbiornik świeżą wodą pitną.
3. Zamknąć pokrywę.

| | |
|---|---|
| ⓘ | Nie wolno napełniać zbiornika na wodę żadnymi płynami innymi niż woda, takimi jak soki owocowe, napoje gazowane lub napoje alkoholowe, które nie nadają się użytku w dozowniku wody. Dozownik wody zostanie nieodwracalnie uszkodzony, jeśli użyjesz tego rodzaju płynów. Gwarancja nie obejmuje takich przypadków. Niektóre substancje chemiczne i dodatki zawarte w tych rodzajach napojów/płynów mogą uszkodzić zbiornik. |
| ⓘ | Należy używać tylko czystej wody pitnej. |
| ⓘ | Zbiornik na wodę ma pojemność 3 litrów; nie wolno go przepełniać. |

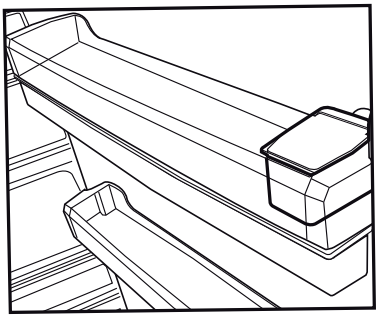

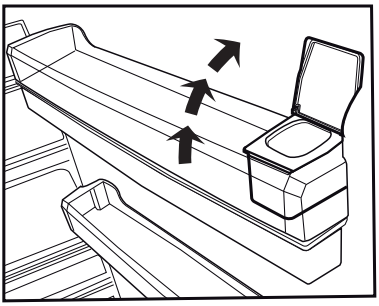

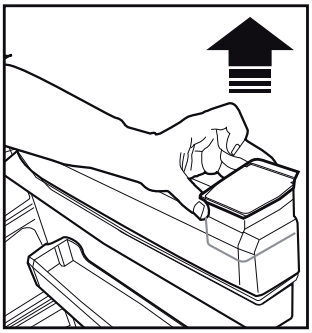

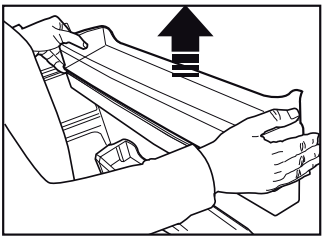

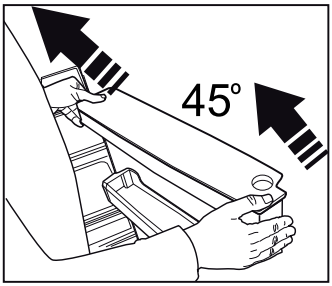


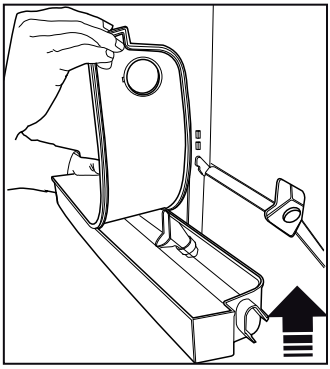

## 5.20. Czyszczenie zbiornika wodotrysku

1. Wyjąć zbiornik na wodę z półki na drzwiach.
2. Wyjąć półkę, trzymając ją z obu stron.
3. Chwycić zbiornik na wodę z obu stron i wyciągnąć go pod kątem 45°.
4. Zdjąć pokrywę ze zbiornika na wodę i wyczyścić zbiornik

| | |
|---|---|
| ⓘ | Części zbiornika na wodę ani dozownika wody nie wolno myć w zmywarce. |

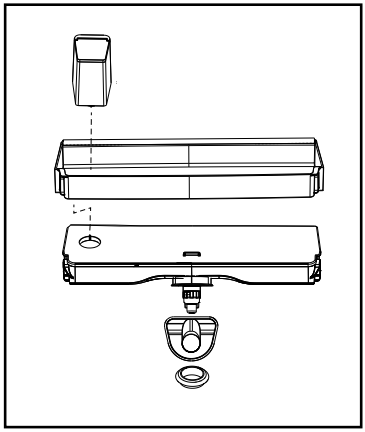

## 5.21. Taca ociekowa

Woda skapująca podczas korzystania z dozownika wody gromadzi się na tacy ociekowej. Wyjąć filtr z tworzywa sztucznego jak pokazano na rysunku.Czystą i suchą ścierką usunąć zebraną wodę.

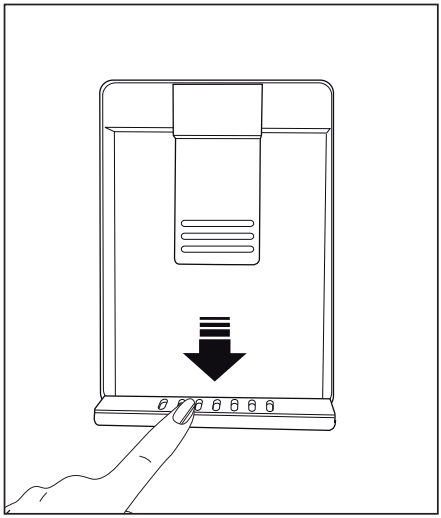

## 5.22. Sekcja HerbBox/ HerbFresh

Wyjąć pojemnik na folię z sekcji HerbBox/HerbFresh+ Wyjąć folię z worka i włożyć ją do pojemnika na folię jak na zdjęciu.Ponownie zamknąć pojemnik i włożyć go na miejsce w sekcji HerbBox/ HerbFresh+.Sekcje HerbBox i HerbFresh+ są szczególnie przydatne do przechowywania różnych ziół wrażliwych na warunki otoczenia. Niezapakowane zioła (pietruszkę, koper itd.) można przechowywać w tej sekcji poziomo i utrzymać ich świeżość przez znacznie dłuższy czas.Folię należy wymieniać co sześć miesięcy.

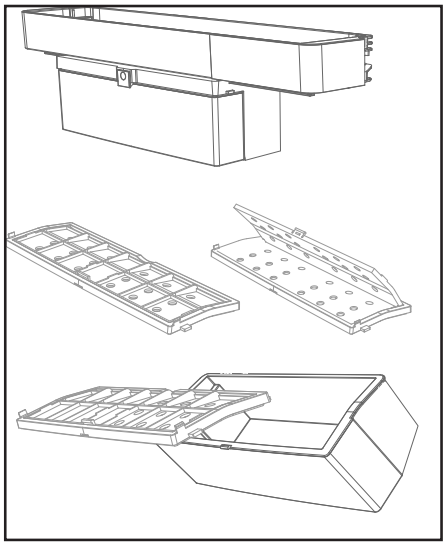

# 6. Konserwacja i czyszczenie

Regularne czyszczenie produktu przedłuży jego okres eksploatacji.



**OSTRZEŻENIE:** Przed czyszczeniem lodówki należy wyłączyć zasilanie.

Do czyszczenia nie wolno używać ostrych ani ściernych narzędzi, mydła, domowych środków czyszczących, detergentów, benzyny, nafty, pokostu ani podobnych substancji.
W przypadku produktów, które nie mają funkcji No Frost, na tylnej ścianie wewnątrz komory chłodzenia mogą pojawiać się krople wody i szron. Nie należy ich usuwać; nie stosować tłuszczy ani podobnych środków.
Należy używać wyłącznie wilgotnej ściereczki z mikrofibry w celu wyczyszczenia zewnętrznej części produktu. Gąbki lub inne materiały do czyszczenia mogą powodować zadrapania na powierzchni.
Należy rozpuścić w wodzie pełną łyżeczkę do herbaty węglanu. Następnie należy zanurzyć w wodzie szmatkę i wycisnąć ją. Urządzenie należy przetrzeć tą szmatką i dokładnie wysuszyć.
Wodę należy trzymać z dala od pokrywy lampy i innych części elektrycznych.
Drzwi należy czyścić mokrą szmatką.
Oby odłączyć półki drzwi i obudowy, należy wyjąć cała ich zawartość.
Unieś półki drzwi, aby je odłączyć.
Oczyść i wysusz półki, a następnie zamocuj je z powrotem na miejscu, wsuwając je od góry.

Do powierzchni zewnętrznej i części chromowanych produktu nie wolno używać wody chlorowej ani produktów do czyszczenia. Chlor spowoduje rdzewienie powierzchni metalowych.

## 6.1. Unikanie nieprzyjemnych zapachów

Wyprodukowany produkt jest wolny od wszelkich materiałów zapachowych. Jednak przechowywanie żywności w nieodpowiednich komorach i niepoprawne czyszczenie powierzchni wewnętrznych może wywoływać nieprzyjemne zapachy.
Aby tego uniknąć, należy czyścić wnętrze wodą z węglanem co 15 dni.
Żywność należy przechowywać w zamkniętych opakowaniach. Drobnoustroje mogą się rozprzestrzeniać z niezamkniętych opakowań i powodować nieprzyjemne zapachy.
W lodówce nie należy przechowywać przeterminowanej ani zepsutej żywności.
Nie korzystaj z ostrych i ścierających narzędzi lub mydła, domowych środków czyszczących, detergentów, benzyny, benzenu, wosku, itp., gdyż może to spowodować odklejenie się znaczków i części plastikowych oraz może doprowadzić do deformacji.
Do czyszczenia używaj ciepłej wody i miękkiej ściereczki, następnie wytrzyj do sucha.

## 6.2. Ochrona powierzchni plastikowych

Olej rozlany na powierzchnie plastikowe może je uszkadzać i należy go natychmiast usunąć ciepłą wodą.

# 7. Rozwiązywanie problemów

Przed skontaktowaniem się z serwisem należy sprawdzić tę listę. Umożliwi to zaoszczędzenie czasu i pieniędzy. Ta lista zawiera często spotykane problemy niezwiązane z wadami jakości wykonania lub materiałów. Pewne wymienione tutaj funkcje mogą nie dotyczyć posiadanego produktu.

**Lodówka nie działa.**

- Wtyk zasilania nie jest włożony do końca. >>> Dociśnij go do końca w gniazdku.
- Bezpiecznik podłączony do gniazda zasilającego produkt lub bezpiecznik główny jest przepalony. >>> Sprawdź bezpieczniki.

**Kondensacja na bocznej ściance komory chłodziarki (WIELOSTREFOWE, CHŁODZENIE, KONTROLA I STREFA ELASTYCZNA).**

- Drzwi są za często otwierane >>> Należy pamiętać, aby nie otwierać drzwi produktu za często.
- Środowisko jest za wilgotne. >>> Produktu nie należy instalować w wilgotnych środowiskach.
- Żywność zawierająca płyny jest przechowywana w nieszczelnych opakowaniach. >>> Żywność zawierająca płyny należy przechowywać w zamkniętych opakowaniach.
- Drzwi produktu pozostały otwarte. >>> Nie wolno pozostawiać otwartych drzwi produktu przez długi czas.
- Termostat jest ustawiony na za niską temperaturę. >>> Ustaw termostat na odpowiednią temperaturę.

**Sprężarka nie działa.**

- W przypadku nagłej awarii zasilania lub wyciągnięcia kabla zasilającego z gniazda i podłączenia go z powrotem ciśnienie gazu w układzie chłodzenia produktu jest niezrównoważone, co wyzwala zabezpieczenie termiczne sprężarki. Produkt ponownie się uruchomi po około 6 minutach. Jeśli produkt nie uruchomi się po tym czasie, skontaktuj się z serwisem.
- Odmrażanie jest aktywne. >>> To jest normalne w przypadku produktu z całkowicie zautomatyzowanym odmrażaniem. Odmrażanie odbywa się okresowo.
- Produkt nie jest podłączony. >>> Upewnij się, że kabel zasilania jest podłączony.
- Nastawa temperatury jest niepoprawna. >>> Wybierz poprawną nastawę temperatury.
- Brak zasilania. >>> Po przywróceniu zasilania produkt będzie kontynuował normalną pracę.

**Hałas pracy lodówki zwiększa się podczas używania.**

- Wydajność robocza produktu może się zmieniać w zależności od zmian temperatury otoczenia. To jest sytuacja normalna, a nie awaria.

**Lodówka włącza się za często lub na zbyt długo.**

- Nowy produkt może być większy niż poprzedni. Większe produkty pracują dłużej.
- Temperatura w pomieszczeniu może być wysoka. >>> Produkt będzie normalnie działał przed dłuższy czas przy wyższej temperaturze w pomieszczeniu.
- Produkt mógł zostać niedawno podłączony lub do środka została włożona nowa porcja żywności. >>> Produkt będzie potrzebował więcej czasu na osiągnięcie ustawionej temperatury, jeśli został niedawno podłączony lub do środka została włożona nowa porcja żywności. To jest normalne.
- Do produktu włożono ostatnio dużą ilość gorącej żywności. >>> Do produktu nie wolno wkładać gorącej żywności.
- Drzwi były często otwierane lub były otwarte przez dłuższy czas. >>> Ciepłe powietrze przedostające się do środka spowoduje wydłużenie pracy produktu. Nie należy za często otwierać drzwi.
- Drzwi zamrażarki lub chłodziarki mogą być uchylone. >>> Sprawdź, czy drzwi są całkowicie zamknięte.
- Produkt może mieć ustawioną za niską temperaturę. >>> Ustaw wyższą temperaturę i poczekaj aż produkt ją osiągnie.
- Uszczelka drzwi chłodziarki lub zamrażarki może być zabrudzona, zużyta, uszkodzona lub niepoprawnie ułożona. >>> Oczyść lub wymień uszczelkę. Uszkodzona/podarta uszczelka drzwi spowoduje wydłużenie działania produktu w celu utrzymania bieżącej temperatury.

**Temperatura zamrażarki jest bardzo niska, ale temperatura chłodziarki jest odpowiednia.**

- Temperatura komory zamrażarki jest ustawiona bardzo nisko. >>> Ustaw wyższą temperaturę komory zamrażarki i sprawdź ponownie.

**Temperatura chłodziarki jest bardzo niska, ale temperatura zamrażarki jest odpowiednia.**

- Temperatura komory chłodziarki jest ustawiona bardzo nisko. >>> Ustaw wyższą temperaturę komory chłodziarki i sprawdź ponownie.

**Żywność przechowywana w szufladach komory chłodziarki jest zamarznięta.**

- Temperatura komory chłodziarki jest ustawiona bardzo nisko. >>> Ustaw wyższą temperaturę komory zamrażarki i sprawdź ponownie.

**Temperatura chłodziarki lub zamrażarki jest za wysoka.**

- Temperatura komory chłodziarki jest ustawiona bardzo wysoko. >>> Nastawa temperatury komory chłodziarki wpływa na temperaturę komory zamrażarki. Zmień temperaturę komory chłodziarki lub zamrażarki i poczekaj aż odpowiednia komora osiągnie ustawiony poziom temperatury.
- Drzwi były często otwierane lub były otwarte przez dłuższy czas. >>> Nie należy za często otwierać drzwi.
- Drzwi mogą być uchylone. >>> Całkowicie zamknij drzwi.
- Produkt mógł zostać niedawno podłączony lub do środka została włożona nowa porcja żywności. >>> To jest normalne. Produkt będzie potrzebował więcej czasu na osiągnięcie ustawionej temperatury, jeśli został niedawno podłączony lub do środka została włożona nowa porcja żywności.
- Do produktu włożono ostatnio dużą ilość gorącej żywności. >>> Do produktu nie wolno wkładać gorącej żywności.

Wstrząsy lub hałas.

- Podłoże nie jest poziome lub wytrzymałe. >>> Jeśli produkt się kołysze podczas powolnego przemieszczania, wyreguluj nóżki w celu zrównoważenia produktu. Upewnij się też, że podłoże jest wystarczająco wytrzymałe i uniesie produkt.
- Wszelkie przedmioty umieszczone na produkcie mogą powodować hałas. >>> Zdejmij wszelkie przedmioty umieszczone na produkcie.

**Produkt wytwarza dźwięki przepływającego płynu, rozpryskiwania itd.**

- Zasada działania produktu obejmuje przepływy płynu i gazu. >>> To jest sytuacja normalna, a nie awaria.

**Z produktu słychać odgłos dmuchającego wiatru.**

- Produkt używa wentylatora w procesie chłodzenia. To jest sytuacja normalna, a nie awaria.

**Na wewnętrznych ściankach produktu występuje kondensacja.**

- Gorąca lub zimna pogoda zwiększy zalodzenie i kondensację. To jest sytuacja normalna, a nie awaria.
- Drzwi były często otwierane lub były otwarte przez dłuższy czas. >>> Nie należy otwierać drzwi za często, a jeśli są otwarte należy je zamknąć.
- Drzwi mogą być uchylone. >>> Całkowicie zamknij drzwi.

**Na powierzchni zewnętrznej lub między drzwiami produktu występuje kondensacja.**

- Pogoda może być wilgotna i to zjawisko jest normalne w takich warunkach. >>> Po zmniejszeniu wilgotności kondensacja zniknie.

**Nieprzyjemny zapach we wnętrzu.**

- Produkt nie jest regularnie czyszczony. >>> Czyść wnętrze regularnie za pomocą gąbki, ciepłej wody i wody z węglanem.
- Niektóre pojemniki i opakowania mogą wywoływać nieprzyjemne zapachy. >>> Należy używać pojemników i opakowań z materiałów niewydzielających zapachów.
- Żywność została umieszczona w nieszczelnych opakowaniach. >>> Żywność należy przechowywać w zamkniętych opakowaniach. Drobnoustroje mogą się rozprzestrzeniać z niezamkniętych opakowań i powodować nieprzyjemne zapachy.
- Z produktu należy usunąć wszelką przeterminowaną i zepsutą żywność.

**Drzwi się nie zamykają.**

- Opakowania żywności mogą blokować drzwi. >>> Przesuń przedmioty blokujące drzwi.
- Produkt nie stoi całkowicie pionowo na ziemi. >>> Wyreguluj nóżki, aby zrównoważyć produkt.
- Podłoże nie jest poziome lub wytrzymałe. >>> Upewnij się, że podłoże jest poziome i wystarczająco wytrzymałe oraz uniesie produkt.

**Zaciął się pojemnik na warzywa.**

- Żywność może się stykać z górną częścią szuflady. >>> Zmień ułożenie żywności w szufladzie.

**Jeśli powierzchnia produktu jest gorąca.**

- Podczas pracy produktu obszar między drzwiczkami, panele boczne i tylny ruszt mogą osiągać wysoką temperaturę. Jest to normalne zjawisko i nie oznacza konieczności dokonywania naprawy!



**OSTRZEŻENIE:** Jeśli problem nie zniknie po wykonaniu instrukcji podanych w tym rozdziale, skontaktuj się ze sprzedawcą lub autoryzowanym serwisem. Nie próbuj naprawiać produktu.

## Gwarancja jakości

Twój produkt marki GRUNDIG posiada gwarancję jakości udzieloną przez Beko S.A z siedzibą w Warszawie ul. Puławska 366, 02-819 Warszawa (dalej Gwarant). Gwarancja jakości udzielana jest wyłącznie na produkty marki GRUNDIG wprowadzane do obrotu na terytorium Rzeczypospolitej Polskiej przez Gwaranta. Termin gwarancji wynosi 24 miesiące od daty zakupu produktu. Oświadczenie gwarancyjne określające warunki gwarancji znajdziesz na stronie internetowej **www.grundig.pl** w sekcji wsparcie

**Warunkiem wykonywania uprawnień z gwarancji jest przedstawienie dowodu zakupu produktu lub zarejestrowanie produktu na stronie** www.grundig.pl/gwarancja

## Zarejestruj swój produkt

Załóż konto oraz zarejestruj teraz swój produkt marki GRUNDIG objęty gwarancją na naszej stronie internetowej **www.grundig.pl/gwarancja**. Dzięki temu nie będziesz musiał się martwić w sytuacji gdy zgubisz dowód zakupu. Ponadto będziesz miał możliwość otrzymania oświadczenia gwarancyjnego w postaci „Cyfrowej Karty Gwarancyjnej".

## Obsługa klienta – infolinia 22 185 50 05

W celu zgłoszenia reklamacji lub usterki produktu marki GRUNDIG prosimy o kontakt telefoniczny z infolinią. Nasi konsultanci pomogą Ci rozwiązać problem lub skierują do właściwego serwisu GRUNDIG.

**Infolinia czynna jest 7 dni w tygodniu od 8.00 do 20:00**.

* Koszt połączenia jak za połączenie lokalne (z telefonu stacjonarnego) lub według stawek operatora sieci komórkowej.

Podpis i pieczęć instalatora (z numerem uprawnienia) w przypadku montażu urządzeń gazowych lub płyt i piekarników elektrycznych

**Aby otrzymać więcej informacji dotyczących serwisu GRUNDIG np. gdzie kupić części zamienne lub akcesoria należy odwiedzić stronę internetową www.grundig.pl w sekcji wsparcie .**

**ZASTRZEŻENIE/OSTRZEŻENIE**

Niektóre (proste) awarie mogą być naprawione przez użytkownika końcowego bez obawy przed niebezpieczeństwem lub wynikającym z tego niebezpiecznego użytkowania, pod warunkiem, że naprawy zostaną wykonane w określonych granicach i zgodnie z następującymi instrukcjami (patrz rozdział „Samodzielna naprawa").

Dlatego, o ile nie określono inaczej w rozdziale "Samodzielna naprawa", naprawy powinny być zlecane do profesjonalnych warsztatów w celu uniknięcia problemów związanych z bezpieczeństwem. Zarejestrowany profesjonalny podmiot zajmujący się naprawami to profesjonalny warsztat, któremu producent przyznał dostęp do instrukcji i wykazu części zamiennych produktu zgodnie z metodami opisanymi w aktach ustawodawczych zgodnie z dyrektywą 2009/125/WE.

**Jednak tylko przedstawiciel serwisu (tj. autoryzowane profesjonalne warsztaty), z którym można skontaktować się pod numerem telefonu podanym w instrukcji obsługi/karcie gwarancyjnej lub za pośrednictwem autoryzowanego sprzedawcy, może świadczyć usługi na warunkach gwarancji. W związku z tym należy pamiętać, że naprawy wykonywane przez profesjonalne warsztaty (nieautoryzowane przez Grundig) powodują utratę gwarancji.**

**Samodzielna naprawa**

Użytkownik końcowy może samodzielnie naprawić następujące części zamienne: klamki, zawiasy drzwi,
tace, kosze i uszczelki drzwi (zaktualizowana lista jest również dostępna na support.grundig.com od 1 marca 2021).

Ponadto, aby zapewnić bezpieczeństwo produktu i zapobiec ryzyku poważnych obrażeń, samodzielną naprawę należy wykonać zgodnie ze wskazówkami zawartymi w instrukcji obsługi w rozdziale "Samodzielna naprawa" lub dostępnymi w support.grundig.com Dla własnego bezpieczeństwa, przed samodzielną naprawą, odłącz urządzenie od zasilania.

Naprawy i próby naprawy dokonywane przez użytkowników końcowych w przypadku części niewymienionych na liście i/lub nieprzestrzeganie wskazówek zawartych w rozdziale „Samodzielna naprawa" lub dostępnych w support.grundig.com, mogą stanowić zagrożenie, którego nie można przypisać do Grundig, oraz spowodują utratę gwarancji.

W związku z tym zdecydowanie zaleca się, aby użytkownicy końcowi powstrzymali się od podejmowania prób wykonywania napraw spoza wymienionego wykazu części zamiennych, kontaktując się w takich przypadkach z autoryzowanymi warsztatami lub profesjonalnymi warsztatami. Samodzielne próby naprawy mogą stwarzać zagrożenie i uszkodzić urządzenie, a następnie spowodować pożar, powódź, porażenie prądem i poważne obrażenia ciała.

Na przykład, ale nie tylko, następujące naprawy muszą zostać zlecone w autoryzowanych
warsztatach lub lub zarejestrowanych profesjonalnych warsztatach: sprężarka, obwód chłodzenia, płyta główna,płyta falownika, tablica wyświetlacza itp.

Producent/sprzedawca nie ponosi odpowiedzialności w przypadku gdy użytkownik nie stosuje się do zaleceń.

Dostępność części zamiennych do zakupionej lodówkę wynosi 10 lat.
Przez ten czas dostępne będą oryginalne części zamienne do prawidłowej eksploatacji lodówkę.
Minimalny okres gwarancji na zakupioną lodówkę wynosi 24 miesiące.
Ten produkt jest wyposażony w źródło światła o klasie energetycznej «G».
Źródło światła w tym produkcie może być wymieniane wyłącznie przez profesjonalnych serwisantów.

GRUNDIG

**Køleskab**
Brugervejledning
**Kylskåp**
Bruksanvisning
**Kjøleskap**
Bruksanvisning

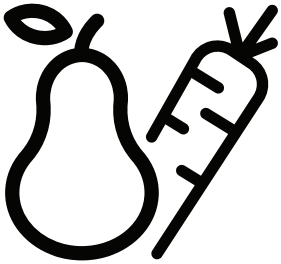

GKN27960FHXPN - GKN27960FHXRN - GKN 27960 BIO

**DA / SV / NO /**

58 5364 0000/AG
3/4

**1. Sikkerheds- og miljøanvisninger 3**
1.1 Generel sikkerhed ..... 3
1.1.1 HC-advarsel ..... 5
1.1.2 For modeller med vanddispenser ..... 5
1.2 Tilsigtet anvendelse ..... 5
1.3 Beskyttelse af børn ..... 6
1.4 Overholdelse af WEEE-direktivet og bortskaffelse af affaldsprodukt ..... 6
1.5 Overholdelse af RoHS-direktivet ..... 6
1.6 Yderligere oplysninger ..... 6
**2. Køleskab 7**
**3 Montering 8**
3.1 Korrekt monteringssted ..... 8
3.2 Montering af plastkiler ..... 9
3.3 Justering af benene ..... 9
3.4 Strømtilslutning ..... 9
**4. Klargøring 10**
4.1 Sådan opnås energibesparelser ..... 10
4.2 Førstegangsbrug ..... 10
**5. Betjening af produktet 12**
5.1 Isspand ..... 15
5.2Æggebakke ..... 15
5.3 Ventilator ..... 15
5.4 Grøntsagsskuffe ..... 15
5.5 Nulgraders rum ..... 15
5.6 Flytbar dørhylde ..... 16
5.7 Glidende opbevaringsskuffe 16
5.8 Fugtkontrolleret grøntsagsskuffe ..... 16
5.9 Deodoriseringsmodul ..... 17
5.10 Automatisk ismaskine ..... 17
5.11 Ismaskine og isopbevaringsbeholder ..... 18
5.12 Anvendelse af vanddispenseren ..... 18
5.13 Fyld vandtanken ..... 19
5.14 HerbBox/HerbFresh ..... 20
5.15 Brug af den anden grøntsagsskuffe: ..... 21
5.17 Drypbakke ..... 22
5.18 Indfrysning af friske fødevarer ..... 22
5.19 Anbefalinger til opbevaring af frosne fødevarer ..... 23
5.20 Oplysninger vedr. dybfrysning ..... 23
5.21 Anbringelse af fødevarer .... 24
5.22 Alarm for åben dør (valgfri) .24
5.23 Indvendigt lys ..... 24
**6. Vedligeholdelse og rengøring 25**
6.1 Forebyggelse dårlig lugt ..... 25
6.2 Beskyttende plastoverflader 25
6.3 Dør Glas ..... 26
**7. Fejlfinding 27**

**Kære kunde**
Det er vores ønske, at du opnår den optimale effektivitet fra vores produkt, som er fremstillet på moderne anlæg med omhyggelig kvalitetskontrol.
Til dette formål skal du læse hele brugervejledningen, før du tager produktet i brug og opbevare vejledningen som referencekilde. Hvis du overdrager produktet over til en anden person, skal denne vejledning medfølge sammen med produktet.

**Brugervejledningen garanterer hurtig og sikker brug af produktet.**
Læs venligst brugervejledningen, før du installerer og bruger produktet.
Overhold altid de gældende sikkerhedsforskrifter.
Opbevar brugervejledningen let tilgængeligt for fremtidig brug.
Læs venligst alle andre dokumenter, der følger med produktet.

**Symboler og mærkater**
Følgende symboler bruges i denne vejledning:

| | |
|---|---|
| ⓘ | Vigtige oplysninger og nyttige tips. |
| ⚠ | Risiko for liv og ejendom. |
| ⚠ | Risiko for elektrisk stød. |
| ♻ | Produktets emballage er lavet af genbrugsmaterialer, i overensstemmelse med den nationale miljølovgivning. |

**ⓘ INFORMATION**

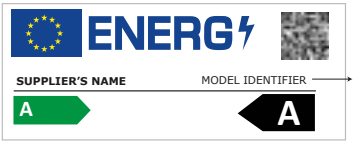


Modeloplysninger, som er gemt i produktdatabasen, kan nås ved at gå ind på følgende websted og søge efter din modelidentifikator (*), der findes på energimærket.

https://eprel.ec.europa.eu/

# 1. Sikkerheds- og miljøanvisninger

Dette afsnit indeholder de sikkerhedsanvisninger, der er nødvendige for at forebygge risikoen for kvæstelser og materielle skader. Manglende overholdelse af disse anvisninger vil ophæve alle typer af produktgarantier.

## 1.1 Generel sikkerhed

- Dette produkt må ikke anvendes af personer med fysiske, sensoriske og mentale handicap, uden tilstrækkelig viden og erfaring eller af børn. Apparatet må kun benyttes af sådanne personer under tilsyn og vejledning af en person med ansvar for deres sikkerhed. Børn bør ikke have lov til at lege med dette apparat.
- I tilfælde af funktionsfejl skal produktet frakobles.
- Når stikket er trukket ud, skal du vente mindst 5 minutter, før du sætter stikket i igen. Tag ledningen ud af stikkontakten, når produktet ikke er i brug. Rør ikke ved opladeren med våde hænder! Frakobl aldrig stikket ved at trække i kablet. Tag altid fat i stikket.
- Tør stikkets spids med en tør klud, før det sættes i.
- Tilslut ikke i køleskabet, hvis stikkontakten er løs.
- Frakobl produktet under installation, vedligeholdelse, rengøring og reparation.
- Hvis produktet ikke skal bruges i et stykke tid, skal produktet frakobles, og alle fødevarer tages ud af køleskabet.
- Brug ikke damp eller dampede rengøringsmidler til rengøring af køleskabet og/eller smeltning af is i køleskabet. Damp kan komme i kontakt de elektrificerede områder og forårsage kortslutning eller elektrisk stød!
- Produktet må ikke vaskes ved at sprøjte eller hælde vand på det! Fare for elektrisk stød!

- I tilfælde af funktionsfejl må du ikke bruge produktet, da det kan forårsage elektrisk stød.  Kontakt det autoriserede servicecenter, før du foretager dig noget.
- Sæt netledningen i en stikkontakt med jord. Jording skal udføres af en autoriseret elektriker.
- Hvis produktet har LED-belysning, skal du kontakte det autoriserede servicecenter for udskiftning eller i tilfælde af ethvert problem.
- Rør aldrig ved frosne fødevarer med våde hænder! Fødevarerne kan klæbe til dine hænder!
- Anbring ikke væsker i flasker og dåser ind i fryseren. De kan sprænge!
- Anbring væsker i oprejst position efter låget er strammet til.
- Sprøjt ikke brandfarlige stoffer i nærheden af produktet, da det kan brænde eller eksplodere.
- Opbevar ikke brændbare materialer og produkter med brændbar gas (spray osv.) i køleskabet.
- Undlad at anbringe væskeholdige beholdere oven på apparatet. Vandstænk på en strømførende del kan forårsage elektrisk stød og risiko for brand.
- Hvis apparatet udsættes for regn, sne, sol og vind, vil det forårsage elektrisk fare. Hvis du flytter produktet, må du ikke trække ved at holde i dørens håndtag. Håndtaget kan brække af.
- Pas på du ikke får en del af dine hænder eller organer i klemme i nogen af de bevægelige dele inden i produktet.
- Undlad at træde på eller læne dig op ad døren, skuffer og lignende dele af køleskabet. Dette vil medføre, at apparatet vælter og forårsager skade på de dele.
- Pas på du ikke beskadiger strømkablet.

## 1.1.1 HC-advarsel

- Hvis produktet omfatter et kølesystem, der bruger R600a-gas, skal du passe på ikke at beskadige kølesystem og dets rør, mens du bruger og flytter produktet. Denne gas er brandfarlig. Hvis kølesystemet er beskadiget, skal produktet holdes væk fra antændelseskilder og rummet ventileres med det samme.

| | |
|---|---|
| ⓘ | Etiketten på den indvendige venstre side angiver typen af gas, der anvendes i produktet. |

## 1.1.2 For modeller med vanddispenser

- Tryk i koldtvands-indtag skal være maksimum 90 psi (6.2 bar). Hvis vandtrykket ovestiger 80 psi (5.5 bar), så anvend en trykbegrænsningsventil i dit hovedsystem. Hvis du ikke ved, hvordan du skal kontrollere dit vandtryk, så spørg en professionel VVS-tekniker om hjælp.
- Hvis der er risiko for vand-hammereffekt i din installation, så brug altid et vandhammerforhindringsudstyr i
- din installation. Spørg professionelle VVS-teknikere til råds, hvis du ikke er sikker på at der ikke er en vandhammereffekt I din installation.
- Installer ikke på varmtvands-indtaget. Tag forholdsregler imod risiko for frysning i rørene. Vandtemperaturens drifts-interval skal ligge imellem 33°F (0.6°C) minimum og 100°F (38°C) maksimum.
- Brug kun postevand.

### 1.2 Tilsigtet anvendelse

- Dette apparat er konstrueret til privat brug. Det er ikke beregnet til erhvervsmæssig brug.
- Apparatet må kun bruges til at opbevare mad og drikkevarer.
- Der må ikke opbevares følsomme produkter, der kræver kontrolleret temperatur (vacciner, varmefølsom medicin, medicinske forsyninger, osv.) i køleskabet.
- Producenten påtager sig intet ansvar for skader som følge af forkert brug eller forkert håndtering.

- Produktets levetid er 10 år. De reservedele, der er nødvendige for at produktet kan fungere, vil være tilgængelige i denne periode.

### 1.3 Beskyttelse af børn

- Opbevar emballagematerialer utilgængeligt for børn.
- Lad ikke børn lege med apparatet.
- Hvis produktets dør inkluderer en lås, skal nøglen opbevares utilgængeligt for børn.

### 1.4 Overholdelse af WEEE-direktivet og bortskaffelse af affaldsprodukt

Dette produkt er i overensstemmelse med EUs WEEE-direktiv (2012/19/EU). Dette produkt er forsynet med et klassifikationssymbol for affald af elektrisk og elektronisk udstyr (WEEE).

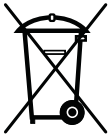

Dette produkt er fremstillet med dele og materialer af høj kvalitet, der kan genbruges, og som er egnet til genbrug. Bortskaf ikke affaldsproduktet sammen med normalt husholdnings - og andet affald ved slutningen af dets levetid. Produktet skal returneres til de korrekte centraler til genanvendelse af elektrisk og elektronisk udstyr.
Kontakt venligst de lokale myndigheder for at lære om disse affaldscentraler.

### 1.5 Overholdelse af RoHS-direktivet

Dette produkt er i overensstemmelse med EUs WEEE-direktiv (2011/65/EU). Det indeholder ikke skadelige eller forbudte stoffer, der er angivet i direktivet.

### 1.6 Yderligere oplysninger

Produktets emballagematerialer er fremstillet af genbrugsmaterialer i overensstemmelse med vores nationale miljøbestemmelser. Bortskaf ikke emballagen sammen med husholdningsaffald eller andet affald. Indlever emballagen på de indsamlingssteder, der udpeges af de lokale myndigheder.

# 2. Køleskab

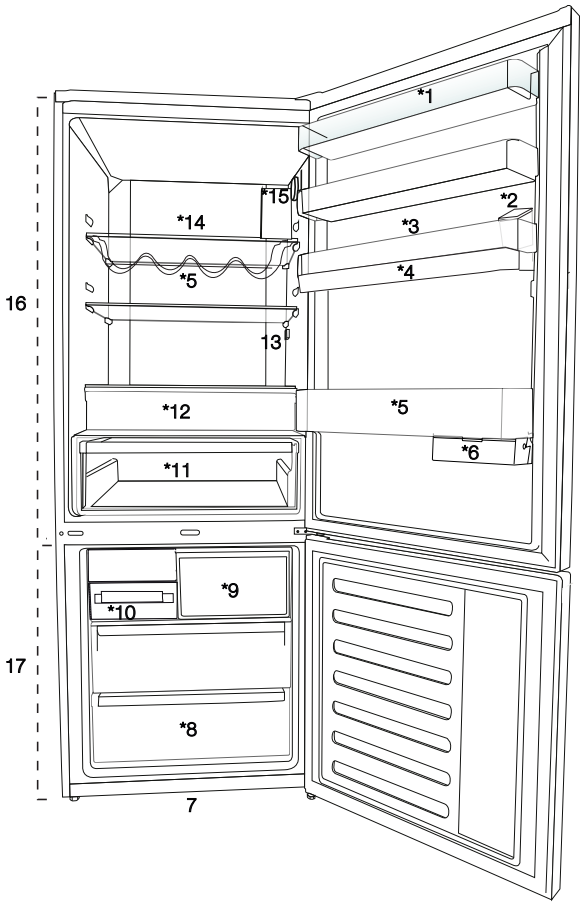


**1.** Kølerum dørhylde
**2.** Vanddispenser påfyldning af tank
**3.** Æggebakke
**4.** Vanddispensertank
**5.** Flaskehylde
**6.** Glidende opbevaringsskuffe
**7.** Justerbare ben
**8.** Fryser
**9.** Rum til hurtig-frys
**10.** Isterningbakke & isrække
**11.** Grøntsagsskuffe
**12.** Nulgraders rum
**13.** Indvendigt lys
**14.** Kølerum glashylde
**15.** Temperaturvælger
**16.** Køleskab
**17.** Fryser

***Tilvalg**

Tilvalg: Tallene i denne brugervejledning er skematiske og matcher muligvis ikke præcist dit produkt. Hvis dit produkt ikke omfatter de relevante dele, gælder oplysningerne for andre modeller.

# 3 Montering

## 3.1 Korrekt monteringssted

Kontakt det autoriserede servicecenter vedrørende produktets montering. For klargøring af produktet til montering, henvises til oplysningerne i brugervejledningen. Sørg endvidere for de fornødne vand- og strømtilslutninger. Hvis du ikke har de fornødne tilslutninger, skal du kontakte en elektriker og en blikkenslager for at arrangere etablering af de fornødne tilslutninger.

| | |
|---|---|
|  | **ADVARSEL:** Producenten påtager sig intet ansvar for eventuelle skader forårsaget af arbejde, der udføres af uautoriserede personer. |
|  | **ADVARSEL:** Produktets strømkabel skal frakoblet under montering. Hvis dette ikke gøres, kan det medføre alvorlige kvæstelser! |
|  | **ADVARSEL:** Hvis døråbningen er for smal til at produktet kan komme igennem, tag døren af og vend produktet sidelæns; hvis det ikke virker, kontakt den autoriserede service. |

- Anbring produktet på en flad overflade for at undgå rystelser.
- Anbring produktet mindst 30 cm væk fra varmelegemer, komfur og lignende varmekilder og mindst 5 cm væk fra elektriske ovne.
- Udsæt ikke produktet for direkte sollys eller andre varmekilder.
- Produktet kræver tilstrækkelig luftcirkulation for at fungere effektivt.
- Hvis produktet placeres i en niche, husk at der skal være en afstand på 5 cm mellem produktet, væggene og loftet.
- Monter ikke produktet i omgivelser med temperaturer under -5 °C.
- Dette produkt kræver tilstrækkelig luftcirkulation for at fungere effektivt. Hvis produktet anbringes i en alkove, skal du huske at have mindst 5 cm fri plads mellem produktet og loftet, bagvæggen og sidevæggene.
- Hvis produktet anbringes i en alkove, skal du huske at have mindst 5 cm fri plads mellem produktet og loftet, bagvæggen og sidevæggene. Kontroller, om beskyttelseskomponenten til bagvæggen er til stede på dets placering (hvis den leveres sammen med produktet). Hvis komponenten ikke er tilgængelig, eller hvis den er mistet eller tabt, skal du placere produktet, så der er mindst 5 cm fri plads mellem overfladen af bagsiden på produktet og rummets vægge. Den frie højde på bagsiden er vigtig for effektiv drift af produktet.

## 3.2 Montering af plastkiler

Brug de medfølgende plastkiler til at give tilstrækkelig plads til luftcirkulation mellem produktet og væggen.

- For at fastgøre kilerne, skal du fjerne skruerne på produktet og bruge de medfølgende skruer til kilerne.
- Fastgør to plastkiler på ventilationsskærmen som vist i figuren.

## 3.3 Justering af benene

Hvis produktet ikke er står lige, skal du justere de forreste justerbare ben ved at dreje dem til højre eller venstre.

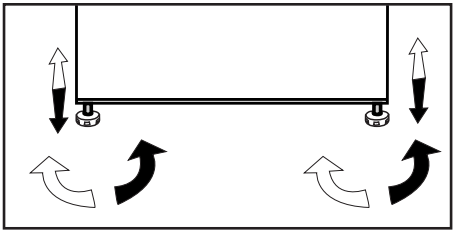

## 3.4 Strømtilslutning

| | |
|---|---|
| ⚠ | **ADVARSEL:** Brug ikke forlænger- eller multistiktil strømtilslutning. |
| ⚠ | **ADVARSEL:** Beskadigede strømkabler skal udskiftes af et autoriseret serviceværksted. |
| ℹ | Hvis du placerer to køleskabe ved siden af hinanden, skal der være mindst 4 cm afstand mellem de to apparater. |

- Vores virksomhed vil ikke påtage sig ansvaret for eventuelle skader som følge af brug uden jordforbindelse eller strømtilslutning, som ikke er i overensstemmelse med gældende regler.
- Strømkabelstikket skal være let tilgængeligt efter installationen.
- Brug ikke multi-gruppestik med eller uden forlængerledning mellem stikkontakten og køleskabet.

| | |
|---|---|
| ℹ | Advarsel om varm overflade<br>Sidevæggen i dit produkt er forsynet med kølerør til forbedring af kølesystemet. Kølevæske med høje temperaturer kan flyde gennem disse områder, og resultere i høje temperaturer på sidevæggene. Dette er normalt og kræver ingen service. Venligst pas på, når du berører disse områder. |

# 4. Klargøring

## 4.1 Sådan opnås energibesparelser

| | |
|---|---|
| ⚠ | Tilslutning af produktet til elektroniske energibesparende systemer frarådes, da det kan beskadige produktet. |

- Til et fritstående køleskab: "dette køleskab er ikke beregnet til at blive brugt som indbygget køleskab.
- Køleskabsdørene må ikke holdes åbne i længere perioder.
- Anbring ikke varm mad eller drikke i køleskabet.
- Overfyld ikke køleskabet. Hvis den indvendige luftstrøm blokeres, vil det reducere kølekapacitet.
- Du kan tage de øverste skuffer ud og placere dem på glashylden for at kunne opbevare den maksimale mængde mad i kølerummet i dit køleskab. Dit køleskabs angivne energiforbrug blev fastsat ved at tage køleren, isbakken og de øverste skuffer ud for at få maksimal opbevaringsplads. Det anbefales at bruge skuffen nedenfor. Funktionen til at spare energi skal aktiveres for at få det bedste energiforbrug.
- Du må ikke blokere ventilatoren ved at placere mad foran den. Der skal være mindst 3 cm afstand til ventilatoren når der sættes mad i køleskabet.
- Afhængig af produktets funktioner, vil optøning frosne fødevarer i køleskabet vil sikre energibesparelser og bevare fødevarekvaliteten.
- Mad skal opbevares i skufferne for at sikre energibesparelse og beskytte mad i bedre tilstande.
- Madpakker må ikke placeres i direkte kontakt med varmesensoren der er i køleskabet. Hvis de rører ved sensoren, kan energiforbruget øges.
- Sørg for at fødevarerne ikke er i kontakt med den køleskabets temperaturføler, der er beskrevet nedenfor.

## 4.2 Førstegangsbrug

Før du bruger dit køleskab, skal du sørg for, at de nødvendige forberedelser er ludført i overensstemmelse med instruktionerne i afsnittene "Sikkerheds- og miljøanvisninger" og "Montering".

- Hold køleskabet i gang uden mad i 6 timer og luk ikke døren op, med mindre det er absolut nødvendigt.

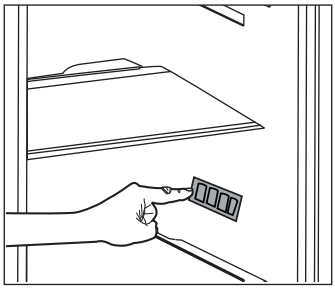

| | |
|---|---|
| ⓘ | Der høres en biplyd, når kompressoren er indstillet. Det er normalt at høre lyde, selv når kompressoren er inaktiv, på grund af de komprimerede væsker og gasser i kølesystemet. |
| ⓘ | Det er normalt, at køleskabets forkanter er varme. Disse områder er udviklet til at varme op for at undgå dannelse af kondens. |

- Da der ikke vil trænge varm og fugtig luft direkte ind i dit produkt, når dørene ikke åbnes, vil produktet optimere sig selv under forhold, der er tilstrækkelige til at beskytte dine fødevarer. Funktioner og komponenter, som f.eks. kompressor, blæser, varmelegeme, afrimning, lys, display og så videre, vil fungere i overensstemmelse med behovet for at forbruge så lidt strøm som muligtunder disse omstændigheder.

# 5. Betjening af produktet

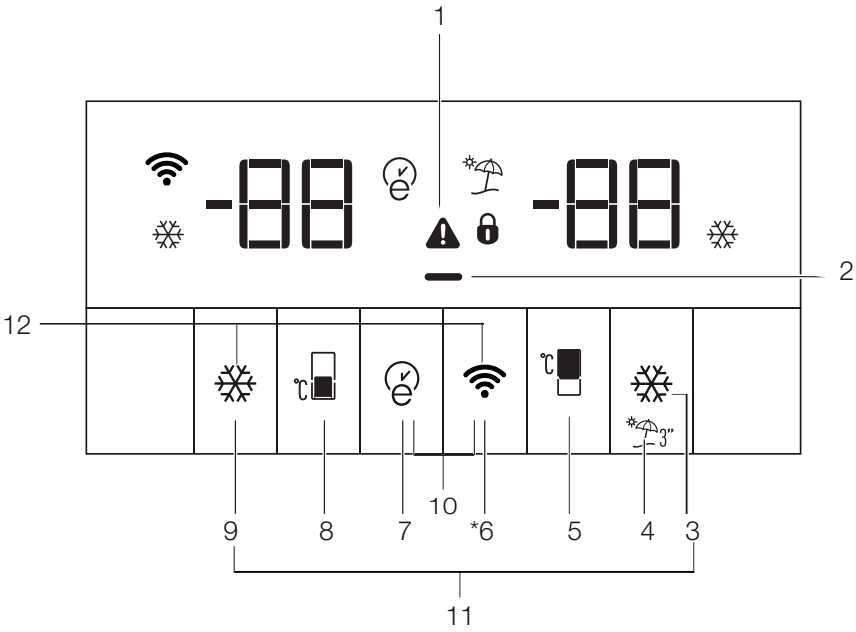


1. Fejlstatusindikator
2. Energibesparelsesfunktions-indikator (slukket display)
3. Hurtigkøltast
4. Feriefunktionstast
5. Indstillingstast til kølerumtemperatur
6. Trådløs forbindelsestast
7. Eco-fuzzy-tast
8. Indstillingsknap til fryserum-temperatur
9. Hurtigfrysefunktionsknap
10. Tastaturlås
11. Tast til ændring af temperatu-renhed

Tilvalg: Tallene i denne brugervejledning er skematiske og matcher muligvis ikke præcist dit produkt. Hvis dit produkt ikke omfatter de relevante dele, gælder oplysningerne for andre modeller.

**1. Fejlstatusindikator**
Hvis dit køleskab ikke køler tilstrækkeligt, eller hvis der er en sensorfejl, vil denne indikator(⚠) blive aktiveret. Når denne indikator er aktiveret, vil temperaturindikatoren i fryseren vise "E" og den kølerummets temperaturindikator vil vise tallene "1, 2, 3 ..." osv. Disse tal på indikatoren giver oplysninger om fejlen til servicepersonalet.
Når du lægger varm mad i fryserummet, eller hvis du lader døren stå åben i lang tid, kan udråbstegn blive vist i nogen tid. Dette er ikke en fejl. Denne advarsel forsvinder, når maden køler ned.

**2. Energibesparelsesfunktions-indikator (slukket display)**
Hvis produktdørene holdes lukket i lang tid, aktiveres den energibesparende funktion automatisk, og energibesparelsessymbolet lyser. (▬)
Når den energibesparende funktion er aktiveret, slukkes alle symboler på displayet bortset fra energibesparelsessymbolet. Når den energibesparende funktion er aktiveret, hvis en knap nedtrykkes eller døren åbnes, annulleres den energibesparende funktion, og symbolerne på displayet vender tilbage til normal. Den energibesparende funktion er en fabriksindstilling og kan ikke annulleres.

**3. Hurtigkøltast**
Hurtig kølindikator (❄) lyser, og temperaturindikatorværdien for køleskabsrum vises som 1, når funktionen til hurtig køleskab er aktiveret. For at annullere denne funktion skal du trykke på knappen Hurtigkøl igen. Hurtigkølindikator slukkes, og køleskabet nulstilles til dets normale indstillinger. Hurtigkølfunktionen annulleres automatisk efter 1 time, hvis du ikke annullerer den. Hvis du vil afkøle store mængder frisk mad, skal du sætte hurtigkølknappen til, inden du sætter maden i kølerummet.

**4. Feriefunktionstast**
For at aktivere feriefunktion skal du trykke på og holde knappen nede (🌴) i 3 sekunder og indikatoren for ferietilstand (🏖) vil blive aktiveret. Når feriefunktionen er aktiveret, vises "- -" på temperaturindikatoren for køleskabsrummet, og der udføres ingen aktiv køling i køleskabsrummet. Det er ikke godt at opbevare maden i køleskabsrummet, når denne funktion er aktiveret. Andre rum fortsætter med at blive nedkølet til den indstillede temperatur.
For at annullere denne funktion skal du trykke på knappen **ferie**-funktion igen.

**5. Indstillingsknap til kølerumtemperatur**
Når denne knap nedtrykkes, kan kølerummets temperatur indstilles til værdierne 8,7,6,5,4,3,2 og 1. (🌡)

**6. Trådløs forbindelsestast (*ekstraudstyr)**
Tryk og hold knappen nede i 3 sekunder for at starte produktets første tilslutning til

hjemmenetværket.
Når forbindelsen bliver etableret, vil ikonet for den trådløse forbindelse (📶) blinke.
Når forbindelsen til hjemmenetværket er etableret, lyser ikonet for det trådløse netværk konstant.
Efter at have etableret den første forbindelse, skal du trykke kort på knappen for at aktivere/deaktivere forbindelsen. Det trådløse netværksikon blinker kort, indtil forbindelsen er etableret. Når forbindelsen er etableret, lyser ikonet for det trådløse netværk konstant. Hvis forbindelsen ikke kan oprettes inden for et bestemt tidsrum, skal du kontrollere dine forbindelsesindstillinger. HomeWhiz-applikationen bruges som forbindelsesgrænseflade. Trinnene i etableringen af forbindelsen findes i HomeWhiz-appen (i HomeWhiz-afsnittet).

**7. Eco-fuzzy-tast**
Tryk og slip eco fuzzy-knappen for at aktivere eco fuzzy-funktionen. Når denne funktion er aktiveret, vil fryseren skifte til eco-tilstand efter mindst 6 timer, og eco-indikatoren tændes (🌿). For at deaktivere eco-fuzzy-funktionen, skal du trykke igen på knappen til eco-fuzzyfunktionen. Når eco-fuzzyfunktionen er aktiveret, tændes denne indikator efter 6 timer.

**8. Indstillingsknap til frysetemperatur**
Temperaturindstilling foretages til fryserum.
Når knappen nummereret (🌡) nedtrykkes, kan du indstille temperaturen i fryserummet til -18, -19, -20, -21, -22, -23 og -24.

**9. Hurtigfrysefunktionsknap**
Tryk på knap nr. (9) til hurtig frysning. Indikatoren for hurtig frysning (❄) vil blive aktiveret. Når den hurtige frysefunktion er aktiveret, vil indikatoren for hurtig frysning lyse, og fryserens temperaturindikator vil vise værdien -27. For at annullere denne funktion skal du trykke på knappen hurtigfrys ( ❄ ) igen. Hurtigfrys-indikatoren slukkes og køleskabet skifter tilbage til normal indstilling. Hurtigfrysfunktionen annulleres automatisk efter 24 timer, hvis du ikke annullerer den. Hvis du vil fryse store mængder frisk mad, skal du sætte hurtigfrysknappen til, inden du sætter maden i fryserummet.

**10. Tastaturlås**
Tryk og hold Trådløst netværksknappen (📶) og eco-fuzzy-(🌿)knappen nede samtidigt i 3 sekunder. Tastaturlåssymbolet ( 🔒) lyser, og tastaturlåsetilstanden aktiveres. Knapperne fungerer ikke, når tastaturlåsetilstanden er aktiv. Tryk og hold knapperne til Trådløst netværk (📶) og eco-fuzzy (🌿) samtidigt i 3 sekunder. Tastelåsen deaktiveres.

Brug **tastaturlåse**funktionen, hvis du vil forhindre ændring af temperaturindstillingen i køleskabet.

**11 Tast til ændring af temperaturenhed**
Tryk på Hurtigkøl ( ❄ )og Hurtigfrystasterne ( ❄ ) nede i

3 sekunder for at skifte mellem Fahrenheit og Celcius.

## 5.1 Isspand

**(Tilvalg)**
Tag isspanden ud af fryseren.
Fyld isspanden med vand.
Sæt isspanden i fryseren igen.
Isen vil være klar efter cirka. Tag isspanden ud af fryseren og sæt beholderen som du vil have is i ind under den. Is vil nu komme ned i beholderen.

## 5.2Æggebakke

Du kan sætte æggebakken på døren eller ind i skabet. Hvis du beslutter dig for at sætte den ind i skabet anbefales det at vælge de nederste hylder da de er køligere.

| | |
|---|---|
| ⚠ | Æggebakken må ikke sættes i fryseren. |

## 5.3 Ventilator

Ventilatoren er beregnet til cirkulere den kolde luft inde i dit køleskab. Driftstiden for ventilatoren kan variere afhængigt af funktionerne på dit produkt.
I nogle produkter fungerer ventilatoren kun sammen med kompressoren, i andre bestemmer kontrolsystemet driftstiden afhængigt af behovet for afkøling.

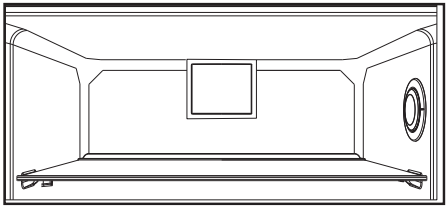

## 5.4 Grøntsagsskuffe

**(Tilvalg)**
Produktets grøntsagsskuffe er beregnet til at holde grøntsager friske ved at bevare fugtighed. Til dette formål er den overordnede cirkulation af kold luft intensiveret i den grøntsagsskuffen.

## 5.5 Nulgraders rum

**(Tilvalg)**
Brug dette rum til at opbevare delikatesser ved lavere temperaturer eller kødprodukter til øjeblikkelig brug.
Skuffen med på nul grader er det køligste sted hvor mad som for eksempel mejeriprodukter, kød, disk og kylling bedste kan opbevares. Grøntsager og/eller frugt skal ikke opbevares i denne skuffe.

## 5.6 Flytbar dørhylde

**(Tilvalg)**
Flytbar dørhylde kan sættes 3 forskellige steder.
For at flytte hylden, tryk på knapperne på siden. Hylden kan nu flyttes.
Flyt hylden op eller ned.
Når hylden er i den højde hvor du vil have den, slip knapperne. Hylden sidder nu fast i den højde hvor du har sluppet knapperne.

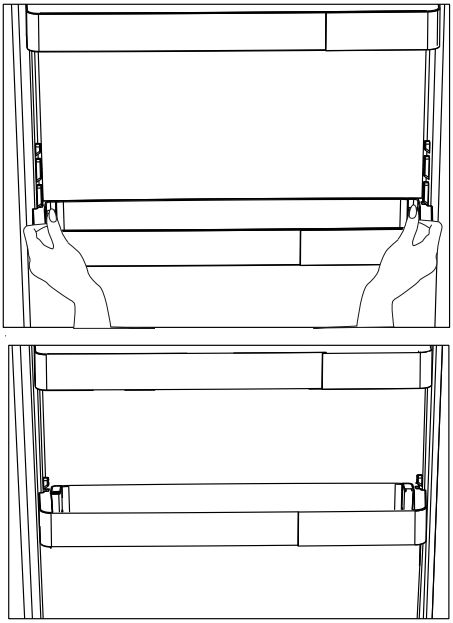

## 5.7 Glidende opbevaringsskuffe

**(Tilvalg)**
Denne skuffe er beregnet til at øge mængden af produkter i døren. Takket være muligheden for at flytte den sidelæns, kan du nemt placere en lang flaske, glas eller æsker som du lægger i flaskeholderen nedenfor.

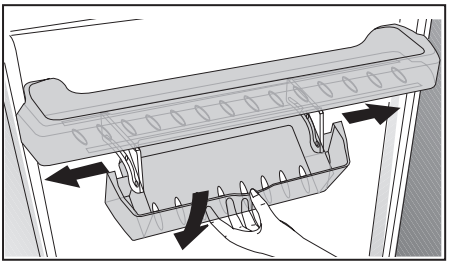

## 5.8 Fugtkontrolleret grøntsagsskuffe

**(Tilvalg)**
Med funktionen fugtkontrol holdes fugtniveauet for frugt og grønt under kontrol og sikrer, at madvarerne holder sig friske i længere tid.
Det anbefales at opbevare bladgrøntsager, fx salat og spinat og lignende grøntsager, som har tilbøjelighed til at miste fugt, liggende i grøntsagsskuffen fremfor stående på deres rødder hvor muligt.
Når grøntsagerne placeres, så placer tunge og hårde grøntsager på bunden og lette og bløde grøntsager øverst med hver grøntsags specifikke vægt i mente.
Opbevar ikke grøntsager i plastikposer i grøntsagsskuffen.

Hvis grøntsager efterlades i plastikposer, rådner de hurtigt. I situationer, hvor ingen kontakt med andre grøntsager foretrækkes, så anvend indpakningsmateriale som papir, som har en vis porøsitet i forhold til hygiejne.
Placer ikke frugt, der har en høj produktion af ætylengas, som fx pære, abrikos, fersken og især æbler, i den samme grøntsagsskuffe som andet frugt og grønt. Ætylengassen, som afgives fra disse frugter, kan forårsage, at andet frugt og grønt modner og rådner hurtigere.

## 5.9 Deodoriseringsmodul

**(OdourFresh +) *ekstratilbehør**
Deodoriseringsmodulet fjerner hurtigt dårlig lugt i køleskabet, inden den trænger igennem overfladerne. Takket være dette modul, som er placeret øverst i rummet til friske madvarer, opløses den dårlige lugt, når luften passerer gennem lugtfilteret. Derefter sendes den luft, som filteret har renset, tilbage i rummet til friske madvarer. På denne måde fjernes uønsket lugt, som opstår under opbevaring af madvarer i køleskabet, inden den trænger igennem overfladerne. Dette opnås ved hjælp af blæseren, lysdioden og lugtfilteret, som er integreret i modulet. Ved daglig brug tændes deodoriseringsmodulet automatisk med jævne mellemrum. For at sikre optimal funktion anbefales det, at filteret i deodoriseringsmodulet efterses af den autoriserede serviceudbyder hvert 5. år. Den støj, der høres under drift, er normal, da der er integreret en blæser i modulet. Hvis du åbner lågen til rummet til friske madvarer, mens modulet er aktivt, stopper blæseren midlertidigt og vil fortsætte derfra, hvor den stoppede, når lågen efter et stykke tid lukkes igen. I tilfælde af strømafbrydelse vil deodoriseringsmodulet fortsætte derfra, hvor det stoppede, når strømmen vender tilbage.
Bemærk: Det anbefales at opbevare stærkt lugtende madvarer (som f.eks. oste, oliven og delikatessevarer) i deres emballage og forseglet for at undgå dårlig lugt, som kan opstå, når lugte fra forskellige madvarer blandes. Desuden anbefales det at fjerne beskadigede madvarer hurtigt fra køleskabet for at forhindre, at andre madvarer bliver ødelagt af dårlig lugt.

## 5.10 Automatisk ismaskine

**(Tilvalg)**
Automatisk ismaskine gør det nemt at lave is. For at få is fra ismaskinen, tag vandtanken ud, fyld den op og sæt den tilbage. Den første is vil være klar om 2 timer i isskuffen.

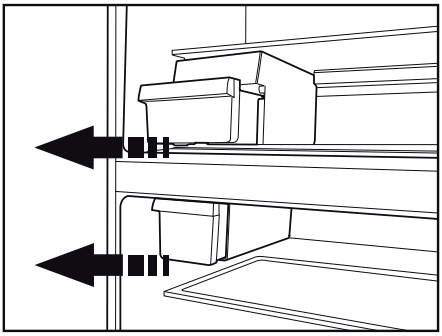

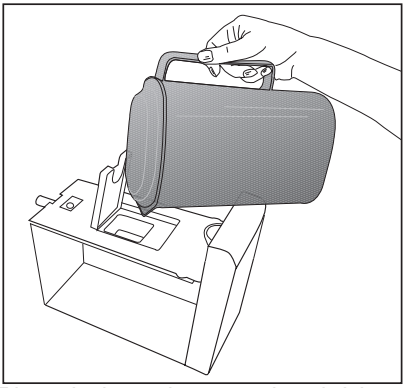

Efter du har placeret den fulde vandtank, kan du få cirka 60-70 isterninger inden den er helt tom igen.
Hvis vandet har været i tanken i 2-3 uger, skal det skiftes ud.

| | |
|---|---|
| ⓘ | Produkter som har en automatisk ismaskine kan larme larm når isen kommer ud. Denne larm er normal og er ikke et tegn på en fejl. |

## 5.11 Ismaskine og isopbevaringsbeholder

***Ekstraudstyr**

**Sådan bruges ismaskinen**

Fyld ismaskinen med vand og sæt den ind på plads. Isen vil være klar efter ca. to timer. Fjern ikke ismaskinen fra sin plads for at tage is.

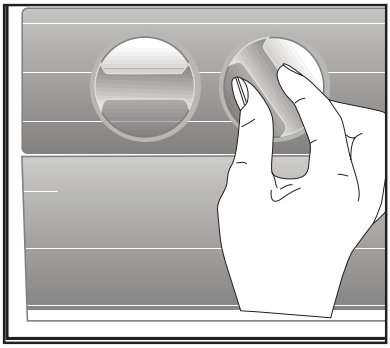

Drej knapperne på isrummet med uret 90 grader.
Isterningerne i rummet vil falde ned i isopbevaringsbeholderen.
Du kan tage isopbevaringsbeholderen ud og servere isterningerne.
* Hvis du ønsker det, kan du beholde isterningerne i isopbevaringsbeholderen.
Isopbevaringsbeholder
Isopbevaringsbeholderen er kun beregnet til at samle isterninger. Put ikke vand i den. Hvis det sker, vil den brække.

## 5.12 Anvendelse af vanddispenseren

***Ekstraudstyr**

| | |
|---|---|
| ⓘ | Det er normalt, at de første par glas vand, der er taget fra dispenseren, er varme. |
| ⓘ | Hvis vanddispenseren ikke bruges i længere tid, skal de første par glas smides væk for at få frisk vand. |

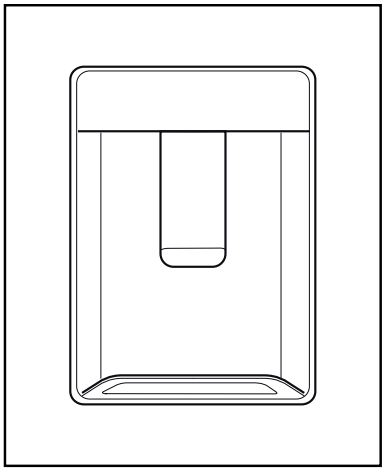

- Tryk på knappen med dit glas for at få vand.  Hvis du bruger en blød plastikkop, vil det være nemmere at skubbe til grebet med din hånd.
- Efter du har fyldt din kop eller glas til det ønskede niveau, slip knappen igen.

| | |
|---|---|
| ⓘ | Bemærk venligst, at styrken af vand, der kommer ud fra dispenseren, afhænger af, hvor meget du trykker grebet ind. Efterhånden som vandniveauet i din kop /  dit glas stiger, bør du mindske trykmængden på grebet for at undgå, at det flyder over. Hvis du trykker en anelse på armen, vil vandet falde. Dette er ganske normalt og ikke en fejl. |

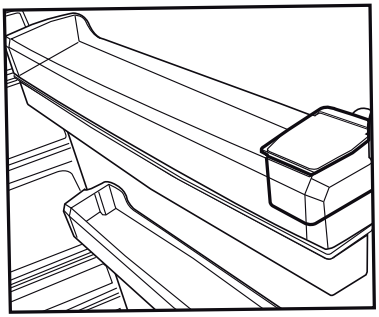

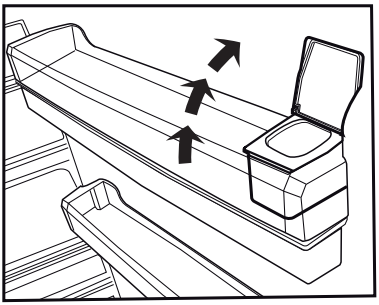

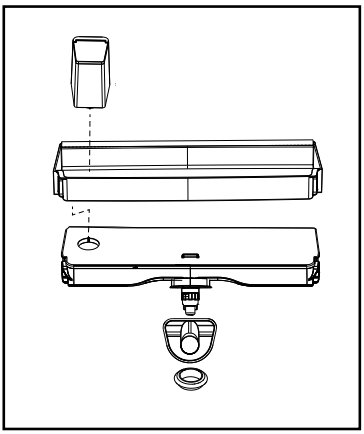

## 5.13 Fyld vandtanken

Vandbeholderen findes inde i lågehylden.

1. Åbn tankens låg.
2. Fyld tanken op med frisk drikkevand.
3. Luk dækslet.

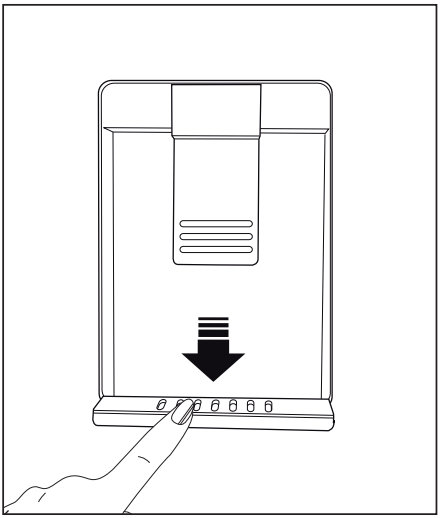

## 5.14 HerbBox/HerbFresh

Fjern filmbeholderen fra HerbBox/ HerbFresh+
Tag filmen ud af posen og læg den i filmbeholderen, som vist på billedet.
Luk beholderen til igen og sæt den tilbage i HerbBox/HerbFresh+ enheden.
HerbBox-HerbFresh+ afsnittene er særligt egnede til opbevaring af forskellige krydderier, der skal opbevares under særlige forhold.
Du kan opbevare uindpakkede krydderier (persille, dild osv.) vandret i dette afsnit og holde dem friske i meget længere tid.
Filmen bliver skiftet hver sjette måned.

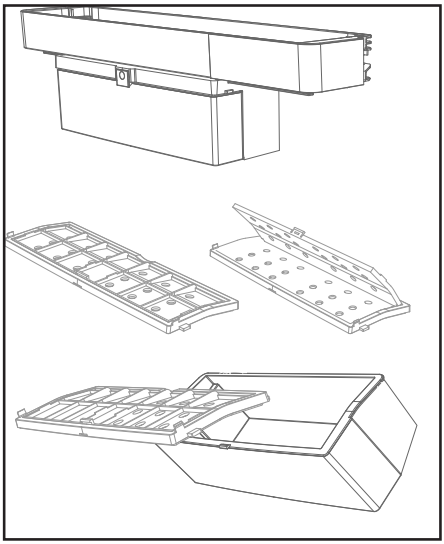

## 5.15 Brug af den anden grøntsagsskuffe:



**Figur 1.**
Der er to stopklodser til den anden grøntsagsskuffe i modellen K70560 som vist i figuren.



**Figur 2.**
Grøntsagsskuffen ser ud som i figur 2, når den er lukket.

**Figur 3.**



Åbn døren 90°, og træk grøntsagsskuffen ud til den første stopklods som vist i figur 3.
Hvis skuffen skal trækkes længere ud, skal døren åbnes mindst 135°.
Løft herefter grøntsagsskuffen ca. 5 mm, så den er fri af den første stopklods, som vist i figur 4.



**Figur 4.**
Træk herefter grøntsagsskuffen ud til den anden stopklods som vist i figur 5.



**Figur 5.**

| | |
|---|---|
| ⓘ | Vandtanken må ikke fyldes med andre væsker end vand. Ikke juice eller alkoholiske drikkevarer som ikke er egnede til vanddispenseren. Hvis der bruges andre væsker, vil vanddispenseren blive beskadiget i en sådan grad, at den ikke kan repareres. Dette vil ikke blive dækket af garantien. Nogle kemiske ingredienser og tilsætningsstoffer i denne type drikkevarer kan også ætse og beskadige vandtankens materiale. |

| | |
|---|---|
| ⓘ | Brug kun rent drikkevand. |

| | |
|---|---|
| ⓘ | Vandtankens kapacitet er 3 liter; den må ikke overfyldes. |

## 5.16 Rensning af vandtanken

1. Fjern vandbeholderen inde i lågehylden.
2. Fjern lågehylden ved at holde fra begge sider.
3. Grib vandtanken fra begge sider, og tag den ud i en vinkel på 45° C.
4. Fjern låget på vandtanken og rengør tanken.

| | |
|---|---|
| ⓘ | Vandtankens og vanddispenserens dele bør ikke vaskes i opvaskemaskine. |

## 5.17 Drypbakke

Vand, der drypper mens vanddispenseren anvendes, samles i drypbakken.

Fjern plastikfilteret som vist i figuren.
Tør vandet i bundet op med en ren og tør klud.

## 5.18 Indfrysning af friske fødevarer

- For at bevare fødevarekvaliteten, skal fødevarer der lægges i fryseren, fryses så hurtigt som muligt. Til dette formål skal du bruge den hurtige indfrysningsfunktion.
- Hvis fødevarer indfryses, mens de er friske, forlænges opbevaringstiden i fryseren.
- Pak fødevarer i lufttætte pakker og luk dem til.
- Sørg for, at fødevarerne er pakket, inden du lægger dem i fryseren. Brug frostbokse, stanniol og fugtafvisende papir, plastikposer eller lignende emballage i stedet for traditionelt emballagepapir.
- Markér hver fødevarepakke ved at skrive datoen på pakken før frysning. Dette vil give dig mulighed for at bestemme friskheden af hver pakke hver gang fryseren åbnes. Opbevar de ældste fødevarer forrest for at sikre, at de anvendes først.
- Frosne fødevarer skal anvendes umiddelbart efter optøning og må ikke fryses igen.
- Undlad at opbevare store mængder fødevarer på én gang.

| Fryserindstilling | Køleskabsindstilling | Beskrivelser |
|---|---|---|
| -18°C | 4°C | Dette er standardindstillingen. |
| -20, -22 eller -24 °C | 4°C | Disse indstillinger er anbefalet for omgivelsestemperaturer der overstiger 30 °C. |
| Hurtig indfrysning | 4°C | Brug dette til at fryse fødevarer i en kortere periode. Produktet nulstilles til de tidligere indstillinger, når processen er afsluttet. |
| -18 °C eller koldere | 2°C | Brug disse indstillinger, hvis du mener, at køleskabet ikke er koldt nok på grund af omgivelsernes temperatur, eller hvis døren ofte åbnes. |

## 5.19 Anbefalinger til opbevaring af frosne fødevarer

Fryseren skal indstilles til mindst -18 °C.

1. Anbring fødevarerne i fryseren så hurtigt som muligt for at undgå optøning.
2. Før indfrysning skal du tjekke "Udløbsdato" på pakken for at sikre, at den ikke er overskredet.
3. Sørg for, at fødevarernes emballage er intakt.

## 5.20 Oplysninger vedr. dybfrysning

Iht. IEC 62552-standarderne skal fryseren have kapacitet til at fryse 4,5 kg af fødevarer ved -18 °C eller lavere temperaturer i 24 timer for hver 100 liter fryservolumen.

Fødevarer kan kun bevares i længere perioder ved eller under -18 °C. Du kan holde fødevarerne friske i flere måneder (i dybfryser ved eller under temperaturer på -18 °C).

De fødevarer, der skal indefryses, må ikke komme i kontakt med allerede frosne fødevarer for at undgå delvis optøning.

Kog grøntsagerne og filtrere vandet ud for at forlænge deres opbevaringstid i fryseren. Anbring fødevarerne i lufttætte pakker efter filtrering og læg dem i fryseren. Bananer, tomater, salat, selleri, kogte æg, kartofler og lignende fødevarer må ikke fryses. Indfrysning af disse fødevarer vil simpelthen reducere deres næringsværdi og fødevarekvalitet, og kan endvidere være skadeligt for helbredet.

## 5.21 Anbringelse af fødevarer

| | |
|---|---|
| Hylder i fryseren | Forskellige frosne varer, herunder kød, fisk, is, grøntsager osv. |
| Hylder i køleskabet | Fødevarer i gryder, pander og beholdere med låg, æg (i lukket beholder) |
| Hylder i køleskabsdøren | Små og emballerede mad- eller drikkevarer |
| Grøntsagsskuffe | Frugt og grøntsager |
| Rum til friske fødevarer | Delikatesser (morgenmad, kødprodukter skal bruges inden for kort tid) |

## 5.22 Alarm for åben dør (valgfri)

En hørbar alarm vil blive aktiveret, hvis en dør er åben i mere end 1 minut. Alarmen stopper, når døren lukkes, eller når der trykkes på en knap på displayet (hvis der er et).

## 5.23 Indvendigt lys

Indvendigt lys genereres af en LED-lampe. Kontakt det autoriserede servicecenter for eventuelle problemer med denne lampe.
Pærerne for dette husholdningsapparat er ikke egnet til belysningsformål. Det tiltænkte formål med denne pære er at gøre det muligt for brugeren at placere levnedsmidler i køleskabet/ fryseren på en sikker og bekvem måde.

## 5.24 Blåt lys/HarvestFresh

***Er muligvis ikke tilgængelig i alle modeller**

**Om det blå lys,**
Frugt og grønsager, der er opbevaret i skufferne, der er oplyst med et blåt lys, fortsætter deres fotosyntese ved hjælp af bølgelængdeeffekten af blåt lys og bevarer således deres vitaminindhold.

**ForHarvestFresh,**
Frugt og grønsager opbevaret i skuffer belyst med HarvestFresh-teknologien bevarer deres vitaminer i længere tid takket være det blå, grønne, røde lys og mørke cyklusser, der simulerer en dagscyklus.
Hvis du åbner døren til køleskabet i den mørke periode af HarvestFresh-teknologien, vil køleskabet automatisk registrere dette og gøre det muligt for det blå-grønne eller røde lys at oplyse skuffen. Når du har lukket døren til køleskabet, fortsætter den mørke periode, hvilket repræsenterer natperioden i en dagscyklus.

# 6. Vedligeholdelse og rengøring

Regelmæssig rengøring af produktet vil forlænge dets levetid.

| | |
|---|---|
| ⚠ | **ADVARSEL:** Afbryd strømmen før køleskabet rengøres. |

- Brug ikke skarpe og slibende værktøjer, sæbe, rengøringsmaterialer, rengøringsmidler, gas, benzin, lak og lignende stoffer til rengøring.
- Hæld en teskefuld carbonat i vandet. Fugt en klud i vandet og vrid deb op. Aftør produktet med denne klud og tør grundigt efter.
- Vær omhyggelig med at holde vandet væk fra lampedækslet og andre elektriske dele.
- Rengør døren med en våd klud. Fjern alle fødevarer indeni for at løsne dør og hylder. Løft dørens hylder op for at tage dem ud. Rengør og tør hylderne og sæt dem på plads ved at skubbe fra oven.
- Brug ikke klorholdigt vand eller rengøringsmidler på produktets udvendige flade og krombelagte dele. Klor vil danne rust på sådanne metaloverflader.

## 6.1 Forebyggelse dårlig lugt

Produktet er fremstillet uden lugtende materialer. Dog kan opbevaring af fødevarer i upassende sektioner og forkert rengøring af indvendige overflader forårsage dårlig lugt.
For at undgå dette, skal du rengøre indersiden med kulsyreholdigt vand hver 15. dag.

- Opbevar fødevarer i forseglede holdere. Mikroorganismer kan spredes ud af uforseglede fødevarer og forårsage dårlig lugt.
- Opbevare aldrig gamle eller rådne fødevarer i køleskabet.

## 6.2 Beskyttende plastoverflader

Olie spildt på plastoverflader kan beskadige overfladen og skal omgående rengøres med varmt vand.

## 6.3 Dør Glas

Fjern det beskyttende folie på glasset.
Der er et lag på overfladen af glassene. Dette lag minimerer pletter og hjælper med at fjerne snavs og pletter. Glas som ikke er beskyttet af dette lag kan blive påvirket af organisk eller uorganisk snavs som for eksempel kalk, salt, metaloxider og silikoner som nemt og hurtigt kan forårsage pletter eller materialeskader.
Det bliver for svært at holde glasset rent på trods af jævnlig rengøring. Som konsekvens heraf forringes glassets udseende og gennemsigtighed. Hårde og ætsende rengøringsmetoder og -forbindelser vil forstærke disse fejl og øge hastigheden af nedbrydningsprocessen.
Vandbaserede rengøringsprodukter, der ikke er alkaliske og ætsende, skal bruges til almindelige rengøringsformål.
Ikke-alkaliske og ikke-ætsende materialer skal bruges til rengøring, så levetiden af dette lag varer i lang tid.
Dette glas er hærdet, så varigheden øges over for kraftpåvirkning og brud.
Der er også påsat en sikkerhedsfilm på bagsiden af overfladen som et sikkerhedsmiddel til at forhindre det i at beskadige dets omgivelser i tilfælde af beskadigelse.
*Alkali er basen, der danner hydroxid-ioner ($OH^-$), når den bliver opløst i vand.
Li (Litium), Na (Natrium), K (Kalium), Rb (Rubidium), Cs (Cæsium) og kunstige samt radioaktive Fr (Fan-sium) metaller kaldes ALKALIMETALLER.

# 7. Fejlfinding

Tjek denne liste, før du kontakter servicecenteret. Dette vil spare dig tid og penge. Denne liste omfatter hyppige problemer, der ikke er relateret til fabrikationsfejl eller materialefejl. Visse funktioner nævnt heri, gælder muligvis ikke for dit produkt.

**Køleskabet virker ikke.**

- Stikket er ikke sat helt i >>> Sæt det helt ind i stikkontakten.
- Sikringen, der forsyner produktets stikkontakt, eller hovedsikringen er sprunget. <<>> Kontrollér sikringerne

**Kondens på køleskabets sidevæg (MULTIZONE, KØL, KONTROL OG FLEXI-ZONE).**

- Døren åbnes for ofte >>> Pas på ikke at åbne produktets dør for ofte.
- Omgivelserne er for fugtige >>> Installer ikke produktet i fugtige miljøer.
- Fødevarer, der indeholder væsker, opbevares i ulukkede holdere. >>> Opbevar fødevarer, der indeholder væsker, i lukkede holdere.
- Døren er åben: >>> Hold ikke produktets dør åben i for lange perioder.
- Termostaten er indstillet til for lav temperatur. >>> Indstil termostaten til en passende temperatur.

**Kompressoren virker ikke.**

- I tilfælde af pludselige strømsvigt, eller hvis stikket trækkes ud og sættes i igen, kan gastrykket i produktets kølesystem komme ud af balance, hvilket udløser kompressorens termiske sikkerhedsforanstaltning. Produktet genstarter efter cirka 6 minutter. Hvis produktet ikke genstarter efter denne periode, skal du kontakte servicecenteret.
- Afrimning er aktiveret >>>Dette er normalt for et fuldautomatiseret afrimningsprodukt. Afrimningen gennemføres regelmæssigt.
- Produktet er ikke tilsluttet. >>> Sørg for at ledningen er sat i.
- Temperaturindstillingen er forkert. >>> Vælg den relevante temperaturindstilling.
- Strømmen er gået. >>> Produktet vil fortsætte med at fungere som normalt, når strømforsyningen er genoprettet.

**Køleskabets driftsstøj stiger mens det er i brug.**

- Produktet driftsresultater kan variere afhængigt af temperaturudsving. Dette er normalt og ikke en fejl.

**Køleskabet kører for ofte eller for længe.**

- Det nye produkt kan være større end det foregående. Større produkter vil køre i længere perioder.
- Rumtemperaturen kan være høj. >>> Produktet vil normalt køre i lange perioder ved højere rumtemperatur.
- Produktet kan være tilsluttet for nylig eller en ny fødevare kan være anbragt i produktet. >>> Produktet vil tage længere tid om at nå den indstillede temperatur, når hvis en ny fødevare lægges i køleskabet. Dette er normalt.
- Store mængder af varme fødevarer kan være lagt i produktet for nylig. >>> Anbring ikke varme fødevarer i produktet.
- Dørene blev åbnet ofte eller holdt åbne i lange perioder. >>> Den varme luft, der bevæger sig indeni, vil få produktet til at køre længere. Åbn ikke dørene for ofte.
- Fryser- eller køleskabsdørene er muligvis ikke lukket helt. >>> Kontrollér, om dørene er lukket helt.
- Produktet kan være indstillet til en for lav temperatur. >>> Indstil temperaturen til en højere grad og vent på, at produktet når den indstillede temperatur.
- Køleskabs- eller fryserdørens pakning kan være beskidt, slidt, defekt eller justeret forkert. >>> Rens eller udskift pakningen. En beskadiget/revne pakning vil få produktet til at køre i længere perioder for at bevare den aktuelle temperatur.

**Frysertemperaturen er meget lav, men køletemperaturen er passende.**

- Temperaturen i fryseren er indstillet til en meget lav grad. >>> Indstil temperaturen i fryseren til en højere grad, og tjek igen.

**Køleskabets temperatur er meget lav, men fryserens temperatur er passende.**

- Køleskabets temperatur er indstillet til en meget lav grad. >>> Indstil køleskabets temperatur til en højere grad, og tjek igen.

**De fødevarer, der opbevares holdes i køleskabets skuffer er frosne.**

- Køleskabets temperatur er indstillet til en meget lav grad. >>> Indstil temperaturen i fryseren til en højere grad, og tjek igen.

**Temperaturen i køleskabet og fryseren er for høj.**

- Køleskabets temperatur er indstilles til en meget høj grad. >>> Køleskabets temperatur påvirker temperaturen i fryseren. Reguler temperaturen i køleskabet eller fryseren og vent, indtil de relevante rum nå det indstillede temperaturniveau.
- Dørene blev åbnet ofte eller holdt åbne i lange perioder. >>> Dørene må ikke åbnes for ofte.
- Døren er muligvis ikke lukket helt. >>> Luk døren helt.
- Produktet kan være tilsluttet for nylig eller en ny fødevare lagt i køleskabet. >>> Dette er normalt. Produktet vil tage længere tid om at nå den indstillede temperatur, hvis det er tilsluttet for nylig, eller hver der laget nye fødevarer i det.
- Store mængder af varme fødevarer kan være lagt i produktet for nylig. >>> Anbring ikke varme fødevarer i produktet.

**Rysten eller støj.**

- Underlaget er ikke plant eller holdbart. >>> Hvis produktet ryster når det flyttes langsomt, skal benene justeres for at balancere produktet. Sørg også for, at underlaget er tilstrækkelig stærkt til at bære produktet.
- Eventuelle genstande, der sættes på produktet, kan forårsage støj. >>> Fjern eventuelle genstande, der er placeret på produktet.

**Produktet afgiver lyde af væske, der flyder, sprøjter osv.**

- Produktets driftsprincipper indebærer væske- og gasstrømme. >>>Dette er normalt og ikke en fejl.

**Der kommer en vindlyd fra produktet.**

- Produktet bruger en blæser til køleprocessen. Dette er normalt og ikke en fejl.

**Der er kondens på produktets indvendige vægge.**

- Varmt eller fugtigt vejr vil øge isdannelse og kondens. Dette er normalt og ikke en fejl.
- Dørene blev åbnet ofte eller holdt åbne i lange perioder. >>> Dørene må ikke åbnes for ofte, og hvis dørene er åbne, skal de lukkes.
- Døren kan være åben. >>> Luk døren helt.

**Der er kondens på produktets yderside eller mellem dørene.**

- Vejrforholdene kan være fugtige, og denne tilstand er helt normalt i fugtigt vejr. >>> Kondensen forsvinder, når luftfugtigheden falder

**Produktet lugter dårligt indvendigt.**

- Produktet er ikke rengjort regelmæssigt. >>> Rengør indvendigt regelmæssigt med svamp, varmt vand og kulsyreholdigt vand.
- Visse holdere og emballager kan forårsage lugt. >>> Brug holdere og emballage, der er fri for lugt.
- Fødevarerne blev anbragt i ulukkede beholdere. >>> Opbevar fødevarer i forsegledebeholdere. Mikroorganismer kan spredes ud af uforseglede fødevarer og forårsage dårlig lugt.
- Fjern eventuelle udløbne eller rådne fødevarer fra produktet.

**Døren lukker ikke**

- Fødevarepakker kan blokere døren. >>> Flyt eventuelle produkter, der blokerer dørene.
- Produktet står ikke helt lige position på gulvet. >>> Juster benene for at balancere produktet.
- Gulvet er ikke plant eller robust. >>> Sørg underlaget er plant og tilstrækkelig robust til at bære produktet.

**Grøntsagsskuffen sidder fast.**

- Fødevarer kan være i kontakt med den øverste del af skuffen. >>> Reorganiser fødevarerne i skuffen.

| | |
|---|---|
| ⚠ | **ADVARSEL:** Hvis problemet fortsætter, efter du har fulgt anvisningerne i dette afsnit, skal du kontakte din forhandler eller et autoriseret servicecenter. Forsøg ikke at skille produktet ad. |

**ANSVARSFRASKRIVELSE / ADVARSEL**

Nogle (enkle) fejl kan i tilstrækkelig grad håndteres af slutbrugeren uden sikkerhedsproblemer eller usikker anvendelse, forudsat at de udføres inden for grænserne og i overensstemmelse med følgende instruktioner (se afsnittet "Selvreparation").

Derfor medmindre andet er tilladt i afsnittet “Selvreparation” nedenfor, skal reparationer rettes til registrerede professionelle reparatører for at undgå sikkerhedsproblemer. En registreret professionel reparatør er en professionel reparatør, som producenten har givet adgang til listen over instruktioner og reservedele til dette produkt i henhold til metoderne beskrevet i lovgivningsmæssige retsakter i henhold til direktiv 2009/125/EF.

**Imidlertid er det kun serviceagenten (dvs. autoriserede professionelle reparatører), som du kan nå gennem det telefonnummer, der er angivet i brugervejledningen/garantikortet eller gennem din autoriserede forhandler, der kan levere service under garantibetingelserne. Vær derfor opmærksom på, at reparationer udført af professionelle reparatører (som ikke er godkendt af Grundig) annullerer garantien.**

**Selvreparation**

Selvreparation kan udføres af slutbrugeren med hensyn til følgende reservedele: dørhåndtag, dørhængsler, bakker, kurve og dørpakninger (en opdateret liste er også tilgængelig på support.grundig.com pr. 1. marts 2021).

For at sikre produktsikkerhed og for at forhindre risiko for alvorlig personskade skal den nævnte selvreparation desuden udføres efter instruktionerne i brugervejledningen til selvreparation, eller som findes på support.grundig.com. For din sikkerhed skal du trække stikket ud af produktet, inden du prøver selvreparation.

Slutbrugeres reparations- og reparationsforsøg på dele, der ikke er med på en sådan liste og/eller ikke følger instruktionerne i brugervejledningerne til selvreparation, eller som findes på support.grundig.com kan give anledning til sikkerhedsproblemer, der ikke kan henføres til Grundig og annullerer produktets garanti.

Derfor anbefales det stærkt, at slutbrugere afstår fra forsøget på at udføre reparationer, der falder uden for den nævnte liste over reservedele, og i sådanne tilfælde kontakter autoriserede professionelle reparatører eller registrerede professionelle reparatører. Tværtimod kan sådanne forsøg fra slutbrugere medføre sikkerhedsproblemer og beskadige produktet og derefter forårsage brand, oversvømmelse, elektrisk stød og alvorlig personskade.

Som eksempel, men ikke begrænset til, skal følgende reparationer udføres ved henvendelse til rettes til autoriserede, professionelle reparatører eller registrerede professionelle reparatører: kompressor, kølekredsløb, hovedkort,inverterkort, displaykort osv.

Producenten/sælgeren kan ikke holdes ansvarlig i tilfælde, hvor slutbrugerne ikke overholder ovenstående .

Reservedeles tilgængelighed for den køleskabet, du har købt, er 10 år.
I denne periode vil originale reservedele være tilgængelige for at betjene køleskabet korrekt.
Garantiens minimumsvarighed for køleskabet, som du har købt, er 24 måneder.
Dette produkt er forsynet med en lyskilde i energiklasse “G”.
Lyskilden i dette produkt må kun udskiftes af professionelle reparatører.

# Innehållsförteckning


**1. Säkerhets- och miljöinstruktioner 3**
1.1 Allmän säkerhet ..... 3
1.1.1 HC-varning ..... 5
1.1.2 För modeller med vattenfontän ..... 5
1.2 Avsedd användning ..... 5
1.3 Barnsäkerhet ..... 6
1.4 I enlighet med WEEE-direktivet och avyttring av avfallsprodukter 6
1.5 I enlighet med RoHS-direktivet ..... 7
1.6 Paketeringsinformation ..... 7

**2. Kyl 8**

**3 Installation 9**
3.1 Rätt plats för installation ..... 9
3.2 Fästa plastklämmorna ..... 10
3.3 Justera fötterna ..... 10
3.4 Elanslutning ..... 10

**4 Förberedelser 11**

**5. Bruksanvisning 13**
5.1 Ishink ..... 16
5.2 Ägghållare ..... 16
5.3 Fläkt ..... 16
5.4 Grönsakslåda ..... 16
5.5 Flyttbart dörrfack ..... 16
5.6 Använda produktens andra grönsakslåda; ..... 17
5.7 Grönsakslåda ..... 18
5.8 Nolltemperaturfack ..... 18
5.9 Utdragbar förvaringslåda .... 18
5.10 Grönsakslåda med fuktkontroll ..... 18
5.11Deodoriseringsmodul ..... 19
5.12 Automatisk ismaskin ..... 20
5.13 Ismaskin och isbehållare ... 20
5.14 Använda vattenpump ..... 21
5.15 Fylla vattenpumpens behållare ..... 21
5.16 Rengöra vattentanken ..... 22
5.17 Spillbricka ..... 22
5.19 Frysa in färsk mat ..... 24
5.18 HerbBox/HerbFresh ..... 24
5.20 Rekommendationer för frysta matvaror ..... 25
5.22 Frysdetaljer ..... 25
5.21 Placera maten ..... 25
5.23 Varning för öppen dörr ..... 25

**6. Underhåll och rengöring 27**
6.1 Förhindra obehagliga dofter ..... 27
6.2 Skydda plastytor ..... 27
6.3 Dörrglas ..... 28

**7. Felsökning 29**

**Kära kund,**

Vi vill att du kan använda din produkt med största möjliga effektivitet, den har producerats i en modern anläggning med nogranna kvalitetskontroller.
Av den anledningen ber vi dig vänligen att läsa hela guiden innan du använder produkten och behåller guiden som referenskälla. Om du överlämnar/säljer produkten till en annan person ber vi dig att även överlämna guiden med utrustningen.

**Användarguiden säkerställer snabbt och säkert användande av produkten.**
Vänligen läs användarguiden innan du installerar och använder produkten.
Läs alltid igenom de gällande säkerhetsinstruktioner.
Behåll användarguiden så du enkelt kan återgå till den som framtida referens.
Vänligen läs all annan dokumentation som medföljer produkten.
Kom ihåg att användarguden kan gälla flera produktmodeller. Guiden visar tydligt variationerna av de olika modellerna.

**Symboler och anmärkningar**

**Följande symboler användas i användarguiden:**

| | |
|---|---|
|  | Viktig information och användbara tips. |
|  | Livs- och egendomsfara. |
|  | Risker för elchock. |
|  | Produktens paketering är gjord av återvunnet material, i enlighet med den nationella miljölagen. |

**INFORMATION**

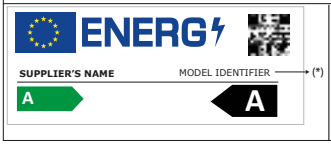


Modellinformationen, som är lagrad t produktdatabasen, kan nås från webbsidan och genom att söka för modellindentifikationen (*), som finns i energimärkningen.

https://eprel.ec.europa.eu/

# 1. Säkerhets- och miljöinstruktioner

Det här avsnittet hanldar om säkerhetsinstruktioner som behövs för att förhindra riskerna för personsakda och materialskada. Underlåtelse att efterleva dessa instruktioner kommer att ogiltigförklara alla sorters produktgarantier.

### 1.1 Allmän säkerhet

- Den här produkten ska inte användas av personer som har psykisk, sensorisk eller mental nedsättning, som är utan tillräcklig kunskap och expertis, eller av barn. Enheten får endast användas av sådana personer under övervakning och instruktioner ifrån en person som är ansvarig för deras säkerhet. Barn ska inte tillåtas leka med den här enheten.
- Om prdukten inte fungerar ska du koppla bort enheten ifrån strömkällan.
- Efter detta bör du vänta minst 5 minuter innan du ansluter den till strömmen igen. Koppla ur produkten om den inte används. Vidrör inte kontakten med våta händer! Dra in i kabeln för att dra ur kontakten, håll alltid i kontakten.
- Torka av strömkontaktens topp med en torr trasa innan du trycker in den.
- Anslut inte kylen om uttaget sitter löst.
- Koppla ur produkten under installation, underhåll, rengöring och reparation.
- Om produkten inte kommer användas under en tid, koppla ur produkten och ta bort eventuell mat inuti.
- Använd inte ångrengöringsmaterial i kylen för att smälta isen inuti. Ånga kan komma i kontakt med elektriska områden och orsaka kortslutning och elchock!
- Tvätta inte produkten genom att spraya eller hälla vatten på den! Risker för elchock.
- Om produkten inte fungerar, använd den inte, det kan leda till elchock. Kontakta ett godkänt serviceställe innan du gör något.

- Koppla in produkten till en jordad kontakt. Jordningen måste utföras av en utbildad elektriker.
- Om produkten har LED-belysning, kontakta godkänt serviceställe för byte eller vid problem.
- Vidrör inte livsmedel med våta händer! Det kan vastna på dina händer!
- Placera inte vätskor i flaskor och buteljer i frysfacket. De kan explodera!
- Placera vätskor i upprätt ställning efter att du har förslutit locket ordentligt.
- Spraya inte lättantändliga produkter nära produkten eftersom den kan börja brinna eller explodera.
- Förvara inte lättantändliga material och produkter med lättantändlig gas (sprayer, etc.) i kylen.
- Placera inte behållade som innhåller vätska, ovanpå produkten. Skvättande vatten på en elektrisk del kan orsaka elchock och brandrisk.
- Exponering av regn, snö, solljus och vind kommer leda till elektrisk fara.. Vid förflyttning av produkten, dra den inte genom att hålla i dörrhandtaget. Det kan lossna.
- Undvik noga att klämma kroppsdelar eller händerna i några av de rörliga delarna i produkten.
- Kliv inte på eller luta dig mot dörren, lådor och liknande delar av kylen. Detta orsakar att produkten faller ner och orsakar skada på delarna.
- Var noga att inte klämma strömkabeln.

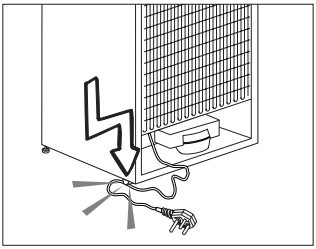

### 1.1.1 HC-varning

- Om produkten innehåller ett kylsystem som använder R600a-gas, var noga med att undvika att skada kylsystemet och dess rör medan du använder och förflyttar produkten. Gasen är lättantändlig. Om kylsystemet är skadat, håll produkten långt ifrån eld, ventligera rummet omgående.

| | |
|---|---|
| ⓘ | Etiketten på innersidan till vänster indikerar sortens gas som används i produkten. |

### 1.1.2 För modeller med vattenfontän

- Trycket titt ingående vatten ska vara minst 90 psi (6.2 bar). Om vattentrycket överstiger 80 psi (5.5 bar), använd en tryckbegränsande ventil i ditt huvudsystem. Om du inte vet hur du kontrollerar trycket ska du fråga en yrkesrörmokare.
- Om det finns en risk för att vattenhammaren påverkas i din installation, använd alltid en vattenhammarförhindrande utrustning i din installation. Konsultera en yrkesrörmokare om du inte är säker på om vattnet påverkar din installation.
- Installera inte på varmvattenintaget. Vidtag åtgärder mot frysrisker i slangarna. Vattentemperaturens driftsintervall ska vara minst 33°F (0,6°C) och mest 100°F (38°C).
- Använd endast dricksvatten.

### 1.2 Avsedd användning

- Den här produkten är utformad för hemanvändning. Den här inte avsedd för kommersiellt bruk.

- Produkten ska endast användas för att lagra livsmedel och drycker.
- Förvara inte känsliga produkter, som kräver kontrollerae temperaturer (vaccin, värmekänslig medicin, medcinska tillbehör, m.m.) i kylen.
- Tillverkaren antar inte något ansvar för några skador som relaterar till felanvändning eller felhantering.
- Produktens hållbarhet är 10 år. Reservdelarna är nödvändiga för att produkten ska fungera under hela den här perioden.

### 1.3 Barnsäkerhet

- Håll produktens förpackningsmaterial utom räckhåll för barn.
- Låt inte barn leka med produkten.
- Om produktens dörr innehåller ett lås, håll nyckeln utom räckhåll för barn.

### 1.4 I enlighet med WEEE-direktivet och avyttring av avfallsprodukter

Den här produkten är i enlighet med EUs WEEE-direktiv (2012/19/EU). Den här produkten har en klassifikationssymbol som elektroniskt avfall och elektronisk utrustning (WEEE).

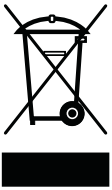

Den här produkten har tillverkats med högkvalitativa delar och material som kan återanvändas och är passande för återvinning. Avyttra inte den uttjänta produkten i det normala hushållsavfallet eller annat avfall vid slutet av dess tjänsteliv. Ta den till en återvinningsstation för återvinning av elektrisk- och elektronisk utrustning. Vänligen rådgör med ditt kommunalkontor för att få mer information om dessa återvinningsstationer.

## 1.5 I enlighet med RoHS-direktivet

Den här produkten är i enlighet med EUs WEEE-direktiv (2011/65/EU). Den innehåller inte skadliga och förbjudna material som anges i direktivet.

## 1.6 Paketeringsinformation

Paketeringsmaterialet för produkten är tillverkat av återvunnet material i enlighet med nationella miljöbestämmelser. Avyttra inte paketeringsmaterial tillsammans med hushållsavfall eller annat avfall. Ta det till en återvinningsstation för paketeringsmaterial såsom angivits av de lokala myndigheterna.

# 2. Kyl

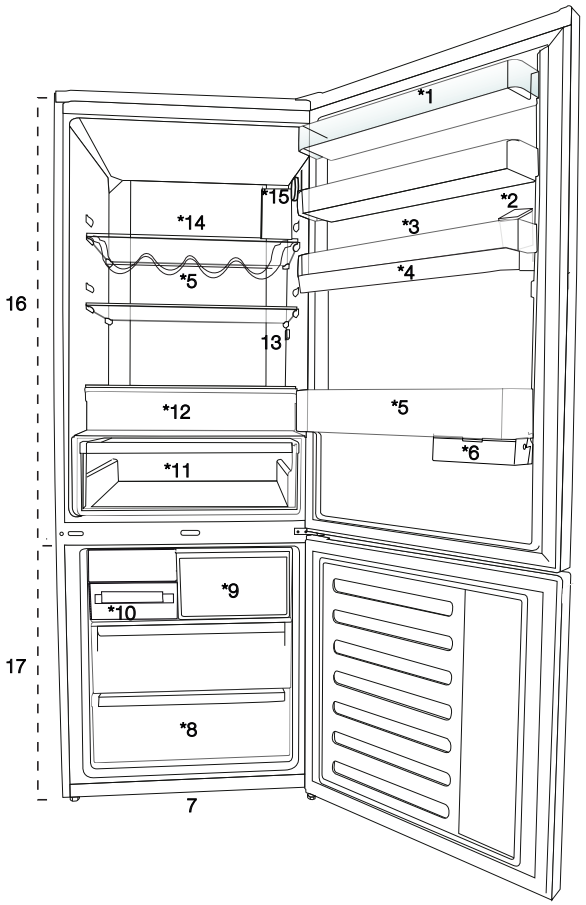


**1.** Dörrhylla för kylfack
**2.** Fyllningsbehållare till vattenpumpen
**3.** Äggsektion
**4.** Vattenpumpsbehållare
**5.** Flaskställ
**6.** Utdragbar förvaringslåda
**7.** Justerbara ben
**8.** Frysfack
**9.** Snabbfrysningsfack
**10.** Isbricka och isbehållare
**11.** Grönsakslåda
**12.** Nollgradsfack
**13.** Innerlampa
**14.** Glashylla för kylfack
**15.** Knapp för temperaturjustering
**16.** Kylfack
**17.** Frysfack

| | |
|---|---|
| ⓘ | *Valfritt Bilderna i den här användarguiden är schematiska och kanske inte exakt efterliknar din produkt. Om din produkt inte innehåller de relevanta delarna, kommer informationen att gälla andra modeller. |

# 3 Installation

## 3.1 Rätt plats för installation

Kontakta auktoriserad service när produkten ska installeras. Se informationen i bruksanvisningen för att förbereda produkten för installation och säkerställ att el- och vattenverk är i enlighet med kraven. Om inte, låt en elektriker och en rörmokare vidta nödvändiga åtgärder för att dessa krav ska uppfyllas.

| | |
|---|---|
| ⚠ | **VARNING:** Tillverkaren tar inget ansvar för skador som orsakas av arbete som utförs av obehöriga. |
| ⚠ | **VARNING:** Produktens strömkabel måste vara urkopplad under installation. Att försumma denna varning kan resultera i allvarliga skador eller dödsfall! |
| ⚠ | **VARNING:** Om dörröppningen är för smal för att produkten ska kunna passera, prova att ta bort dörren och vrida produkten i sidled. Om inte det fungerar, ring auktoriserad service. |

- Placera produkten på en plan yta för att undvika vibrationer.
- Placera produkten minst 30 cm från värmeelement, spis och liknande värmekällor samt minst fem cm från elektriska ugnar.
- Exponera inte produkten för direkt solljus eller fuktig miljö.
- Produkten kräver god ventilation för att fungera effektivt.
- Om produkten placeras i en alkov måste det finnas minst 5 cm avstånd mellan produkten och tak och väggar.
- Installera inte produkten i miljöer med temperaturer under -5°C.
- Denna produkt kräver tillräcklig luftcirkulation för att fungera effektivt. Om produkten placeras i en alkov, måste minst 5 cm mellanrum lämnas mellan produkten och tak, bak- och sidoväggar.
- Om produkten placeras i en alkov, måste minst 5 cm mellanrum lämnas mellan produkten och tak, bak- och sidoväggar. Kontrollera om baksidan avståndsskyddskomponent är på plats (om levererad med produkten). Om komponenten inte är tillgänglig, eller den har tappats bort eller ramlat av, placera produkten så, att minst 5 cm mellanrum finns mellan produktens baksida och rummets vägg. Avståndet på baksidan är viktig för produktens effektiva funktion.

### 3.2 Fästa plastklämmorna

Använd plastkilarna som medföljer produkten, för att ge tillräckligt med utrymme för luftcirkulation mellan produkten och väggen.

1. För att fästa klämmorna, ta bort skruvarna på produkten och använd de skruvar som medföljer klämmorna.
2. Fäst två plastklämmor på ventilationsskyddet enligt bilden.

### 3.3 Justera fötterna

Om produkten är obalanserad, justera de främre justerbara fötterna genom att vrida dem till höger eller vänster.

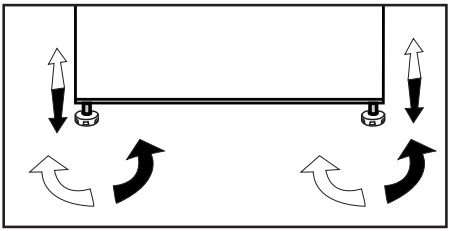

### 3.4 Elanslutning

| | |
|---|---|
| ⚠ | **VARNING:** Använd inte förlängningssladdar eller grenuttag till elanslutningen. |
| ⚠ | **VARNING:** Skadade kablar måste bytas ut av auktoriserad service. |
| ⓘ | När du placerar två kylare nära varandra ska det vara minst fyra cm mellan de två enheterna. |

- Vårt företag tar inte ansvar för eventuella skador på grund av användning utan jordning eller elanslutning som inte är i enlighet med nationella regler.
- Strömkabelns kontakt måste vara lätt att komma åt efter installationen.
- Förlängningskablar och grenkontakter får inte användas för anslutningen.

| | |
|---|---|
| ⚠ | Varning för het yta<br>Sidoväggarna i din produkt är utrustad med kylmedelsrör för att förbättra kylsystemet. Kylmedel med höga temperaturer kan strömma genom dessa områden vilket resulterar i heta ytor på sidoväggarna. Detta är normalt och behöver inte lagas. Var uppmärksam när du rör dessa områden. |

# 4 Förberedelser

## 4.1 Energibesparande åtgärder

| | |
|---|---|
| ⚠ | Att ansluta produkten till elektroniskt energisparande system är skadligt, det kan skada produkten. |

- För fristående enhet; ‘denna kylenhet är inte avsedd att användas dom en inbyggd enhet.
- Ha inte kylens dörrar öppna länge.
- Placera inte varm mat eller dryck i kylen.
- Fyll inte kylen; blockering av det interna luftflödet kommer minska kylkapaciteten.
- Energikonsumptionsvärdet som anges för kylen mättes upp med frysfackets övre hylla borttagen, andra hyllor och nedersta lådorna på plats och under maximal belastning. Översta glashyllan kan användas beroende på form och storlek för den mat som ska frysas.
- Beroende av produktens funktioner; att tina livsmedel i kylfacket kommer sökerställe energibesparing och bibehålla livsmedelskvalitén.
- Korgarna/lådorna som medföljer kylfacket måste alltid användas för lägre energikonsumtion och för bättre lagringsvillkor.
- Om mat kommer i kontakt med temperatursensorn i frysfacket kan det öka energikonsumtionen för utrustningen. Därför måste all kontakt med denna sensor (dessa sensorer) undvikas.

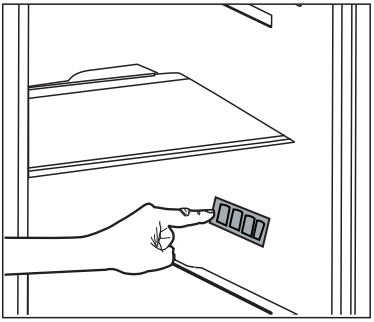

- Kontrollera att livsmedeln inte är i kontakt med kylfackens temperatursensorer enligt nedan.

## 4.2 Första användning

Innan du använder din kyl ska du kontrollera och säkerställa att nödvändiga förberedelser har vidtagits i enlighet med instruktionerna i “Säkerhet- och miljöinstruktioner” samt avsnittet om “Installation”.

- Ha prpdukten igång utan livsmedel i 6 timmar och öppna inte dörren om du absolut inte måste.

| | |
|---|---|
| ⓘ | Ett ljud kommer att höras när kompressorn startas. Det är normalt att höra ljud även när kompressorn är inaktiv, på grund av de komprimerade vätskorna och gaserna i kylsystemet. |
| ⓘ | Det är normalt för fronten på kylen att bli varma. Dessa områden är utformade att bli varma för att förhindra kondensation. |

| | |
|---|---|
| ⓘ | I vissa modeller stänger instrumentpanelen av 5 minuter efter att luckan har stängts. Den kommer att återaktiveras när luckan har öppnats, eller när en knapp tryckts in. |

- Eftersom varm och fuktig luft inte direkt kommer att tränga in i din produkt när dörrarna inte är öppna, kommer din produkt att optimera sig själv under förhållanden som är tillräckliga för att skydda din mat. Funktioner och komponenter som kompressor, fläkt, värmare, avfrostning, belysning, display och så vidare fungerar enligt behovet för att konsumera minsta möjliga energi under dessa omständigheter.

# 5. Bruksanvisning

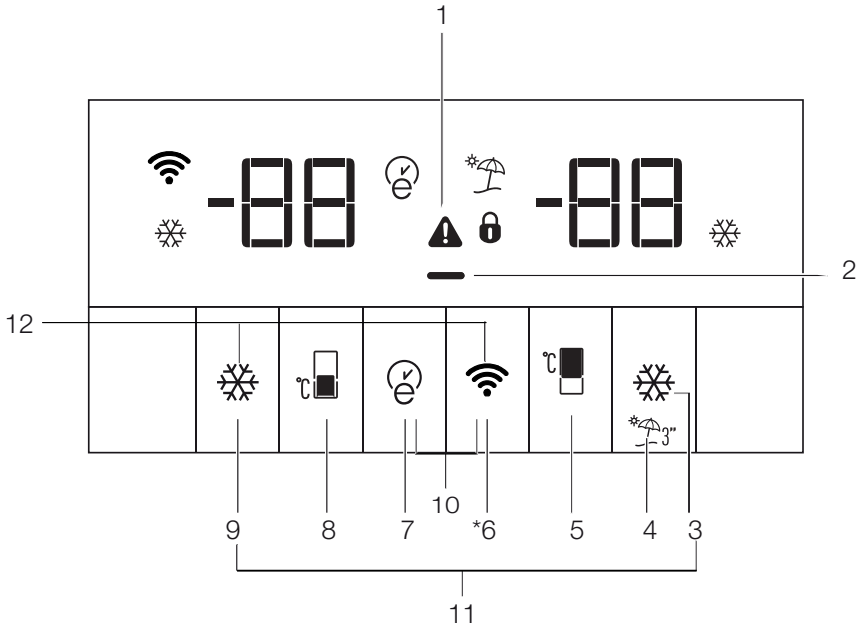


**1.** Felstatusindikator
**2.** Energibesparing indikator (skärmen av)
**3.** Snabbkylsknapp
**4.** Semesterfunktionsknapp
**5.** Kylskåpets temperaturinställningsknapp
**6.** Trådlös anslutningsnyckel
**7.** Eco-fuzzy knapp
**8.** Frysfackets temperaturinställningsknapp
**9.** Snabbfrysknapp
**10.** Knapplås
**11.** Nyckel för att byta temperaturenhet

| | |
|---|---|
| ⓘ | *Valfritt Bilderna i den här användarguiden är schematiska och kanske inte exakt efterliknar din produkt. Om din produkt inte innehåller de relevanta delarna, kommer informationen att gälla andra modeller. |

**1. Indikator för felstatus**
Om ditt kylskåp inte svalnar tillräckligt eller om det finns ett sensorfel, aktiveras denna indikator (⚠). När denna indikator är aktiv, kommer frysfackets temperaturindikator att visa "E" och kylfackets temperaturindikator visar siffror som "1,2,3 ...". Dessa siffror på indikatorn ger information om felet till servicepersonalen.
När du placerar varm mat i frysfacket eller om du lämnar dörren öppen under lång tid, kan utropstecken lysa under en tid. Detta är inte ett fel; denna varning försvinner när maten svalnar.

**2. Energibesparing indikator (skärmen av)**
Om produktdörrarna hålls stängda under lång tid aktiveras energibesparingsfunktionen automatiskt och energisparsymbolen tänds. (▬)
När energisparfunktionen är aktiverad, släcks alla andra symboler i skärmen, förutom energisparsymbolen. När energisparfunktionen är aktiverad, om någon knapp trycks in eller dörren öppnas, kommer energibesparingsfunktionen att avbrytas och symbolerna på displayen återgår till det normala. Energisparfunktion är en fabriksinställning och kan inte avbrytas.

**3. Snabbkylsknapp**
Snabbkylindikator(❄) lyser och kylfackets temperaturindikatorvärde visas som 1 när snabbkylfunktionen är aktiverad. För att avbryta den här funktionen trycker du på snabbkylsknappen igen. Snabbkylskåpsindikatorn stängs av och kylskåpet återställs till sina normala inställningar. Funktionen för snabbkylning avbryts automatiskt om 1 timme om du inte avbryter den. Om du vill kyla stora mängder färsk mat trycker du på snabbkylsknappen innan du lägger maten i kylen.

**4. Semesterfunktionsknapp**
För att aktivera semesterfunktionen, tryck och håll ned knappen (🏖) i 3 sekunder och indikatorn för semesterläge (🏖) kommer att aktiveras
När semesterfunktionen är aktiverad visas "- -" på kylfackets temperaturindikator och ingen aktiv kylning utförs i kylen. Det är inte lämpligt att hålla maten i kylen när denna funktion är aktiverad. Andra fack kommer att fortsätta att kylas beroende på deras inställda temperaturer.
För att avbryta den här funktionen, tryck på **semester**funktionsknappen igen.

**5. Knapp för temperaturinställning för kylskåp**
När man trycker på denna knapp kan kylfackets temperatur ställas in på 8,7,6,5,4,3,2 och 1-värden.
(🌡)

**6. Trådlös anslutningsnyckel (* valfri)**
Håll knappen intryckt i 3 sekunder för att starta produktens första anslutning till hemnätverket.
När anslutningen har upprättats, blinkar den trådlösa anslutningens ikon (📶).
När anslutningen till hemnätverket lyckas lyser ikonen för trådlöst

nätverk kontinuerligt.
Efter att den första anslutningen upprättats, aktiverar/avaktiverar ett tryck på denna knapp anslutningen. Den trådlösa nätverksikonen blinkar snabbt tills anslutningen har upprättats. När anslutningen har aktiverats, lyser ikonen för trådlöst nätverk kontinuerligt. Om anslutningen inte kan upprättas under en viss tid kontrollerar, du dina anslutningsinställningar och ser informationen i avsnittet felsökning.
HomeWhiz- app används som anslutningsgränssnitt. Anslutningsstegen finns i HomeWhiz-appen (i HomeWhiz avsnittet).

**7. Eco-fuzzy knapp**
Tryck på eco-fuzzy-knappen för att aktivera eco-fuzzy-funktionen. När denna funktion är aktiverad börjar frysen att köra i ekoläge efter minst 6 timmar och indikatorn för ekonomisk användning kommer att vara på.( ) Tryck på eco-fuzzy-knappen för att aktivera eco-fuzzy-funktionen. När den eco-fuzzy-funktionen är aktiverad kommer denna indikator att ställa in efter 6 timmar.

**8. Frysknappens temperaturinställningsknapp**
Temperaturinställningen görs för frysfacket.
När knappen är numrerad( ) trycks ned kan du ställa in frysfackets temperatur på -18, -19, -20, -21, -22, -23 och -24.

**9. Snabbfrysknapp**
Tryck på knapp nr. (9) för snabb frysning; snabbfrysindikatorn ( ) kommer att aktiveras.
När snabbfrysningsfunktionen är på tänds snabbfrysindikatorn och frysfackets temperaturindikator visar -27. För att avbryta denna funktion, tryck på snabbfrysningsknappen ( ) igen. Snabbfrysindikatorn stängs av och kylskåpet återgår till normala inställningar.

Snabbfrysning är Funktionen för snabbfrysning avbryts automatiskt inom 24 timmar om du inte avbryter den. Om du vill frysa stora mängder färsk mat trycker du på snabbfrysningsknappen innan du lägger maten i frysfacket.

**10. Knapplås**
Håll in det trådlösa nätverket ( ) och eco-fuzzy ( )knappar samtidigt i 3 sekunder. Nyckellåssymbol ( ) tänds och tangentlåsläget aktiveras. Knapparna fungerar inte när tangentlåsläget är aktivt. Håll in det trådlösa nätverkets ( ) och eco-fuzzy ( ) knapparna samtidigt i 3 sekunder. Nyckellåset avaktiveras.

Använd **nyckellås** funktion om du vill förhindra att kylskåpets temperaturinställning ändras.

**11.Knappen för att byta temperaturenhet**
Håll in snabbkylen ( ) och snabbfrys ( ) knapparna för att växla mellan Fahrenheit och Celsius.

## 5.1 Ishink

**(Tillbehör)**
Ta ishinken från frysfacket.
Fyll ishinken med vatten.
Placera ishinken i frysfacket.
Isen blir klar efter ca två timmar.
Ta ishinken från frysfacket och böj den en aning över hållaren som ska serveras. Is töms enkelt i hållaren för servering.

## 5.2 Ägghållare

Du kan sätta ägghållaren på dörren eller valfritt galler. Om du väljer att sätta den på gallret, rekommenderas de lägre hyllorna eftersom de är kallare.

| | |
|---|---|
| ⚠ | Ställ inte ägghållaren i frysfacket. |

## 5.3 Fläkt

Fläkten avser att fördela den kalla luften i kylskåpet homogent. Fläktens drifttid kan variera beroende på produktens funktioner.
I vissa produkter drivs fläkten endast med kompressor, i andra bestämmer styrsystemet drifttiden baserat på kylningsbehovet.

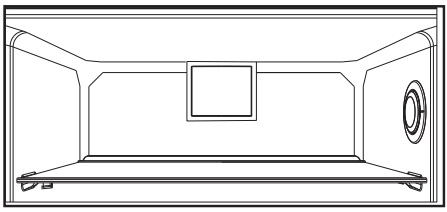

## 5.4 Grönsakslåda

**(Tillbehör)**
Produktens grönsakslåda håller grönsakerna färska genom att bevara luftfuktigheten. Av den anledningen är den allmänna kalluftsventilationen intensifierad i grönsakslådan.

## 5.5 Flyttbart dörrfack

**(Tillbehör)**
Det flyttbara dörrfacket kan fixeras i 3 olika lägen.
För att flytta facket trycker du in sidoknapparna samtidigt. Facket går att flytta.
Flytta facket upp eller ner.
När facket är i önskat läge släpper du knapparna. Facket fixeras igen i det läge där knapparna släpps.

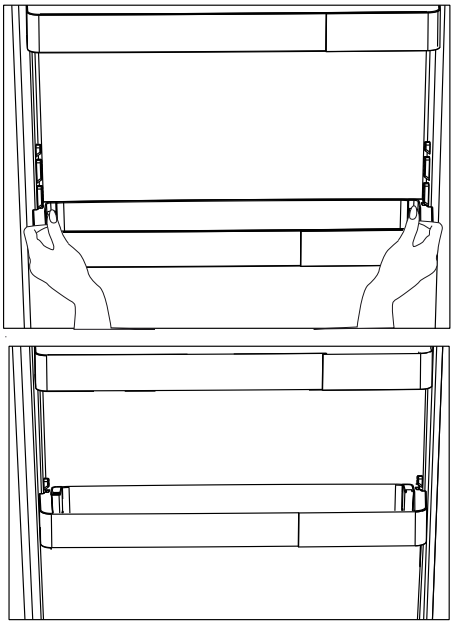

## 5.6 Använda produktens andra grönsakslåda;

**Bild 1.**



Som bilden visar finns det två stopp i den andra grönsakslådan för K70560-produktmodellen.



**Bild 2.**
Den andra grönsakslådan ser ut som bild 2 när den är stängd.



**Bild 3.**
När dörren är öppen 90° drar du ut den andra grönsakslådan till det första stoppet enligt bild 3.
Om lådan öppnas mer ska dörren först av allt öppnas till minst 135°.



Efter det lyfter du upp lådan cirka 5 mm, enligt bild 4, för att frigöra den andra grönsakslådan från det första stoppet.



**Bild 4.**
När du har lyft upp den drar du upp den andra grönsakslådan till det andra stoppet enligt bild 5.

**Bild 5.**

## 5.7 Grönsakslåda

**(Tillbehör)**
Produktens grönsakslåda håller grönsakerna färska genom att bevara luftfuktigheten. Av den anledningen är den allmänna kalluftsventilationen intensifierad i grönsakslådan.

## 5.8 Nolltemperaturfack

**(valfritt)**
Använd det här facket för delikatesser som behöver lägre temperaturerer eller köttprodukter som ska konsumeras omgående. Nolltemperaturfacket är den kallaste platsen där livsmedel såsom mejeriprodukter, kött, fisk och kyckling förvaras i ideala förhållanden. Grönsaker och/eller frukt ska inte förvaras i detta fack.

## 5.9 Utdragbar förvaringslåda

**(Tillbehör)**
Detta tillbehör avser att öka dörrfackens användningsvolym. Tack vare dess förmåga att röra sig i sidled, kan du enkelt placera höga flaskor, burkar eller lådor i flaskfacket nedan.

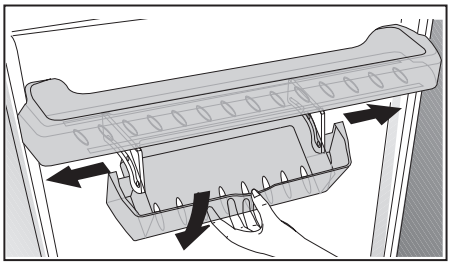

## 5.10 Grönsakslåda med fuktkontroll

**(Tillbehör)**
Funktionen fuktkontroll gör att grönsakernas och fruktens fukthalter kontrolleras, vilket i sin tur gör att livsmedlen håller sig fräscha längre.
Vid förvaring av bladgrönsaker i grönsakslådan (såsom sallad, spenat och liknande grönsaker som är benägna att förlora fukt) rekommenderas placering i horisontellt läge så mycket som möjligt. Placering med rötterna nedåt ska undvikas.
Placera tunga och hårda grönsaker underst och lätta och mjuka överst, med hänsyn till grönsakernas specifika vikter.
Avlägsna grönsakernas plastförpackningar innan du placerar dem i grönsakslådan. Om grönsakerna får vara kvar i plastförpackningarna ruttnar de snabbt. Om du inte önskar kontakt med andra grönsaker, använd förpackningsmaterial som papper eftersom det har en viss porositet när det gäller hygien.
Placera inte frukter med hög produktion av etylengas, såsom päron, aprikoser, persikor och i synnerhet äpplen, i samma grönsakslåda som andra grönsaker och frukter. Etylengasen som dessa frukter utsöndrar kan göra att andra grönsaker och frukter mognar, och sedan ruttnar, snabbare.

## 5.11Deodoriseringsmodul

**(OdourFresh +) *valfri**

Den luktreducerande modulen eliminerar snabbt de dåliga lukterna i ditt kylskåp innan de genomsyrar ytorna. Tack vare den här modulen, som är placerad i taket på utrymmet för färsk mat, upplöses de dåliga lukterna medan luften aktivt förs genom luktfiltret och sedan luften har renats av filtret återförs den till färskmatutrymmet. På det här sättet elimineras de oönskade lukterna som kan uppstå vid lagring av livsmedel i kylskåpet innan de genomtränger ytorna. Det här har uppnåtts tack vare fläkten, LED och luktfiltret integrerat i modulen. Vid daglig användning slås den luktreducerande modulen på periodiskt. För att upprätthålla effektiv prestanda rekommenderas att låta filtret i den luktreducerande modulen ses över av en auktoriserad serviceleverantör vart 5:e år. På grund av att fläkten är integrerad i modulen kommer bruset du hör under drift att vara normalt. Om du öppnar luckan till färskmatutrymmet medan modulen är aktiv pausar fläkten temporärt och återgår till var den var någon tid efter luckan har stängts igen. I händelse av strömavbrott återgår den luktreducerande modulen dit den var när strömmen är tillbaka. Info: Det rekommenderas att lagra aromatiska livsmedel (som exempelvis ost, oliver och delikatesser) i deras förpackningar och förslutna för att undvika dåliga odörer som kan bli resultatet när olika dofter av varierande livsmedel blir blandade. Vid sidan av rekommenderas att ta ut skämd mat ur kylskåpet snabbt för att förhindra att övriga livsmedel blir skämda samt att undvika odörer.

## 5.12 Automatisk ismaskin

**(Tillbehör)**
Med den automatiska ismaskinen gör du enkelt is i kylskåpet. För att få is från ismaskinen, tar du ut vattenbehållaren från kylfacket, fyller den med vatten och sätter tillbaka den.
Den första isen blir klar efter 2 timmar i ismaskinslådan i kylfacket.
En full vattenbehållare kan generera 60–70 iskuber.
Om vattnet har legat i behållaren i 2–3 veckor ska det bytas ut.

| | |
|---|---|
| ⓘ | I produkter med automatisk ismaskin kanske det hörs ett ljud när isen kommer ut. Ljudet är normalt och inte en felindikator. |

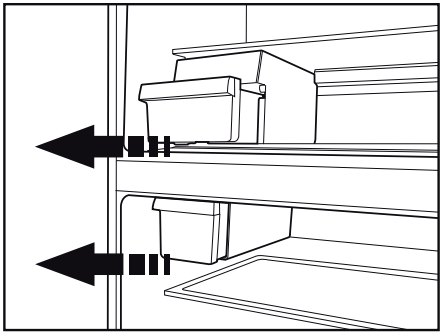

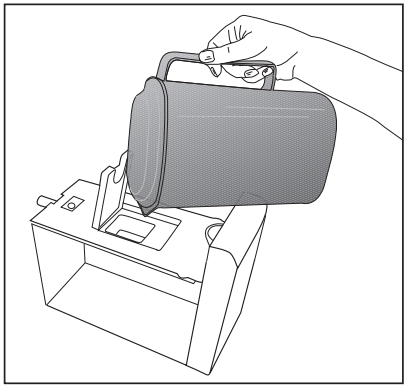

## 5.13 Ismaskin och isbehållare

***tillval**

**Använda ismaskinen**
Fyll ismaskinen med vatten och placera den i sitt fack. Det tar ca. två timmar för isen att bli färdig.
Ta inte bort ismaskinen från facket när du ska ta ut is.
Vrid vreden på istankarna medurs 90 grader.
Iskuberna i istankarna faller ned i isbehållaren därunder.
Du kan ta ut isbehållaren för servering av iskuberna.
Om du vill kan du förvara iskuberna i ett isbehållaren.

**Isbehållare**
Isbehållaren är endast till för uppsamling av iskuber Häll inte i vatten i den. Då kan den gå sönder.

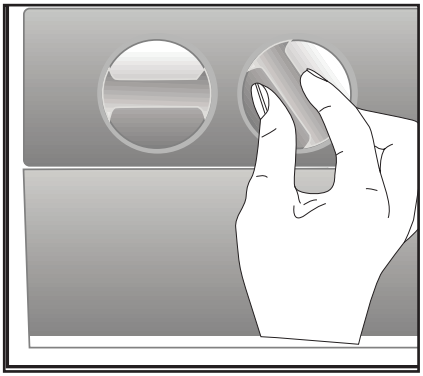

## 5.14 Använda vattenpump

***tillval**

| | |
|---|---|
| ⓘ | Det är normalt att vattnet i de första glasen från pumpen är varmt. |
| ⓘ | Om vattenpumpen inte använts på länge ska du hälla bort några glas för att få fram färskt vatten. |

1. Använd glaset för att trycka in vattenpumpens spak. Om du använder en mjuk plastmugg kan det vara enklare att trycka in spaken med handen.
2. Efter att ha fyllt koppen till den nivå du vill släpper du spaken.

| | |
|---|---|
| ⓘ | Observera att hur mycket vatten som flödar från pumpen beror på hur mycket du trycker ned tappen. När vattennivån i koppen/glaset stiger ska du försiktigt minska trycket för att förhindra att det svämmar över. Om du trycker lätt på armen droppar vattnet. Detta är normalt och inte något fel. |

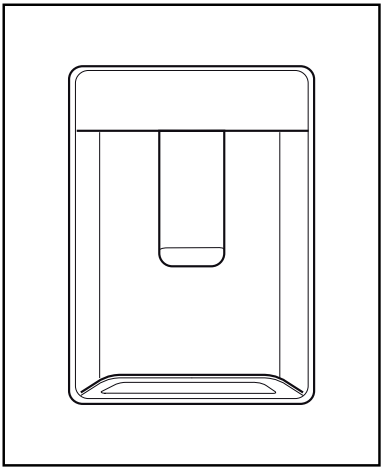

## 5.15 Fylla vattenpumpens behållare

Vattenbehållaren är placerad i dörrhyllan.
1. Öppna locket till behållaren.
2. Fyll behållaren med färskt dricksvatten.
3. Stäng luckan.

| | |
|---|---|
| ⓘ | Fyll inte vattenbehållaren med någon annan vätska förutom vatten, exempelvis fruktjuicer, kolsyrade drycker eller alkoholhaltiga drycker, som inte passar att användas i vattenbehållaren. Vattenbehållaren skadas permanent om dessa vätskor används. Garantin täcker inte sådan användning. Vissa kemiska substanser och tillsatsmedel som finns i de här typerna av drycker/vätskor kan skada vattenbehållaren. |

| | |
|---|---|
| ⓘ | Använd endast rent dricksvatten. |

| | |
|---|---|
| ⓘ | Vattenbehållarens kapacitet är 3 liter; överfyll inte. |

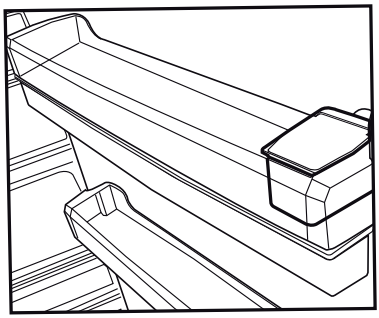

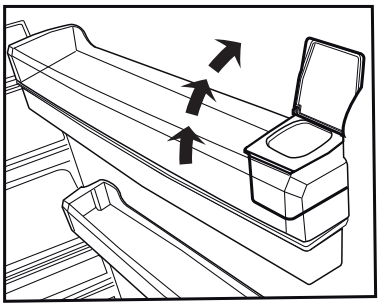

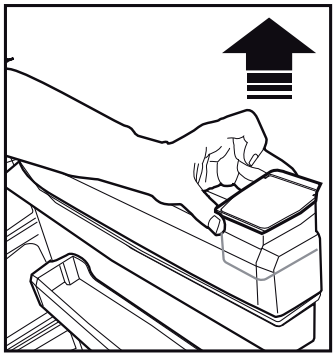

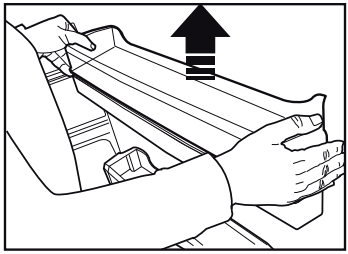

## 5.16 Rengöra vattentanken

1. Ta bort vattenfyllnadsbehållaren i dörrhyllan.
2. Ta bort dörrhyllan genom att hålla i den från båda sidorna.
3. Greppa tag i vattenbehållaren från båda sidor och ta bort den med en vinkel på 45°C.
4. Ta bort locket till behållaren och rengör behållaren.

| | |
|---|---|
| ⓘ | Komponenterna i vattenbehållaren och vattenpumpen får inte diskas i diskmaskinen. |

## 5.17 Spillbricka

Vatten som droppar vid användning av vattenbehållaren samlas i droppfacket.
Ta ut plastutsläppet så som visas på bilden.
Använd en ren och torr trasa för att avlägsna vatten som har samlats upp.

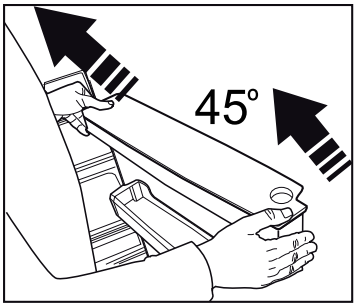
45°

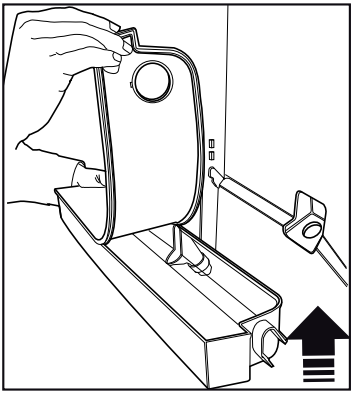

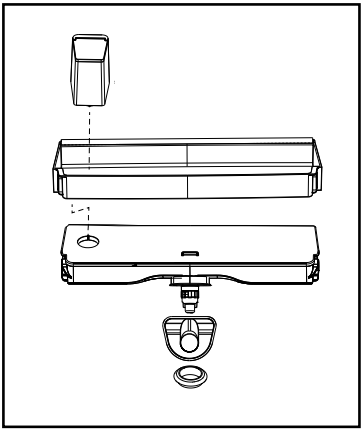

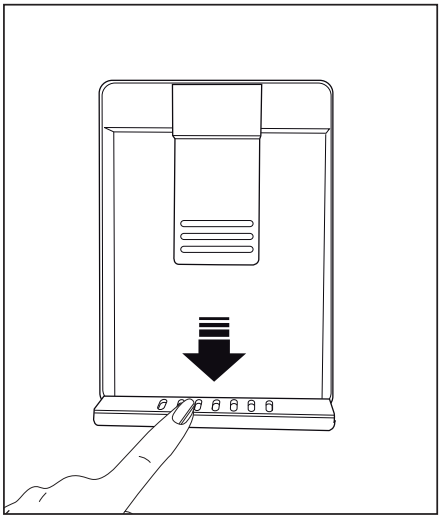

## 5.18 HerbBox/HerbFresh

Ta bort foliebehållaren från HerbBox / HerbFresh+
Ta folien ur påsen och placera den i foliebehållaren som visas på bilden.
Förslut behållaren igen och sätt den i HerbBox/HerbFresh+ enheten.
HerbBox-HerbFresh+ delarna är särskilt idealiskt för lagring av olika örter som är tänkt att förvaras i känsliga förhållanden. Du kan lagra dina lösa örter (persilja, dill, etc.) i denna del horisontellt och hålla dem fräscha under en mycket längre period. Filmen kommer att bytas ut var sjätte månad.

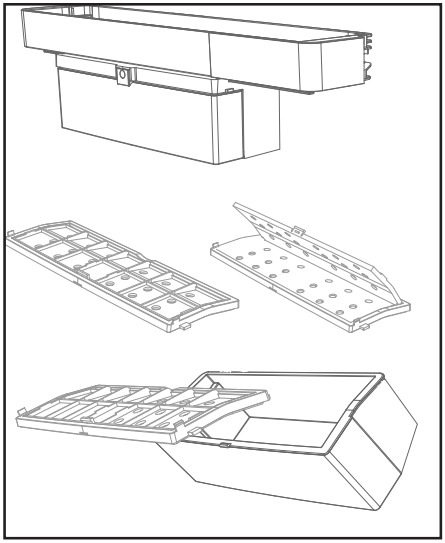

## 5.19 Frysa in färsk mat

- För att bevara matvarornas kvalitet måste maten som placeras i frysfacket bli genomfrusen så snabbt som möjligt. Använd funktionen snabbfrysning för detta.
- Att frysa matvaror när de är färska förlänger lagertiden i frysfacket.
- Förpacka matvarorna i lufttäta förpackningar som stängs ordentligt.
- Kontrollera att matvarorna är förpackade innan de läggs i frysen. Använd frysbehållare, aluminiumfolie/fuktsäkert papper, plastpåsar eller liknande förpackningsmaterial istället för traditionellt förpackningspapper.
- Markera varje matförpackning med dagens datum innan de läggs in i frysen. Detta gör att du kan avgöra varje förpacknings färskhet varje gång frysen öppnas. Förvara äldsta matförpackningarna längst fram så att de används först.
- Frysta matvaror måste användas direkt efter att de har tinats och ska inte frysas om.
- Frys inte stora mängder matvaror samtidigt.

## 5.20 Rekommendationer för frysta matvaror

Facket måste ställas in på minst -18°C.

1. Placera livsmedlen i frysen så snart som möjligt för att undivka avfrostning.
2. Kontrollera innan infrysning förpackningens ”utgångsdatum” så att detta inte har överskridits.
3. Kontrollera att matförpackningen inte har några skador.

Koka grönsakerna och filtrera vattnet för att förlänga lagringstiden. Placera efter filtrering maten i lufttäta förpackningar och lägg dem i frysen. Bananer, tomater, sallad, selleri, kokta ägg, potatisar och liknande livsmedel kan inte frysas. När dessa matvaror blir frysta är det bara deras näringsvärde och smak som påverkas negativt. Matvarorna förstörs inte på så vis att de innebär fara för hälsan.

## 5.21 Placera maten

| | |
|---|---|
| Hyllor för frysfack | Olika typer av frysta matvaror som kött, fisk, glass, grönsaker osv. |
| Hyllor för kylfack | Mat i grytor, övertäckta tallrikar och behållare, ägg (övertäckta) |
| Dörrhyllor för kylfack | Små och förpackade matvaror eller drycker |

## 5.22 Frysdetaljer

I enlighet med elstandard IEC 62552 måste frysen ha kapacitet att per 100 liter frysfacksvolym, på 24 timmar frysa 4,5 kg matvaror vid -18°C eller lägre.
Vid förvaring av matvaror i längre perioder krävs minst -18°C eller lägre.
Du kan behålla maten färsk i månader (i frysen vid eller under temperaturer av -18°C ).
För att inte den redan frysta maten inuti ska börja tina, måste kontakt mellan fryst mat och mat som är på väg att frysas undvikas.

| Grönsakslåda | Frukt och grönsaker |
|---|---|
| Fack för färsk mat | Delikatesser (frukostmat, köttprodukter som snart ska konsumeras) |

## 5.23 Varning för öppen dörr

**(Tillbehör)**
En ljudsignal hörs när produktens dörr har varit öppen i en minut. Ljudsignalen upphör när dörren stängs eller någon knapp på displayen (om sådan finns) trycks in.

## 5.24 Innerbelysning

Innerbelysningen består av en LED-lampa. Kontakta auktoriserad service om du har problem med denna lampa.
Innerbelysningen är inte avsedd eller lämpad att användas som hembelysning. Innerbelysningen i kyl- eller frysfacken ska möjliggöra säker och smidig matplacering i kylskåpet.

## 5.25 Blue light/HarvestFresh

*** Kanske inte finns i alla modeller**

**Blått ljus,**
Frukter och grönsaker, som förvaras i crisper-låda och är belyst med blått ljus, fortsätter sin fotosyntes genom det blåa ljusets våglängds effekt, och bevarar med detta sin vitaminhalt.

**HarvestFresh,**
Frukter och grönsaker, som förvaras i crisper-låda och är belyst med HarvestFresh-teknik, bevarar sin vitaminhalt längre, på grund av blå, grön och röd ljus och mörka perioder, vilka simulerar dagcykler.
Om kylskåpets dörr öppnas under HarvestFresh-teknikens mörka period, detekterar kylskåpet detta automatiskt och tänder blå-grön eller röd ljus, till att belysa crisper-lådan. När kylskåpsdörren stängs, fortsätter den mörka perioden, vilket representerar nattid i dagcykeln.

# 6. Underhåll och rengöring

Att rengöra produkten regelbundet kommer förlänga dess tjänsteliv.

| | |
|---|---|
| ⚠ | **WARNUNG:** Koppla bort strömmen innan du rengör kylen. |

- Använd inte skarpa, skrapande verktyg, tvålar, rengöringsmateiral, rengöringsämnen, gaser, bensin, lack och liknande ämnen för rengöring.
- Smält ner en tesked karbonat i vattnet. Fukta en trasa i vattnet och vrid ur. Torka rent enheten med den här trasan och torka av ordentligt.
- Var noga med att hålla undan vatten ifrån lamplocket och över de elektriska delarna.
- Rengör dörren med hjälp av en blöt trasa. Ta bort alla saker inuti och ta bort dörren och de isatta hyllorna. Lyfte upp dörrhyllorna för att ta bort dem. Rengör och torka hyllorna, fäst dem sedan igen genom att låta dem glida på, ovanifrån.
- Använd inte klorerat vatten eller rengöringsprodukter på de externa utorna och krombeklädda delarna av produkten. Klorin kommer att orsaka rost på sådana ytor.

## 6.1 Förhindra obehagliga dofter

- Produkten är tillverkad av doftfria material. Men, ha man mat i avdelningarna och inte rengör noga i de interna utrymmena kan det leda till dofter.
- För att undvika detta, rengör insidan med kolsyrat vatten var 15:e dag.
- Ha maten i slutna behållare. Mikroorganismer kan spridas utifrån de livsmedel som inte är täckta och orsaka dofter.
- Ha inte utgångna och gamla livsmedel i kylen.

## 6.2 Skydda plastytor

Olja som spills på plastytor kan skada ytorna och måste rengöras direkt med varmt vatten.

## 6.3 Dörrglas

Avlägsna skyddsfolien på glasen. Det finns en beläggning på glasens yta. Denna beläggningen minimerar fläckbildning och gör att det är enkelt att avlägsna fläckar och smuts. På glas som inte skyddas med en sådan beläggning kan luft- eller vattenbaserad organisk eller oorganisk smuts såsom kalk, mineralsalter, oförbrända kolväten, metalloxider och silikoner enkelt och snabbt orsaka fläckar eller materiell skada. Att hålla glaset rent blir en övermäktigt, även om det görs regelbundet. Följaktligen försämras både glasets utseende och genomskinlighet. Grova och korrosiva rengöringsmetoder och föreningar intensifierar dessa defekter och påskyndar försämringsprocessen.
För vanliga rengöringsändamål ska vattenbaserade rengöringsprodukter som inte är alkaliska eller frätande användas. Icke-alkaliska och icke-korrosiva material måste användas vid rengöring så att beläggningens livslängd blir lång.
Glasen är härdade för bättre hållbarhet mot påverkan och sprickbildning.
En säkerhetsfilm sitter på de bakre ytorna som extra säkerhetsåtgärd för att ytorna inte ska orsaka skada på omgivningen om de skulle spricka.

*Alkali är en bas som bildar hydroxidjoner (OH–) när den löses i vatten.
Li (litium)-, Na (natrium)-, K (kalium)-, Rb (rubidium)-, Cs (cesium)- och artificiella och radioaktiva Fr (francium)-metaller kallas ALKALIMETALLER.

# 7. Felsökning

Kolla den här listan innan du kontaktar servicestället. Genom att göra detta kan du bespara dig både tid och pengar. Den här listan inkluderar de vanligaste klagomålen som inte är relaterade till felaktig tillverkning eller materialfel. Vissa funktioner som anges här i kanske inte gäller din produkt.

**Kylen fungerar inte.**

- Strömkabeln är inte isatt ordentligt. >>> Fäst den ordentligt i uttaget.
- Säkringen som är ansluten till uttaget har gått sönder. >>> Kontrollera säkringen.

**Kondensation på sidoväggen i kylfacjet (FLERZON, COOL, CONTROL och FLEXI ZONE.).**

- Dörren öppnas för ofta >>> öppna inte dörren så ofta.
- Miljön är för fuktig. >>> Installera inte produkten i en fukrig miljö.
- Livsmedel som innehåller vätskor står förpackade i förpackningar som inte är förslutna. >>> Ha livsmedlen som innehåller vätskor i burkar med lock.
- Produktens dörr är öppen. >>> Ha inte produktens dörr öppen länge.
- Termostaten är inställd på för låg temperatur. >>> Ställ in termostaten på rätt temperatur.

**Kompressorn fungerar inte.**

- Om det plötsligt sker ett strömavbrott eller om du drar ur kontakten och sätter i den igen kan fastrycket i produktens kylsystem komma i obalans och det utlöser kompressorns termiska skyddsmekanism. Produkten kommer start om efter cirka 6 mintuer. Om produkten inte startar om efter den här tiden, kontakta servicestället.
- Avfrostning är aktiv. >>> Detta är normalt för en fullt automatiskt avfrostande produkt. Avfrostningen utförs regelbundet.
- Produkten är inte ansluten. >>> Kontrollera att strömkabeln är ansluten.
- Temperaturinställningen är inkorrekt. >>> Välj lämplig temperaturinställning.
- Strömmen är av. >>> Produkten kommer fortsätta att drivas normalt när strömmen återkommer.

**Kylens driftsljud ökar vid användning.**

- Produktens dirftsutförande beror på den omgivande temperaturens variationer. Detta är normalt och inte ett fel.

**Kylen kör för ofta eller för länge.**

- Den nya produkten kan vara större än den föregående. Större produkter kommer köra under längre perioder.
- Rumstemperturen kan vara hög. >>> Produkten kommer normalt köra under längre perioder i högre rumstemperatur.
- Produkten kan ha anslutitis nyligen eller ett nytt livsmedel kan ha placerats i kylen. >>> Produkten kommer ta längre tid att nå den angivna temperaturen när den nyligen har anslutits elle rom nya livsmedel placerats i den. Det är normalt.
- Stora kvantiteter med varm mat kan nyligen har placerats i produkten. >>> Placera inte varm mat i produkten.
- Dörrarna kan nyligen har varit öppna ofta eller länge. >>> Den varma luften rör sig inne i produkten och orsakar att den körs längre. Öppna inte dörrarna för ofta.
- Frys- eller kyldörrarna kan vara på glänt. >>> Kontrollera att dörrarna är helt stängda.
- Produkten kan vara inställd på en för låg temperatur. >>> Ställ in temperaturen på en högre grad och vänta på att produkten ska nå den justerade temperaturen.
- Kyl- eller frys-dörrens list kan vara smutsik, sliten, trasig eller inte rätt fäst. >>> Rengör eller byt ut listen. Skadad/riven dörrlist kan få produkten att köra unde rlängre perioder för att hålla den aktuella temperaturen.

**Frysens temperatur är mycket låg, men kyltemperaturen är ok.**

- Drysfackets temperatur är inställt på en mycket låg nivå. >>> Ställ in frysfackets temperatur till en högre grad och kontrollera igen.

**Kylens temperatur är mycket låg, men frystemperaturen är ok.**

- Kylfackets temperatur är inställt på en mycket låg nivå. >>> Ställ in kylfackets temperatur till en högre grad och kontrollera igen.

**Livsmedlen som är i kylfackets lådor är fryst.**

- Kylfackets temperatur är inställt på en mycket låg nivå. >>> Ställ in frysfackets temperatur till en högre grad och kontrollera igen.

**Temperaturen i kylen eller frysen är för hög.**

- Kylfackets temperatur är inställt på en mycket hög nivå. >>> Kylfakcets temperaturinställning påverkar frysfackets temperatur. Förändra kylens eller fysens facktemperatur och vänta till det berörda facket har nåt den justerade temperaturen.
- Dörrarna kan nyligen har varit öppna ofta eller länge. >>> Öppna inte dörrarna för ofta.
- Dörren kan vara på glänt. >>> Stäng dörren helt.
- Produkten kan ha anslutitis nyligen eller ett nytt livsmedel kan ha placerats i kylen. >>> Det är normalt. Produkten kommer ta längre tid att nå den angivna temperaturen när den nyligen har anslutits elle rom nya livsmedel placerats i den.
- Stora kvantiteter med varm mat kan nyligen har placerats i produkten. >>> Placera inte varma livsmedel i produkten.

**Skakningar eller ljud**

- Underlaget är inte i nivå eller hållbart. >>> Om produkten skakar när den rörs långsamt, justera ställen för att balansera produkten. Kontrollera också att underlaget är hållbart att bära produkten.
- Allt som placeras på produkten kan orsaka ljud. >>> Ta bort allt som är placerat på produkten.

**Produkten låter som flytande vätska sprayande m.m.**

- Produktens drift innehåller vätske- och gasflöden. >>> Detta är normalt och inte ett fel.

**Det låter som vind blåser ifrån produkten.**

- Produkten använder en fläkt i kylprocessen. Detta är normalt och inte ett fel.

**Det är kondensations på produktens interna väggar.**

- Varmt eller fuktigt väder kommer öka isbildningen och kondensationen. Detta är normalt och inte ett fel.
- Dörrarna kan nyligen har varit öppna ofta eller länge. >>> Öppna inte dörrarna för ofta, om den är öppen, stäng dörren.
- Dörren kan vara på glänt. >>> Stäng dörren helt.

**Det är kondensationen på produktens exteriör mellan dörrarna.**

- Det omgivande vädren kan vara fuktigt, det är ganska vanligt i fuktigt väder. >>> Kondensationen kommer att försvinna när fuktigheten minskar.

**Interiören luktar illa.**

- Produkten rengörs inte regelbundet. >>> Rengör interiören på produkten degelbundet genom att använda svamp, varmvatten och kolsyrat vatten.
- Vissa hållare och paketeringsmaterial kan orsaka dofter. >>> Använd hållare och paketeringsmaterial utan dofter.
- Livsmdelen placerades i behållare som inte förseglats. >>> Ha maten i slutna behållare. Mikroorganismer kan spridas utifrån de livsmedel som inte är täckta och orsaka dofter.
- Ta bort alla utgågna eller gamla livsmedel ifrån produkten.

**Dörren stängs inte.**

- Livsmedelspaket kan blockera dörren. >>> Placera om sakerna som blockerar dörren.
- Produkten står inte helt rakt på underlaget. >>> Justera ställen för att balansera produkten.
- Underlaget är inte i nivå eller hållbart. >>> Kontrollera att underlaget är hållbart att bära produkten.

**Grönsakslådan sitter fast.**

- Livsmedlen kan ha kommit i kontakt med övre delen av lådan. >>> Omorganisera livsmedlen i lådan.

| | |
|---|---|
| ⚠ | **VARNING:** Om problemen fortgår efter att du följt instruktionerna i det här avsnittet, kontakta din återförsäljare eller godkända serviceställe. Försök inte reparera produkten. |

**ANSVARSFRISKRIVNING/VARNING**
Slutanvändaren kan lösa en del (enkla) fel utan att det leder till säkerhetsproblem eller osäker användning, förutsatt att de utförs inom begränsningarna och enligt följande instruktioner (se sektion ”Självreparation”).

Därför ska, om inte annat angetts, reparationerna som i sektionen ”Självreparation” överlåtas till registrerad professionell reparatör, för att undvika säkerhetsproblem. En registrerad professionell reparatör är en person, som tillverkaren har gett åtkomst till denna produkts instruktioner och reservdelslista enligt metoder som beskrivits i Direktivets 2009/125/EC laghandlingar.
**Emellertid kan endast servicerepresentant (auktoriserad professionell reparatör), som kan nås genom telefonnumret i bruksanvisningen/garantikortet eller auktoriserad återförsäljare utföra service under garantitiden. Märk därför, att reparationer utförda av professionell reparatör (som inte är auktoriserad avGrundig) kommer att upphäva garantin.**

**Självreparationer**
Slutanvändaren kan utföra självreparationer angående följande reservdelar: dörrhandtag, dörrgångjärn, hyllor, korgar och dörrtätningar (en uppdaterad lista finns tillgänglig på adress support.grundig.com fr o m. 1:a Mars 2021).
För att försäkra produktens säkerhet och förhindra allvarlig personskada, ska nämnda självreparationer utföras enligt instruktionerna för självareparationer i bruksanvisningen eller som finns tillgängliga på adressen support.grundig.com. Koppla ur produkten innan självreparationer utförs.

Alla självreparationer eller försök till dessa utförda av slutanvändaren av delar som inte inkluderats i nämnda lista och/eller att instruktionerna i bruksanvisningen eller som finns tillgängliga på adressen support.grundig.com inte åtföljs, kan leda till säkerhetsproblem utanför Grundig kontroll och upphäva garantin.
Därför rekommenderar vi att slutanvändaren avstår från att utföra reparationer, som inte nämnts i reservdelslistan, utan kontaktar istället auktoriserad professionell reparatör eller registrerad professionell reparatör. Å andra sidan kan dessa reparationer utförda av slutanvändare leda till säkerhetsproblem och skador på produkten och orsaka brand, översvämning, elchock och andra allvarliga personskador.
Tillexempel måste följande, men inte begränsade till, utföras av auktoriserad professionell reparatör eller registrerad professionell reparatör: kompressor, kylkrets, elektronikkort, inverterkort, displaykort etc.

Tillverkaren/säljaren kan inte hållas ansvarig i fall, där slutanvändaren inte följer ovan nämnda regler.
Reservdelar till kylskåpet finns tillgängliga i 10 år.
Under denna period kommer reservdelar att finnas tillgängliga, för att kylskåpet ska fungera på korrekt sätt.
Minimigarantitiden för kylskåpet som du köpt är 24 månader.
Denna produkt är utrustad med ljuskälla i "G" energiklass.
Endast en professionell montör får byta produktens ljuskälla.

**1. Sikkerhets- og miljøinstrukser 3**
1.1 Generell sikkerhet ..... 3
1.1.1 HC-advarsel ..... 5
1.1.2 For modeller med vannfontene ..... 5
1.2 Forutsatt bruk ..... 5
1.3 Barnesikkerhet ..... 6
1.4 Overholdelse av WEEE-direktivet og avhending av avfallsproduktet ..... 6
1.5 Overholdelse av RoHS-direktivet ..... 6
1.6 Emballasjeinformasjon ..... 6
**2. Kjøleskap 7**
**3 Montering 8**
3.1 Riktig sted for montering ..... 8
3.2 Feste plastkilene ..... 9
3.3 Justering av stativer ..... 9
3.4 Strømtilkobling ..... 9
**4 Forberedelse 10**
4.1 Hva du bør gjøre for å spare energi ..... 10
4.2 Første gangs bruk ..... 11
**5. Bruk av produktet 12**
5.1 Isbøtte ..... 15
5.2 Eggholder ..... 15
5.3 Vifte ..... 15
5.4 Grønnsaksskuff ..... 15
5.5 Rom med null grader ..... 15
5.6 Stativ til bevegelig dør ..... 15
5.7 Slik brukes produktets andre grønnsaksoppbevaring; ..... 16
5.8 Skyveboks til oppbevaring ... 17
5.9 Grønnsaksboks med kontrollert fuktighet ..... 17
5.10 Automatisk ismaskin ..... 18
5.11 Beholder til Icematic og oppbevaring av is ..... 18
5.12 Å bruke vanndispenseren... 19
5.13 Å fylle vanndispenserens tank 19
5.14 Rengjøring av vanntanken 20
5.15 Spillbrett ..... 21
5.16 HerbBox/HerbFresh ..... 21
5.17 Luktfjernermodul ..... 22
5.18 Frysing av fersk mat ..... 23
5.19 Anbefalinger for frossen mat ..... 24
5.20 Opplysninger om dypfryser 24
5.21 Plassering av mat ..... 24
5.22 Åpen dør-alarm ..... 24
5.23 Innvendig lys ..... 24
**6. Vedlikehold og rengjøring 26**
6.1 Hindre dårlig lukt ..... 26
6.2 Beskytte plastoverflater ..... 26
6.3 Dør glass ..... 26
**7. Feilsøking 28**

**Kjære kunde,**
Vi vil at du skal oppnå optimal effektivitet fra produktet vårt, som har blitt produsert i moderne lokaler med grundige kvalitetskontroller.
For dette formål, bør du lese brukerveiledningen før du bruker produktet og oppbevare veiledningen som en referansekilde. Hvis du gir produktet til en annen person, må du sørge for at denne veiledningen følger med produktet.

**Brukerveiledningen sikrer rask og trygg bruk av produktet.**
Les brukerveilendingen før montering og bruk av produktet.
Følg alltid gjeldende sikkerhetsinstrukser.
Hold brukerveiledningen lett tilgjengelig for fremtidig bruk.
Les andre dokumenter som følger med produktet.
Husk at denne brukerveiledningen kan gjelde for flere produktmodeller.
Brukerveiledningen indikerer tydelig forskjellen på modellene.

## Symboler og merknader

**Følgende symboler brukes i brukerveiledningen:**

| | |
|---|---|
|  | Viktig informasjon og nyttige tips. |
|  | Fare for liv eller eiendom. |
|  | Fare for elektrisk støt. |
|  | Emballasjen til produktet er laget av resirkulerbare materialer, i henhold til den nasjonale miljølovgivningen. |

**INFORMASJON**

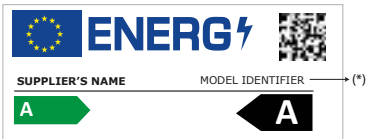


Modellinformasjonen som er lagret i produktdatabasen kan nås ved å gå inn på følgende nettsted og søke etter din modellidentifikator (*) som finnes på energimerket.

https://eprel.ec.europa.eu/

# 1. Sikkerhets- og miljøinstrukser

Dette avsnitttet gir sikkerhetsinstruksene som er nødvendige for å hindre fare for person- og materiell skade. Unnlatelse av å følge disse instruksene vil uyldiggjøre alle former for produktgaranti.

### 1.1 Generell sikkerhet

- Dette produktet skal ikke brukes av personer med redusert fysisk, sensorisk og mentale evne uten tilstrekkelig kunnskap og erfaring, eller av barn. Apparatet kan bare brukes av slike personer under tilsyn og instruering av en person som er ansvarlig for deres sikkerhet. Barn må ikke få lov til å leke med dette apparatet.
- I tilfelle feil, koble fra apparatet.
- Etter at du har koblet fra apparatet, venter du minst fem minutter før du plugger det inn igjen. Koble fra produktet når det ikke er i bruk. Støpselet må ikke berøres med våte hender! Ikke trekk i kabelen ved frakobling. Hold alltid støpselet.
- Tørk av støpselet med en tørr klut før du setter det inn.
- Ikke koble til kjøleskapet hvis kontakten er løs.
- koble fra produktet under montering, vedlikehold, rengjøring og reparasjon.
- Hvis produktet ikke skal brukes på en stund, kobler du fra produktet og tømmer det for mat.
- Ikke bruk damp eller dampede rengjøringsmaterialer til å rengjøre kjøleskapet og smelte innvendig is.  Damp kan komme i kontakt med elektriske områder og forårsake kortslutning eller elektrisk støt!
- Ikke vask produktet ved å spraye eller helle vann på det! Fare for elektrisk støt!

- I tilfelle feil, ikke bruk produktet. Dette kan føre til elektrisk støt. Ta kontakt med et autorisert servicesenter før du gjør noe.
- Koble produktet til en jordet stikkontakt. Jording må utføres av en kvalifisert tekniker.
- Hvis produktet bruker LED-lys, må du kontakte det autoriserte servicesenteret i tilfelle lamper må byttes ut eller problemer oppstår.
- Frossen mat må ikke berøres med våte hender! Den kan sette seg fast i hendene dine!
- Ikke plasser flasker eller bokser med væske i fryseren. De kan eksplodere!
- Sett inn væske i oppreist stilling etter at du lukker lokket skikkelig.
- Ikke spray brennbare stoffer i nærheten av produktet, da de kan ta fyr eller eksplodere.
- Ikke oppbevar brennbare materialer og produkter med brannfarlig gass (sprayer, osv.) i kjøleskapet.
- Ikke plasser væskefylte beholdere på toppen av produktet. Vann som sprutes på en elektrisk del kan forårsake elektrisk støt eller brannfare.
- Å utsette produktet for regn, snø, sollys og vind vil medføre elektrisk fare. Ikke dra i dørhåndtaket når du omplasserer produktet. Håndtaket kan løsne.
- Vær forsiktig så du ikke klemmer noen del av hendene eller kroppen i noen av de bevegelige delene inne i produktet.
- Ikke tråkk eller len deg på døren, skuffer og lignende deler av kjøleskapet. Dette kan føre til at produktet faller og forårsake skade på delene.
- Vær forsiktig så du ikke klemmer strømkabelen.

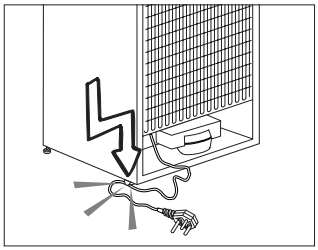

### 1.1.1 HC-advarsel

- Hvis produktet inneholder et kjølesystemet som bruker R600a-gass, må du utvise forsiktighet ved bruk og flytting av systemet for å unngå skade på kjølesystemet og dets rør. Denne gassen er brennbar. Hvis kjølesystemet blir skadet, holder du produktet vekk fra brannkilder og ventilerer rommet umiddelbart.

Etiketten på den innvendige venstre siden indikerer hvilken type gass som brukes i produktet.

### 1.1.2 For modeller med vannfontene

- Trykket for kaldtvannsinntaket skal være maksimalt 90 psi (6,2 bar). Hvis vanntrykket overstiger 80 psi (5,5 bar), må du bruke en trykkbegrensningsventil i ledningsnettet. Hvis du ikke vet hvordan du skal sjekke vanntrykket, be om hjelp fra en profesjonell rørlegger
- Hvis det er fare for vannslageffekt i installasjonen, må du alltid bruke forebyggende utstyr for vannslag i installasjonen. Rådfør med profesjonelle rørleggere hvis du ikke er sikker på at det ikke er vannslageffekt i installasjonen.
- Ikke installer på varmtvannsinntaket. Ta forholdsregler mot risikoen for frysing av slangene. Driftsintervallet for vanntemperaturen skal være 0,6 °C og minst 38 °C maks.
- Bruk bare drikkevann.

### 1.2 Forutsatt bruk

- Dette produktet er utviklet for hjemmebruk. Det er ikke beregnet til kommersiell bruk.

- Produktet bør kun brukes til å oppbevare mat og drikke.
- Ikke oppbevar sensitive produkter som krever kontrollerte temperaturer (vaksiner, varmefølsomme medisiner, medisinsk utstyr, osv.) i kjøleskapet.
- Produsenten påtar seg intet ansvar for eventuelle skader forårsaket av feil bruk eller feilhåndtering.
- Produktets levetid. Reservedelene som er nødvendige for at produktet skal fungere vil være tilgjengelige i løpet av denne perioden.

## 1.3 Barnesikkerhet

- Hold emballasjematerialer utenfor rekkevidde for barn.
- Ikke la barn leke med produktet.
- Hvis døren til produktet inneholder en lås, må nøkkelen holdes utenfor rekkevidde for barn.

## 1.4 Overholdelse av WEEE-direktivet og avhending av avfallsproduktet

Dette produktet er i samsvar med EUs WEEE-direktiv (2012/19/EU). Dette produktet bærer et klassifiseringssymbol for kasserte elektriske og elektroniske produkter (EE-avfall).

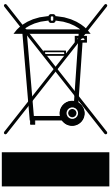

Dette produktet er produsert med deler av høy kvalitet og materialer som kan gjenbrukes, og er egnet for resirkulering. Produktet må ikke avhendes sammen med normalt husholdningsavfall eller andre typer avfall ved slutten av produktets levetid. Ta det til et innsamlingssenter for resirkulering av elektrisk og elektronisk utstyr. Ta kontakt med lokale myndigheter for å lære om disse innsamlingssentrene.

## 1.5 Overholdelse av RoHS-direktivet

Dette produktet er i samsvar med EUs WEEE-direktiv (2011/65/EU). Det inneholder ikke skadelige og forbudte materialer spesifisert i direktivet.

## 1.6 Emballasjeinformasjon

Emballasjematerialene til produktet er laget av resirkulerbare materialer i samsvar med våre nasjonale miljøforskrifter. Emballasjematerialene må ikke avhendes sammen med husholdningsavfall eller andre typer avfall. Ta dem til innsamlingssteder for emballasjematerialer utpekt av lokale myndigheter.

# 2. Kjøleskap

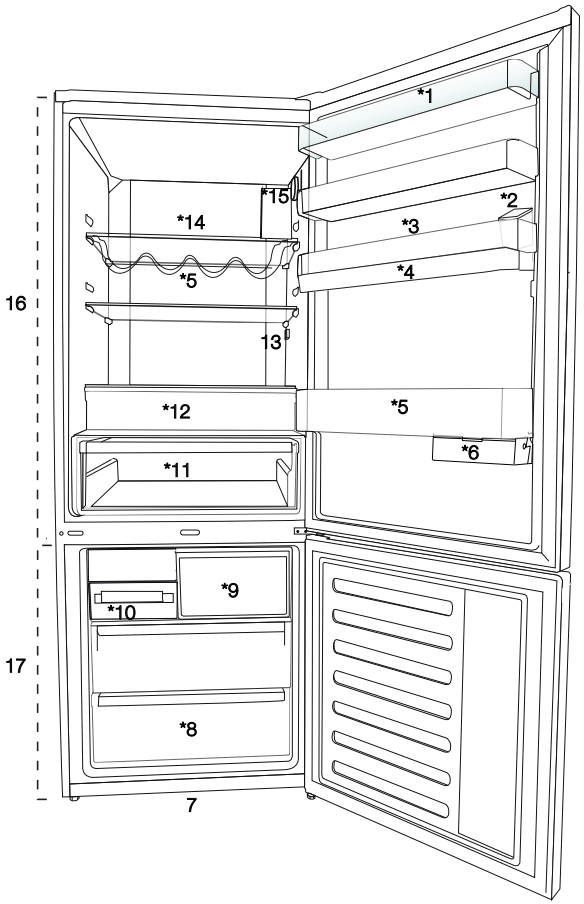


**1.** Dørhylle i kjølerommet
**2.** Vanndispenser-påfyllingstank
**3.** Eggavdeling
**4.** Vanndispenser-tank
**5.** Flaskehylle
**6.** Skyve-oppbevaringsboks
**7.** Justerbare ben
**8.** Dypfryserdel
**9.** Hurtigfrysingsdel
**10.** Isbitbrett og isbank
**11.** Grønnsaksskuff
**12.** Rom med null grader
**13.** Innvendig lys
**14.** Glasshylle i kjølerommet
**15.** Temperaturknapp
**16.** Kjøleskapsdel
**17.** Fryserdel

*Tilleggsutstyr: Figurene i denne brukerveiledningen er skjematiske, og vil ikke nødvendigvis tilsvare ditt produkt nøyaktig. Hvis produktet ditt ikke inneholder de relevante delene, gjelder informasjonen for andre modeller.

# 3 Montering

## 3.1 Riktig sted for montering

Ta kontakt med det autoriserte servicesenteret for montering av produktet. For å klargjøre produktet for montering, se informasjonen i brukerhåndboken og at sjekk strøm- og vanntilkoblingene oppfyller gjeldende krav. Hvis ikke, ring en elektriker eller rørlegger for å ordne tilkoblingene etter behov.

| | |
|---|---|
|  | **ADVARSEL:** Produsenten påtar seg intet ansvar for eventuelle skader forårsaket av arbeid som utføres av uautoriserte personer. |
|  | **ADVARSEL:** Strømkabelen til produktet må være frakoblet under monteringen. Unnlatelse av å gjøre dette kan føre til død eller alvorlige skader! |
|  | **ADVARSEL:** Hvis dørens spenn er såpass smalt at produktet ikke får plass, fjerner du døren og snur produktet sidelengs. Hvis dette ikke fungerer, ta kontakt med et autorisert servicesenter. |

- Sett produktet på en flat overflate for å unngå vibrasjon.
- Plasser produktet minst 30 cm vekk fra varmeapparatet, komfyren og lignende varmekilder og minst 5 cm vekk fra elektriske ovner.
- Produktet må ikke utsettes for direkte sollys eller oppbevares i fuktige omgivelser.
- Produktet krever tilstrekkelig luftsirkulasjon for å fungere effektivt.
- Hvis produktet skal plasseres i en alkove, må du huske å la det være minst fem cm avstand mellom produktet og taket og veggene.
- Produktet må ikke monteres i omgivelser med temperaturer under -5 °C.
- Produktet krever tilstrekkelig luftsirkulasjon for å fungere effektivt. Hvis produktet plasseres i en alkove, må du la det være en klaring på minst 5 cm mellom produktet og taket, bakveggen og veggene.
- Hvis produktet plasseres i en alkove, må du la det være en klaring på minst 5 cm mellom produktet og taket, bakveggen og veggene.Kontroller om beskyttelseskomponenten for bakveggensklaringen er til stede der det er plassert (hvis den følger med produktet). Hvis komponenten ikke er tilgjengelig, eller hvis den er mistet eller har falt, må du plassere produktet slik at det er minst 5 cm klaring mellom den bakre overflaten til produktet og veggene i rommet. Avstanden bak er viktig for at produktet skal fungere effektivt.

## 3.2 Feste plastkilene

Bruk plastkilene som følger med produktet til å skape tilstrekkelig rom for luftsirkulasjon mellom produktet og veggen.

- For å feste kilene, fjerner du skruene på produktet og bruker skruene som følger med kilene,
- Fest to plastkiler på ventilasjonsdekselet, som vist på figuren.

## 3.3 Justering av stativer

Hvis produktet ikke er i balansert posisjon, justerer du de fremre justerbare stativene ved å rotere mot høyre eller venstre.

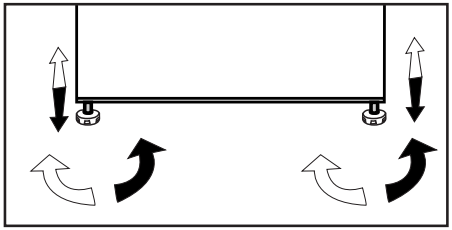

## 3.4 Strømtilkobling

| | |
|---|---|
| | **ADVARSEL:** Ikke bruk skjøte- eller multikontakter til strømtilkobling. |
| | **ADVARSEL:** Skadet strøm kabel må erstattes av et autorisert servicesenter. |
| | Når du plasserer to kjølerne i tilstøtende posisjon, må du la det være en avstand på minst 4 cm mellom de to enhetene. |

- Firmaet vårt vil ikke påta seg ansvar for eventuelle skader som følge av bruk uten jording og strømtilkobling i samsvar med nasjonale bestemmelser.
- Strømledningens støpsel skal være lett tilgjengelig etter monteringen.
- Ikke bruk multiplugg med eller uten skjøtekabel mellom veggkontakten og kjøleskapet.

| | |
|---|---|
| | Advarsel om varme overflater<br>Sideveggene på produktet er utstyrt med kjølerør for å forbedre kjølesystemet. Kjølemiddel med høye temperaturer kan strømme gjennom disse områdene og føre til varme flater på sideveggene. Dette er normalt og krever ikke reparasjon. Vær forsiktig når du berøre disse områdene. |

# 4 Forberedelse

## 4.1 Hva du bør gjøre for å spare energi

| | |
|---|---|
| ⚠ | Å koble produktet til elektroniske energisparende produkter er farlig, da det kan skade produktet. |

- For et frittstående apparat; "Dette kjøleapparatet er ikke ment å brukes som et innebygd apparat.
- Ikke åpne kjøleskapsproduktene i lengre perioder.
- Ikke sett varm mat eller drikke i kjøleskapet.
- Ikke overfyll kjøleskapet. Blokkering av den interne luftstrømmen vil redusere kjølekapasiteten.
- For å lagre en maksimal mengde mat i det kjøligere rommet i kjøleskapet, bør du ta ut de øvre skuffene og plassere dem i glasstativ. Det oppgitte energiforbruket i kjøleskapet er fastsatt ved å ta ut kjøleren, isskuffen og de øvre skuffene på en måte som skaffer maksimal lagringsplass. Bruk skuffen nede når oppbevaring anbefales sterkt. Strømsparefunksjonen bør aktiveres for best mulig strømforbruk.
- Du bør ikke blokkere luftstrømmen ved å sette mat foran kjøleviften. En plass på minimum 3 cm må bli værende foran den beskyttende vifteledningen når du plasserer mat.
- Avhengig av funksjonene til produktet, vil avriming av frosne matvarer i kjøledelen sikre energisparing og bevare matvarekvalitet.
- Mat bør lagres ved hjelp av skuffer i kjølerrommet for å sikre energisparing og beskytte mat under bedre forhold.
- Pakninger med mat bør ikke være i direkte kontakt med varmesensoren som er plassert i kjølerrommet. Hvis de er i kontakt med sensoren, vil energiforbruket i ovnen kunne øke.
- Pass på at matvarene ikke er i kontakt med temperatursensoren i kjøledelen som er beskrevet nedenfor.

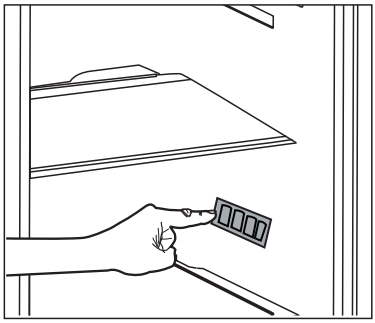

## 4.2 Første gangs bruk

Før du tar i bruk kjøleskapet, må du kontrollere at nødvendige forberedelser er gjort i tråd med instruksjonene i avsnittene "Sikkerhets- og miljøinstrukser" og "Montering".

- La kjøleskapet bli stående på i seks timer uten at det er mat inni og åpne ikke døren med mindre det er helt nødvendig.

| | |
|---|---|
|  | Du vil høre en lyd når kompressoren aktiveres. Det er vanlig å høre lyden selv når kompressoren er inaktiv, på grunn av de komprimerte væskene og gassene i kjølesystemet. |
|  | Forkanten av produktet vil kunne varmes opp. Dette er normalt. Disse områdene er utviklet for å varmes opp for å hindre kondensering. |

| | |
|---|---|
|  | I noen modeller vil indikatorpanelet slås av automatisk fem minutter etter at døren lukkes. Det vil bli reaktivert når døren er åpen eller når det trykkes på en knapp. |

- Ettersom varm og fuktig luft ikke vil trenge direkte inn i produktet når dørene ikke er åpne, vil produktet optimalisere seg selv for å sørge for forhold som er tilstrekkelige for å beskytte maten din. Funksjoner og komponenter som kompressor, vifte, varmeapparat, avriming, belysning osv. starter ved behov for å bruke minst mulig energi under disse forholdene.

# 5. Bruk av produktet

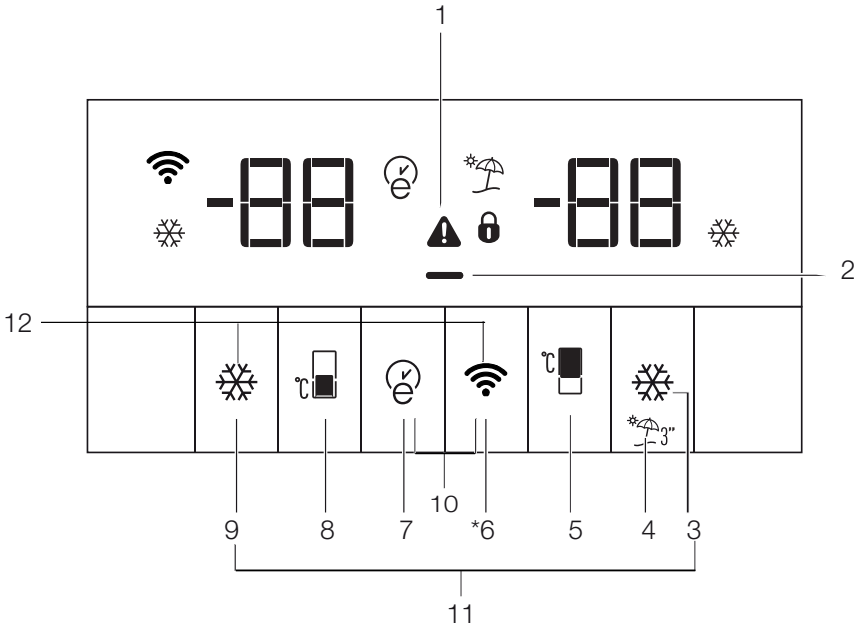


**1.** Feilstatusindikator
**2.** Energisparefunksjon (visning av)-indikator
**3.** Hurtigkjøletast
**4.** Ferietast
**5.** Innstillingsknapp for kjøledeltemperatur
**6.** Trådløs tilkoblingstast
**7.** Eco-fuzzy-tast
**8.** Innstillingstast for fryserdeltemperatur
**9.** Hurtigfrys-knapp
**10.** Nøkkellås
**11.** Tast for å skifte temperaturenhet

*Tilleggsutstyr: Figurene i denne brukerveiledningen er skjematiske, og vil ikke nødvendigvis tilsvare ditt produkt nøyaktig. Hvis produktet ditt ikke inneholder de relevante delene, gjelder informasjonen for andre modeller.

**1 Feilstatusindikatorer**
Hvis kjøleskapet ikke kjøler tilstrekkelig, eller hvis det er en sensorfeil, vil indikatoren (⚠) aktiveres. Når denne indikatoren er aktiv, vil temperaturindikatoren i fryserdelen vise "E", og temperaturindikator i kjøledelen vil vise tall som "1,2,3 ...".
Disse tallene på indikatoren gir informasjon om feilen til servicepersonellet.
Når du legger varm mat i fryserdelen, eller hvis du lar døren stå åpen lenge, kan utropstegn lyse opp i en stund. Dette er ikke en feil; denne advarselen vil forsvinne når maten kjøles ned.

**2. Energisparefunksjon (visning av)-indikator**
Hvis produktdørene holdes lukket i lang tid, aktiveres energisparingsfunksjon automatisk og energisparingssymbolet lyser. (▬)
Når energisparefunksjon er aktivert, slås alle symboler på skjermen, utenom energisparingssymbol, av.
Når energisparefunksjonen er aktivert, hvis du trykker på en knapp eller døren åpnes, vil energisparefunksjonen bli avbrutt og symbolene på displayet går tilbake til normal funksjon.
Energisparingsfunksjon er en fabrikkinnstilling og kan ikke avbrytes.

**3. Hurtigkjøletast**
Hurtigkjøleindikator (❄) lyser og temperaturindikatorverdien for kjøleskapsrommet vises som 1 når hurtigkjølefunksjonen er aktivert.
For å avbryte denne funksjonen, trykk på hurtigkjøleknappen igjen. Indikatoren for hurtigkjøling vil bli slått av og kjøleskapet vil tilbakestilles til de normale innstillingene.
Hurtigkjølesfunksjon avbrytes automatisk etter 1 time hvis du ikke avbryter den. Hvis du vil avkjøle store mengder fersk mat, trykker du på hurtigkjøleknappen før du setter maten i kjøleskapet.

**4. Ferietast**
For å aktivere feriefunksjonen, trykk og hold inne knappen ( ) i 3 sekunder så blir indikatoren for feriemodus (⛱) aktivert. Når feriefunksjonen er aktivert, vises "- -" på temperaturindikatoren for kjøleskap, og det utføres ingen aktiv kjøling i kjøleskapet. Det er ikke egnet å oppbevare maten i kjøleskapet når denne funksjonen er aktivert. Andre rom vil fortsette å bli avkjølt i henhold til de innstilte temperaturene.
For å avbryte denne funksjonen, trykk knappen for **ferie**-funksjonen igjen.

**5. Innstillingsknapp for kjøledeltemperatur**
Når du trykker på denne knappen, kan temperaturen på kjøleskapet settes til verdiene 8,7,6,5,4,3,2 og 1.
(🌡)

**6. Trådløs tilkobling (* valgfri) tast**
Trykk og hold inne knappen i 3 sekunder for å starte produktets første tilkobling til hjemmenettverket.
Når tilkoblingen opprettes, vil ikonet for trådløs tilkobling (📶) blinke.

Hvis forbindelsen til hjemmenettverket lykkes, lyser ikonet for det trådløse nettverket kontinuerlig.
Etter å ha opprettet den første tilkoblingen, trykk kort på denne knappen for å aktivere/ deaktivere tilkoblingen. Ikonet for trådløs tilkobling vil blinke til tilkoblingen er opprettet. Når tilkoblingen er aktivert, vil ikonet for det trådløse nettverket lyse konstant. Hvis tilkoblingen ikke kan opprettes i en viss periode, må du sjekke tilkoblingsinnstillingene og se avsnittet om feilsøking. HomeWhiz-appen brukes som tilkoblingsgrensesnitt. Tilkoblingstrinn er tilgjengelig i HomeWhiz-appen (i HomeWhiz-delen).

**7. Eco-fuzzy-tast**
Trykk på eco-fuzzy-knappen for å aktivere eco fuzzy-funksjonen. Når denne funksjonen er aktivert, vil fryseren begynne å gå i øko-modus etter minst 6 timer og indikatoren for økonomisk bruk vil være på.( ) For å deaktivere eco-fuzzy-funksjonen, trykk på eco-fuzzy-funksjonsknappen igjen. Når den eco-fuzzy-funksjonen er aktivert, vil denne indikatoren slå seg på etter 6 timer.

**8. Innstillingstast for fryserknapptemperatur**
Temperaturinnstillingen er gjort for fryserommet.
Når knappen nummerert ( ) trykkes, kan du stille inn temperaturen i fryserommet til -18, -19, -20, -21, -22, -23 og -24.

**9. Hurtigfrys-knapp**
Trykk på knapp nr. (9) for hurtig frysing; hurtigfrysingsindikatoren ( ) vil bli aktivert.
Når hurtigfrysefunksjonen er på, tennes hurtigfrysingsindikatoren og temperaturindikatoren for fryserommet viser -27. For å avbryte denne funksjonen trykker du på hurtigfryseknappen ( ) igjen. Indikatoren for hurtigkjøling vil slukkes og kjøleskaet vil gå tilbake til normale innstillinger. Hurtigfrysingsfunksjon avbrytes automatisk på 24 timer hvis du ikke avbryter den. Hvis du vil fryse store mengder fersk mat, trykker du på hurtigfryseknappen før du setter maten inn i fryserommet.

**10. Nøkkellås**
Trykk og hold inne det trådløse nettverket ( ) og eco-fuzzy ( )-knappene samtidig i 3 sekunder. Tastelåsesymbol ( ) lyser og tastelåsmodus aktiveres. Knappene vil ikke fungere når tastelåsmodus er aktiv. Trykk og hold inne det trådløse nettverket ( ) og eco-fuzzy ( )-knappene samtidig i 3 sekunder. Tastelåsen vil bli deaktivert.

Bruk **tastelåsen** hvis du vil forhindre endring av temperaturinnstillingen i kjøleskapet.

**11. Tast for å endre temperaturenhet**
Trykk og hold tastene for hurtigkjøling ( ) og hurtigfrysing ( ) i 3 sekunder for å veksle mellom Fahrenheit og Celcius.

## 5.1 Isbøtte

**(tilleggsutstyr)**
Ta isbøtten ut av fryser avdelingen.
Fyll isbøtten med vann.
Plasser isbøtten i fryser avdelingen.
Isen vil være klar etter omtrent to timer. Ta isbøtten fra fryserdelen og bøy inn litt over holderen som du skal servere. Isen vil nå lett helles ned i serveringsholderen.

## 5.2 Eggholder

Du kan sette eggholder på døren eller korpusstativet etter ditt eget valg. Hvis du bestemmer deg for å sette det på korpusstativet, anbefales det å foretrekke hyllene nedenfor, ettersom de er kaldere.



Ikke sett eggholderen i fryserdelen.

## 5.3 Vifte

Viften er utformet for å fordele sirkulerende kaldluft inni kjøleskapet ditt på en jevn måte. Viftens driftstid kan variere, avhengig av produktets funksjoner.
Mens viften i noen produkter opererer kun med kompressor, er det i andre kontrollsystemet som bestemmer driftstiden, basert på behovet for kjøling.

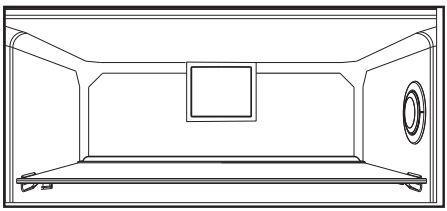

## 5.4 Grønnsaksskuff

**(tilleggsutstyr)**
Produktets grønnsakskurv er laget for å holde grønnsaker ferske ved å bevare fuktigheten. I denne forbindelse, intensiveres den generelle sirkuleringen av kaldluft i grønnsaksskuffen.

## 5.5 Rom med null grader

**(tilleggsutstyr)**
Bruk denne delen til å holde delikatesser ved lavere temperaturer eller oppbevare kjøttprodukter til direkte forbruk. Null grader-rommet er det kaldeste stedet hvor matvarer som meieriprodukter, kjøtt, fisk og kylling kan lagres under ideelle lagringsforhold. Grønnsaker og/eller frukt bør ikke lagres i dette rommet.

## 5.6 Stativ til bevegelig dør

**(tilleggsutstyr)**
Stativet til bevegelig dør kan festes i tre ulike posisjoner.
For å flytte stativet, skyver du jevnt på knappene på siden. Stativet vil være flyttbart.
Flytt stativet opp eller ned.
Når stativet er i den posisjonen du ønsker, slipper du knappene. Stativet vil igjen bli festet i den posisjonen der du slapp knappene.

## 5.7 Slik brukes produktets andre grønnsaksoppbevaring;



**Figur 1.**
Som vist i figuren er det to stoppere i den andre grønnsaksoppbevaringen til K70560-modellproduktet.



**Figur 2.**
Den andre grønnsaksoppbevaringen ser ut som vist i figur 2 når den er lukket.



**Figur 3.**
Når døren er åpen 90° drar du den andre grønnsaksoppbevaringen opp til den første stopperen, som vist i figur 3.
Hvis skuffen kulle være mer åpen kan du først åpne døren minst 135°. Etter det, som vist i figur 4, løfter du den andre grønnsaksoppbevaringen cirka 5 mm, slik at den løsner fra den første stopperen.



**Figur 4.**
Etter å ha løftet drar du den andre skuffen opp til den andre stopperen, som vist i figur 5.



**Figur 5.**

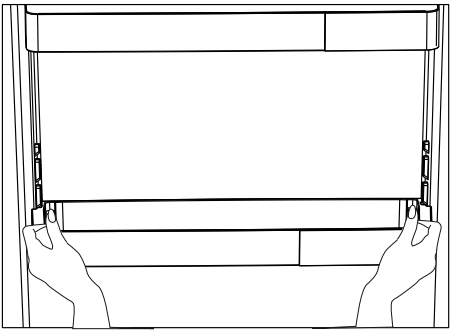

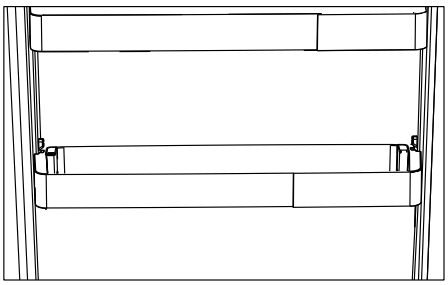

## 5.8 Skyveboks til oppbevaring

**(tilleggsutstyr)**
Dette tilbehøret er laget for å øke dørstativenes volum.
Takket være sin evne til å bevege seg sidelengs, er det muligl å enkelt plassere lange flasker, glass eller bokser som du setter i flaskeholderen under.

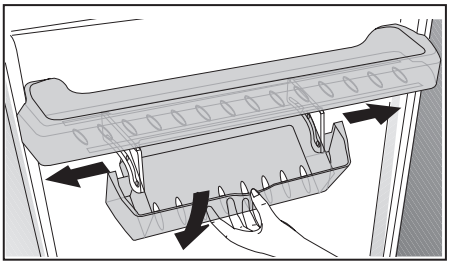

## 5.9 Grønnsaksboks med kontrollert fuktighet

**(tilleggsutstyr)**
Med fuktstyrings-funksjonen, holdes grønnsakenes og fruktens fuktighetsgrad under kontroll, noe som sikrer at matvarer holder seg ferske lengre.
Det anbefales å lagre bladgrønnsaker som salat og spinat og lignende grønnsaker som er utsatt for tap av fuktighet ikke på røttene, men i horisontal posisjon inn i grønnsaksboksen i størst mulig grad.
Når du legger inn grønnsakene, så plasser tunge og harde grønnsaker nederst og lette og myke grønnsaker på toppen; ta hensyn til de enkelte grønnsakenes spesifikke vekt.
Oppbevar ikke grønnsaker i grønnsaksboksen i plastposer. Å oppbevare dem i plastposer, får grønnsaker til å råtne raskere. I situasjoner hvor kontakt med andre grønnsaker ikke er å foretrekke, bruk emballasje slik som papir som har en viss porøsitet når det gjelder hygiene.
Ikke legg frukt som produserer mye etylengass, slik som pære, aprikos, fersken og særlig eple, i samme grønnsaksboks som andre grønnsaker og annen frukt. Etylengassen som kommer ut av disse fruktene vil kunne forårsake at andre grønnsaker og frukt modnes raskere og råtner på kortere tid.

## 5.10 Automatisk ismaskin

**(tilleggsutstyr)**
Den automatiske ismaskinen gjør at du enkelt kan lage is i kjøleskapet ditt. For å få is fra ismaskinen, ta ut vanntanken i kjølerdelen, fyll den med vann og sett den tilbake igjen.
Den første isen vil være klar om omtrent to timer i ismaskinskuffen i kjølerdelen.
Etter å ha plassert en tank full av vann, kan du få omlag 60-70 isbiter til den er helt tom.
Hvis vannet i tanken er 2-3 uker gammelt, bør det skiftes ut.

I produkter med automatisk ismaskin, kan du høre en lyd når isen helles. Denne lyden er normal og er ikke noe tegn på svikt.

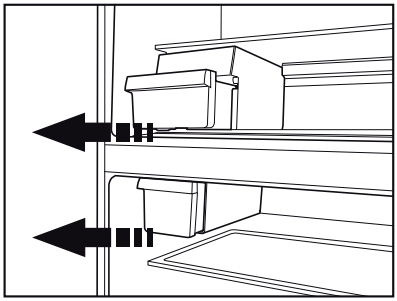

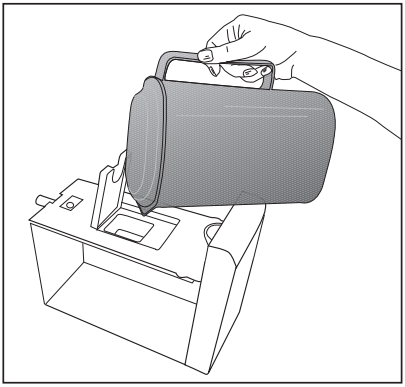

## 5.11 Beholder til Icematic og oppbevaring av is

***valgfri**

**Å bruke Icematic**
Fyll Icematic med vann, og sett innretningen på plass. Isen din vil være klar om ca. to timer. Ikke fjern Icematic fra setet for å ta is. Vri knottene på istankene med 90 grader i retning med klokken. Isbiter i tankene vil falle ned i beholderen til oppbevaring av is nedenfor.
Ta så ut islagringsbeholderen og server iskubene.
Hvis du ønsker, kan du la iskubene ligge i islagringsbeholderen.

**Beholder til oppbevaring av is**
Islagringsbeholderen er kun beregnet til å samle opp iskubene. Ikke putt vann i denne. Da vil den ødelegges.

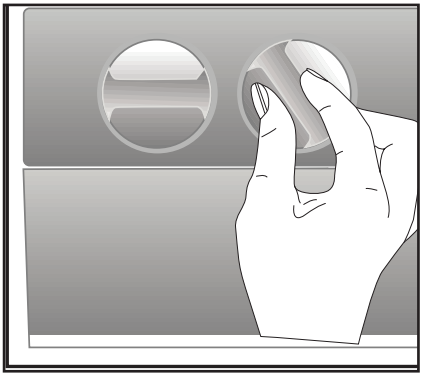

## 5.12 Å bruke vanndispenseren

***valgfri**

| | |
|---|---|
| | Det er vanlig at de første få glassene med vann som tas fra dispenseren er varmt. |
| | Dersom vanndispenseren ikke har vært brukt over en lengre periode, så kast de første par glassene med vann for å få friskt vann. |

Skyv inn hendelen på vanndispenseren med glasset. Dersom du bruker en myk plastkopp, vil det være enklere å trykke på spaken for hånd.

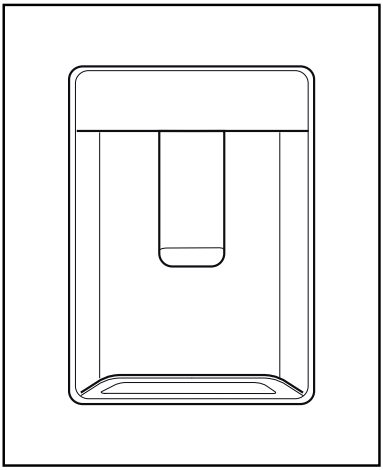

Etter å ha fylt koppen opp til det nivået du ønsker, slipper du spaken.

| | |
|---|---|
| | Vær oppmerksom på at hvor mye vann som strømmer fra dispenseren avhenger av hvor langt du trykker inn spaken. Når nivået av vann i koppen/glasset stiger, reduserer du forsiktig trykket på spaken for å unngå overløp. Hvis du trykker spaken forsiktig inn, vil vannet dryppe. Dette er vanlig, og er ikke en feil. |

## 5.13 Å fylle vanndispenserens tank

Vannfyllingstanken ligger inne i dørhyllen.

1. Åpne dekselet på tanken.
2. Fyll tanken med friskt drikkevann.
3. Lukk dekselet.

| | |
|---|---|
| | Fyll ikke vanntanken med noen annen væske enn vann som fruktjuicer, kullsyreholdige drikker eller alkoholholdige drikker som ikke er egnet til bruk i vanndispenser. Hvis du bruker slike væsker ødelegges vanndispenseren, og kan ikke repareres. Garantien dekker ikke slik bruk. Enkelte kjemiske substanser og tilsetninger i slike drikker/væsker kan skade vanntanken. |
| | Bruk utelukkende drikkevann. |

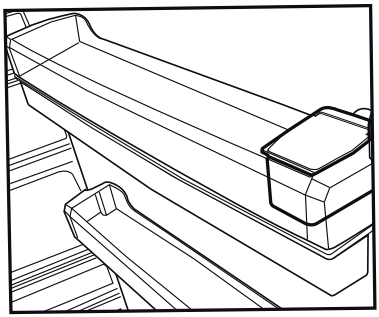

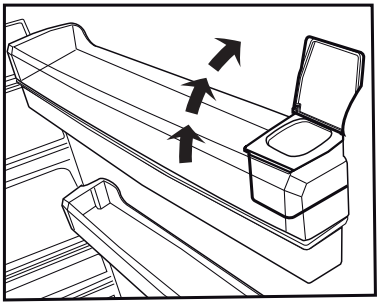

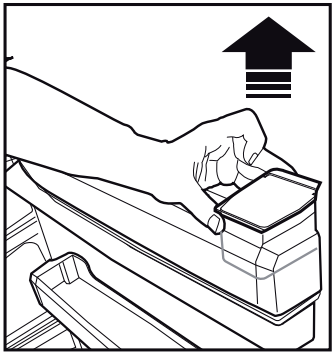

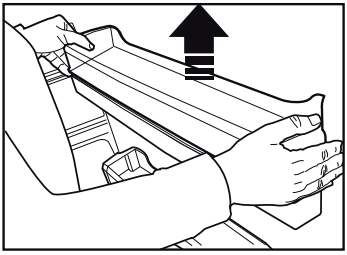

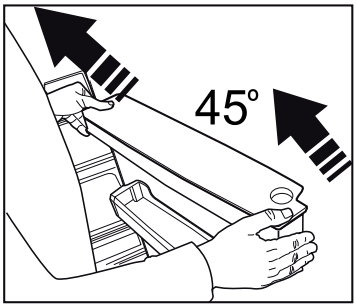


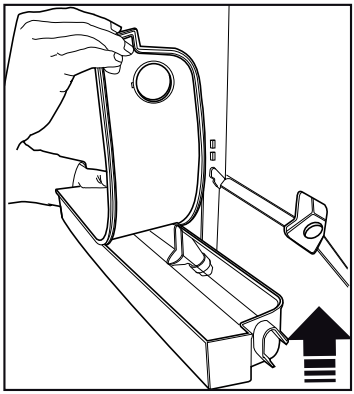

Vanntankens kapasitet er 3 liter; ikke overfyll.

### 5.14 Rengjøring av vanntanken

1. Ta løs vannfyllingstanken inne i dørhyllen.
2. Ta løs dørhyllen ved å holde fra begge sider.
3. Grip i vanntanken fra begge sider og ta den løs med en vinkel på 45°C.
4. Ta av dekselet på vannbeholderen og rengjør tanken.

Deler til vanntanken og vanndispenseren skal ikke vaskes i oppvaskmaskin.

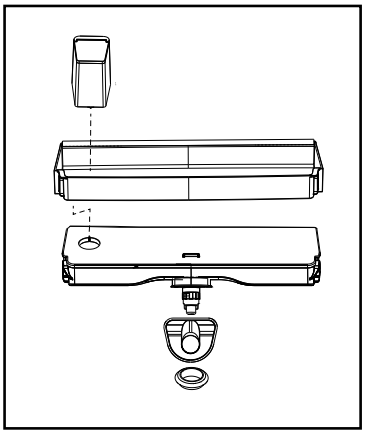

## 5.15 Spillbrett

Vann som drypper ved bruk av vanndispenseren samles opp i dryppebrettet.
Fjern plastfilteret slik som vist på figuren.
Med en ren og tørr klut fjerner du vannet som har samlet seg opp.

Vanntankens kapasitet er 3 liter; ikke overfyll.

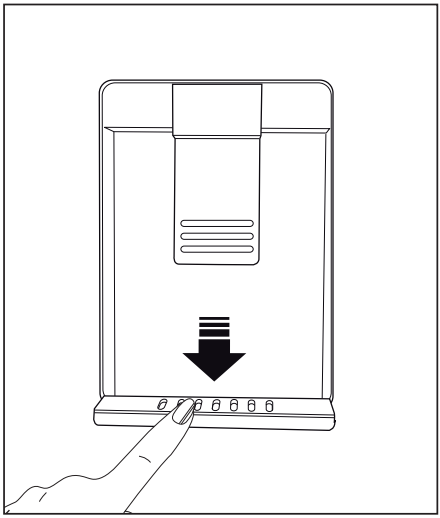

## 5.16 HerbBox/HerbFresh

Fjern filmbeholderen fra HerbBox / HerbFresh+
Ta filmen ut av posen og legg den inn i filmbeholderen som vist på bildet.
Lukk beholderen igjen og sett inn HerbBox / HerbFresh+ enheten.
HerbBox-HerbFresh+ delene er ideelle for oppbevaring av ulike urter som må oppbevares i delikate forhold. Du kan lagre urtene dine uten pose (persille, dill, osv.) i denne delen horisontalt og holde dem friske i en mye lengre periode.
Filmen skal byttes ut hver sjette måned.

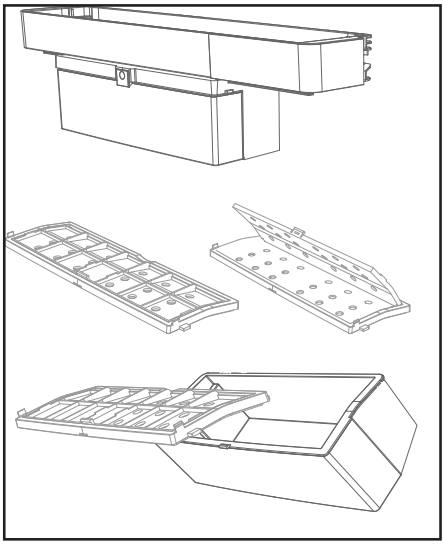

## 5.17 Luktfjernermodul

**(OdourFresh +) *valgfri**

Luktfjerningsmodulen fjerner raskt vond lukt i kjøleskapet før lukten setter seg i overflatene. Takket være denne modulen, som plasseres i taket i ferskvaredelen, løses vond lukt opp ved at luften aktivt passerer luktfilteret. Deretter sendes luften som er renset av filteret tilbake til ferskvaredelen. På denne måten fjernes vond lukt som kan oppstå ved oppbevaring av matvarer i kjøleskapet før den setter seg i overflatene.
Dette oppnås ved hjelp av viften, LED-lampen og luktfilteret som er integrert i modulen. Under daglig bruk vil luktfjerningsmodulen automatisk slå seg på med jevne mellomrom. For å opprettholde effektiv bruk anbefales det å få luktfjerningsmodulen skiftet ut av autorisert serviceverksted hvert 5. år. Støyen du hører under drift er normal og oppstår på grunn av viften som er integrert i modulen. Hvis du åpner døren til ferskvaredelen mens modulen er aktiv, vil viften stoppes midlertidig og fortsette når døren har vært lukket igjen en stund. Ved strømbrudd fortsetter luktfjerningsmodulen fra det stedet den stoppet i den totale driftsvarigheten straks strømmen er tilbake.

Info: Det anbefales å lagre matvarer med kraftig lukt (som ost, oliven og ferdigmat) i den opprinnelige emballasjen tett lukket for å unngå vondt lukt som oppstår når lukt fra ulike matvarer blandes. I tillegg anbefales det at ødelagt mat tas raskt ut av kjøleskapet for å hindre ødeleggelse av andre matvarer og dannelse av vond lukt.

## 5.18 Frysing av fersk mat

- For å bevare kvalitet på maten, må matvarer som er plassert i fryserdelen fryses så raskt som mulig. Bruk rask frysing til å gjøre dette.
- Frysing av ferske matvarer vil forlenge lagringstiden i fryserdelen.
- Pakk matvarene i lufttette pakker og forsegle ordentlig.
- Sørg for å pakke inn matvarer før du setter dem i fryseren. Bruk fryserholdere, aluminiumsfolie og fuktsikkert papir, plastpose eller lignende emballasjematerialer istedenfor tradisjonell papiremballasje.
- Markere hver matpakke ved å skrive datoen på pakken før frysing. Dette vil gjøre det mulig å avgjøre ferskheten til hver pakke hver gang fryseren åpnes. Oppbevar tidligere matvarer foran for å sikre at de brukes først.
- Frosne matvarer må brukes umiddelbart etter tining og bør ikke fryses på nytt.
- Ikke ta ut store mengder mat samtidig.

| Innstilling av fryserdel | Innstilling av kjøledel | Beskrivelser |
|---|---|---|
| -18°C | 4°C | Dette er standard, anbefalt innstilling. |
| -20, -22 or -24 °C | 4°C | Disse innstillingene er anbefalt for omgivelsestemperaturer over 30 °C. |
| Rask frysing | 4°C | Denne innstillingen brukes til å fryse matvarer i løpet av kort tid. Produktet tilbakestilles til tidligere innstillinger når prosessen er fullført. |
| -18 °C eller kaldere | 2°C | Bruk disse innstillingene hvis du tror kjøledelen ikke er kald nok på grunn av omgivelsestemperaturen eller at døren åpnes for ofte. |

## 5.19 Anbefalinger for frossen mat

Delen må være satt til minst -18 °C.

1. Sett matvarene i fryseren så raskt som mulig for å unngå opptining.
2. Før frysing, sjekk "Utløpsdato" på pakken for å sikre at den ikke er utgått på dato.
3. Sørg for at matemballasjen ikke er skadet.

## 5.20 Opplysninger om dypfryser

I følge standardene i IEC 62552, må fryseren ha kapasitet til å fryse 4,5 kg med matvarer ved -18 °C eller lavere temperaturer i 24 timer for hver 100. liter med frysedelvolum. Matvarer kan bare oppbevares i lengre perioder ved eller under en temperatur på -18 °C. Du kan holde maten frisk i måneder (i dypfryser ved eller under temperaturer på 18 °C).
Kok grønnsaker og filtrer vannet for å forlenge lagringstiden for frossen mat. Legg maten i lufttette pakker etter filtreringen og plasser den i fryseren. Bananer, tomater, salat, selleri, kokte egg, poteter og lignende matvarer må ikke fryses. Frysing av disse matvarene vil bare redusere næringsverdien og kvalitet til maten. Det vil også føre til bedervet mat som er skadelig for helsen.

## 5.21 Plassering av mat

| | |
|---|---|
| Frysedelhyller | Ulike frosne varer, blant annet kjøtt, fisk, iskrem, grønnsaker osv. |
| Kjøledelhyller | Matvarer i potter, tallerken med dekke og beholdere med dekke, egg (i beholder med dekke) |
| Dørhyller for kjøledel | Små og innpakkede mat- eller drikkevarer |
| Grønnsaksskuff | Frukt og grønnsaker |
| Seksjon for ferskmat | Delikatesser (frokostmat, kjøttvarer som skal konsumeres på kort varsel) |

## 5.22 Åpen dør-alarm

**(tilleggsutstyr)**
Et lydsignal høres hvis døren til produktet er åpen i mer enn ett minutt. Lydsignalet vil stoppe når døren lukkes eller en hvilken som helst knapp på displayet (hvis tilgjengelig) trykkes.

## 5.23 Innvendig lys

Innvendig lys bruker en LED-lampe. Ta kontakt med det autoriserte servicesenteret hvis det oppstår problemer med lampen.
Lampen(e) som brukes i denne enheten er ikke egnet for belysning i hjem. Formålet for denne lampen er å hjelpe brukeren til å plassere matvarer i kjøleskapet/fryseren på en trygg og komfortabel måte.

## 5.24 Blått lys / HarvestFresh

***Kanskje ikke tilgjengelig i alle modeller**

**For det blå lyset,**
Frukt og grønnsaker som er lagret i grønnsaksskuff som er opplyst med blått lys fortsetter sin fotosyntese ved hjelp av bølgelengdeeffekten av blått lys og bevarer dermed vitamininnholdet.

**ForHarvestFresh,**
Frukt og grønnsaker som er lagret i grønnsaksskuffer opplysst med HarvestFresh-teknologien, bevarer vitaminene sine i lengre tid takket være de blå, grønne, røde lysene og mørke sykluser, som simulerer en dagsyklus.
Hvis du åpner døren til kjøleskapet i den mørke perioden av HarvestFresh-teknologien, vil kjøleskapet automatisk oppdage dette og gjøre det mulig for det blågrønne eller røde lyset å lyse opp grønnsaksskuffen. Etter at du har lukket døren til kjøleskapet, vil den mørke perioden fortsette, som representerer nattetiden i en dagsyklus.

# 6. Vedlikehold og rengjøring

Regelmessig rengjøring av produktet vil forlenge levetiden.



**ADVARSEL:** Koble fra strømmen før du rengjør kjøleskapet.

- Ikke bruk skarpe og slipende verktøy, såpe, materialer for husrengjøring, vaskemidler, gass, bensin, lakk og lignende stoffer for rengjøring.
- Smelt en teskje med karbonat i vann. Fukt en klut i vannet og vri ut. Bruk denne kluten til å fukte apparatet og tørk grundig av.
- Pass på å holde vannet vekk fra lampedekselet og andre elektriske deler.
- Rengjør døren med en våt klut. Fjern alle innvendige varer for å ta av døren og rammehyllene. Løft hyllene opp for å løsne dem. Rengjør og tørk hyllene, og sett dem deretter på plass ved å skyve ovenfra.
- Ikke bruk klorvann eller rengjøringsprodukter på den ytre overflaten og de krombelagte delene av produktet. Klor vil føre til rust på slike metalliske overflater.

## 6.1 Hindre dårlig lukt

Produktet er blitt produsert uten illeluktende materialer. Oppbevaring av mat i uegnede deler i kjøleskapet og uriktig rengjøring av interne overflater kan føre til dårlig lukt.
For å unngå dette, må du rengjøre innsiden med kullsyreholdig vann hver 15. dag.

- Hold matvarer i forseglede beholdere. Mikroorganismer kan spre seg ut av utette matvarer og føre til dårlig lukt.
- Ikke oppbevar utgått eller fordervet mat i kjøleskapet.

## 6.2 Beskytte plastoverflater

Olje som søles på plastoverflater kan skade overflaten og må rengjøres umiddelbart med varmt vann.

## 6.3 Dør glass

Ta av den beskyttende folien på glassene.
Det er et belegg på overflaten av glassene. Dette belegget reduserer flekkdannelse og bidrar til å enkelt fjerne eventuelle flekker og smuss. Briller som ikke er beskyttet med et slikt belegg kan være gjenstand for vedvarende binding av luft- eller vannbasert organisk eller uorganisk smuss som kalk, mineralsalter, uforbrente hydrokarboner, metalloksider og silikoner som enkelt og raskt kan forårsake flekker eller materielle skader. Å holde glasset rent blir for vanskelig, til tross for regelmessig renhold. Dermed svekkes glassets utseende og gjennomsiktighet. Tøffe og aggressive rengjøringsmetoder og forbindelser vil intensivere disse defektene og fremskynde forverringsprosessen.
Vannbaserte rengjøringsprodukter som ikke er alkaliske og etsende må brukes til vanlige rengjøringsformål.

Ikke-alkaliske og ikke-korroderende materialer må anvendes for rengjøring, slik at levetiden for dette belegget blir lang.
Disse glassene er herdet for å øke holdbarheten mot støt og knusing. En sikkerhetsfilm blir også tilført deres bakre flater som et ekstra sikkerhetstiltak for å hindre dem i å forårsake skade på omgivelsene i tilfelle de skulle knuses.
*Alkali er en base som danner hydroksydioner (OH) når den blir oppløst i vann.
Metallene Li (lithium), Na (natrium), er K (kalium) Rb (rubidium), Cs (cesium) og kunstig og radioaktivt Fr (fansium) kalles alkalimetaller.

# 7. Feilsøking

Sjekk denne listen før du kontakter servicesenteret. Dette vil spare deg tid og penger. Denne listen omfatter hyppige klager som ikke er relatert til produksjons- eller materialfeil. Enkelte funksjoner som er nevnt her, gjelder kanskje ikke for dette produktet.

**Kjøleskapet fungerer ikke.**

- Støpselet sitter ikke ordentlig. >>> Plugg det i slik at det sitter ordentlig i kontakten.
- Sikringen som er koblet til stikkontakten som gir strøm til produktet eller hovedsikringen er gått. >>> Kontroller sikringene.

**Kondens på sideveggen av kjøledelen (MULTI ZONE (FLERE SONER), COOL (KJØLIG), CONTROL (KONTROLL) og FLEXI ZONE (FLEKSISONE).**

- Døren åpnes for ofte >>> Pass på ikke å åpne døren til produktet for ofte.
- Miljøet er for fuktig. >>> Produktet må ikke monteres i fuktige miljøer.
- Mat som inneholder væske oppbevares i utette beholdere. >>> Mat som inneholder væske må oppbevares i forseglede beholdere.
- Døren til produktet står åpen. >>> Døren til produktet må ikke stå åpen i lengre perioder.
- Termostaten er satt til en altfor lav temperatur. >>> Sett termostaten til egnet temperatur.

**Kompressoren virker ikke.**

- I tilfelle plutselige strømbrudd eller hvis støpselet trekkes raskt ut og settes inn igjen, er ikke gasstrykket i produktets kjølesystem balansert. Dette vil utløse kompressoren varmebeskyttelse. Produktet starter på nytt etter omtrent seks minutter. Hvis produktet ikke starter igjen etter denne perioden, kontakter du servicesenteret.
- Avriming er aktivert. >>> Dette er normalt for et helautomatisk avrimingsprodukt. Avrimingen utføres periodisk.
- Produktet er ikke plugget inn. >>> Sørg for at strømledningen er plugget inn .
- Temperaturinnstillingen er feil. >>> Velg egnet temperaturinnstilling.
- Strømmen er gått. >>> Produktet vil fortsette å fungere som normalt når strømmen kommer tilbake.

**Driftsstøyen til produktet øker under bruk.**

- Produktets ytelse kan variere avhengig av omgivelsestemperaturvariasjoner. Dette er normalt og ikke en feil.

**Kjøleskapet kjøres for lenge eller for ofte.**

- Det nye produktet kan være større enn det forrige. Større produkter kjøres i lengre perioder.
- Romtemperaturen kan være for høy. >>> Produktet vil normalt kjøres i lange perioder ved høyere romtemperatur.
- Produktet kan ha blitt koblet til nylig eller en ny matvare er blitt satt inn i kjøleskapet. >>> Produktet vil bruke lenger til på å nå den innstilte temperaturen når den nylig er blitt koblet til eller en ny matvare er plassert i kjøleskapet. Dette er normalt.
- Store mengder varm mat kan ha blitt satt inn i produktet nylig. >>> Ikke sett varm mat i produktet.
- Dørene ble åpnet ofte eller ble holdt åpne i lange perioder. >>> Innvendig sirkulasjon av varmluft til føre til at produktet ikke kjører lenger. Dørene må ikke åpnes for ofte.
- Fryser- eller kjøledøren står kanskje på gløtt. >>> Kontroller at dørene er helt lukket.
- Produktet kan ha blitt satt til en altfor lav temperatur. >>> Sett temperaturen på en høyere temperatur og vent til produktet når den justerte temperaturen.
- kjøle- eller fryserdørskiven kan være skitten, utslitt, ødelagt eller ikke satt inn riktig. >>> Rengjør eller bytt ut skiven. En skadet/ revet dørskive vil føre til at produktet kjører i lengre perioder for å opprettholde gjeldende temperatur.

**Frysetemperaturen er meget lav, men den kjøletemperaturen er tilstrekkelig.**

- Fryserdelen er satt til en veldig lav temperatur. >>> Sett fryserdelen til en høyere temperatur og kontroller på nytt.

**Kjøletemperaturen er meget lav, men den frysetemperaturen er tilstrekkelig.**

- Kjøledelen er satt til en veldig lav temperatur. >>> Sett kjøledelen til en høyere temperatur og kontroller på nytt.

**Matvarene som oppbevares i kjøledelen er frosne.**

- Kjøledelen er satt til en veldig lav temperatur. >>> Sett fryserdelen til en høyere temperatur og kontroller på nytt.

**Temperaturen i kjøleren eller fryseren er for høy.**

- Kjøledelen er satt til en altfor høy temperatur. >>> Temperaturinnstillingen i kjøledelen påvirker temperaturen i fryserdelen. Endre temperaturen i kjøle- og fryserdelen og vent til de relevante delene når det justerte temperaturnivået.
- Dørene ble åpnet ofte eller ble holdt åpne i lange perioder. >>> Dørene må ikke åpnes for ofte.
- Døren står kanskje på gløtt. >>> Lukk døren fullstendig.
- Produktet kan ha blitt koblet til nylig eller en ny matvare er blitt satt inn i kjøleskapet. >>> Dette er normalt. Produktet vil bruke lenger til på å nå den innstilte temperaturen når den nylig er blitt koblet til eller en ny matvare er plassert i kjøleskapet.
- Store mengder varm mat kan ha blitt satt inn i produktet nylig. >>> Ikke sett varm mat i produktet.

**Risting eller støy.**

- Bakken er ikke i vater eller holdbar. >>> Hvis produktet er risting når det beveges langsomt, må du justere stativene for å balansere produktet. Kontroller også at bakken er tilstrekkelig holdbar til at den kan børe produktet.
- Gjenstander som plasseres på produktet kan forårsake støy. >>> Fjern alle gjenstander på produktet.

**Produktet lager støy som ligner på strømmende væske, spraying osv.**

- Driftsprinsippene til produktet involverer strømning av væske og gass. >>> Dette er normalt og ikke en feil.

**Produktet lager lyd som ligner blåsende vind.**

- Produktet bruker en vifte til kjøleprosessen. Dette er normalt og ikke en feil.

**Det er kondens i de innvendige veggene til produktet.**

- Varmt eller fuktig vær vil føre til ising eller kondens. Dette er normalt og ikke en feil.
- Dørene ble åpnet ofte eller ble holdt åpne i lange perioder. >>> Ikke åpne dørene for ofte. Lukk døren hvis den er åpen.
- Døren står kanskje på gløtt. >>> Lukk døren fullstendig.

**Det er kondens på utsiden av produktet eller mellom dørene.**

- Omgivelsens vær kan være fuktig. Dette er ganske vanlig undrer fuktig vær. >>> Kondensen vil forsvinne når fuktigheten reduseres.

**Innsiden lukter ille.**

- Produktet rengjøres ikke reglemessig. >>> Rengjør interiøret regelmessig med svamp, varmt vann og kullsyreholdig vann.
- Enkelte holdere og emballasjer kan forårsake lukt. >>> Bruk holdere og emballasje uten lukt.
- Matvarer hadde blitt plassert i utette beholdere. >>> Hold matvarer i forseglede beholdere. Mikroorganismer kan spre seg ut av utette matvarer og føre til dårlig lukt.
- Fjern utgått eller fordervet matt fra produktet.

**Dør lukkes ikke.**

- Matpakker blokkerer kanskje døren. >>> Omplasser eventuelle gjenstander som blokkerer dørene.
- Produktet står ikke i fullt oppreist stilling på bakken. >>> Juster stativene for å balansere produktet.
- Bakken er ikke i vater eller holdbar. >>> Kontroller at bakken er tilstrekkelig holdbar til at den kan børe produktet.

**Grønnsaksskuffen har kjørt seg fast.**

- Matvarer kan være i kontakt med den øvre dellen av skuffen. >>> Omplasser matvarene i skuffen.



**ADVARSEL:** Hvis problemet vedvarer etter at du har fulgt instruksjonene i dette avsnittet, må du kontakte forhandleren eller et autorisert servicesenter. Ikke forsøk å reparere produktet.

**ANSVARSFRASKRIVELSE/ADVARSEL**
Noen (enkle) feil kan håndteres tilstrekkelig av sluttbrukeren uten at det oppstår noe sikkerhetsproblem eller usikker bruk, forutsatt at de utføres innenfor grensene og i samsvar med følgende instruksjoner (se delen "Selvreparasjon").

Derfor, med mindre annet er godkjent i avsnittet "Selvreparasjon" nedenfor, skal reparasjoner rettes til registrerte profesjonelle reparatører for å unngå sikkerhetsproblemer. En registrert profesjonell reparatør er en profesjonell reparatør som har fått tilgang til instruksjonene og reservedelslisten for dette produktet av produsenten i henhold til metodene beskrevet i lovgivning i henhold til direktiv 2009/125/EF. **Imidlertid er det kun serviceagenten (dvs. autoriserte profesjonelle reparatører) som du kan nå gjennom telefonnummeret som er oppgitt i brukerhåndboken/garantikortet eller gjennom din autoriserte forhandler, som kan gi service under garantibetingelsene. Vær derfor oppmerksom på at reparasjoner utført av profesjonelle reparatører (som ikke er autorisert av Grundig) vil annullere garantien.**

**Selvreparasjon**
Sluttbrukeren kan utføre selvreperasjon på følgende reservedeler: dørhåndtak, dørhengsler, skuffer, kurver og dørpakninger (en oppdatert liste er også tilgjengelig på support.grundig.com fra 1. mars 2021).

For å sikre produktsikkerhet og for å forhindre risiko for alvorlig personskade, skal videre nevnte selvreparasjon gjøres etter instruksjonene i brukerhåndboken for selvreparasjon eller som er tilgjengelige i support.grundig.com Av hensyntil egen sikkerhet, trekk ut produktet før du prøver selvreparasjon.

Reparasjon og reparasjonsforsøk av sluttbrukere for deler som ikke er oppført i en slik liste og/eller ikke følger instruksjonene i brukerhåndbøkene for selvreparasjon eller som er tilgjengelige i support.grundig.com, kan medføre til sikkerhetsspproblemer som ikke kan tilskrives Grundig, og vil annullere garantien for produktet.

Derfor anbefales det sterkt at sluttbrukere avstår fra forsøket på å utføre reparasjoner som faller utenfor nevnte liste over reservedeler, og i slike tilfeller kontakter autoriserte profesjonelle reparatører eller registrerte profesjonelle reparatører. Tvert imot, slike forsøk fra sluttbrukere kan forårsake sikkerhetsproblemer og skade produktet og deretter føre til brann, flom, elektrisk stød og alvorlig personskade.
Følgende er eksempler på reparasjoner som må rettes til autoriserte profesjonelle reparatører eller registrerte profesjonelle reparatører: kompressor, kjølekrets, hovedkort, omformerkort, skjermkort osv.
Produsenten/selgeren kan ikke holdes ansvarlig i noe tilfelle der sluttbrukere ikke overholder ovenstående.
Tilgjengeligheten av reservedeler til kjøleskapet du kjøpte er 10 år.
I løpet av denne perioden vil originale reservedeler være tilgjengelige for å betjene kjøleskapet riktig.
Minste garantiperiode for kjøleskapet du kjøpte er 24 måneder.
Dette produktet er utstyrt med en lyskilde i energiklassen «G».
Lyskilden i dette produktet skal bare erstattes av profesjonelle reparatører.

GRUNDIG

# Jääkaappi

Käyttöopas

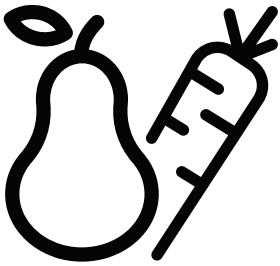

GKN27960FHXPN - GKN27960FHXRN - GKN 27960 BIO

**FIN /**

CE

58 5364 0000/AG
4/4

**1. Turvallisuutta ja ympäristöä koskevia ohjeita 3**
1.1 Yleiset turvallisuusohjeet..... 3 5
1.1.1 HC-varoitus ..... 5
1.1.2 Mallit, joissa on vedenannostelija ..... 5
1.2 Käyttötarkoitus..... 5
1.3 Lasten turvallisuus ..... 6
1.4 WEEE-direktiivin noudattaminen ja jätteiden hävittäminen..... 6
1.5 Yhdenmukaisuus RoHS-direktiivin kanssa..... 6
1.6 Pakkauksen tiedot ..... 6
**2. Jääkaappi 7**
**3 Asennus 8**
3.1 Oikea asennuspaikka ..... 8
3.2 Muovikiilojen kiinnittäminen .. 9
3.3 Jalustan säätäminen..... 9
3.4 Virtaliitäntä ..... 9
**4 Esivalmistelut 10**
4.1 Ohjeita energian säästämiseksi..... 10
4.2 Ensimmäinen käyttökerta.... 11
**5. Brug af produktet 12**
5.1 Näyttöpaneeli..... 12
5.2 Deodoranttimoduuli ..... 15
5.3 Jääpala-astia ..... 16
5.4 Munanpidike ..... 16
5.5 Tuuletin ..... 16
5.6 Vihanneslokero ..... 16
5.7 Nolla-asteinen lokero..... 16
5.8 Ovihyllyn siirtäminen..... 16
5.9 Siirrettävä säilytysrasia ..... 17
5.10 Kosteussäädelty vihanneslokero ..... 17
5.11 Tuotteen toisen vihanneslokeron käyttö; ..... 18
5.12 Automaattinen jääpalakone 19
5.13 Jääpala-automaatti ja jääsäiliö..... 19
5.14 Vesiautomaatin käyttö ..... 20
5.15 Vedenannostelijan säiliön täyttäminen..... 20
5.16 Vesisäiliön puhdistaminen 21
5.17 Valumisastia ..... 22
5.18 HerbBox/HerbFresh ..... 23
5.19 Tuoreiden elintarvikkeiden pakastaminen..... 23
5.20 Elintarvikkeiden pakastamista koskevat suositukset ..... 24
5.21 Pakastimen tiedot..... 24
5.22 Elintarvikkeiden sijoittelu... 25
5.23 Ovi auki hälytys ..... 25
5.24 Sisävalo..... 25
5.25 Sininen valo/HarvestFresh . 25
**6. Huolto ja puhdistus 26**
6.1 Hajujen ehkäisy ..... 26
6.2 Muovipintojen suojaaminen 26
6.3 Oven lasit ..... 26
**7. Vianetsintä 28**

**Hyvä asiakas,**
Toivomme sinun saavan tuotteestamme parhaan mahdollisen hyödyn. Se on valmistettu nykyaikaisissa tiloissa ja läpikäynyt tarkat laatutarkastukset.
Perehdy käyttöohjeeseen ennen kuin käytät tuotetta ja säilytä se myöhempää käyttöä varten. Mikäli luovutat laitteen toiselle henkilölle, anna tämä opas tuotteen mukana.

**Käyttöohje varmistaa laitteen nopean ja turvallisen käytön.**
Lue käyttöohje ennen laitteen asennusta ja käyttöä.
Noudata aina annettuja turvallisuusohjeita.
Pidä käyttöohje helposti saatavilla tulevaa käyttöä varten.
Lue mahdolliset muut tuotteen mukana tulleet asiakirjat.
Muista, että tämä käyttöohje voi koskea useita tuotemalleja.
Käyttöohjeessa on ilmaistu selkeästi eri mallien väliset erot.

**Symbolit ja huomautukset**
Tässä käyttöohjeessa käytetään seuraavia symboleja:

| | |
|---|---|
|  | Tärkeitä tietoja ja hyödyllisiä vinkkejä. |
|  | Hengenvaara ja omaisuuden vahingoittumisvaara |
|  | Sähköiskun vaara. |
|  | Tuotteen pakkaus on valmistettu kierrätettävistä materiaaleista kansallista ympäristölainsäädäntöä noudattaen. |

**TIETOJA**

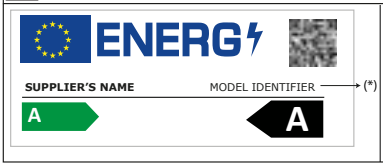


Tuotetietokantaan tallennetut mallitiedot löytyvät seuraavalta verkkosivulta etsimällä tuotetunnuksella (*), joka löytyy energiakilvestä.

https://eprel.ec.europa.eu/

# 1. Turvallisuutta ja ympäristöä koskevia ohjeita

Tämä osio sisältää tarvittavat turvallisuusohjeet vammojen ja materiaalisten vahinkojen välttämiseksi. Näiden ohjeiden noudattamatta jättäminen mitätöi tuotetakuun.

## 1.1 Yleiset turvallisuusohjeet

- Tätä laitetta ei ole tarkoitettu sellaisten henkilöiden (mukaan lukien lapset) käyttöön, joiden fyysiset, sensoriset tai henkiset kyvyt eivät ole riittäviä tai joilta puuttuu kokemusta ja tietoa laitteen käyttämiseksi, ellei heitä ohjata vastuullisen henkilön toimesta. Lapset eivät saa leikkiä tämän laitteen kanssa.
- Jos laitteessa ilmenee toimintahäiriö, irrota laite virtalähteestä.
- Irrotettuasi laitteen virtalähteestä, odota vähintään 5 minuuttia ennen kuin kytket sen takaisin kiinni virtalähteeseen. Irrota laite virtalähteestä, kun sitä ei käytetä. Älä koske liittimeen märin käsin! Älä irrota laitetta virtalähteestä johdosta vetämällä, vaan tartu aina pistotulppaan.
- Pyyhi virtapistokkeen pää kuivalla liinalla ennen sen kytkemistä pistorasiaan.
- Älä kytke pistoketta pistorasiaan, mikäli se on irtonainen.
- Irrota laite virtalähteestä asennuksen, huollon, puhdistuksen ja korjauksen ajaksi.
- Jos tuotetta ei käytetä vähään aikaan, irrota pistoke pistorasiasta ja poista elintarvikkeet sen sisältä.
- Älä käytä höyryä tai höyrytettyjä puhdistusaineita jääkaapin puhdistamiseen tai jään sulattamiseen sen sisältä. Höyry voi päästä sähköistetyille alueille ja aiheuttaa oikosulun tai sähköiskun!

- Älä pese laitetta suihkuttamalla tai kaatamalla vettä sen päälle! Sähköiskun vaara!
- Jos laitteessa ilmenee vikoja, sitä ei tule käyttää sähköiskuvaaran vuoksi. Ota yhteyttä valtuutettuun huoltopisteeseen ennen mitään toimenpiteitä.
- Liitä laite maadoitettuun pistorasiaan. Maadoitus tulee suorittaa valtuutetun sähköasentajan toimesta.
- Jos tuotteessa on LED-valot, ota yhteyttä valtuutettuun huoltopisteeseen niiden vaihtamiseksi tai mikäli niissä ilmenee häiriöitä.
- Älä koske pakastettuun ruokaan märin käsin! Se voi tarttua kiinni käsiisi!
- Älä aseta nesteitä sisältäviä pulloja tai tölkkejä pakastelokeroon. Ne voivat roiskua ulos!
- Aseta nesteet jääkaappiin pystyasennossa suljettuasi ensin korkit tiukasti kiinni.
- Älä suihkuta helposti syttyviä aineita tuotteen lähellä, koska se saattaa syttyä tuleen tai räjähtää.
- Älä säilytä herkästi syttyviä materiaaleja ja syttyviä kaasuja (spray-pulloja yms.) sisältäviä tuotteita jääkaapissa.
- Älä aseta nesteitä sisältäviä astioita laitteen päälle. Sähköiselle osalle osuva roiskuva vesi voi aiheuttaa sähköiskun ja tulipalon vaaran.
- Laitteen altistuminen sateelle, lumelle, auringonvalolle tai tuulelle aiheuttaa sähköisen vaaran. Älä siirrä laitetta ovenkahvasta vetämällä. Kahva saattaa irrota.
- Varo, ettei kätesi tai muu vartalonosasi joudu puristuksiin laitteen sisällä olevien liikkuvien osien väliin.
- Älä nojaa tai astu oven, vetimien tai jääkaapin muiden vastaavien osien päälle. Tämä voi aiheuttaa laitteen kaatumisen ja osien vaurioitumisen.

• Varo, ettet astu virtajohdon päälle.

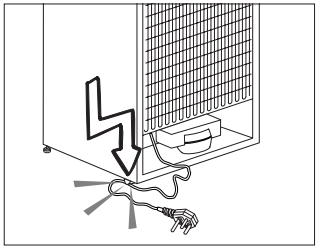

## 1.1.1 HC-varoitus

• Mikäli laitteessa on jäähdytysjärjestelmä, joka käyttää R600a-kaasua, varo vahingoittamasta jäähdytysjärjestelmää ja sen putkea käyttäessäsi ja siirtäessäsi sitä. Tämä kaasu on helposti syttyvää. Jos jäähdytysjärjestelmä on vahingoittunut, pidä laite etäällä herkästi syttyvistä aineista ja tuuleta huone heti.

Sisäpuolella, vasemmalla olevassa merkissä on ilmoitettu laitteen käyttämän kaasun tyyppi.

## 1.1.2 Mallit, joissa on vedenannostelija

- Kylmän veden tulopaineen tulee olla enintään 90 psi (6.2 baria). Mikäli vedenpaine ylittää 80 psi (5,5 baria), käytä vesijohtojärjestelmässä paineenrajoitusventtiiliä. Mikäli et tiedä, miten vedenpaine mitataan, pyydä apua putkiasentajalta.
- Mikäli järjestelmässäsi on paineiskun vaara, käytä asennuksessa paineiskunestolaitetta. Kysy neuvoa putkiasentajalta, mikäli et tiedä, liittyykö järjestelmääsi paineiskun vaara.
- Älä asenna kuuman veden tuloon. Suorita putkien jäätymisen estämiseksi tarvittavat varotoimet. Käytettävän veden lämpötilan tulee olla vähintään 0,6 °C ja enintään 38 °C.
- Käytä vain juomavettä.

### 1.2 Käyttötarkoitus

- Tämä tuote on tarkoitettu kotitalouskäyttöön. Sitä ei ole tarkoitettu kaupalliseen käyttöön.
- Tuotetta tulee käyttää vain elintarvikkeiden varastoimiseen.
- Älä säilytä jääkaapissa herkkiä tuotteita, jotka vaativat säädeltyä lämpötilaa (rokotteet, lämpöherkät lääkkeiden, lääkeaineet jne.).

- Valmistaja ei vastaa mistään vahingoista, jotka ovat aiheutuneet laitteen virheellisestä tai varomattomasta käsittelystä.
- Tuotteen käyttöikä on 10 vuotta. Tarvittavat varaosat ovat saatavilla tämän ajanjakson ajan.

## 1.3 Lasten turvallisuus

Säilytä pakkausmateriaalit lasten ulottumattomissa.
Älä anna lasten leikkiä laitteella.
Jos tuotteen ovessa on lukko, säilytä avain lasten ulottumattomissa.

## 1.4 WEEE-direktiivin noudattaminen ja jätteiden hävittäminen

Tämä tuote täyttää EU:n WEEE-direktiivissä (2012/19 / EU) asetetut vaatimukset. Tässä tuotteessa on sen sähkö- ja elektroniikkalaiteromuluokan (WEEE) ilmaiseva symboli.

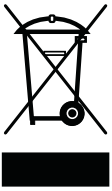

Tämä tuote on valmistettu laadukkaista osista ja materiaaleista, jotka voidaan käyttää uudelleen ja ne soveltuvat kierrätykseen. Älä hävitä käytöstä poistettua laitetta kotitalousjätteen ja muun jätteen seassa. Toimita se sähkö- ja elektroniikkalaitteiden keräyspisteeseen. Lisätietoja keräyspisteistä saat paikallisilta viranomaisilta.

## 1.5 Yhdenmukaisuus RoHS-direktiivin kanssa

Tämä tuote täyttää EU:n WEEE-direktiivissä (2011/65 /EU) asetetut vaatimukset. Se ei sisällä direktiivissä määriteltyjä haitallisia ja kiellettyjä aineita.

## 1.6 Pakkauksen tiedot

Tuotteen pakkausmateriaalit on valmistettu kierrätettävistä materiaaleista kansallisten ympäristösäädösten mukaisesti. Älä hävitä pakkausmateriaaleja kotitalousjätteiden tai muiden jätteiden seassa. Toimita ne paikallisten viranomaisten nimeämään pakkausmateriaalien keräyspisteeseen.

# 2. Jääkaappi

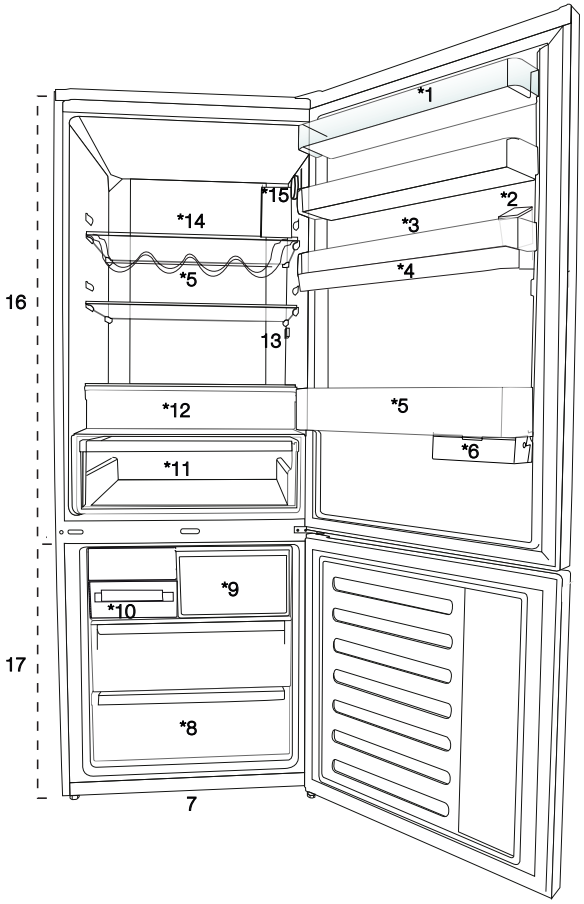


**1.** Viilennysosaston ovihyllyt
**2.** Vedenannostelijan täyttösäiliö
**3.** Munaosasto
**4.** Vedenannostelijan säiliö
**5.** Pullohylly
**6.** Siirrettävä säilytysrasia
**7.** Säädettävät jalat
**8.** Pakastinosasto
**9.** Pikapakastusosasto
**10.** Jääkuutiorasia ja jääpankki
**11.** Vihanneslokero
**12.** Nolla-asteinen lokero
**13.** Sisävalo
**14.** Viilennysosaston lasihylly
**15.** Lämpötilan säätöpainike
**16.** Viilennysosasto
**17.** Pakastelokero

***Vaihtoehtoinen**

*Vaihtoehtoinen: Tämän käyttöohjeen kuvat ovat viitteellisiä, eivätkä välttämättä vastaa täysin tuotettasi. Mikäli tuotteesi ei sisällä joitakin osia, tiedot koskevat muita malleja.

# 3 Asennus

## 3.1 Oikea asennuspaikka

Ota yhteyttä valtuutettuun asentajaan tuotteen asentamiseksi. Suorita asennusta varten tarvittavat esivalmistelut käyttöohjeessa kuvatulla tavalla, ja varmista sähkön- ja vedensaanti. Ota tarvittaessa yhteys putkiasentajaan ja sähköasentajaan järjestääksesi tarvittavan sähkön- ja vedensaannin.

| | |
|---|---|
|  | **VAROITUS:** Valmistaja ei vastaa mistään vahingoista, jotka ovat aiheutuneet valtuuttamattomien henkilöiden suorittamista töistä. |
|  | **VAROITUS:** Laitteen virtajohto tulee irrottaa virtalähteestä asennuksen ajaksi. Tämän ohjeen noudattamatta jättäminen voi aiheuttaa hengenvaaran tai vakavia vammoja. |
|  | **VAROITUS:** Jos oviaukko on liian kapea laitetta varten, irrota ovi ja käännä laite sivuttain; jos tämä ei onnistu, ota yhteyttä valtuutettuun huoltoliikkeeseen. |

- Sijoita tuote tasaiselle alustalle tärinän välttämiseksi.
- Aseta tuote vähintään 30 cm:n päähän lämmittimestä, liedestä ja vastaavista lämmönlähteistä sekä vähintään 5 cm:n päähän lämpöpattereista.
- Älä altista laitetta suoralle auringonvalolle tai säilytä sitä kosteissa paikoissa.
- Tuote vaatii riittävän ilmanvaihdon toimiakseen tehokkaasti.
- Jos laite sijoitetaan alkoviin, muista jättää vähintään 5 cm väli laitteen ja katon sekä seinien väliin.
- Älä asenna tuotetta paikassa, jossa lämpötila on alle -5 °C.
- Su producto requiere una circulación de aire adecuada para funcionar eficientemente. Si el producto va a ser colocado en un hueco, recuerde dejar al menos 5 cm de espacio entre el producto y el techo, la pared trasera y las paredes laterales.
- Si el producto va a ser colocado en un hueco, recuerde dejar al menos 5 cm de espacio entre el producto y el techo, la pared trasera y las paredes laterales. Compruebe si el componente de protección de la parte trasera se encuentra colocado en su lugar (en caso de ser suministrado con el producto). Si el componente no está disponible, o si se pierde o se cae, coloque el producto de manera que quede un espacio libre, de al menos 5 cm, entre la superficie trasera del producto y la pared de la habitación. El espacio libre en la parte trasera es importante para el funcionamiento eficiente del producto.

### 3.2 Muovikiilojen kiinnittäminen

Käytä mukana tulleita muovisia kiiloja varmistamaan, että laitteen ympärille jää tarpeeksi tilaa, jotta ilma pääsee kiertämään tuotteen ja seinän välissä.

1. Kiinnittääksesi kiilat, irrota tuotteessa olevat ruuvit ja käytä kiilojen mukana tulleita ruuveja.
2. Kiinnitä 2 muovikiilaa kuvassa osoitetulla tavalla.

### 3.3 Jalustan säätäminen

Jos tuote ei ole tasapainossa, säädä etuosan säädettäviä jalkoja kiertämällä niitä oikealle tai vasemmalle.

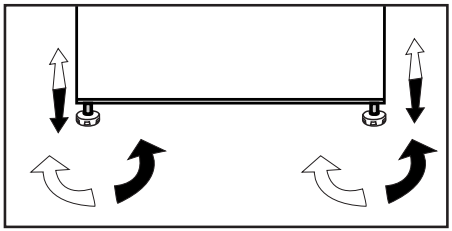

### 3.4 Virtaliitäntä

| | |
|---|---|
| | **VAROITUS:** Älä käytä virtaliitännässä jatkojohtoja. |
| | **VAROITUS:** Vaurioitunut virtajohto tulee vaihtaa valtuutetun huoltoliikkeen toimesta. |
| | Kun asetat kaksi jäähdytintä vierekkäin, jätä niiden väliin vähintään 4 cm. |

- Yrityksemme ei ota vastuuta vahingoista, jotka ovat aiheutuneet laitteen käytöstä ilman maadoitusta ja virtaliitäntää, jotka täyttävät kansallisissa säädöksissä asetetut vaatimukset.
- Virtapistokkeen on oltava helposti ulottuvilla asennuksen jälkeen.
- Älä käytä pistorasian ja jääkapin välissä minkäänlaista jatkojohtoa.

| | |
|---|---|
| | Varoitus kuumista pinnoista<br>Tuotteen sivuseinät on varustettu kylmäainaputkilla jäähdytysjärjestelmän parantamiseksi. Kylmäaine korkealla lämpötilalla voi virrata näillä alueilla, mikä johtaa kuumii sivuseinien pintoihin. Tämä on normaalia eikä vaadi huoltoa. Ole varovainen koskiessasi näihin alueisiin. |

# 4 Esivalmistelut

## 4.1 Ohjeita energian säästämiseksi

Tuotteen liittäminen elektroniseen virransäästöjärjestelmään on haitallista, sillä se saattaa vahingoittaa laitetta.

- Vapaasti seisoville laitteille; ‘tätä jäähdytyslaitetta ei ole tarkoitettu käytettäväksi sisäänrakennettuna laitteena.
- Älä pidä jääkaapin ovia auki pitkiä aikoja.
- Älä aseta kuumaa ruokaa tai juomia jääkaappiin.
- Älä ylitäytä jääkaappia, sillä tällöin sisäinen ilmavirtaus estyy ja jääkaapin jäähdytysteho heikkenee.
- Jotta voisit asettaa maksimimäärän elintarvikkeita jääkaapin viilennysosastoon, voit irrottaa ylälaatikot ja asettaa ne lasihyllylle. Jääkaapin ilmoitettu virrankulutus on mitattu irrottamalla viilennys-, jääpala-astia ja ylälaatikot jotta jääkaappiin mahtuisi mahdollisimman paljon elintarvikkeita. Alalaatikon käyttäminen elintarvikkeiden säilömiseen on erittäin suositeltavaa. Energiansäästötoiminto tulee asettaa päälle energiankulutuksen minimoimiseksi.
- Älä aseta elintarvikkeita viilennystuulettimen eteen jotta et tukkisi siitä tulevaa ilmavirtaa. Tuuletinta suojaavan ritilän ja elintarvikkeiden väliin tulee jättää vähintään 3cm verran tyhjää tilaa.
- Laitteen ominaisuuksista riippuen, jäisten elintarvikkeiden sulatus jäähdytyslokerossa varmistaa virransäästön ja säilyttää ruoan laadun.
- Elintarvikkeet tulee säilöä käyttäen viilennysosaston laatikoita energiankulutuksen minimoimiseksi sekä elintarvikkeiden parempaa säilömistä varten.
- Elintarvikepakkausten ei tule olla suorassa kosketuksessa viilennysosaston lämpötila-anturin kanssa. Jos näin pääsee käymään, laitteen energiankulutus voi lisääntyä.
- Varmista, että elintarvikkeet eivät ole kosketuksissa jäähdytinlokeron lämpöanturin kanssa alla kuvatulla tavalla.

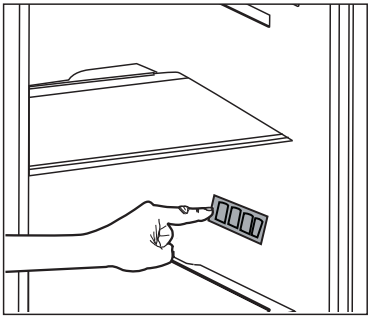

## 4.2 Ensimmäinen käyttökerta

Ennen jääkaapin käyttämistä, varmista että kaikki esivalmistelut on suoritettu kohdissa "Turvallisuutta ja ympäristöä koskevat ohjeet" ja "Asennus" kuvatulla tavalla.

- Anna laitteen käydä ilman elintarvikkeita noin 6 minuutin ajan avaamatta ovea, ellei se ole täysin välttämätöntä.

Laitteesta kuuluu varoitusäänimerkki, kun kompressori on päällä. On täysin normaalia, että ääni kuuluu vaikkei kompressori olisikaan päällä.
Tämä johtuu siitä, että jäähdytysjärjestelmässä on kompressoituja nesteitä ja kaasuja.

On normaalia, että jääkaapin etukulmat ovat lämpimät. Näiden alueiden on tarkoitus lämmitä kondensaation estämiseksi.

Joissakin malleissa hallintapaneeli kääntyy automaattisesti pois päältä 5 minuutin kuluttua oven sulkemisesta. Se aktivoituu jälleen, kun ovi avataan tai painetaan jotakin painiketta.

- Koska lämmin ja kostea ilma ei pääse tuotteen sisälle, kun ovia ei avata, tuotteen toiminta optimoidaan silloin siten, että ruoan laatu säilyy riittävän hyvänä. Toiminnot ja komponentit, kuten kompressori, tuuletin, lämmitin, sulatus, valaistus ja näyttö, toimivat silloin tarpeen mukaan, jotta tuotteen energiankulutus olisi mahdollisimman alhainen.

# 5. Laitteen käyttö

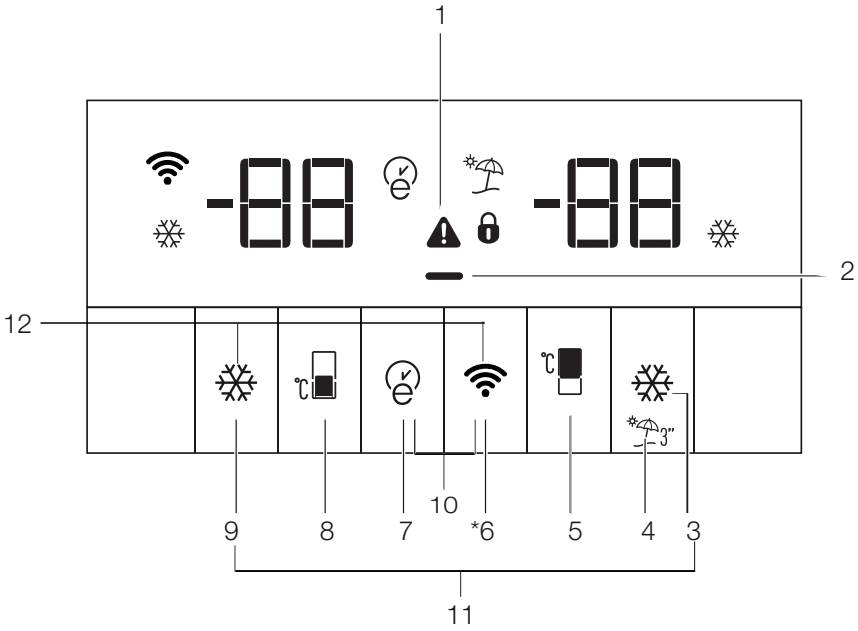


**1.** Virhetilan merkkivalo
**2.** Energiansäästötoiminto (näyttö pois päältä) ilmaisin
**3.** Pikajäähdytyspainike
**4.** Lomatoimintopainike
**5.** Jääkaappitilan lämpötilan asetuspainike
**6.** Langattoman yhteyden painike
**7.** Eco-fuzzy painike
**8.** Pakastintilan lämpötilan asetuspainike
**9.** Pikapakastus-painike
**10.** Näppäinlukko
**11.** Lämpötilayksikön vaihtopainike

*Vaihtoehtoinen: Tämän käyttöohjeen kuvat ovat viitteellisiä, eivätkä välttämättä vastaa täysin tuotettasi. Mikäli tuotteesi ei sisällä joitakin osia, tiedot koskevat muita malleja.

**1. Virhetilan merkkivalo**
Jos jääkaappi ei jäähdytä kunnolla tai anturivika on tapahtunut, tämä merkkivalo (⚠) syttyy. Kun tämä virheilmaisin on aktiivinen, pakastintilan lämpötilanilmaisimessa näkyy merkintä "E" ja jääkaappitilan lämpötilanilmaisin näyttää numeron kuten "1, 2, 3..." Nämä numerot merkkivalossa tarjoavat tietoja virheestä huoltohenkilöstölle.
Jos lämpimiä ruokia asetetaan pakastinlokeroon tai ovi jätetään auki pitkäksi ajaksi, voi huutomerkki syttyä joksikin ajaksi. Tämä ei ole vika: tämä varoitus katoaa, kun ruoka jäähtyy.

**2. Energiansäästötoiminto (näyttö pois päältä) ilmaisin**
Jos tuotteen ovi on suljettu pitkän aikaa, energiansäästötila aktivoituu automaattisesti ja energiansäästön symboli syttyy. (▬)
Kun energiansäästötoiminto on aktivoitu, kaikki muut paitsi energiansäästösymboli näytöllä sammuvat. Kun energiansäästötoiminto on aktivoitu ja jotain painiketta painetaan tai ovi avataan, energiansäästötoiminto perutaan ja symbolit näytöllä palaavat normaaliin tilaan. Energiansäästötila on oletusasetus eikä sitä voida peruuttaa.

**3. Pikajäähdytyspainike**
Pikajäähdytyksen merkkivalo (❄) syttyy ja jääkaappitilan lämpötilan merkkivalon arvo on 1, kun pikajäähdytystoiminto aktivoidaan. Peruuta tämä toiminto painamalla pikajäähdytyspainiketta uudelleen. Pikajäähdytyksen merkkivalo sammuu ja jääkaappi palaa normaaleihin asetuksiin. Pikajäähdytystoiminto perutaan automaattisesti 1 tunnin kuluttua, jos sitä ei peruta itse. Jos haluat jäähdyttää suuria määriä ruokaa, paina pikajäähdytyspainiketta, ennen ruoan sijoittamista jääkaappitilaan.

**4. Lomatoimintopainike**
Pidä lomatoiminnon aktivoimiseksi painike (🧳) painettuna 3 sekuntia ja lomatoiminnon merkkivalo (⛱) syttyy. Kun lomatoiminto on aktiivinen, jääkaappitilan lämpötilanilmaisin näyttää "- -", eikä jääkaappitilaa jäähdytetä. Se ei sovellu ruokien säilyttämiseen jääkaappitilassa, kun tämä toiminto on aktivoitu. Muut tilat jatkavat jäähdyttämistä asetetun lämpötilan mukaan.
Peruuta tämä toiminto painamalla **loma** toimintopainiketta uudelleen.

**5. Jääkaappitilan lämpötilan asetuspainike**
Kun tätä painiketta painetaan, jääkaappitilan lämpötilaksi voidaan asettaa 8, 7, 6, 8,7, 6,5, 4,3, 2 ja 1 peräkkäin.
(🌡)

**6. Langattoman yhteyden painike**
Pidä painike painettuna 3 sekuntia tuotteen ensimmäisen liitännän aloittamiseksi kotiverkkoon.
Kun yhteyttä muodostetaan, vilkkuu langattoman yhteyden kuvake (📶).
Kun yhteys kotiverkkoon on muodostettu, palaa langattoman verkon kuvake kiinteänä.
Kun ensimmäinen yhteys on muodostettu, aktivoi/deaktivoi tämän painikkeen painaminen yhteyden. Langattoman verkon kuvake vilkkuu, kunnes yhteys

on muodostettu. Kun yhteys kotiverkkoon on muodostettu, palaa langattoman verkon kuvake kiinteänä. Jos yhteyttä ei voida muodostaa tietyn ajan kuluessa, tarkasta modeemin/yhteyden asetukset ja katso vianetsintäluku. HomeWhiz-sovellusta käytetään yhteysliittymänä. Liitäntäohjeet löytyvät HomeWhiz-sovelluksesta (HomeWhiz-luvussa).

**7. Eco-fuzzy painike**
Paina eco fuzzy painiketta eco fuzzy toiminnon aktivoimiseksi. Kun tämä toiminto on aktivoitu, pakastin siirtyy eco-tilaan viimeistään 6 tunnin kuluttua ja taloudellisen käytön merkkivalo syttyy.( ) Poista eco-fuzzy -toiminto käytöstä painamalla eco-fuzzy painiketta uudelleen. Kun eco-fuzzy toiminto on käytössä, tämä merkkivalo syttyy 6 tunnin kuluttua.

**8. Pakastintilan lämpötilan asetuspainike**
Lämpötila asetetaan pakastintilaan.
Kun numeropainikkeita ( ) painetaan, voit asettaa pakastintilan lämpötilaksi -18, -19, -20, -21, -22, -23 ja -24.

**9. Pikapakastus-painike**
Pikapakastus, paina painiketta (9), pikapakastuksen merkkivalo ( ) syttyy.
Kun pikapakastustoiminto on päällä, pikapakastuksen merkkivalo syttyy ja pakastintilan lämpötilan ilmaisin näyttää -27. Peruuta tämä toiminto painamalla pikapakastuspainiketta ( ) uudelleen. Pikapakastuksen merkkivalo sammuu ja tuote palaa normaaliin tilaan. Pikapakastustoiminto perutaan automaattisesti 24 tunnin kuluttua, jos sitä ei peruta itse. Jos haluat pakastaa suuria määriä ruokaa, paina pikapakastuspainiketta, ennen ruoan sijoittamista pakastintilaan.

**10. Näppäinlukko**
Pidä langattoman verkon ( ) ja eco-fuzzy ( ) painikkeita painettuna samanaikaisesti 3 sekuntia. Näppäinlukon symboli ( ) syttyy ja näppäinlukkotila aktivoituu. Painikkeet eivät toimi näppäinlukkotilan ollessa aktivoituna. Pidä langattoman verkon ( ) ja eco-fuzzy ( ) painikkeita painettuna samanaikaisesti 3 sekuntia. Näppäinlukko poistetaan käytöstä.

Käytä **näppäinlukko** toimintoa, jos haluat estää jääkaapin lämpötila-asetusten muuttamisen.

**11. Lämpötilayksikön vaihtopainike**
Pidä pikajäähdytys ( ) ja pikapakastus ( ) painikkeita painettuna 3 sekuntia vaihtaaksesi välillä Fahrenheit ja Celcius.

## 5.1 Deodoranttimoduuli

**(OdourFresh +) *lisävaruste**
Deodoranttimoduuli eliminoi nopeasti pahat hajut jääkaapistasi ennen kuin ne läpäisevät pinnat. Moduuli asetetaan tuoreen ruoan säilytystilan yläosaan tai kattoon. Se liuottaa pahat hajut ja suodattaa ja puhdistaa ilmaa. Suodattimella puhdistettu ilma puhalletaan takaisin ruuan säilytystilaan. Tällä tavalla ruokien aiheuttamat pahat hajut poistetaan ennen kuin ne pinttyvät säilytystilan pintoihin. Tämä saadaan aikaan moduuliin sisäänrakennetuilla tuulettimella, LED-lampulla ja suodattimella. Päivittäisessä käytössä hajunpoistaja menee päälle automaattisesti tietyin väliajoin. Hajunpoistajan moduulin sovittajan sopivuus olisi  hyvä varmistaa palvelun tarjoajalla joka 5. vuosi. Moduulissa on tuuletin, joka aiheuttaa ääntä moduulin ollessa päällä. Jos avaat ruokasäiliön oven, kun moduuli on päällä, tuuletin pysähtyy hetkeksi, ja jatkaa toimintaansa, kun ovi suljetaan. Sähkökatkoksen jälkeen moduuli jatkaa toimintaansa siitä, mihin se on jäänyt, heti kun virta palaa käyttöön.

Tietoja: Voimakastuoksuiset ruuat (esim. juusto, oliivit ja muut deli-ruuat) olisi hyvä säilöä suljettuihin paketteihin, jotta eri ruokien hajut eivät sekoitu. Lisäksi on suositeltavaa ottaa huonoksi menneet ruuat pois jääkaapista nopeasti pahojen hajujen välttämiseksi, ja jotta muut ruuat eivät mene huonoksi.

## 5.2 Jääpala-astia

**(Vaihtoehtoinen)**
Irrota jääpala-astia pakastinosastosta.
Täytä jääpala-astia vedellä.
Aseta jääpala-astia takaisin pakastinosastoon.
Jääpalat ovat valmiit noin kahden tunnin kuluttua. Ota jääpala-astia pakastinosastosta ja kallista sitä hieman jääpalakulhon yllä. Jääpalat kaatuvat helposti jääpalakulhoon.

## 5.3 Munanpidike

Voit sijoittaa munanpidikkeen oveen tai haluamaasi telineeseen jääkaapin rungossa. Jos päätät asettaa sen rungon telineeseen, suosittelemme että asetat sen alahyllyille koska ne ovat viileämpiä.



Älä sijoita munanpidikettä pakastinosastoon.

## 5.4 Tuuletin

Tuulettimen avulla kylmä ilma kiertää jääkaapin sisällä tasaisesti. Tuulettimen käyttöaika voi vaihdella mallin mukaan.
Joissakin malleissa tuuletin toimii kompressorin ollessa päällä, toisissa ohjausjärjestelmä määrittää toiminta-ajan jäähdytystarpeen mukaan.

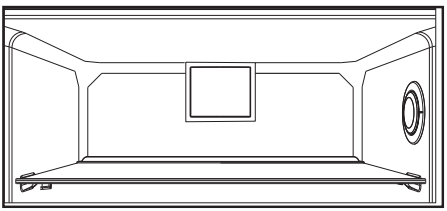

## 5.5 Vihanneslokero

**(Vaihtoehtoinen)**
Laitteen juureslokero on suunniteltu pitämään juurekset tuoreena ylläpitämällä niiden kosteutta. Tämän vuoksi vihanneslokerossa on tehokkaampi kylmän ilman kierto.

## 5.6 Nolla-asteinen lokero

**(Vaihtoehtoinen)**
Käytä tätä lokeroa matalassa lämpötilassa säilytettävien leivonnaisten tai heti kulutettavien lihatuotteiden säilyttämiseen. Nolla-asteinen osasto on viilein paikka jossa elintarvikkeita kuten, maitotuotteita, lihaa, kalaa ja kanaa voidaan säilyttää ihanteellisissa olosuhteissa. Tässä osastossa ei tule säilyttää hedelmiä ja vihanneksia.

## 5.7 Ovihyllyn siirtäminen

**(Vaihtoehtoinen)**
Ovihylly voidaan kiinnittää 3 erilaiseen sijaintiin.
Siirtääksesi hyllyn, paina sen sivulla olevia painikkeita alaspäin tasaisesti. Hylly irtoaa.

Siirrä hyllyä ylös tai alaspäin.
Kun hylly on asetettu haluamaasi sijaintiin, vapauta painikkeet. Hylly kiinnittyy nyt sijantiin jossa vapautit painikkeet.

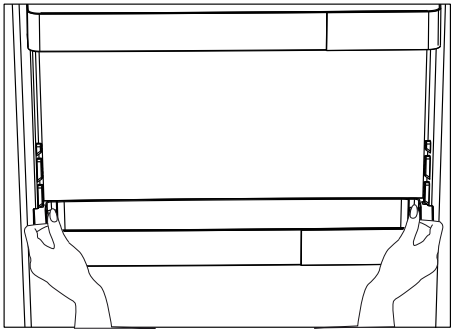

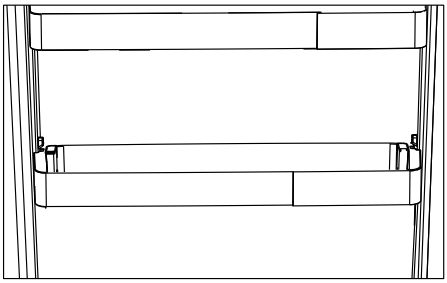

## 5.8 Siirrettävä säilytysrasia

**(Vaihtoehtoinen)**
Tämä lisävaruste on suunniteltu lisäämään ovihyllyjen säilytystilaa. Koska sitä voidaan siirtää poikittain, voit helposti sijoittaa pitkän pullon, purkin tai laatikot jotka asetat pullohyllylle sen alapuolelle.

## 5.9 Kosteussäädelty vihanneslokero

**(Vaihtoehtoinen)**
Kosteussäätelyn avulla vihannekset ja hedelmät säilytetään hallitusti ja niiden tuoreus säilyy kauemmin.
Lehtevät vihannekset, kuten salaatti, pinaatti ja vastaavat, joista kosteus haihtuu helposti, suositellaan säilytettävän vaakatasossa vihanneslokerossa mahdollisuuksien mukaan.
Kun asetat lokeroon kasviksia, laite painavat, kovat kasvikset pohjalle ja kevyet, pehmeät kasvikset päälle, ottaen kunkin kasviksen paino huomioon.
Älä jätä kasviksia vihanneslokeroon muovipusseissa. Kasvisten jättäminen muovipusseihin aiheuttaa niiden mädäntymisen nopeasti. Tilanteissa, joissa kosketus muiden kasvisten kanssa ei ole suositeltava, käytä pakkausmateriaaleja, esimerkiksi paperia, hygieenisessä säilytyksessä.
Älä laita runsaasti etyleenikaasua muodostavia hedelmiä, kuten päärynöitä, persikoita ja erityisesti omenoista samaan vihanneslokeroon muiden kasvisten ja hedelmien kanssa. Näistä hedelmistä vapautuva etyleenikaasu voi aiheuttaa muiden kasvisten ja hedelmien nopeamman kypsymisen ja pilaantumisen lyhyessä ajassa.

## 5.10 Tuotteen toisen vihanneslokeron käyttö;



**Kuva 1.**
Kuten kuvasta näkyy, K70560-mallin tuotteen toisessa vihanneslokerossa on kaksi pysäytintä.



**Kuva 2.**
Toinen vihanneslokero on kuvan 2 mukainen suljettuna.

**Kuva 3.**
Kun ovi on avoinna 90 asteen kulmassa, vedä toinen vihanneslokero ensimmäiseen pysäyttimeen asti kuvan 3 mukaisesti.



Jos lokero on enemmän auki, avaa ensin ovi vähintään 135 asteen kulmaan. Nosta tämän jälkeen toista vihanneslokeroa noin 5 mm kuvan 4 mukaisesti niin, että se vapautuu ensimmäisestä pysäyttimestä.



**Kuva 4.**
Vedä noston jälkeen toinen lokero toiseen pysäyttimeen asti kuvan 5 mukaisesti.



**Kuva 5.**

## 5.11 Automaattinen jääpalakone

**(Vaihtoehtoinen)**
Automaattisen jääpalakoneen avulla voit helposti valmistaa jääpaloja jääkaapillasi. Valmistaaksesi jääpaloja jääpalakoneella, irrota vesisäiliö viilennysosastosta, täytä se vedellä ja kiinnitä takaisin paikoilleen.
Ensimmäiset jääpalat valmistuvat noin 2 tunnin kuluttua jääpalakoneen astiaan viilennysosastossa.
Kun olet täyttänyt vesisäiliön ääriään myöten, saat noin 60-70 jääpalaa kunnes säiliö on tyhjä.
Jos vesi on seissyt säiliössä noin 2-3 viikkoa, se tulee vaihtaa.

Tuotteet joissa on automaattinen jääpalakone, voivat pitää ääntä jäätä kaadettaessa. Tämä ääni on tavallista eikä se ole merkki jääkaapin vikaantumisesta.

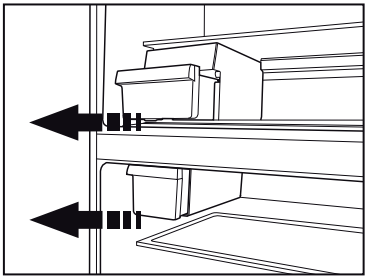

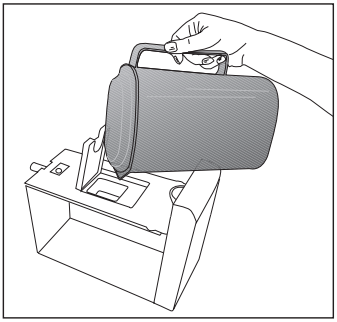

## 5.12 Jääpala-automaatti ja jääsäiliö

***vaihtoehtoinen**

**Jääpala-automaatin käyttäminen**
Täytä jääpala-automaatti vedellä ja aseta se paikoilleen. Jää on valmis noin kahden tunnin kuluttua.
Älä irrota jääpala-automaattia paikoiltaan ottaaksesi jäitä.
Kierrä jäälokeroiden nuppeja myötäpäivään 90 astetta.
Jääpalat putoavat jäälokeroista alla olevaan jääsäiliöön.
Voit ottaa jääsäiliön ulos ja tarjoilla jääkuutioita.
Jos haluat, voit säilyttää jääkuutioita jääsäiliössä.

**Jääsäiliö**
Jääsäiliö on tarkoitettu vain jääpalojen kokoamiseen. Älä laita siihen vettä. Jääsäiliö voi muuten haljeta.

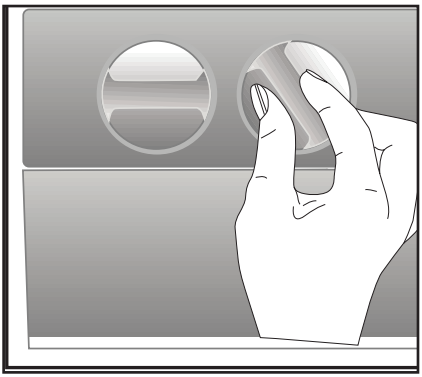

## 5.13 Vesiautomaatin käyttö

***vaihtoehtoinen**

| | |
|---|---|
| | On normaalia, että muutama ensimmäinen automaatista otettu lasillinen vettä on lämmintä. |
| | Jos vedenannostelijaa ei käytetä pitkään aikaan, heitä pois muutama ensimmäinen lasillinen, kunnes raikasta vettä tulee. |

1. Paina vedenannostelijan vipua lasillasi. Jos käytössä on pehmeä muovimuki, vivun painaminen kädellä on helpompaa.
2. Kun olet täyttänyt lasin haluamallesi tasolle, vapauta vipu.

| | |
|---|---|
| | huomaa, että veden virtausmäärä riippuu siitä miten pitkälle painat vipua. Samalla kun vedenpinta mukissa/ lasissa nousee, vähennä vipuun kohdistuvaa painetta, jotta ylivirtaus vältetään. Jos painat vipua kevyesti vesi valuu norona, tämä on normaalia eikä ole toimintavika. |

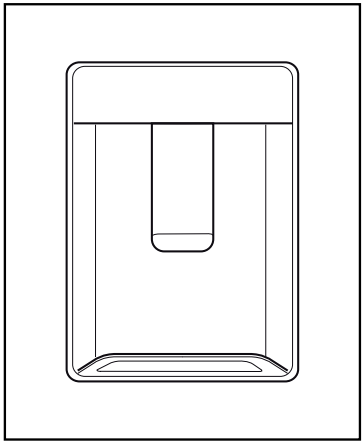

## 5.14 Vedenannostelijan säiliön täyttäminen

Vesisäiliön täyttösäiliö sijaitsee ovitelineen sisäpuolella.
1. Avaa säiliön kansi.
2. Täytä säiliö raikkaalla juomavedellä.
3. Sulje kansi.

| | |
|---|---|
| | Älä täytä vesiautomaatin säiliötä muulla nesteellä kuin juomavedellä. Virvoitusjuomat, kuten hedelmämehu, hiilihapotetut soodajuomat, alkoholijuomat eivät sovi käytettäväksi vesiautomaatissa. Vesiautomaatti vaurioituu pysyvästi, jos tämäntyyppisiä nesteitä käytetään. Takuu ei kata sellaista käyttöä. Jotkin tällaisissa nesteissä/juomissa käytetyt kemialliset aineet ja lisäaineet voivat vahingoittaa vesisäiliötä. |
| | Käytä vain puhdasta juomavettä. |
| | Vesisäiliön tilavuus on 3 litraa, älä ylitäytä sitä. |

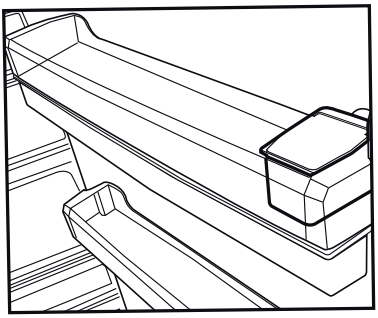

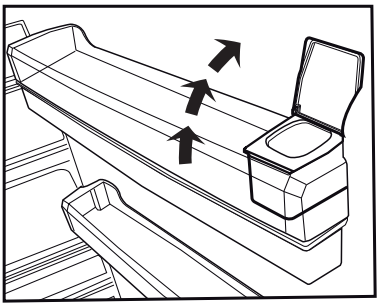

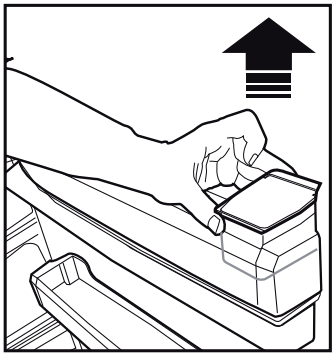

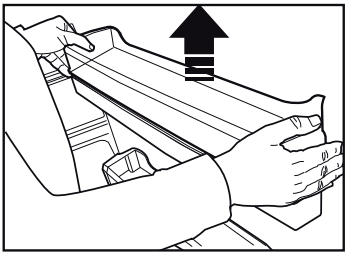

## 5.15 Vesisäiliön puhdistaminen

1. Irrota vesisäiliön täyttösäiliö oviteli-neen sisäpuolelta.
2. Irrota oviteline pitämällä kiinni molemmista puolista.
3. Tartu vesisäiliöön molemmilta puolilta ja irrota se 45 °C kulmassa.
4. Avaa säiliön kansi ja puhdista säiliö.

Vesisäiliön ja vesiautomaatin osia ei saa pestä astianpesukoneessa.

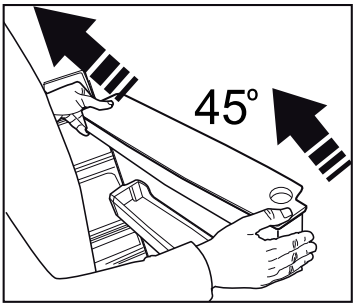


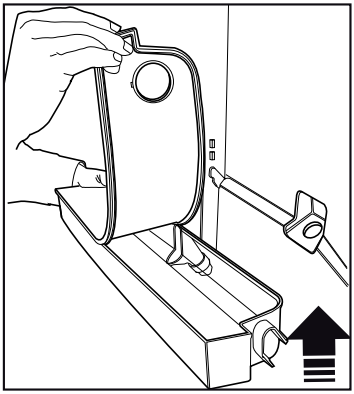

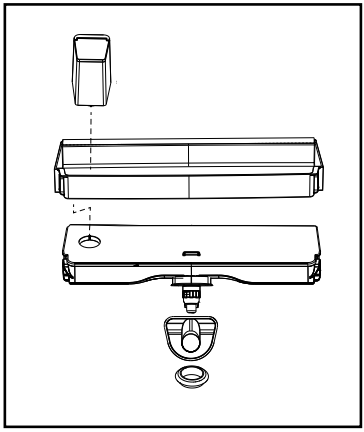

## 5.16 Valumisastia

Vesiautomaattia käytettäessä noruva vesi kertyy tippa-astiaan. Irrota muovisuodatin kuvassa esitetyllä tavalla.
Poista kertynyt vesi puhtaalla ja kuivalla liinalla.

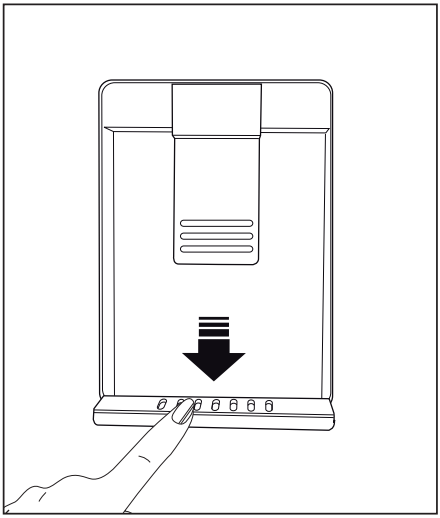

## 5.17 HerbBox/HerbFresh

Poista kalvopaketti HerbBox/ HerbFresh+ -yksiköstä
Poista kalvo pussista ja aseta se kalvopakettiin kuvassa esitetyllä tavalla.
Sulje paketti ja aseta se HerbBox/ HerbFresh+ -yksikköön.
HerbBox-HerbFresh+ -lokerot sopivat erinomaisesti eri yrttien säilytykseen, joita on säilytettävä hellävaraisesti. Voit säilyttää irtoyrttejä (persilja, tilli jne.) tässä lokerossa vaakasuunnassa ja pitää ne tuoreena pitkän aikaa.
Filmi on vaihdettava kuuden kuukauden välein.

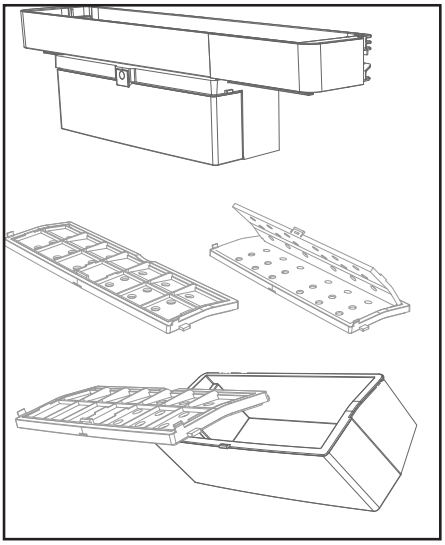

## 5.18 Tuoreiden elintarvikkeiden pakastaminen

- Elintarvikkeiden laadun säilyttämiseksi pakastelokeroon asettavat elintarvikkeet tulee pakastaa mahdollisimman nopeasti. Käytä pikapakastusta.
- Elintarvikkeiden pakastaminen tuoreena pidentää niiden säilytysaikaa pakastelokerossa.
- Pakkaa elintarvikkeet ilmatiiviisiin pakkauksiin ja sulje ne huolellisesti
- Varmista, että elintarvikkeet pakataan ennen niiden laittamista pakastimeen. Käytä perinteisen pakkauspaperin sijaan alumiinifoliota, kostumatonta paperia, muovipussia tai vastaavia pakkausmateriaaleja.
- Merkitse pakkauksiin niiden pakkauspäivämäärät ennen pakastamista. Tämä auttaa määrittelemään elintarvikkeiden tuoreuden, joka kerta kun pakastin avataan. Pidä aiemmin pakattuja elintarvikkeita pakastimen etuosassa, jolloin ne käytetään ensin.
- Älä pakasta suuria määriä elintarvikkeita kerrallaan.

| Pakastelokeron asetus | Jäähdytys-lokeron asetus | Kuvaukset |
|---|---|---|
| -18°C | 4°C | Tämä on oletusarvoinen, suositeltu asetus. |
| -20, -22 tai -24 °C | 4°C | Näitä asetuksia suositellaan, kun ympäristön lämpötila ylittää 30°C. |
| Pikapakastus | 4°C | Käytä tätä pakastaaksesi elintarvikkeita lyhyeksi ajaksi, laite palauttaa edelliset asetukset, kun prosessi on suoritettu loppuun. |
| -18 °C tai kylmempi | 2°C | Käytä näitä asetuksia, mikäli epäilet, että jäähdytinlokero ei ole tarpeeksi kylmä ympäristön lämpötilasta tai oven avaamisesta johtuen. |

## 5.19 Elintarvikkeiden pakastamista koskevat suositukset

Lokeron lämpötilaksi tulee asettaa vähintään -18 °C.

1. Aseta elintarvikkeet pakastimeen mahdollisimman nopeasti sulamisen välttämiseksi.
2. Ennen jäädytystä, tarkista ettei elintarvikkeiden "viimeinen käyttöpäivä" ole ylittynyt.
3. Varmista, ettei elintarvikkeen pakkaus ole vahingoittunut.

## 5.20 Pakastimen tiedot

IEC 62552 standardin mukaisesti pakastimen tulee pystyä pakastamaan 4,5 kg elintarvikkeita -18 °C tai alhaisemmassa lämpötilassa 24 tunnissa 100 litraa pakastetilaa kohti. Elintarvikkeet voidaan säilyttää kauan. kun lämpötila on 18 °C tai sitä alhaisempi. Elintarvikkeet voidaan pitää tuoreina kuukausien ajan (syväpakastettuna 18 °C tai sitä alhaisemmassa lämpötilassa). Sulat elintarvikkeet eivät saa joutua kosketuksiin pakastettujen elintarvikkeiden kanssa osittaisen sulamisen estämiseksi.
Keitä kasvikset ja suodata vesi pakastusajan pidentämiseksi.
Aseta elintarvikkeet pakastimeen ilmatiiviissä pakkauksissa suodatuksen jälkeen. Älä pakasta banaaneja, tomaatteja, salaattia, selleriä, keitettyjä munia, perunoita tai niiden kaltaisia elintarvikkeita. Näiden elintarvikkeiden pakastaminen aiheuttaa niiden ravintoarvojen laskemisen ja laadun heikkenemisen, samalla kun niiden pilaantuminen voi aiheuttaa terveyshaittoja.

## 5.21 Elintarvikkeiden sijoittelu

| | |
|---|---|
| Pakaste-lokeron hyllyt | Pakasteet kuten liha, kala, jäätelö, vihannekset yms. |
| Jäähdytin-lokeron hylyt | Astioissa olevat ruoat, kannelliset astiat, munat (kannellisissa astioissa) |
| Jäähdytin-lokeron oven hyllyt | Pienet ja pakatut elintarvikkeet tai juomat |
| Vihannes-laatikko | Hedelmät ja vihannekset |
| Tuoreiden elintar-vikkeiden laatikko | Herkkutuotteet (aamiaistuotteet, lyhyen ajan sisällä käytettävät lihatuotteet) |

## 5.22 Ovi auki hälytys

**(lisävaruste)**
Äänimerkki kuuluu myös silloin, kun ovi on auki 1 minuutin ajan. Äänimerkki lakkaa kuulumasta, kun ovi suljetaan tai painetaan mitä tahansa näytön (mikäli käytettävissä) painiketta.

## 5.23 Sisävalo

Sisävalo käyttää LED-lamppua. Mikäli lampussa esiintyy ongelmia, ota yhteyttä valtuutettuun huoltopisteeseen.
Tämän kodinkoneen valaisin/valaisimet eivät sovellu huoneen valaisemiseen. Valaisimen tarkoitus on auttaa käyttäjää sijoittamaan elintarvikkeet jääkaappiin/pakastimeen on turvallisella ja mukavalla tavalla.

## 5.24 Sininen valo/HarvestFresh

*** Ei käytettävissä kaikissa malleissa**

**Siniselle valolle,**
Tuoreruokalokerossa säilytettävät hedelmät ja vihannekset, jotka on valaistu sinisellä valolla jatkavat fotosynteesiään sinisen valon aaltopituuden vaikutuksesta ja säilyttävät täten vitamiinipitoisuutensa.

**HarvestFresh,**
Tuoreruokalokerossa säilytettävät hedelmät ja vihannekset, jotka on valaistu HarvestFresh-tekniikalla säilyttävät vitamiinipitoisuutensa kauemmin, sinisen, vihreän, punaisen valon ja pimeiden jaksojen ansiosta, jotka simuloivat päivänaikoja.
Jos jääkaapin ovi avataan HarvestFresh-tekniikan pimeän jakson aikana, havaitsee jääkaappi tämän automaattisesti ja sinivihreä tai punainen valo syttyy tuoreruokalokerossa. Kun jääkaapin ovi suljetaan, pimeä jakso jatkuu, mikä edustaa päivänajan yöaikaa.

# 6. Huolto ja puhdistus

Tuotteen säännöllinen puhdistus pidentää sen käyttöikää.



**VAROITUS:** Irrota jääkaappi virtalähteestä ennen sen puhdistamista.

- Älä käytä puhdistamiseen teräviä ja hankaavia työkaluja, saippuaa, puhdistusaineita, kaasua, bensiiniä, lakkaa tai muita vastaavia aineita.
- Liuota veteen teelusikallinen karbonaattia. Kostuta liina vedessä ja purista siitä liika vesi.. Pyyhi laite liinalla ja kuivaa huolellisesti.
- Pidä huoli, ettei vettä joudu lampun suojalle tai muihin sähköisiin osiin.
- Puhdista ovi märällä liinalla. Poista jääkaapin sisältä kaikki tavarat irrottaaksesi oven ja hyllyt. Irrota hyllyt nostamalla. Puhdista ja kuivaa hyllyt ja kiinnitä ne takaisin liu'uttamalla ne paikalleen ylhäältä alaspäin.
- Älä käytä kloorattua vettä tai puhdistusaineita ulkopintojen ja kromattujen osien puhdistukseen. Kloori saa metalliosat ruostumaan.

## 6.1 Hajujen ehkäisy

Tuote on valmistettu hajuttomista materiaaleista. Elintarvikkeiden säilyttäminen väärällä tavalla ja riittämätön puhdistus saattaa kuitenkin johtaa hajujen kehittymiseen.

Jotta näin ei kävisi, puhdista sisäpuoli hiilihapotetulla vedellä 15 päivän välein.

- Pidä ruoka suljetuissa astioissa. Mikro-organismit voivat levitä sulkemattomista asioista ja aiheuttaa hajuja.
- Älä säilytä jääkaapissa vanhentuneita ja pilaantuneita elintarvikkeita.

## 6.2 Muovipintojen suojaaminen

Öljyroiskeet tulee puhdistaa muovipinnoilta välittömästi, sillä ne saattavat vahingoittaa niitä.

## 6.3 Oven lasit

Poista lasien suojakalvot. Lasit on pinnoitettu niiden suojaamiseksi. Pinnoite vähentää lian kertymistä ja auttaa mahdollisten tahrojen ja likojen poistamisessa. Ilman pinnoitusta lasit voivat olla alttiina pysyville muutoksille johtuen ilman sitoutumisesta tai vesipohjaiselle orgaaniselle tai epäorgaaniselle lialle kuten kalkki, mineraalisuolat, palamattomat hiilivedyt, metallioksidit ja silikonit jotka voivat helposti ja nopeasti aiheuttaa laikkuja ja aineellisia vahinkoja. Lasien puhdistaana pitämisestä tulee liian hankalaa säännöllisestä puhdistamisesta huolimatta.

Näin ollen, lasin ulkonäkö sekä läpikuultavuus heikkenevät aikojen myötä. Karkeat ja syövyttävät puhdistustavat sekä aineet nopeuttavat näiden vikojen ilmenemistä sekä lasien heikkenemistä.
Säännöllistä puhdistamista varten tulee käyttää vesipohjaisia puhdistusaineita jotka eivät ole emäksisiä tai syövyttäviä.
Puhdistamiseen tulee käyttää ei-emäksisiä sekä ei-syövyttäviä materiaaleja jotta pinnoitteen elinikä olisi mahdollisimman pitkä.
Lasit on karkaistu jotta ne kestäsivät paremmin iskuja ja rikkoontumista.
Laitteen takapuolelle ja sivuille on lisäksi asennettu ylimääräisenä varotoimenpiteenä suojakalvo jotta laite ei aiheuttaisi vahinkoja ympäristölleen rikkoontumisen varalta.
*Alkaali on emäs joka muodostaa hydroksidi-ioneja ($OH^-$) liuetessaan veteen.
Li (Litium), Na (Natrium), K (Kalium) Rb (Rubidium), Cs (Cesium) sekä Fr (Frankium) ovat metalleja joita kutsutaan ALKAALIMETALLEIKSI.

# 7. Vianetsintä

Tarkista tämä lista, ennen kuin otat yhteyttä huoltopisteeseen.
Näin säästät sekä aikaa että rahaa. Tämä luettelo sisältää yleisiä ongelmatilanteita, jotka eivät liity valmistusvirheisiin tai virheellisiin materiaaleihin. Tietyt tässä mainitut ominaisuudet, eivät ehkä koske sinun tuotettasi.

**Jääkaappi ei toimi.**

Virtapistoke ei ole kunnolla pistorasiassa. >>> Aseta virtapistoke kunnolla pistorasiaan.

- Pistorasiaan liittyvä sulake tai pääsulake on palanut. >>> Tarkista sulakkeet.

**Kosteuden tiivistyminen viileäkaapin sivuseiniin (MULTI ZONE, COOL, CONTROL ja FLEXI ZONE).**

- Ovi avataan liian usein >>> varo, ettet avaa laitteen ovea liian usein.
- Ympäristö on liian kostea Älä asenna tuotetta kosteisiin tiloihin.
- Nesteitä sisältävät ruoat ovat avonaisissa astioissa. >>> Nesteitä sisältävät ruoat tulee säilyttää suljetuissa astioissa.
- Laitteen ovi on jätetty auki. >>> Älä pidä jääkaapin ovea auki pitkiä aikoja.
- Termostaatti on asetettu liian alhaiseen lämpötilaan. >>> Aseta termostaatti asianmukaiseen lämpötilaan.

**Kompressori ei toimi.**

- Äkillisen virtakatkoksen yhteydessä tai vedettäessä virtapistoke pistokkeesta ja asetettaessa se jälleen takaisin, kaasupaine tuotteen jäähdytysjärjestelmässä ei ole tasapainossa, mikä laukaisee kompressorin turvakatkaisijan. Tuote käynnistyy tämän jälkeen noin 6 minuutin kuluttua. Jos laite ei käynnisty uudelleen tämän ajan kuluttua, ota yhteyttä valtuutettuun huoltoliikkeeseen.
- Sulatus on käynnissä. >>> Tämä on normaalia täysautomaattiselle sulatuslaitteelle. Sulatus suoritetaan tietyin väliajoin.
- Laitetta ei ole kytketty verkkovirtaan. >>> Varmista, että virtapistoke on pistorasiassa.
- Lämpötilan asetus on virheellinen. >>> Valitse asianmukainen lämpötila-asetus.
- Virtaa ei ole saatavilla. >>> Laitteen toiminta jatkuu normaalisti, kun virta palautuu.

**Jääkaapin muodostama ääni lisääntyy käytön aikana.**

- Laitteen toiminta voi vaihdella ympäristön lämpötilan vaihteluista riippuen. Tämä on normaalia, eikä kyseessä ole laitteen toimintahäiriö.

**Jääkaappi käy liian usein tai liian pitkään.**

- Uusi laite voi olla aikaisempaa suurempi. Suuremmat laitteet käyvät pidempiä aikoja.
- Huoneenlämpötila saattaa olla liian korkea. >>> Laite käy normaalisti kauemmin korkeammassa huoneenlämpötilassa.
- Laite on mahdollisesti äskettäin kytketty verkkovirtaan tai sen sisälle on laitettu uusi elintarvike. Laitteelta kestää kauemmin saavuttaa asetettu lämpötila, mikäli pistoke on äskettäin kytketty pistorasiaan tai jääkaappiin on asetettu uusi elintarvike. Tämä on normaalia.
- Laitteeseen on asetettu äskettäin suuria määriä kuumia elintarvikkeita. >>> Älä aseta kuumaa ruokaa jääkaappiin.
- Ovia on avattu usein tai niitä on pidetty kauan auki. >>> Laite käy kauemmin sen sisällä liikkuvan lämpimän ilman vuoksi. Älä avaa ovea liian usein.
- Pakastimen tai jäähdyttimen ovi saattaa olla raollaan. >>> Tarkista, että kaikki ovet on suljettu hyvin.
- Laitteen lämpötila on saatettu asettaa liian alhaiseksi. >>> Aseta korkeampi lämpötila ja odota, että laite saavuttaa asetetun lämpötilan.
- Jääkaapin tai pakastimen oven tiiviste saattaa olla likainen, kulunut, rikki tai pois paikaltaan. >>> Puhdista tai vaihda tiiviste. Mikäli tiiviste on vaurioitunut, laite saattaa käydä kauemmin pitääkseen yllä valitun lämpötilan.

**Pakastimen lämpötila on hyvin alhainen, mutta viileäkaapin lämpötila on riittävä.**

- Pakastelokeron lämpötila on säädetty hyvin alhaiseksi. >>> Aseta pakastelokeron lämpötila korkeammaksi ja tarkista uudelleen.

**Viileäkaapin lämpötila on matala, mutta pakastimen lämpötila on riittävä.**

- Viileäkaapin lämpötila on säädetty hyvin alhaiseksi. >>> Aseta viileäkaapin lämpötila korkeammaksi ja tarkista uudelleen.

**Viileäkaapissa pidetyt elintarvikkeet ovat jäässä.**

- Viileäkaapin lämpötila on säädetty hyvin alhaiseksi. >>> Aseta pakastelokeron lämpötila korkeammaksi ja tarkista uudelleen.

**Viileäkaapin tai pakastelokeron lämpötila on liian korkea.**

- Viileäkaapin lämpötila on säädetty hyvin korkeaksi. >> Viileäkaapin lämpötila-asetus vaikuttaa pakastelokeron lämpötilaan. Vaihda jäähdyttimen tai pakastimessa matkustamon lämpötilaa ja odota kunnes osastojen avata säätää tehon tasolle.
- Ovia on avattu usein tai niitä on pidetty kauan auki. >>> Älä avaa ovea liian usein.
- Ovi saattaa olla rikki. >>> Sulje ovi kunnolla.
- Laite on mahdollisesti äskettäin kytketty verkkovirtaan tai sen sisälle on laitettu uusi elintarvike. >>> Tämä on normaalia. Laitteelta kestää kauemmin saavuttaa asetettu lämpötila, mikäli pistoke on äskettäin kytketty pistorasiaan tai jääkaappiin on asetettu uusi elintarvike.
- Laitteeseen on asetettu äskettäin suuria määriä kuumia elintarvikkeita. >>> Älä aseta kuumaa ruokaa jääkaappiin.

**Tärinä tai ääni**

- Alusta ei ole tasainen. Jos tuote tärisee, kun sitä liikutetaan hitaasti, säädä jalustaa laitteen tasapainottamiseksi. Varmista myös, että alusta kannattaa laitteen.
- Laitteen päälle asetetut esineet saattavat aiheuttaa ääniä. >>> Poista kaikki laitteen päälle asetetut esineet.

**Laitteesta kuuluu läikkyvän tai suihkuavan nesteen muodostamaa ääntä.**

- Tuotteen toiminta perustuu nesteen ja kaasun virtaukseen. >>> Tämä on normaalia, eikä kyseessä ole laitteen toimintahäiriö.

**Laitteesta kuuluu puhaltavan tuulen ääni.**

- Laite käyttää jäähdytykseen tuuletinta. Tämä on normaalia, eikä kyseessä ole laitteen toimintahäiriö.

**Laitteen sisäseinissä on kondensoitunutta kosteutta.**

- Kuuma ja kostea sää lisää jäätymistä ja kondensaatiota. Tämä on normaalia, eikä kyseessä ole laitteen toimintahäiriö.
- Ovia on avattu usein tai niitä on pidetty kauan auki. >>> Älä avaa ovia liian usein, Mikäli ovi on auki, sulje se.
- Ovi saattaa olla rikki. >>> Sulje ovi kunnolla.

**Laitteen ulkopinnoissa tai ovien välissä on tiivistynyttä kosteutta.**

- Käyttöympäristön ilma saattaa olla kosteaa, tämä on normaalia kostealla säällä. >>> Tiivistynyt höyry haihtuu, kun kosteus vähenee.

**Laitteen sisäpuoli haisee pahalta.**

- Laitetta ei ole puhdistettu säännöllisesti. >>> Puhdista laitteen sisäpuoli säännöllisesti sienellä, lämpimällä vedellä ja hiilihapotetulla vedellä.
- Joistakin asioista ja pakkausmateriaaleista lähtee hajua. >>> Käytä hajuttomia astioita ja pakkausmateriaaleja.
- Elintarvikkeita ei ole säilytetty suljetuissa astioissa. >>> Säilytä ruoka suljetuissa astioissa. Mikro-organismit voivat levitä sulkemattomista asioista ja aiheuttaa hajuja.
- Poista vanhentuneet tai pilaantuneet elintarvikkeet.

**Ovi ei sulkeudu.**

- Elintarvikepakkaukset saattavat estää ovea sulkeutumasta. >>> Tarkista, estääkö jokin pakkaus ovea sulkeutumasta.
- Laite ole alustallaan täysin pystysuorassa asennossa. >>> Säädä jalkoja tasapainottaaksesi laitteen.
- Alusta ei ole tasainen. >>> Varmista, että alusta on tasainen a että se kantaa laitteen painon.

**Vihanneslaatikko on juuttunut.**

- Elintarvikkeet saattavat koskettaa vetolaatikon yläosaa. >>> Tarkista, miten elintarvikkeet ovat laatikossa.



**VAROITUS:** Mikäli ongelma ei ratkea tässä osiossa annettuja ohjeita noudattaen, ota yhteyttä valtuutettuun huoltopisteeseen. Älä yritä korjata tuotetta itse.

**VASTUUVAPAUSLAUSEKE / VAROITUS**

Loppukäyttäjä voi suorittaa joitakin (yksinkertaisia) korjauksia ilman turvallisuusongelmia tai käyttöturvallisuuden heikkenemistä, olettaen, että ne suoritetaan rajoitusten ja seuraavien ohjeiden mukaan (katso osa “Itsekorjaus”).

Siksi, jos osassa ”Itsekorjaus” ei ole muuta todettu, korjaukset on luovutettava rekisteröidylle ammattimaiselle asentajalle turvallisuusongelmien välttämiseksi. Rekisteröity ammattimainen asentaja on henkilö, jolla on pääsy tämän tuotteen valmistajan ohjeisiin ja varaosaluetteloon, direktiivin 2009/125/EC mukaan kuvattujen menetelmien mukaisesti. **Mutta vain huoltoedustaja (ts. valtuutettu ammattimainen asentaja), johon voit ottaa yhteyden käyttöohjeessa/takuukortissa olevasta puhelinnumerosta tai valtuutetun jälleenmyyjän kautta, joka suorittaa korjaukset takuuehtojen mukaisesti. Huomaa siksi, että ammattimaisen asentajan suorittamat korjaukset (joita Grundig ei ole valtuuttanut), mitätöi takuun.**

**Itsekorjaus**

Loppukäyttäjä voi suorittaa itsekorjaukset seuraavien varaosien kohdalla:, ovenkahvat,
oven saranat, hyllyt, korit ja oven tiivisteet (päivitetty luettelo on myös saatavissa osoitteessa support.grundig.com 1. maaliskuuta 2021 lähtien

Tämän lisäksi on tuoteturvallisuuden varmistamiseksi ja vakavien henkilövahinkojen välttämiseksi mainitut itsekorjaukset suoritettava käyttöohjeessa tai osoitteessa support.grundig.com olevien itsekorjausta koskevien ohjeiden mukaan. Irrota laite virransyötöstä ennen korjausten aloittamista.

Loppukäyttäjän suorittamat korjaukset tai korjausyritykset osille, joita ei ole mainittu kyseisessä luettelossa ja/tai käyttöohjeessa tai osoitteessa support.grundig.com olevien itsekorjausohjeiden laiminlyöminen, voi johtaa turvallisuusongelmiin Grundig hallinnan ulkopuolella ja voi mitätöidä tuotteen takuun.

Siksi suosittelemme, että loppukäyttäjät välttävät korjausten suorittamista, joita ei ole mainittu varaosaluettelossa, vaan ottavat yhteyden valtuutettuun tai rekisteröityyn ammattimaiseen asentajaan. Toisaalta nämä loppukäyttäjän suorittamat korjausyritykset voivat johtaa turvallisuusongelmiin ja tuotevaurioihin ja aiheuttaa tulipalon, tulvan, sähköiskun ja vakavaan henkilövahinkoon.

Esimerkkinä, mutta ei rajoittuen näihin, seuraavat korjaukset on luovutettava valtuutetulle tai rekisteröidylle ammattimaiselle asentajalle: kompressori, jäähdytyspiiri, pääpiirilevy, invertterilevy, näyttökortti jne.

Valmistajaa/myyjää ei voida pitää vastuussa, mikäli loppukäyttäjä ei noudata yllä mainittuja ohjeita.

Varaosat ovat saatavissa ostamaasi jääkaapin 10 vuoden ajan.
Tämän aikana, varaosat ovat saatavissa jääkaapin toiminnan varmistamiseksi.
Ostamasi jääkaapin minimitakuuaika on 24 kuukautta.
Tämä tuote on varustettu “G” energialuokan valolähteellä.
Tuotteen valolähteen saa suorittaa vain ammattitaitoinen asentaja.