Panasonic

Operating Instructions

Refrigerator-Freezer
(Household use)

Model No.: NR-BC613VSAE/NR-BC613VSSA/NR-BC613VWSA
NR-BC613VSAS/NR-BC613VWAS

Thank you for purchasing the Panasonic product

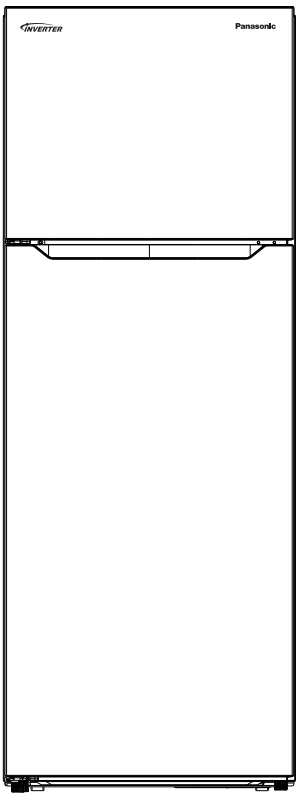

* Picture is only for illustration

- **This appliance is intended to be used in household and similar applications such as**

- staff kitchen areas in shops, offices and other working environments;
- farm houses and by clients in hotels, motels and other residential type environments;
- bed and breakfast type environments;
- catering and similar non-retail applications.

- Please read these instructions carefully and follow safety precautions before using this product.
- Please keep product purchase documents like invoice copy with this operating instructions manual for warranty claim purpose.

CONTENTS

1 Safety warnings

1.1 Warning · · ·

1 Safety warnings

1.1 Warning



Warning:risk of fire / flammable materials

This appliance is intended to be used in household and similar applications such as staff kitchen areas in shops, offices and other working environments; farm houses and by clients in hotels, motels and other residential type environments; bed and breakfast type environments; catering and similar non-retail applications.

If the supply cord is damaged, it must be replaced by the manufacturer, its service agent or similarly qualified persons in order to avoid a hazard.

Do not store explosive substances such as aerosol cans with a flammable propellant in this appliance.

The appliance has to be unplugged after use and before carrying out user maintenance on the appliance.

WARNING: Keep ventilation openings, in the appliance enclosure or in the built-in structure, clear of obstruction.

WARNING: Do not use mechanical devices or other means to accelerate the defrosting process, other than those recommended by the manufacturer.

WARNING: Do not damage the refrigerant circuit.

WARNING: Do not use electrical appliances inside the food storage compartments of the appliance, unless they are of the type recommended by the manufacturer.

WARNING: Please abandon the refrigerator according to local regulators for it use flammable blowing gas and refrigerant.

WARNING: When positioning the appliance, ensure the supply cord is not trapped or damaged.

WARNING: Do not locate multiple portable socket-outlets or portable power supplies at the rear of the appliance.

Do not use extension cords or ungrounded (two prong) adapters.

DANGER: Risk of child entrapment.Before you throw away your old refrigerator or freezer:

–Take off the doors.

–Leave the shelves in place so that children may not easily climb inside.

The refrigerator must be disconnected from the source of electrical supply before attempting the installation of accessory.

Refrigerant and cyclopentane foaming material used for the refrigerator are flammable.Therefore, when the refrigerator is scrapped, it shall be kept away from any fire source and be recovered by a special recovering company with corresponding qualification other than be disposed by combustion, so as to prevent damage to the environment or any other harm.

For EN standard: This appliance can be used by children aged from 8 years and above and persons with reduce physical sensory or mental capabilities or lack of experience and knowledge if they have been given supervision or instruction concerning use of the appliance in a safe way and understand the hazards involved. Children shall not play with the appliance. Cleaning and user maintenance shall not be made by children without supervision. Children aged from 3 to 8 years are allowed to load and unload refrigerating appliances.

For IEC standard: This appliance is not intended for use by persons (including children) with reduced physical, sensory or mental capabilities, or lack of experience and knowledge, unless they have been given supervision or instruction concerning use of the appliance by a person responsible for their safety.)

Children should be supervised to ensure that they do not play with the appliance.

The instructions shall include the substance of the following: To avoid contamination of food, please respect the following instructions:

- Opening the door for long periods can cause a significant increase of the temperature in the compartments of the appliance.
- Clean regularly surfaces that can come in contact with food and accessible drainage systems.
- Clean water tanks if they have not been used for 48 h; flush the water system connected to a water supply if water has not been drawn for 5 days. （note 1）
- Store raw meat and fish in suitable containers in the refrigerator, so that it is not in contact with or drip onto other food.
- Two–star  frozen–food compartments are suitable for storing pre–frozen food, storing or making ice–cream and making ice cubes. （note 2）

– One -,two  -and three-star  compartments are not suitable for the freezing of fresh food. （note 3）

– If the refrigerating appliance is left empty for long periods, switch off, defrost, clean, dry, and leave the door open to prevent mould developing within the appliance.

Note 1,2,3：Please confirm whether it is applicable according to you product compartment type.

1.2 Meaning of safety warning symbols

Prohibition symbol	This is a prohibition symbol. Any incompliance with instructions marked with this symbol may result in damage to the product or endanger the personal safety of the user.
Warning symbol	This is a warning symbol. It is required to operate in strict observance of instructions marked with this symbol; or otherwise damage to the product or personal injury may be caused.
Note symbol	This is a cautioning symbol. Instructions marked with this symbol require special caution. Insufficient caution may result in slight or moderate injury, or damage to the product.

This manual contains lots of important safety information which shall be observed by the users.

1.3 Electricity related warnings

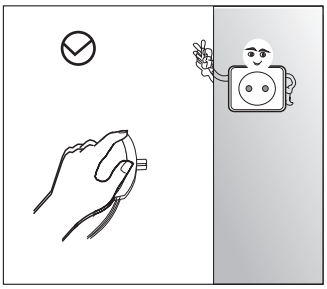

- Do not pull the power cord when pulling the power plug of the refrigerator. Please firmly grasp the plug and pull out it from the socket directly.
- To ensure safe use, do not damage the power cord or use the power cord when it is damaged or worn.

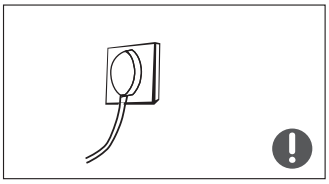

- Please use a dedicated power socket and the power socket shall not be shared with other electrical appliances. The power plug should be firmly contacted with the socket or else fires might be caused.
- Please ensure that the grounding electrode of the power socket is equipped with a reliable grounding line.

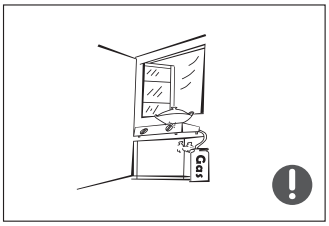

- Please turn off the valve of the leaking gas and then open the doors and windows in case of leakage of gas and other flammable gases. Do not unplug the refrigerator and other electrical appliances considering that spark may cause a fire.

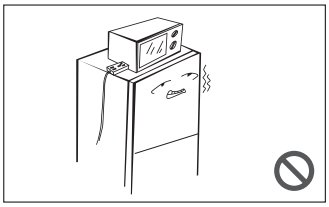

- Do not use electrical appliances on the top of the appliance, unless they are of the type recommended by the manufacturer.

1.4 Warnings for using

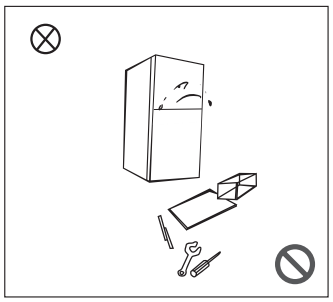

- Do not arbitrarily disassemble or reconstruct the refrigerator, nor damage the refrigerant circuit; maintenance of the appliance must be conducted by a specialist
- Damaged power cord must be replaced by the manufacturer, its maintenance department or related professionals in order to avoid danger.

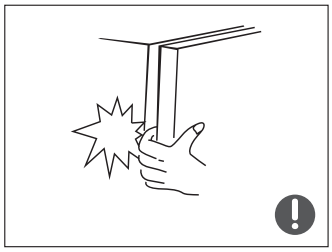

- The gaps between refrigerator doors and between doors and refrigerator body are small, be noted not to put your hand in these areas to prevent from squeezing the finger. Please be gentle when close the refrigerator door to avoid falling articles.
- Do not pick foods or containers with wet hands in the freezing chamber when the refrigerator is running, especially metal containers in order to avoid frostbite.



- Do not allow any child to get into or climb the refrigerator; otherwise suffocation or falling injury of the child may be caused.

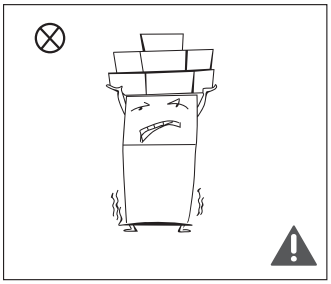

- Do not place heavy objects on the top of the refrigerator considering that objects may fall when close or open the door, and accidental injuries might be caused.
- Please pull out the plug in case of power failure or cleaning. Do not connect the refrigerator to power supply within five minutes to prevent damages to the compressor due to successive starts.

1.5 Warnings for placement

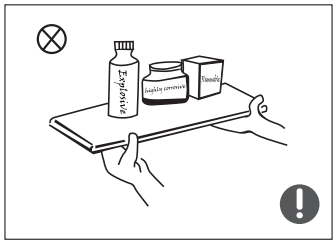

- Do not put flammable, explosive, volatile and highly corrosive items in the refrigerator to prevent damages to the product or fire accidents.
- Do not place flammable items near the refrigerator to avoid fires.

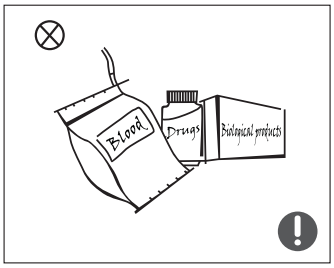

- The refrigerator is intended for household use, such as storage of foods; it shall not be used for other purposes, such as storage of blood, drugs or biological products, etc.

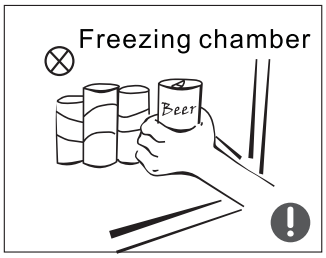

- Do not store beer, beverage or other fluid contained in bottles or enclosed containers in the freezing chamber of the refrigerator; or otherwise the bottles or enclosed containers may crack due to freezing to cause damages.

1.6 Warnings for energy

Warning for energy
1)Refrigerating appliances might not operate consistently (possibility of defrosting of contents or temperature becoming too warm in the frozen food compartment) when sited for an extended period of time below the cold end of the range of temperatures for which the refrigerating appliance is designed.
2)The fact that effervescent drinks should not be stored in food freezer compartments or cabinets or in low-temperature compartments or cabinets, and that some products such as water ices should not be consumed too cold;
3)The need to not exceed the storage time(s) recommended by the food manufacturers for any kind of food and particularly for commercially quick-frozen food in food-freezer and frozen-food storage compartments or cabinets;
4)The precautions necessary to prevent an undue rise in the temperature of the frozen food while defrosting the refrigerating appliance, such as wrapping the frozen food in several layers of newspaper.
5)The fact that a rise in temperature of the frozen food during manual defrosting, maintenance or cleaning could shorten the storage life.
6)The necessity that, for doors or lids fitted with locks and keys, the keys be kept out of the reach of children and not in the vicinity of the refrigerating appliance, in order to prevent children from being locked inside.

1.7 Warnings for disposal

Refrigerant and cyclopentane foaming material used for the refrigerator are flammable. Therefore, when the refrigerator is scrapped, it shall be kept away from any fire source and be recovered by a special recovering company with corresponding qualification other than be disposed by combustion, so as to prevent damage to the environment or any other harm.

When the refrigerator is scrapped, disassemble the doors, and remove gasket of door and shelves; put the doors and shelves in a proper place, so as to prevent trapping of any child.



Correct Disposal of this product :
This marking indicates that this product should not be disposed with other household wastes. To prevent possible harm to the environment or human health from uncontrolled waste disposal, recycle it responsibly to promote the sustainable reuse of material resources. To return your used device, please use the return and collection systems or contact the retailer where the product was purchased. They can take this product for environmental safe recycling.

2 Proper use of refrigerators

2.1 Placement

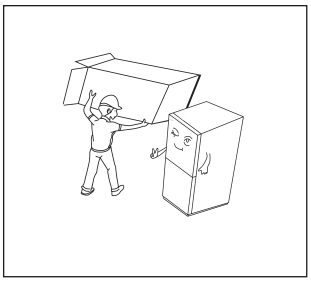

- Before use, remove all packing materials, including bottom cushions, foam pads and tapes inside of the refrigerator; tear off the protective film on the doors and the refrigerator body.

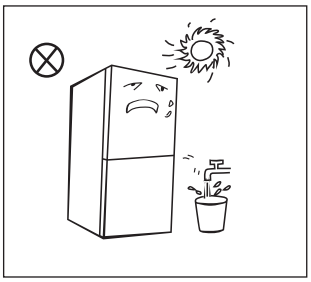

- Keep away from heat and avoid direct sunlight. Do not place the freezer in moist or watery places to prevent rust or reduction of insulating effect.
- Do not spray or wash the refrigerator; do not put the refrigerator in moist places easy to be splashed with water so as not to affect the electrical insulation properties of the refrigerator.

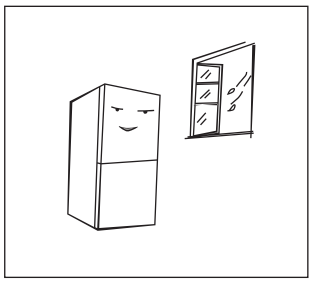

- The refrigerator is placed in a well-ventilated indoor place; the ground shall be flat, and sturdy (rotate left or right to adjust the wheel for levelling if unstable).

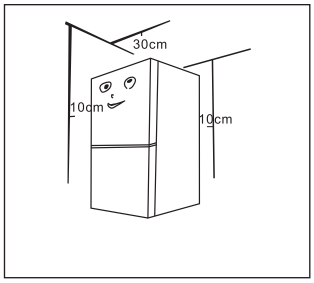

- The top space of the refrigerator shall be greater than 30cm, and the refrigerator should be placed against a wall with a free distance more than 10cm to facilitate heat dissipation.

Precautions before installation:
Before installation or adjusting of accessories, it shall be ensured that the refrigerator is disconnected from power.
Precautions shall be taken to prevent fall of the handle from causing any personal injury.

2.2 Leveling feet

Schematic diagram of the leveling feet

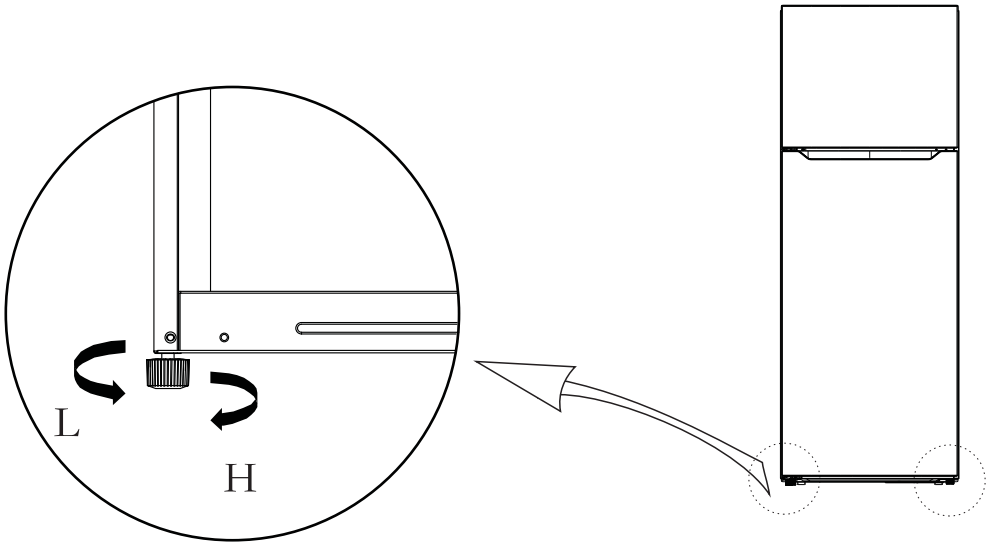

(The picture above is only for reference.The actual configuration will depend on the physical product or statement by the distributor)

Adjusting procedures:
a. Turn the feet clockwise to raise the refrigerator;
b. Turn the feet counterclockwise to lower the refrigerator;
c. Adjust the right and left feet based on the procedures above to a horizontal level.

2.3 Door Right-Left Change(Optional)

List of tools to be provided by the user			
	Allen wrench Cross screwdriver		Putty knife thin-blade screwdriver
	5/16″ socket and ratchet		Masking tape

1)Please power off this appliance before conduct this operation. Remove all food from door shelves. Fix the door by tapes.

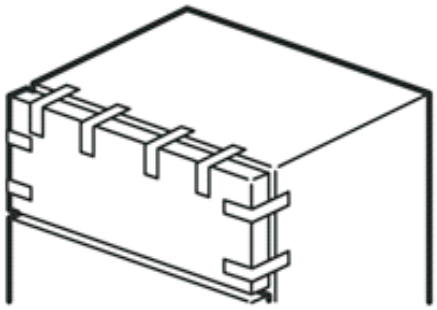

2)Please dismantle the fitting screws of top cover, and lift the top cover up a little,then disconnect the connection of signal line A and B,take out the sensor, and separate the right hinge cover from top cover; disconnect the connection of signal line E and D, then remove the fitting screws of right hinge and remove the freezer door.

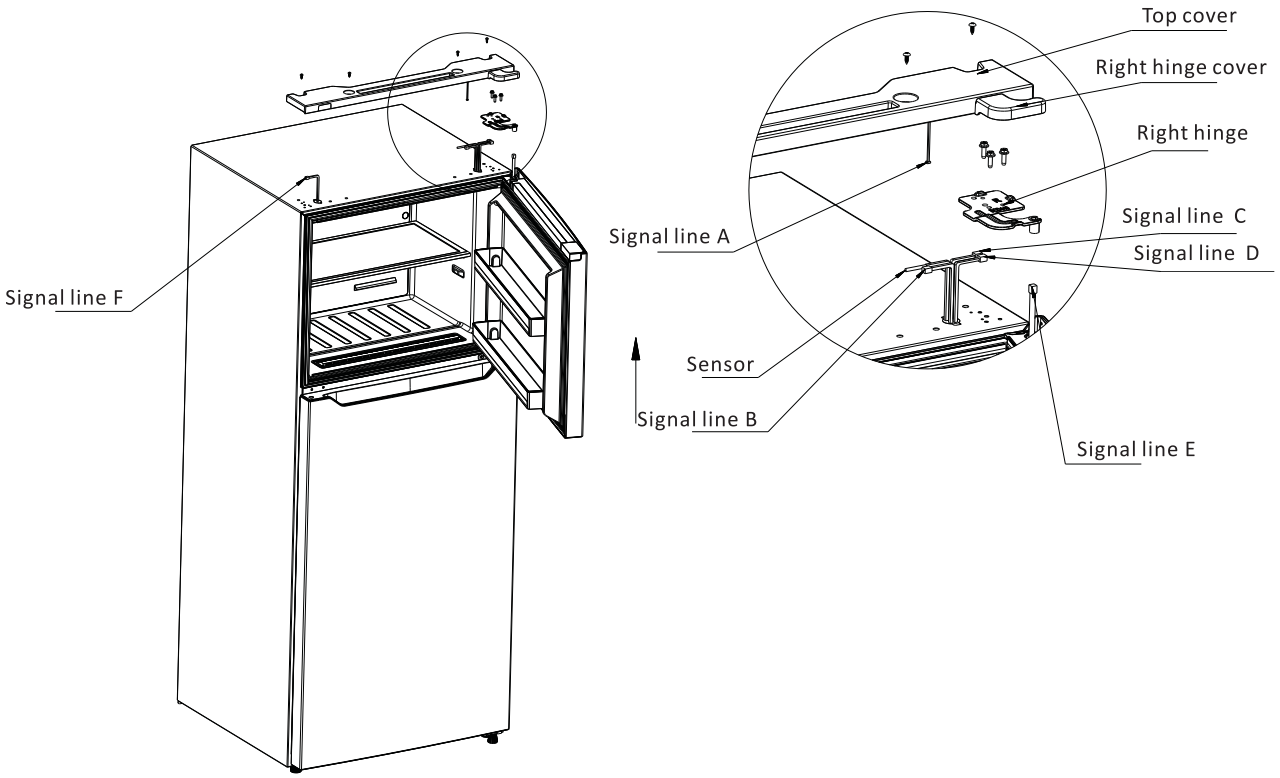

3)Dismantle the fitting screws of middle hinge, remove the middle hinge and sleeve pipe, remove the two hole caps of other side, and uplift the door of refrigerating compartment upwards.

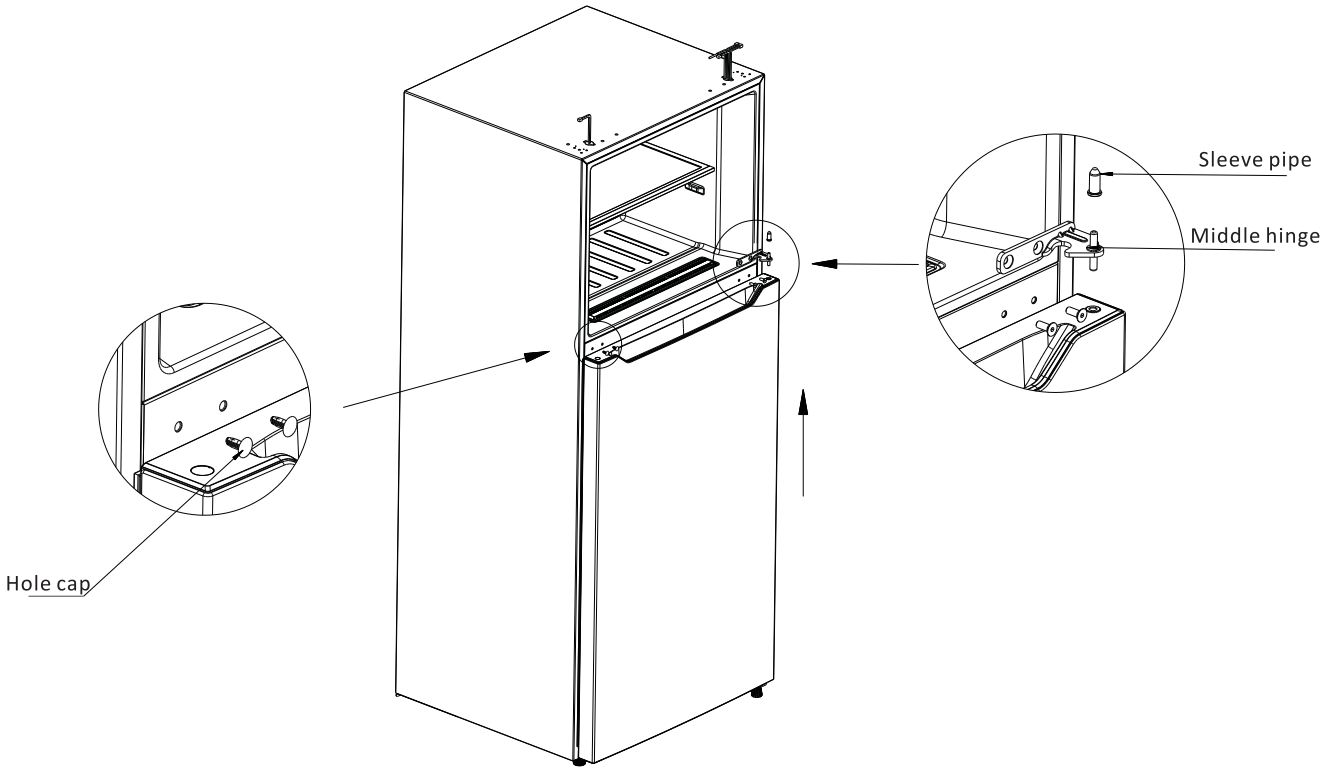

4)Dismantle the lower hinge assembly and levelling foot C, then dismantle the sleeve pipe and hinge shaft, move levelling foot B to right hole,Install the hinge shaft and sleeve pipe to the left hole of lower hinge, and then install the lower hinge assembly to the lower left corner of the refrigerator. Finally, install the levelling foot C to the lower right corner of the refrigerator.

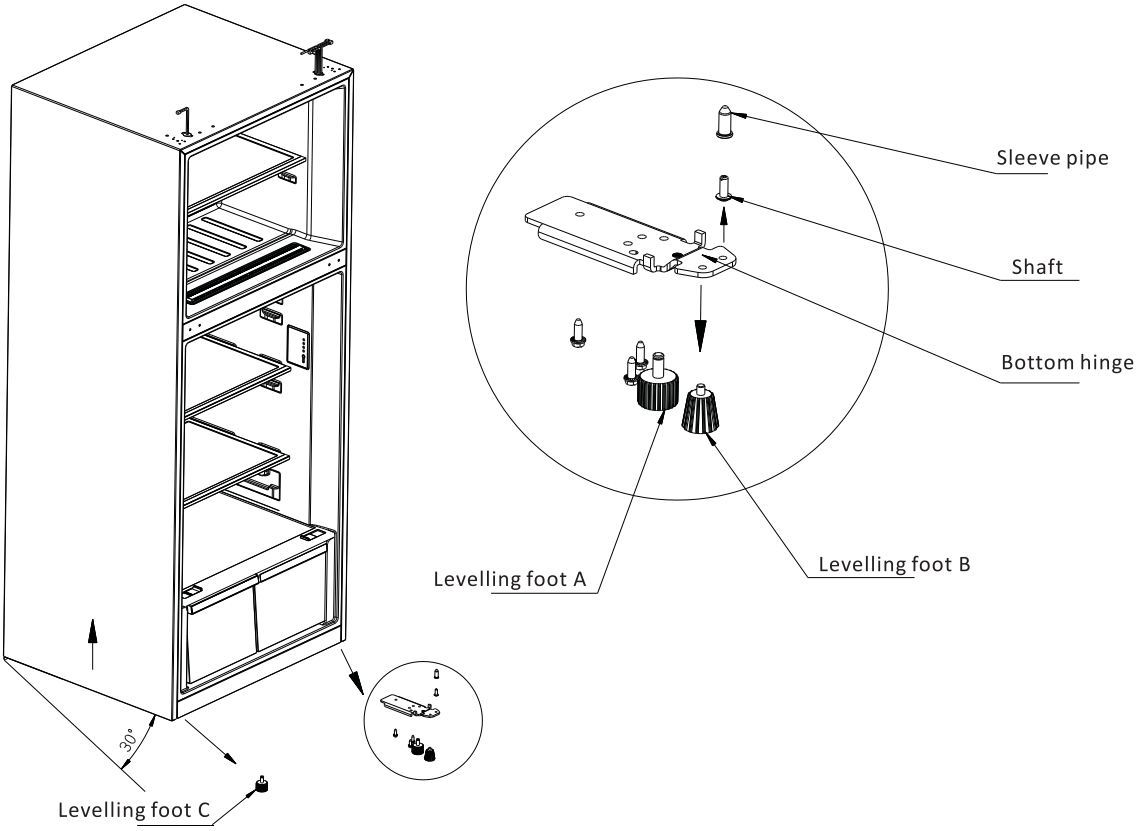

After completing the assembly.

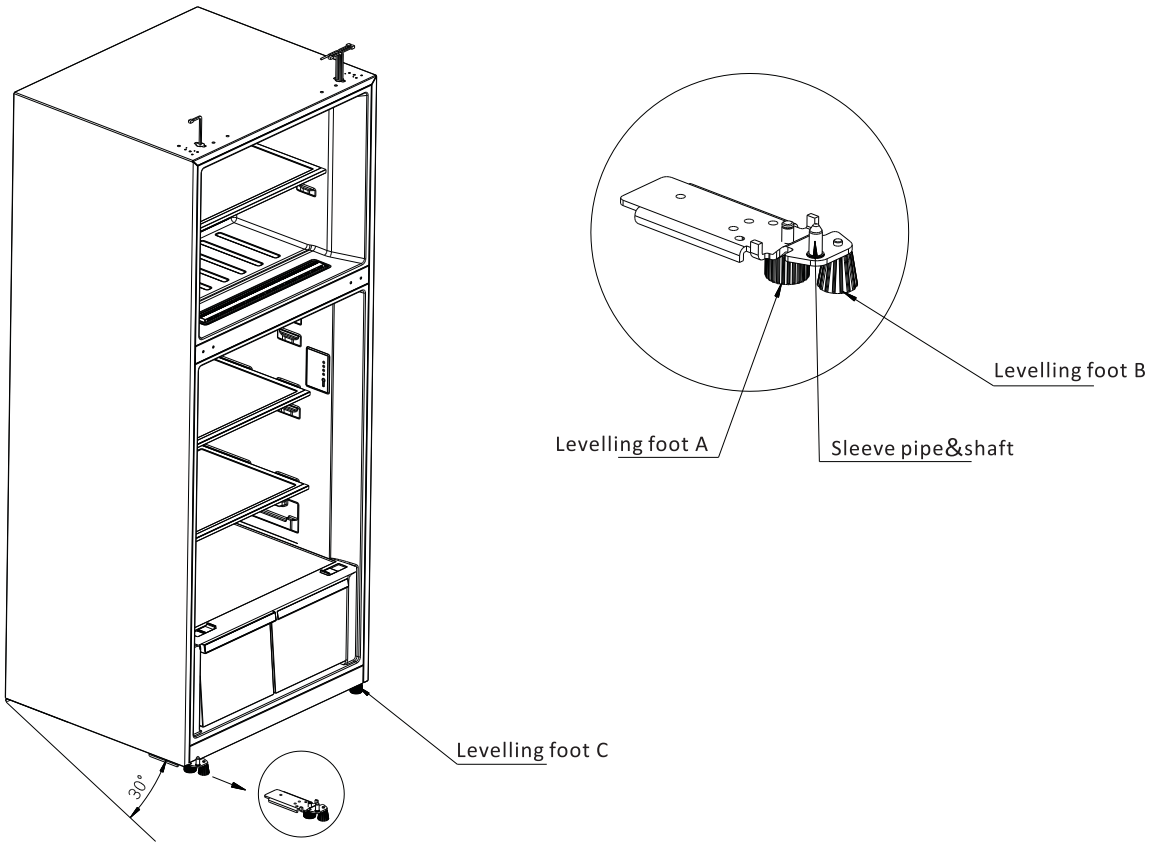

5)Dismantle the stoppers and self-locks of both refrigerator door and freezer door, and take out the spare left self-locks from accessory bag, and install the said stoppers and spare left self-locks on left corners of both doors; exchange the installation position of sleeve pipe and hole cap of refrigerator door;dismantle the upper end cover of freezer door, and move the signal line E from right side to left together with the sleeve pipe; take out the spare right decorative cover from accessory bag and install the end cover and right decorative cover, the left decorative cover shall be kept for future use.

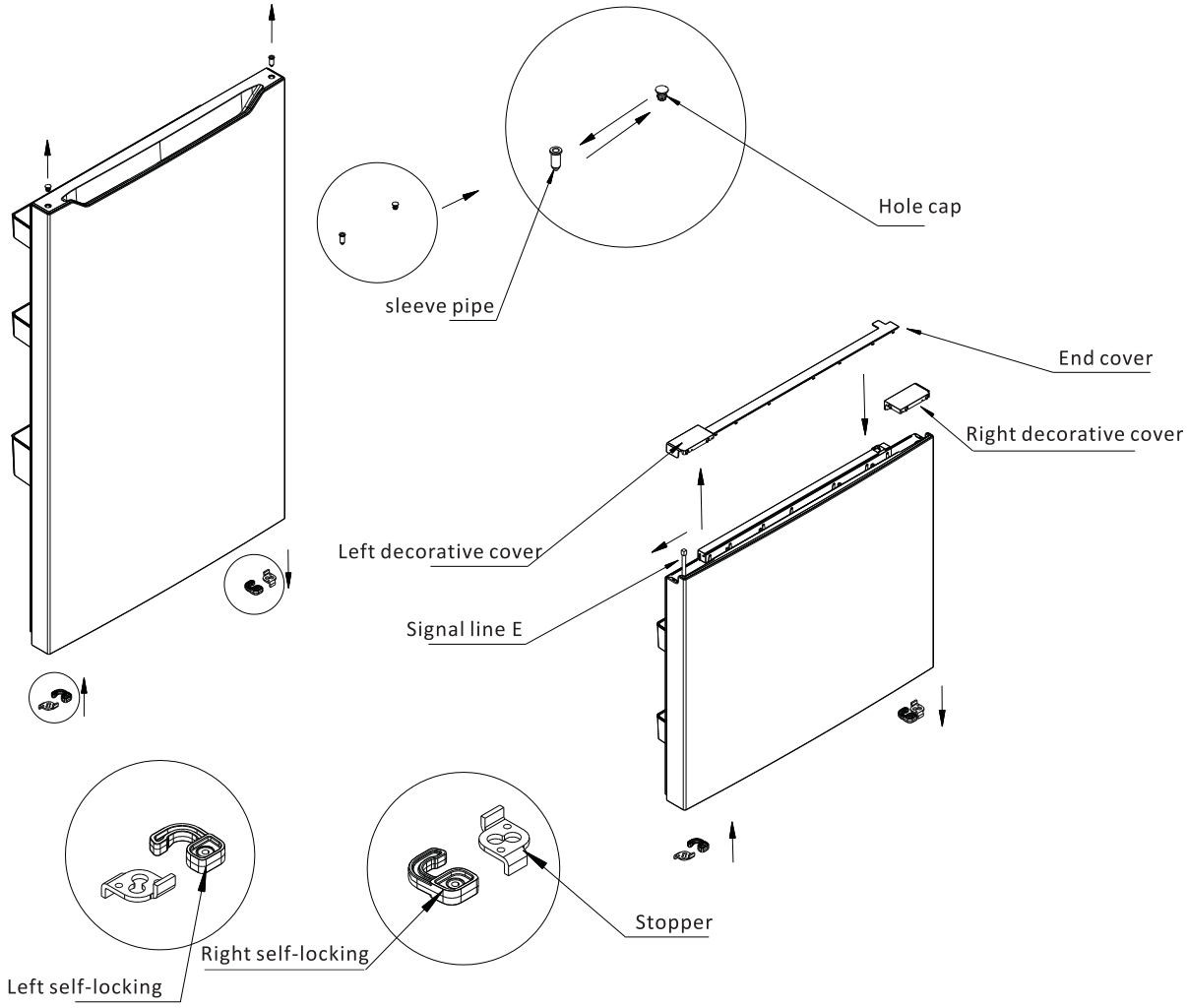

6)Put the refrigerator door on lower hinge vertically, install the middle hinge on left side and two hole caps on right side.

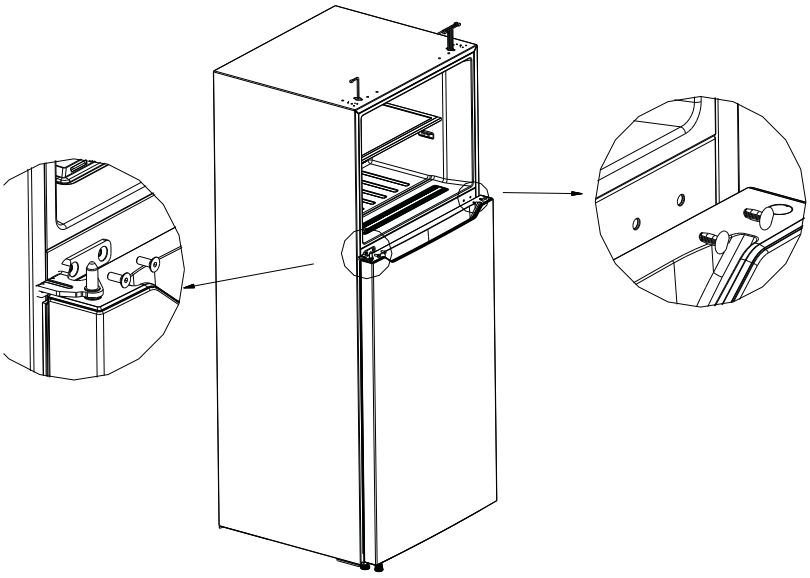

7)Move the decorative cover of top cover from left side to right side,take out the left hinge cover from accessory bag, and fix it on left side of top cover; put the freezer door on middle hinge vertically, connect the signal line E to signal line F, connect the signal line A to signal line B, connect the signal line C to signal line D; take out the left upper hinge from accessory bag and fix it on left top side of cabinet, fix the sensor on the original position of top cover; finally to install the top over by fitting screws.

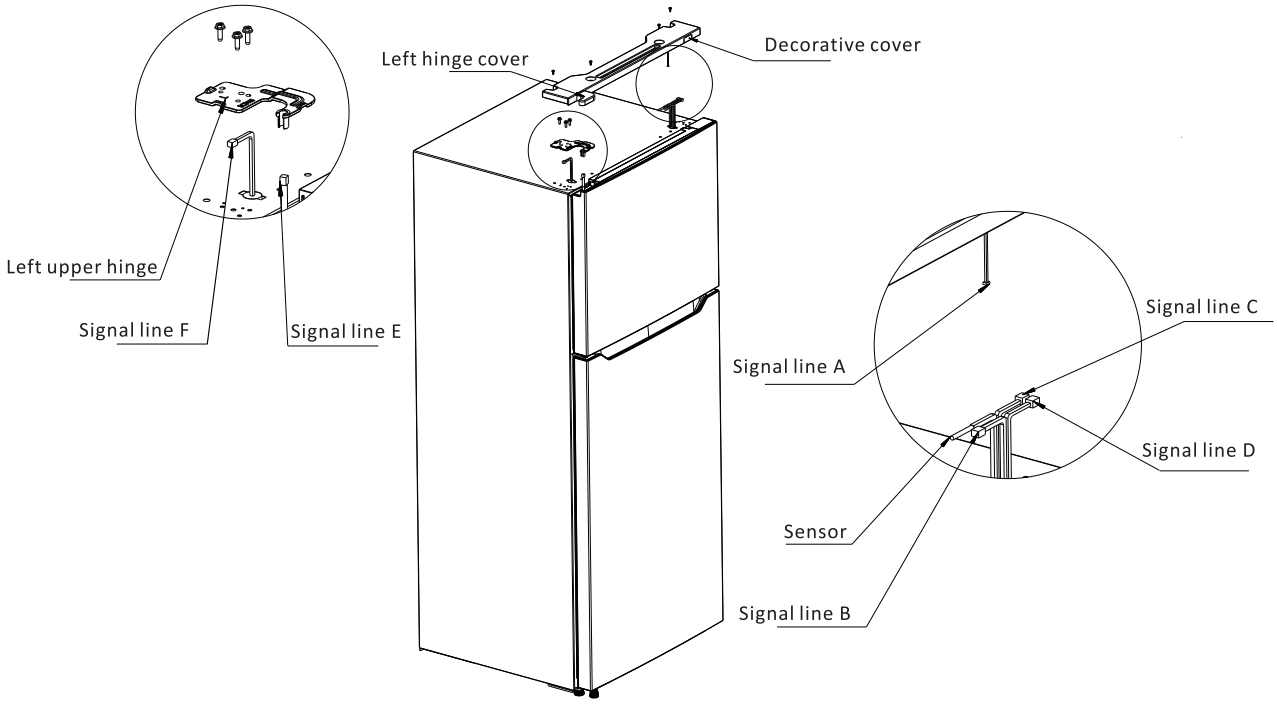

8)After completing the installation

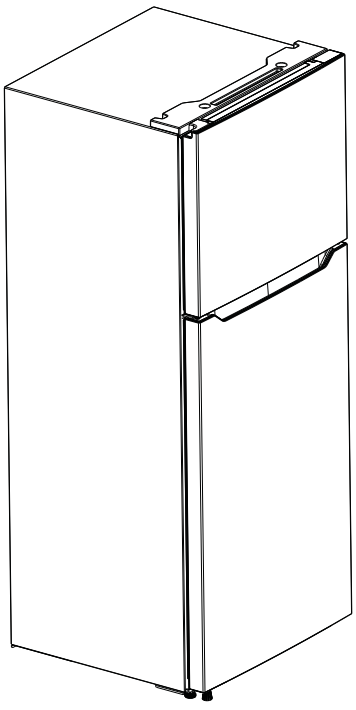

(The picture above is only for reference.The actual configuration will depend on the physical product or statement by the distributor)

2.4 Changing the Light

Any replacement or maintenance of the LED lamps is intended to be made by the manufacturer, its service agent or similar qualified person.

2.5 Starting

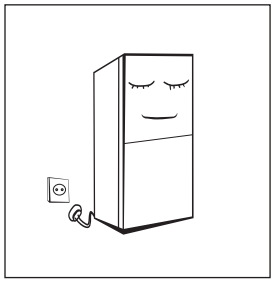

- Before initial start, keep the refrigerator still for two hours before connecting it to power supply.

- Before putting any fresh or frozen foods, the refrigerator shall have run for 2-3 hours, or for above 4 hours in summer when the ambient temperature is high.

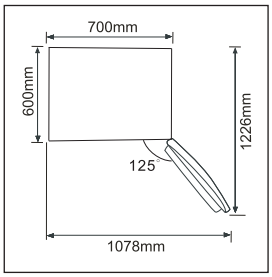

- Spare enough space for convenient opening of the doors and drawers or statement by the distributor.

2.6 Energy saving tips

- The appliance should be located in the coolest area of the room, away from heat producing appliances or heating ducts, and out of the direct sunlight.
- Let hot foods cool to room temperature before placing in the appliance. Overloading the appliance forces the compressor to run longer. Foods that freeze too slowly may lose quality, or spoil.
- Be sure to wrap foods properly, and wipe containers dry before placing them in the appliance.This cuts down on frost build-up inside the appliance.
- Appliance storage bin should not be lined with aluminum foil, wax paper, or paper toweling. Liners interfere with cold air circulation, making the appliance less efficient.
- Organize and label food to reduce door openings and extended searches. Remove as many items as needed at one time, and close the door as soon as possible.

2.7 Fruits and vegetables box using tip

- Please use recessed handle, when pull out and push back the boxes.

3 Structure and functions

3.1 Key components

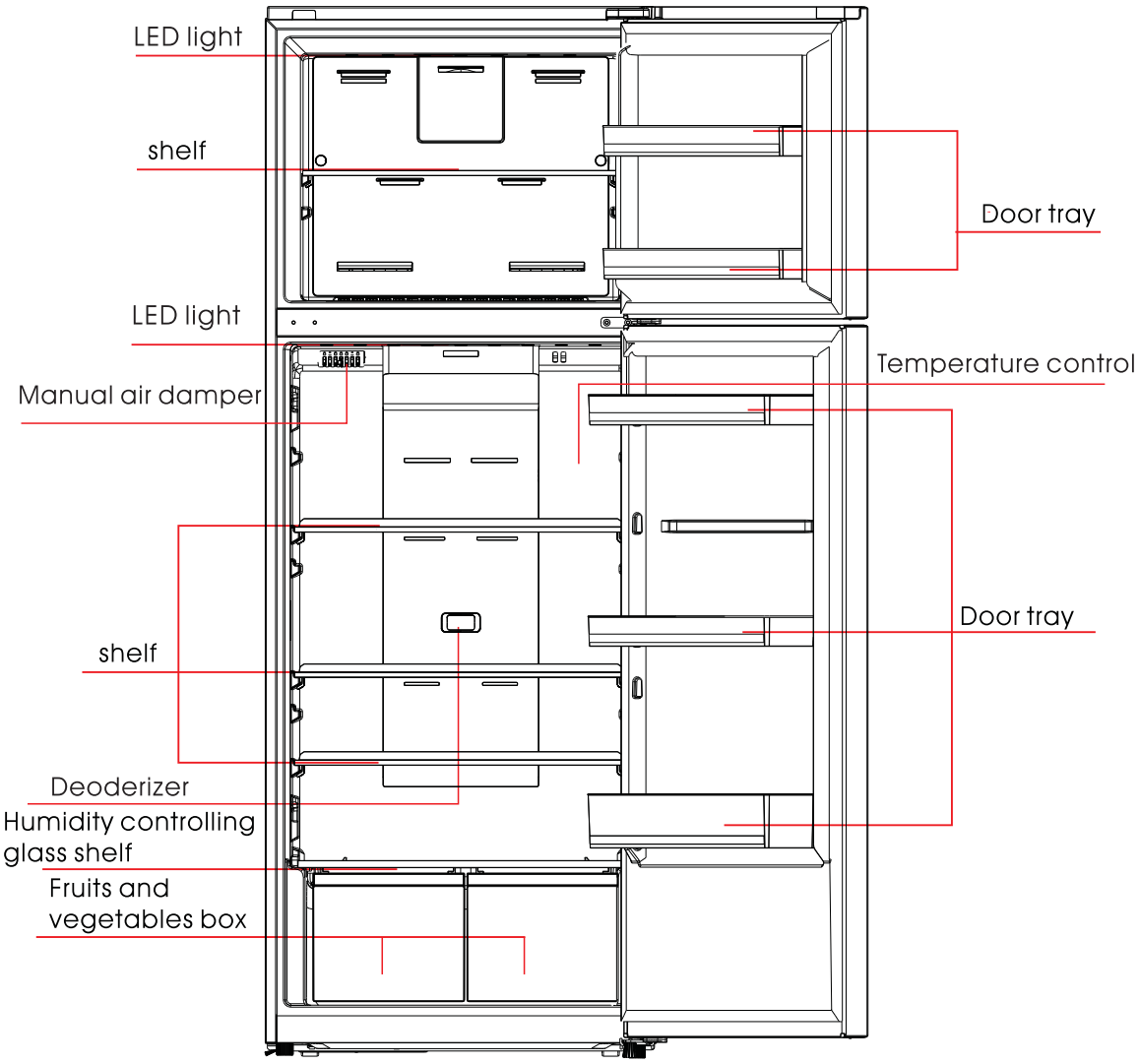

(The picture above is only for reference.The actual configuration will depend on the physical product or statement by the distributor)

Refrigerating chamber

- The Refrigerating Chamber is suitable for storage of a variety of fruits, vegetables, beverages and other food consumed in the short term.
- Cooking foods shall not be put in the refrigerating chamber until cooled to room temperature.
- Foods are recommended to be sealed up before putting into the refrigerator.
- The glass shelves can be adjusted up or down for a reasonable amount of storage space and easy use.
- For better use of the refrigerator, it is recommended to push the slider of manual air damper to right side; if it is not enough cool in refrigerator room, please check this slider and try to push it to right side if not .
- If push the slider of humidity controlling glass shelf to "Vegetables", the humidity inside the crisper will be highest, if push the slider to "Fruit", the humidity inside the crisper will be lowest.

Freezing chamber

- The low temperature freezing chamber may keep food fresh for a long time and it is mainly used to store frozen foods and making ice.
- The freezing chamber is suitable for storage of meat, fish, rice balls and other foods not to be consumed in short term.
- Chunks of meat are preferably to be divided into small pieces for easy access. Please be noted food shall be consumed within the shelf time.

3.2 Functions

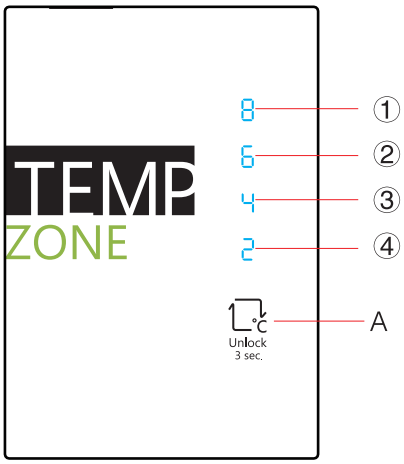

(The picture above is only for reference.The actual configuration will depend on the physical product or statement by the distributor)

1)Key
A.Temperature setting button of refrigerator compartment

2)Display screen
①setting 1：8℃ ②setting 2：6℃ ③setting 3：4℃ ④setting 4：2℃

3)Display
when electrify the refrigerator for first time,the display screen shines fully for 3 seconds, and then the refrigerator runs according to setting 3. In case of a failure, the corresponding LED blinks. In case of no failures, it shows the temperature setting of refrigerator.

Fault Code	Fault Description
Indicator setting 1 and setting 2	Refrigerator temperature sensor
Indicator setting 1 and setting 3	Freezer defrost sensor
Indicator setting 1 and setting 4	Ambient temperature sensor

4)Temperature setting
Each time the temperature setting button A is pressed once,the temperature setting changes one time. After the temperature setting has been completed, the refrigerator will run according to the set value after 15s.
The shift regulation is:

setting 1 → setting 2 → setting 3 → setting 4 →

5)Lock/Unlock
When the temperature control panel is in lock state, it needs to long press temperature setting key for 3 seconds for unlocking the panel, all LEDs will blink for 2 seconds when panel is unlocked. When the temperature control panel is in unlock state, if there is no operation on control panel within 15 seconds, it will enter into lock state automatically.

6) Air damper setting

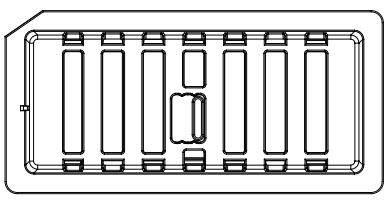

the air damper is to control cooling air quantity to freezer chamber and refrigerator chamber,when the temperature of freezer chamber is too high, it is recommended to push the slider from left to right, the cooling air sent to freezer chamber will be increased,but it will cause the cooling air sent to refrigerator compartment be reduced too.

（The picture above is only for reference. The actual configuration will depend on the physical product or statement by the distributor）

4. Maintenance and care of the refrigerator

4.1 Overall cleaning

- Dusts behind the refrigerator and on the ground shall be timely cleaned to improve the cooling effect and energy saving.
- Check the door gasket regularly to make sure there are no debris. Clean the door gasket with a soft cloth dampened with soapy water or diluted detergent.
- The interior of the refrigerator should be cleaned regularly to avoid odor.
- Please turn off the power before cleaning interior, remove all foods, drinks ,shelves, drawers, etc.
- Use a soft cloth or sponge to clean the inside of the refrigerator, with two tablespoons of baking soda and a quart of warm water. Then rinse with water and wipe clean. After cleaning, open the door and let it dry naturally before turning on the power.
- For areas that are difficult to clean in the refrigerator (such as narrow sandwiches, gaps or corners), it is recommended to wipe them regularly with a soft rag, soft brush, etc. and when necessary, combined with some auxiliary tools (such as thin sticks) to ensure no contaminants or bacterials accumulation in these areas.
- Do not use soap, detergent, scrub powder, spray cleaner, etc., as these may cause odors in the interior of the refrigerator or contaminated food.
- Clean the bottle frame, shelves and drawers with a soft cloth dampened with soapy water or diluted detergent. Dry with a soft cloth or dry naturally.
- Wipe the outer surface of the refrigerator with a soft cloth dampened with soapy water, detergent, etc., and then wipe dry.
- Do not use hard brushes, clean steel balls, wire brushes, abrasives (such as toothpastes), organic solvents (such as alcohol, acetone, banana oil, etc.), boiling water, acid or alkaline items, which may damage the fridge surface and interior. Boiling water and organic solvents such as benzene may deform or damage plastic parts.
- Do not rinse directly with water or other liquids during cleaning to avoid short circuits or affect electrical insulation after immersion.



⚠ Please unplug the refrigerator for defrost and cleaning.

4.2 Cleaning the glass shelf

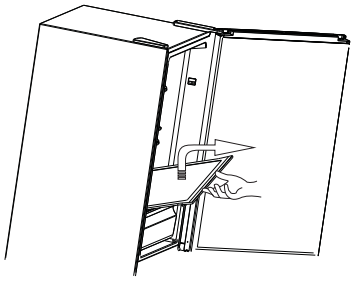

- Remove the drawer on the glass shelf;
- Lift up the front of glass shelf(about 60°), and then pull out;
- Remove the glass shelf and clean as needed;
- The reverse operation is for installation of glass shelf.

4.3 Defrosting

- The refrigerator is made based on the air-cooling principle and thus has automatic defrosting function. Frost formed due to change of season or temperature may also be manually removed by disconnection of the appliance from power supply or by wiping with a dry towel.

4.4 How to take out the humidity controlling glass shelf

Please don't try to the take out the humidity controlling glass shelf, If it needs to be removed due to cleaning or other reasons, please follow the steps as shown as below:

1)Open the door of refrigerator room, hold the upper right corner of door gasket, pull it outwards smoothly until it is separated from the upper right corner of door liner, then hold the upper side and right side of door gasket and pull the gasket outwards until the gasket is separated from the door;

2)Take out the two fruit and vegetable boxes;

3)Remove the fixing tape on the backside of humidity controlling shelf, then use hand to push the backside of glass upwards,until the backside is separated from the shelf frame with about 10°, and take out the glass with tremendous care;

4)Hold the front edge of humidity controlling shelf and lift up it about 20° ,then take out the humidity controlling shelf;

5)The reverse operation is for assembly;
NOTE: for gasket assembly, please press the upper right corner of gasket into the upper right corner of door liner, then press the upper side and right side of gasket into the door liner, finally to press the left side and lower side of gasket into door liner. After completing the assembly, please check wether the assembly is firm or not(try to pull out the gasket gently to check), and make sure the surface of gasket is flat.

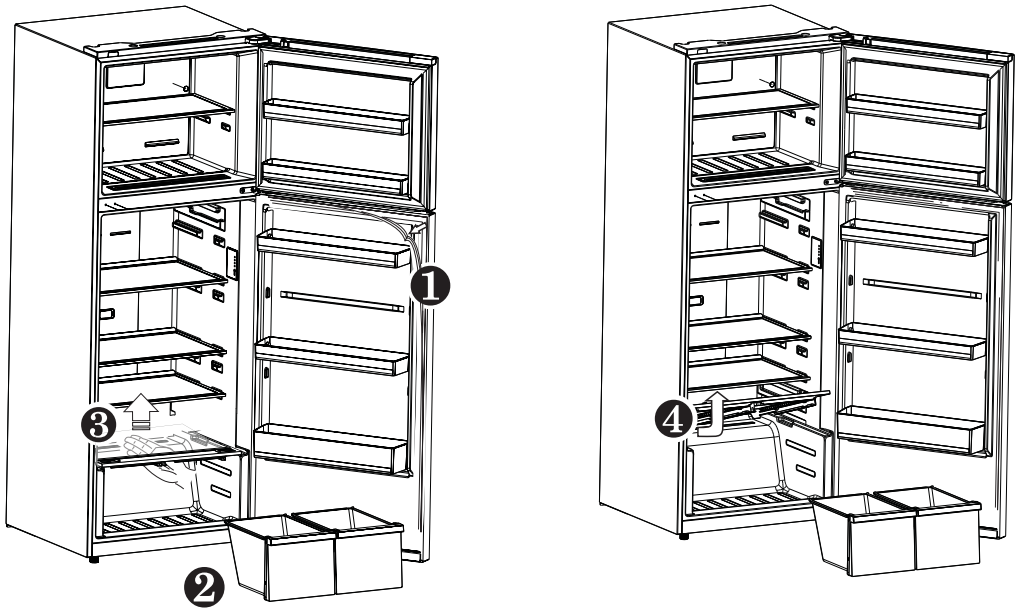

4.5 Out of operation

- Power failure: In case of power failure, even if it is in summer, foods inside the appliance can be kept for several hours; during the power failure, the times of door opening shall be reduced, and no more fresh food shall be put into the appliance.
- Long-time nonuse: The appliance shall be unplugged and then cleaned; then the doors are left open to prevent odor.
- Moving: Before the refrigerator is moved, take all objects inside out, fix the glass partitions, vegetable holder, freezing chamber drawers and etc. with tape, and tighten the levelling feet; close the doors and fix them with tape. During moving, the appliance shall not be laid upside down or horizontally, or be vibrated; the inclination during movement shall be no more than 45°.

⚠ The appliance shall run continuously once it is started. Generally, the operation of the appliance shall not be interrupted;otherwise the service life may be impaired.

5 Trouble shooting

You may try to solve the following simple problems by yourself. If them cannot be solved, please contact the after-sales department.

Failed operation	Check whether the appliance is connected to power or whether the plug is in well contact . Check whether the voltage is too low. Check whether there is a power failure or partial circuits have tripped.
Odor	Odorous foods shall be tightly wrapped. Check whether there is any rotten food. Clean the inside of the refrigerator.
Long-time operation of the compressor	Long operation of the refrigerator is normal in summer when the ambient temperature is high. It is not recommended having too much food in the appliance at the same time. Food shall get cool before being put into the appliance. The doors are opened too frequently.
Light fails to get lit	Check whether the refrigerator is connected to power supply and whether the illuminating light is damaged.
Doors cannot be properly closed	The door is stuck by food packages. The refrigerator is tilted.
Loud noise	Check whether the floor is level and whether the refrigerator is placed stably. Check whether accessories are placed at proper locations.
Door seal fails to be tight	Remove foreign matters on the door seal. Heat the door seal and then cool it for restoration (or blow it with an electrical drier or use a hot towel for heating).
Water pan overflows	There is too much food in the chamber or food stored contains too much water,resulting in heavy defrosting. The doors are not closed properly, resulting in frosting due to entry of air and increased water due to defrosting.
Hot housing	Heat dissipation of the built-in condenser via the housing, which is normal. When housing becomes hot due to high ambient temperature and storage of too much food,it is recommended to provide sound ventilation to facilitate heat dissipation.
Surface condensation	Condensation on the exterior surface and door seals of the refrigerator is normal when the ambient humidity is too high. Just wipe the condensate with a clean towel.
Abnormal noise	Buzz: The compressor may produce buzzes during operation, and the buzzes are loud particularly upon start or stop. This is normal. Creak: Refrigerant flowing inside of the appliance may produce creak, which is normal.

Panasonic®

تعليمات التشغيل

مجمّد- الثلاجة

(للاستخدام المنزلي)

رقم الطراز: NR-BC613VWSA/NR-BC613VSAS/NR-BC613VWAS
NR-BC613VSAE/NR-BC613VSSA

شكرًا لشرائكم منتجات باناسونيك

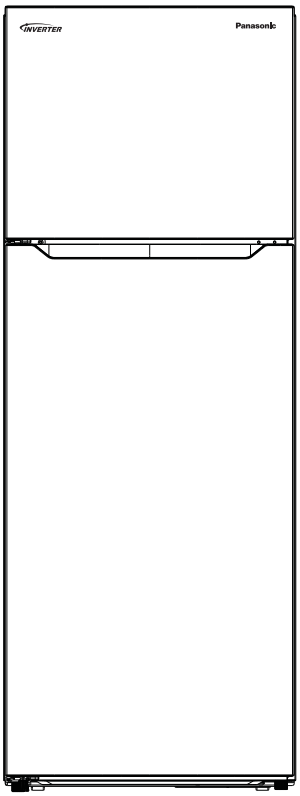

* الصورة للتوضيح فقط

- **يُصمم هذا الجهاز للاستخدام المنزلي والاستعمالات المماثلة مثل**
  - مكان مطبخ الموظفين في المحلات والمكاتب وغيرها من بيئات العمل؛
  - بيوت المزرعة وعن طريق العملاء في الفنادق والنُّزُل وغيرها من بيئات أنواع الإقامة؛
  - بيئات أنواع المبيت والإفطار؛
  - أماكن تقديم الطعام الاستعمالات المماثلة غير التجزئة.

- يرجى قراءة هذه التعليمات بعناية واتباع احتياطات السلامة قبل استخدام هذا المنتج.
- يرجى الحفاظ على قسائم شراء المنتج مثل نسخة من فاتورة الشراء مع دليل تعليمات التشغيل هذا للاستخدام في أغراض المطالبة بالضمان.

المحتويات

1	تحذيرات السلامة	
1.1	التحذيرات	1
1.2	معنى رموز تحذير السلامة	2
1.3	التحذيرات المتعلقة بالكهرباء	2
1.4	تحذيرات الاستخدام	3
1.5	تحذيرات بخصوص وضع الأشياء	3-4
1.6	تحذيرات بخصوص الطاقة	4
1.7	تحذيرات التخلص من الجهاز	4
2	الاستخدام الصحيح للثلاجة	
2.1	وضع الثلاجة	5
2.2	أقدام الاستواء	6
2.3	تغيير اتجاه الباب من اليمين لليسار	6-10
2.4	استبدال أجزاء المصباح	11
2.5	التشغيل	11
2.6	وفورات نصائح	11
2.7	صندوق الفواكه والخضروات نصيحة الاستخدام	11
3	الهيكل والوظائف	
3.1	المكونات الرئيسية	12
3.2	وظائف	13
4	صيانة والاهتمام بالثلاجة	
4.1	التنظيف العام	14
4.2	تنظيف الجرف الزجاجي	14
4.3	إذابة الثلج	14
4.4	كيفيه أزاله الجرف الزجاجي الرطوبة	15
4.5	التوقف عن العمل	15
5	اكتشاف الأعطال وتصليحها	16

1 تحذيرات السلامة

1.1 التحذيرات



تحذير: خطر الحريق / المواد القابلة للاشتعال

التوصيات:

العلامة الحمراء للمديرية الاوروبيه يجب ان تستخدم القانون ، أمريكا الشمالية ، يرجى أزاله

يهدف هذا الجهاز للاستخدام في المنازل وتطبيقات مماثلة مثل المطابخ العملية في المحلات التجارية والمكاتب وبيئات العمل الأخرى؛ بيوت المزارع والعملاء في الفنادق والموتيلات وغيرها من البيئات السكنية؛ البيئات الفندقية التي تقدم خدمة السرير والإفطار؛ والمطاعم وغيرها من تطبيقات غير التجزئة.

في حالة تلف سلك العرض، يجب استبداله من قبل الشركة المصنعة أو وكيل الخدمة أو الأشخاص المؤهلين على نحو مماثل من أجل تجنب الخطر.

لا تخزن المواد المتفجرة مثل علب الأيروسول بوقود قابل للاشتعال في هذا الجهاز.

يجب أن يكون الجهاز موصولاً بعد الاستخدام وقبل تنفيذ صيانة المستخدم على الجهاز.

تحذير: حافظ على فتحات التهوية، في حاوية الجهاز أو في البنية الداخلية، مع إزالة العوائق.

تحذير: لا تستخدم الأجهزة الميكانيكية أو غيرها من الوسائل لتسريع عملية إزالة الجليد، بخلاف تلك الموصى بها من قبل الشركة المصنعة.

تحذير: لا تفتعل أي أضرار بدائرة التبريد.

تحذير: لا تستخدم الأجهزة الكهربائية داخل حجرات تخزين الأغذية في الجهاز، إلا إذا كانت من النوع الموصى به من قبل الشركة المصنعة.

تحذير: يرجى التخلي عن الثلاجة وفقاً للمنظمين المحليين لأنها تستخدم غاز نفخ قابلة للاشتعال والتبريد.

تحذير:عند وضع الجهاز ، تاكد من ان سلك الطاقة غير محاصر أو معطوب.

تحذير:لا تحدد موقع المنافذ المحمولة المتعددة أو إمدادات الطاقة المحمولة علي الجزء الخلفي من الجهاز.

لا تستخدم أسلاك التمديد أو محولات (شقين)

خطر: خطر انحباس الطفل. قبل التخلص من الثلاجة القديمة أو المجمد:

- اخلع الأبواب
- اترك الرفوف في مكانها حتى لا يستطيع الأطفال التسلق من الداخل

يجب فصل الثلاجة عن مصدر التيار الكهربائي قبل محاولة تركيب الملحقات

المواد المبردة و(سيكلوبنتان) الرغوة المستخدمة في الثلاجة قابلة للاشتعال.

لذلك، عندما يتم كشط الثلاجة، يجب أن تبقى بعيداً عن أي مصدر للحريق ويتم استردادها من قبل شركة استرداد خاصة مع المؤهلات المقابلة خلاف التخلص منها عن طريق الاحتراق، وذلك لمنع الأضرار التي لحقت البيئة أو أي ضرر آخر.

للمعايير الإنجليزية: يمكن استخدام هذا الجهاز من قبل الأطفال الذين تتراوح أعمارهم بين 8 سنوات فما أعلى والأشخاص الذين يعانون من القدرات الجسدية الحسية أو العقلية المحدودة أو نقص الخبرة والمعرفة إذا تم توفير الإشراف أو التعليمات بشأن استخدام الجهاز بطريقة آمنة وفهم المخاطر المعنية. لا يجوز للأطفال اللعب مع الجهاز. ولا يقوم الأطفال بتنظيف وصيانة المستخدم دون إشراف.

بالنسبة لمعايير اللجنة الكهروتقنية الدولية (إيك): هذا الجهاز غير مخصص للاستخدام من قبل الأشخاص (بما في ذلك الأطفال) ذوي القدرات البدنية أو الحسية أو العقلية المحدودة، أو نقص الخبرة والمعرفة، ما لم يتم إعطاء إشراف أو تعليمات بشأن استخدام الجهاز من قبل شخص مسؤول من أجل سلامتهم.

يجب مراقبة الأطفال لضمان عدم التلاعب مع الجهاز.

1.2 معنى رموز تحذير السلامة

هذا هو رمز الحظر. أي عدم توافق مع التعليمات التي تحمل الرمز قد يؤدي إلى تلف المنتج أو تعريض السلامة الشخصية للخطر.	 رمز الحظر
هذا هو رمز التحذير. ويتعين عليها أن تعمل في إطار التقيد الصارم بالتعليمات الملحوظة بهذا الرمز؛ أو تلف المنتج أو الإصابة الشخصية.	 رمز التحذير
هذا هو رمز التحذير. التعليمات التي تحمل هذا الرمز تتطلب الحذر الشديد قد يؤدي عدم كفاية الحذر إلى إصابة طفيفة أو متوسطة، أو تلف المنتج.	 رمز الملاحظة

يحتوي هذا الدليل على الكثير من معلومات السلامة الهامة (التي يجب أن يلاحظها المستخدمون).

1.3 التحذيرات المتعلقة بالكهرباء

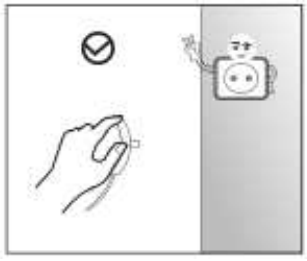

- لا تسحب سلك الطاقة عند سحب قابس الطاقة الخاص بالثلاجة. يرجى فهم بقوة المكونات وسحبه من مأخذ الكهرباء مباشرة.
- لضمان الاستخدام الآمن، لا تضر سلك الطاقة أو تستخدم سلك الطاقة عند تلفه أو اهترائه.

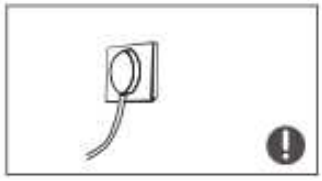

- يرجى استخدام مأخذ طاقة مخصص ومقبس الطاقة لا تكون مشتركة مع الأجهزة الكهربائية الأخرى.
- يجب أن يتم توصيل قابس الطاقة بإحكام مع المقبس أو قد يحدث حريق آخر.

  يرجى التأكد من أن قطب التأريض من مأخذ الطاقة مجهز خط التأريض موثوق بها.



- يرجى إيقاف صمام تسريب الغاز ثم فتح الأبواب والنوافذ في حالة تسرب الغاز وغيرها من الغازات القابلة للاشتعال. لا تقم بفصل الثلاجة والأجهزة الكهربائية الأخرى بالنظر إلى أن الشرارة قد تسبب حريقاً.



- لا تستخدم الأجهزة الكهربائية في الجزء العلوي من الجهاز، إلا إذا كانت من النوع الموصى به من قبل الشركة المصنعة.

1.4 تحذيرات الاستخدام



- لا تقم بتفكيك أو إعادة تركيب الثلاجة، أو تضر بدائرة الثلاجة؛ يجب أن تتم عمليات الصيانة من قبل المختصين
- يجب استبدال أسلاك الكهرباء التالفة من قبل المصنّع، قسم الصيانة الخاص بالمصنّع أو المختصين، لتجنب التعرض للأخطار



- المسافات بين باب الثلاجة وبين الأبواب وهيكل الثلاجة صغيرة، احذر من وضع يديك في هذه الأماكن لتجنب انضغاط الأصابع. من فضلك تعامل بحرص عن غلق باب الثلاجة لتجنب سقوط الأغراض.
- لا تحمل الأطعمة أو الحاويات داخل غرفة التثليج باستخدام يدين رطبة أثناء عمل المبرد، خاصة الحاويات المعدنية، لتجنب حدوث قضمة الصقيع.



- لا تسمح للأطفال بدخول أو تسلق الثلاجة؛ وإلا قد تعرضهم لخطر الاختناق أو السقوط.



- لا تضع أغراضاً ثقيلة فوق الثلاجة، نظراً لإمكانية سقوطها عند فتح أو غلق باب الثلاجة، مما يؤدي للحوادث.
- من فضلك اسحب القابس في حالة أي عطل في الكهرباء أو التنظيف. لا توصل الثلاجة بمصدر الطاقة لمدة خمس دقائق لمنع حدوث أضرار في الضاغط بسبب فتحه لمرات متتالية.

1.5 تحذيرات بخصوص وضع الأشياء



- لا تضع مواد قابلة للاشتعال، متفجرة، متطايرة أو سهلة التآكل في الثلاجة، لمنع حدوث أضرار أو حوادث أو حرائق في المنتج
- لا تضع مواد قابلة للاشتعال بالقرب من الثلاجة، لتجنب وقوع الحرائق.



- هذا المنتج هو ثلاجة منزلية ويصلح فقط لتخزين الطعام. لا يجب استخدام الثلاجات المنزلية لأغراض أخرى، مثل تخزين الدم، الأدوية أو المنتجات العضوية.

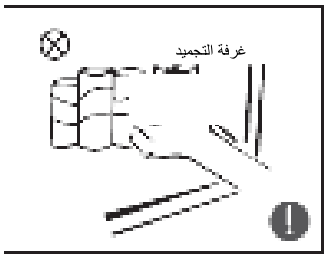

- لا تضع أغراض مثل حاويات السوائل المعلبة أو المغلقة مثل المشروبات الغازية في مبرد الثلاجة، منعاً لانفجارها وحدوث أي خسائر أخرى

1.6 تحذيرات بخصوص الطاقة

تحذيرات بخصوص الطاقة

1) قد لا تعمل الثلاجة بشكل متسق (احتمالية ذوبان المحتويات أو ارتفاع درجة الحرارة في حجرة الطعام المجمد) عند تواجدها لفترة طويلة في درجة حرارة أقل من الحد الأدنى المسموح به والمصمم للثلاجة.

2) حقيقة أن المشروبات الفوارة لا يجب تخزينها في حجرات المبرد أو الحجرات منخفضة الحرارة، وأن بعض المنتجات مثل الثلج، لا يجب استهلاكها وهي باردة للغاية.

3) لا يجب تخطي حد التخزين المسموح به من قبل المصنّع لأي نوع من أنواع الطعام، وخاصة الأطعمة السريعة المجمدة، في المبرد أو حجرات التخزين الخاصة بالطعام المجمد،

4) الاحتياطات اللازمة لمنع ارتفاع درجة حرارة الطعام المجمد أثناء إذابة الثلج الخاص بالثلاجة، مثل لف الطعام في عدة طبقات من ورق الصحف

5) حقيقة أن ارتفاع درجة حرارة الطعام أثناء عملية الذوبان اليدوية أو الصيانة أو التنظيف قد تقلل من عمر التخزين

6) ضرورة أنه بالنسبة للأبواب أو الأغطية المثبتة بأقفال، يجب أن تبقى المفاتيح بعيدة عن متناول الأطفال وليس في حرم الثلاجة، لمنع حصار الأطفال بداخلها

1.7 تحذيرات التخلص من الجهاز

السائل المبرد ومادة سيكلوبنتان الرغوية المستخدمة في التبريد قابلتين للاشتعال. إذاً، في حالة خدش المبرد، يجب إبقائه بعيداً عن مصادر النار ويجب استعادتها من قبل الشركات المختصة ذوي المؤهلات، ويجب ألا يتم التخلص منها عن طريق الحرق لمنع حدوث الأضرار في البيئة أو أي أضرار أخرى..

في حالة خدش الثلاجة، قم بتفكيك الأبواب وأزل الحشية الميكانيكية للباب والرفوف؛ ضعهم في مكان مناسب لمنع محاصرة الأطفال.

التخلص الصحيح من هذا المنتج

تشير هذه العلامة إلى أن هذا الجهاز، بالإضافة إلى أجهزة منزلية أخرى، لا يجب التخلص منه في الاتحاد الأوروبي. لمنع الضرر المحتمل حدوثه للبيئة أو صحة الإنسان بسبب التخلص من المخلفات الغير مقنن، قم بإعادة التدوير بشكل مسؤول للترويج لإعادة الاستخدام المستدامة لمصادر المواد. لإعادة الجهاز المستعمل، من فضلك استخدم نظام الإعادة والتوصيل أو اتصل بمزود الخدمة الذي تمت بواسطته عملية البيع. يمكنهم أخذ هذا الجهاز والقيام بعملية إعادة التصنيع الآمنة.

2 الاستخدام الصحيح للثلاجة

2.1 وضع الثلاجة

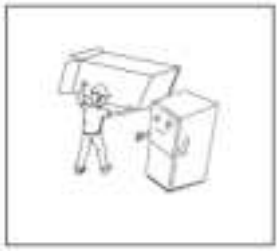

- أزل جميع مواد التغليف قبل استخدام الثلاجة الجديدة. يشمل هذا القاعدة الفلينية وجميع الأشرطة اللاصقة المثبتة لكماليات الثلاجة من الداخل والخارج، وقم بقطع غطاء الحماية الموجود على هيكل وباب الثلاجة

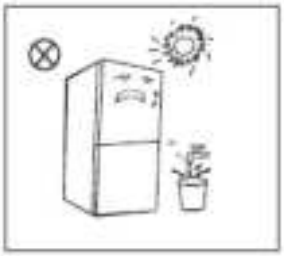

- ضع ثلاجتك في مكان جيد التهوية وأبعدها عن مصادر الحرارة وأشعة الشمس المباشرة. لا تضعها في أي مكان رطب أو مبلل لتجنب الصدأ وضعف العزل.
- لا ترش أو تغسل الثلاجة؛ لا تضع الثلاجة في مكان رطب يسهل رشه بالماء لئلا تؤثر على خواص العزل الكهربي الخاصة بالثلاجة.

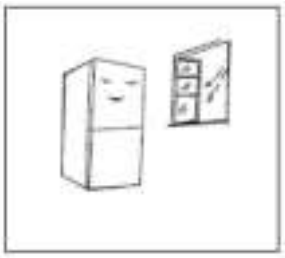

- ضع الثلاجة في مكان جيد التهوية، يجب أن تكون الأرض مستقيمة وصلبة (أدرها لليمين أو اليسار لضبط عجلة الاستواء، في حالة عدم الثبات).

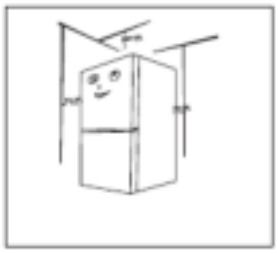

- يجب ترك مسافة 30 سنتيمتراً فوق الثلاجة، وأخرى لا تقل عن 10 سنتيمترات بين كل من الجانبين والجزء الخلفي والحائط، لتسهيل التخلص من الحرارة

احتياطات ما قبل التنصيب:

إن المعلومات الموجودة في دليل المستخدم هي للإرشاد فقط. قد يختلف المنتج الفعلي. قبل التنصيب وضبط المحلقات، يجب التأكد من فصل الثلاجة عن مصدر الكهرباء.

يجب اتباع الاحتياطات لمنع سقوط المقبض من التسبب بأي إصابة شخصية.

2.2 أقدام الاستواء

1) رسم توضيحي لأقدام الاستواء

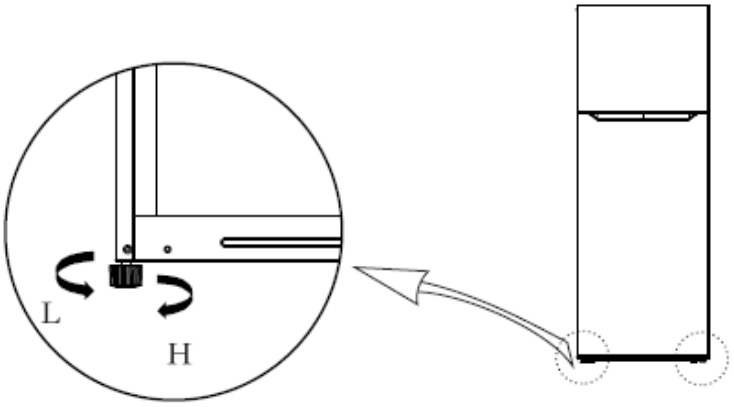

(الصورة أعلاه هي للاطلاع فقط. الضبط الفعلي سيعتمد على المنتج الفعلي أو بيان من قبل الموزع)

3) عملية الضبط

أ. أدر القدم مع عقارب الساعة لرفع الثلاجة

ب. أدر القدم عكس عقارب الساعة لخفض الثلاجة

ج. اضبط الأقدام اليمنى واليسرى بناء على العمليات المذكورة أعلاه، للوصول إلى مستوى افقي.

2.3 تغيير اتجاه الباب من اليمين لليسار

قائمة الأدوات التي يجب أن يمتلكها المستخدم			
رقيقه شفره المعجون سكين البراغي		المفتاح المسدس مفك براغي ذو رأس صليبي	
الشريط		مقبس وسقاطة 5/16 إنش	

1) أزاله عنصر الباب. يحمي الجسم من الباب مع الشريط.

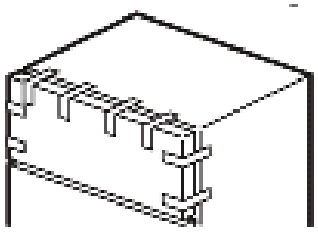

2) فك المسمار الرئيسي لغطاء المفصلة أولا ، ثم إزالة الجسم الرئيسي لغطاء المفصلة وغطاء المفصلة الأيمن ، في آن ذاته فصل خط الإشارة A وخط الإشارة B ، وإخراج المستشعر من الجسم الرئيسي لغطاء المفصلة لإزالة غطاء المفصلة. فك مسمار المفصلة اليمينة ، وإزالة المف صلة اليمينة ، وفصل خط الإشارة E وخط الإشارة D ، لإزالة باب التجميد. قم بإزالة باب حجرة التجميد إلى أعلى

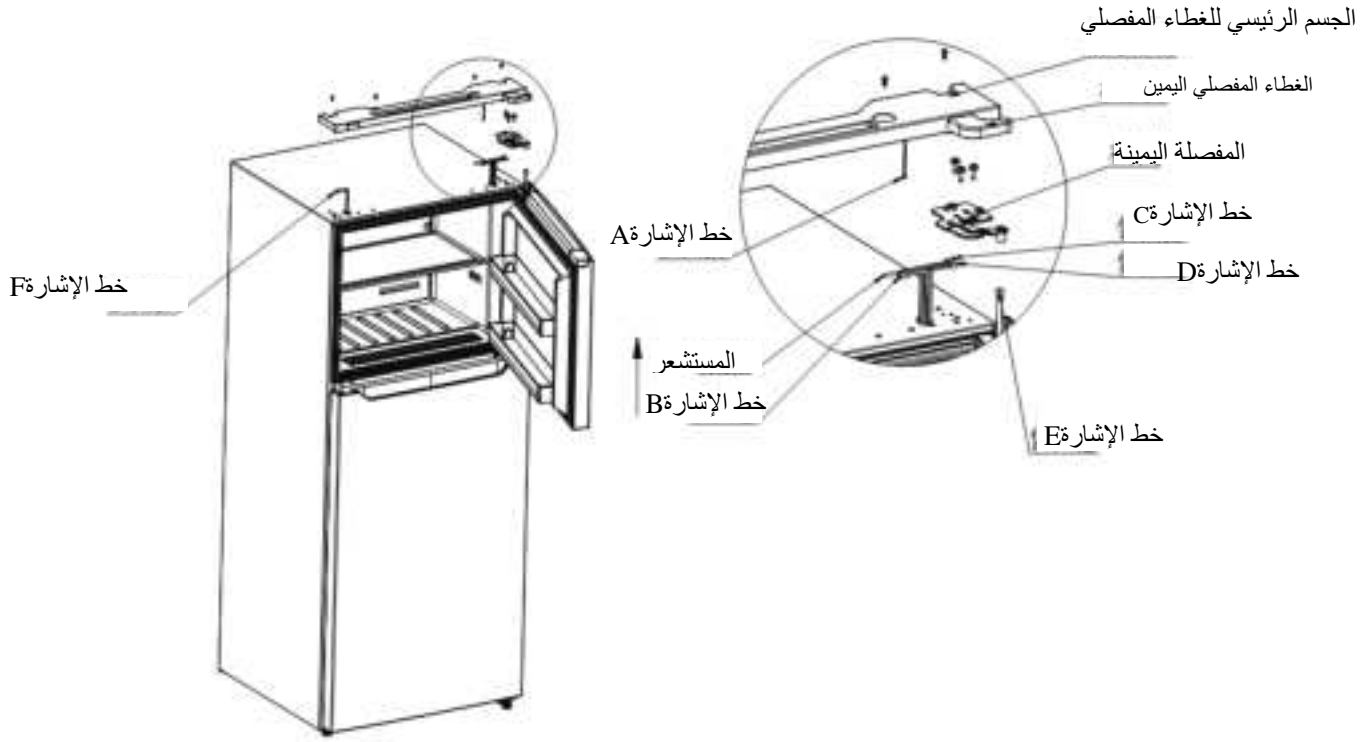

3) إزالة ترباس المفصلة، وإزالة المفصلة الوسطى وكم الرمح ، وإزالة اثنين من غطاء الثقب على المفصلة الوسطى (مسمار السدادة)، ، و إ زالة باب التجميد إلى الأعلى .

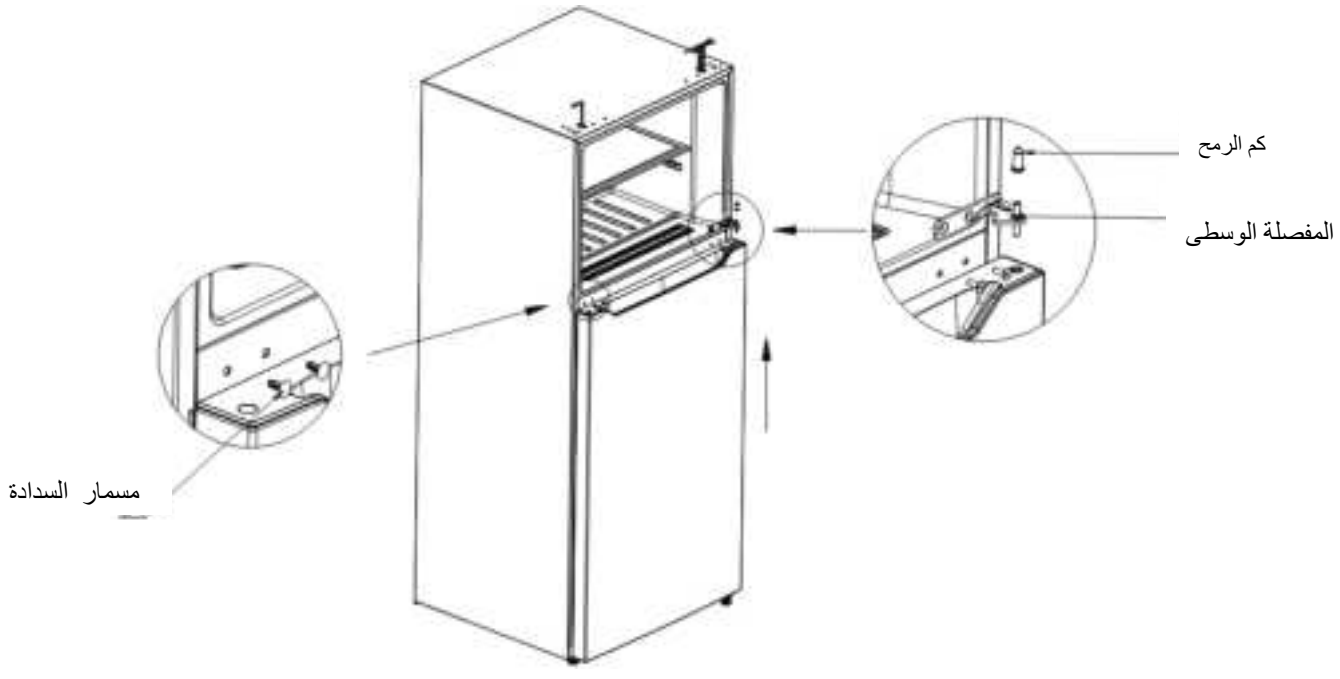

4) ركب رمح المفصلة وكم الرمح إلى الحفرة الأيسر للمفصلة السفلى (ثقب التركيب لقدم التعديل B الأصلي)، ركب قدم التعديل B إلى الحفر ة الأيمن للمفصلة السفلى ، ثم تركيب المفصلة السفلى إلى زاوية الثلاجة اليسرى (وثقوب التثبيت الثلاثة للمفصلة السفلى وثقب التثبيت الأصل ي تتناظر اليسار واليمين) ، ثم قم بتركيب قدم التعديل A طبقًا للصورة الموضح في الشكل ، وأخيرًا ركب قدم التعديل C على زاوية الثلاج ة اليمنى .

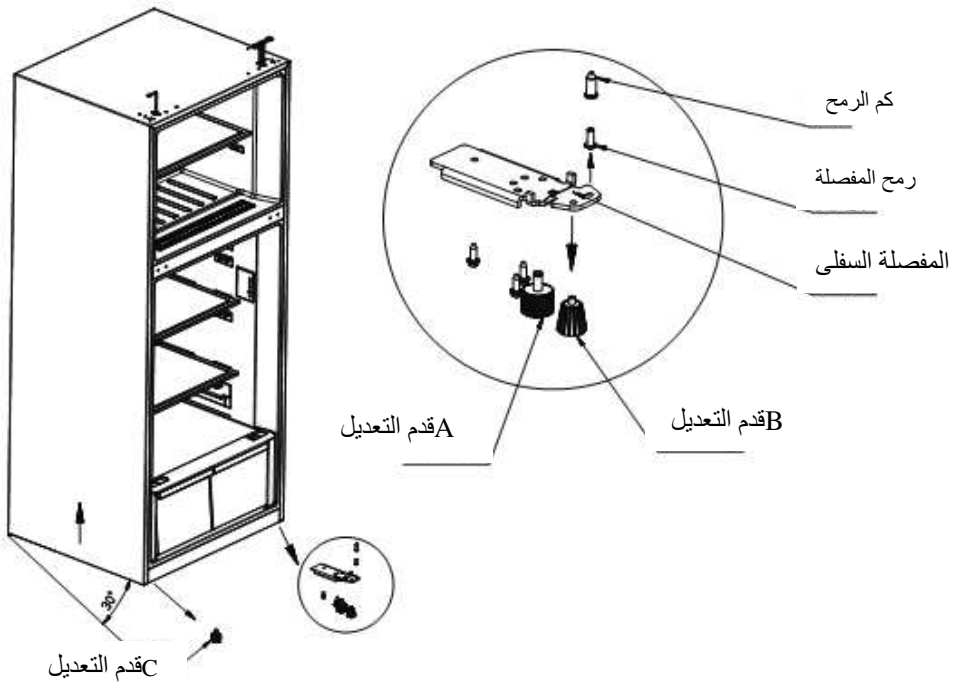

بعد الانتهاء من التركيب كما هو موضح في الشكل التالي

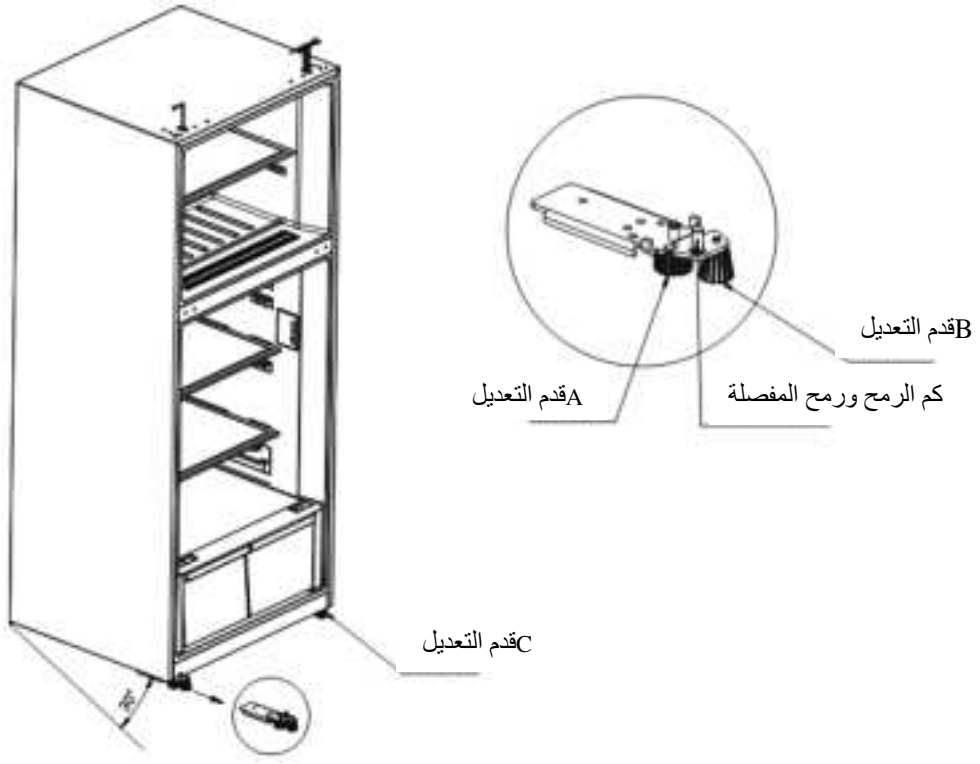

5) إزالة توقف الباب و قفل الباب اليمين الذاتي للبابين خلال فك المسامير ، وإخراج قفل الباب اليسير الذاتي من حقيبة الملحقات ، وتركيبه جنبًا إلى جنب مع توقف الباب إلى الزاوية اليسرى من جسم الباب. قم بإخراج قابس باب التثليج ورمح كم الرمح ونقلهما إلىالموقف العكسي ث م ركبهما في الباب .إخرج الغطاء الزخرفي اليسير ولوحة غطاء نهاية من الغطاء الأعلى لجسم باب التجميد إلى الأعلى ، واسحب خط إشارة E مع كم الرمح على الخط من يمين الباب إلى يسار الباب ، ثم إعادة تركيب الغطاء الزخرفي اليمين من حقيبة الملحقات.

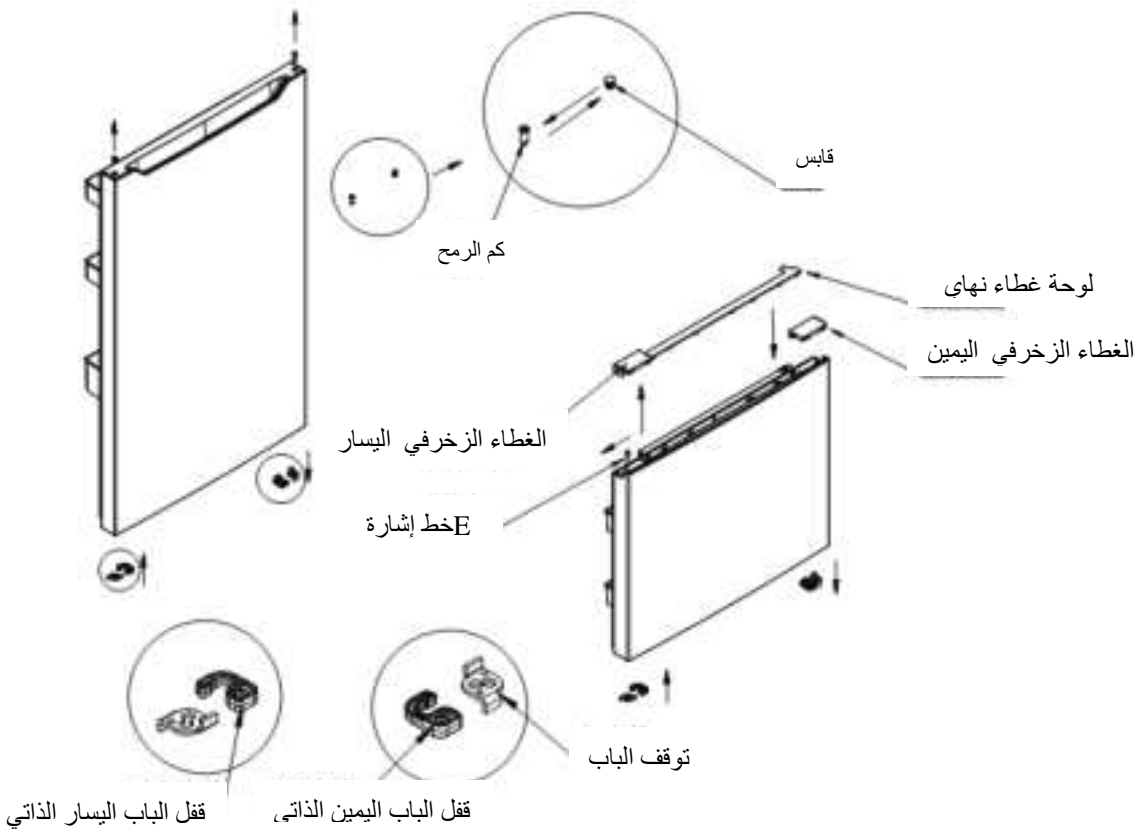

6) تركيب باب التثليج على المفصلة السفلى ، ثم قم بتركيب المفصلة الوسطى والمسامير اللولبية على الجانب الأيسر من الثلاجة ، وضع الجلد ة. تثبيت مسمار على الطرف الآخر من ثقب الحزمة الوسطى.

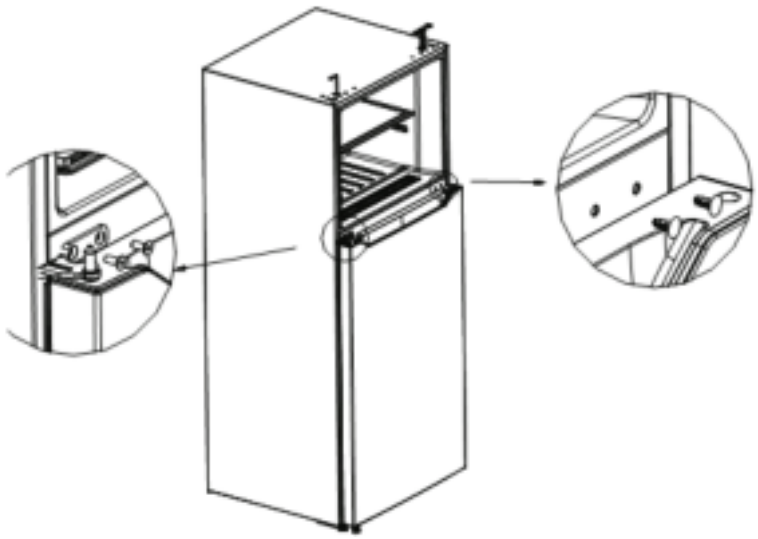

7) ركب باب التجميد على المفصلة ، وقم إخراج غطاء المفصلة اليسارة من حقيبة الملحقات وركبه على الجسم غطاء المفصلة ، وإزالة الغلاف الأصلي المرفق وتركيبه في الحوض اليمين. قم بتوصيل خط الإشارة F إلى خط الإشارة E ، وقم بتوصيل خط الإشارة A إلى خط الإشارة B ، وتوصيل خط الإشارة C إلى خط الإشارة D . أخرج المفصلة اليسارة العلوي من حقيبة الملحقات وركبه وشدد البراغي. قم بإدخال المستشعر في الوضع الأصلي لجسم غطاء المفصلة. وأخيرًا ، قم بتركيب غطاء المفصلة وتشديد المسامير اللولبية.

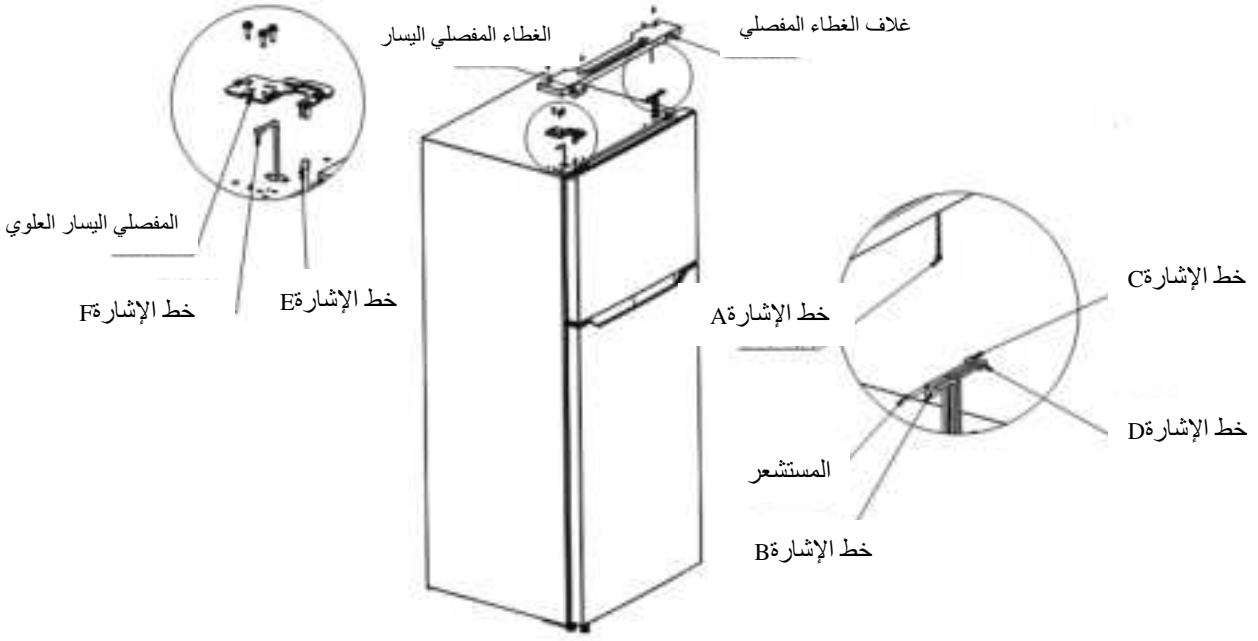

8) الانتهاء من تغيير الباب أخيرا

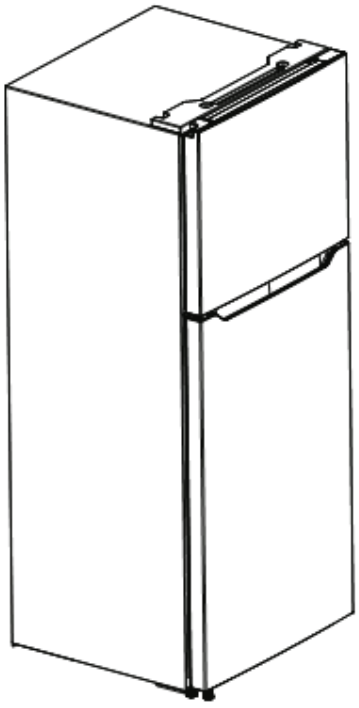

(الصورة أعلاه هي للمراجعة فقط، يعتمد التكوين الفعلي على شراء المنتج الفعلي أو بيان البائع)

2.4استبدال أجزاء المصباح

وأي استبدال أو صيانة للمصابيح الLEDه يجب ان يقوم به الصانع أو وكيل خدمته أو شخص مؤهل مماثل.

2.5التشغيل

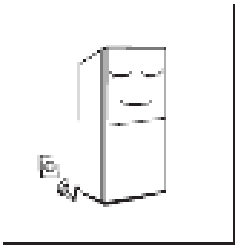

- قبل عملية التشغيل الأولية، أبق الثلاجة ثابتة لمدة نصف ساعة قبل توصيلها بمصدر الطاقة.
- قبل وضع أي طعام طازج أو مجمد، يجب أن تعمل الثلاجة لمدة ساعتين أو 3 ساعات أو أكثر من 4 ساعات في فصل الصيف، عند ارتفاع درجة حرارة الجو.

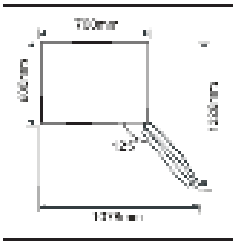

- اترك مسافة مناسبة لعملية فتح الأبواب والأدراج

2.6وفورات نصائح

- يجب وضع الجهاز في أكثر أماكن الغرفة برودة، بعيداً عن أي أجهزة مشعة للحرارة أو منافذ تدفئة وبعيداً عن أشعة الشمس.
- ع الأطعمة الساخنة تبرد إلى درجة حرارة الغرفة قبل وضعها في الجهاز. يتسبب ازدحام الثلاجة بالطعام في عمل المبرد لفترات زمنية أطول. يمكن للأطعمة التي تتجمد ببطء أن تفقد جودتها أو تفسد.
- تأكد من لف الطعام بشكل مناسب، وفم بتجفيف الحاويات قبل وضعها في الجهاز. يقلل هذا من تراكم الثلج داخل الجهاز.
- لا يجب تبطين حاويات التخزين الخاصة بالجهاز باستخدام أوراق الألومنيوم أو الشمع أو القماش. تتعارض هذه البطانات مع دورة الهواء البارد مما بجعل الجهاز أقل كفاءة.
- رتب ونظم الطعام لتقليل عدد مرات فتح الباب والبحث المطول. أخرج ما تطلبه في مرة واحدة وأغلق الباب في أسرع وقت

2.7 صندوق الفواكه والخضروات نصيحة الاستخدام

- يرجى استخدام مقبض الرصع ، عند الانسحاب ودفع الصناديق للخلف

3 الهيكل والوظائف

3.1 المكونات الرئيسية

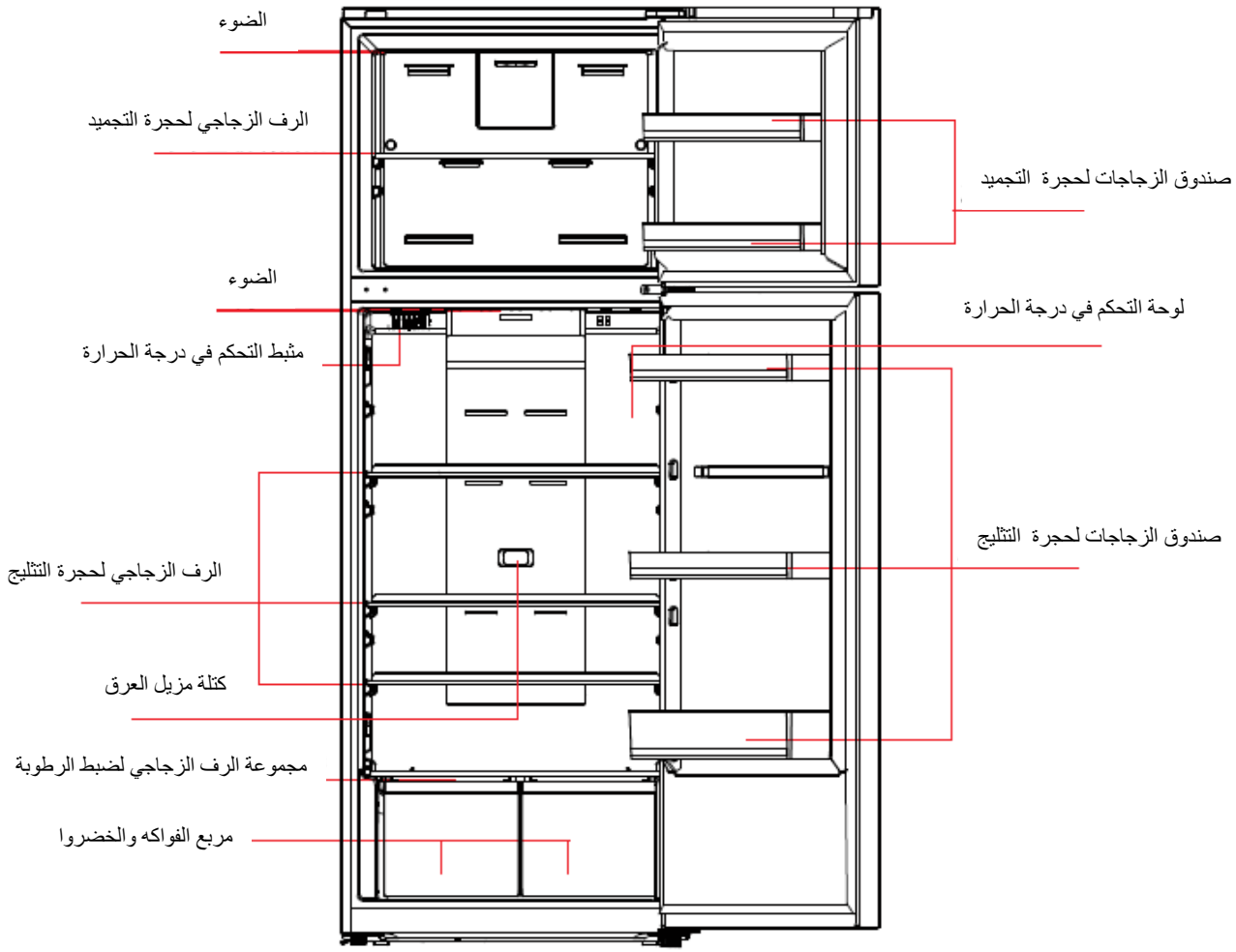

(الصورة أعلاه هي للعلم فقط. الضبط الفعلي سيعتمد على المنتج الفعلي أو بيان من قبل الموزع)

الثلاجه

- الغرفة الباردة مناسبه لتخزين أنواع مختلفه من الفواكه والخضروات والمشروبات وغيرها من الاطعمه التي تستهلك في المدى القصير.
- يتم تبريد أطعمه الطهي في درجه حرارة الغرفة والمبردة في الفريزر.
- فمن الأفضل لختم الطعام قبل وضعه في الجهاز.
- ويمكن تعديل الرفوف الزجاجية صعودا وهبوطا لتحقيق معقولة وسهله الاستخدام ومساحة التخزين.
- للحصول علي أفضل استخدام للتبريد ، فمن المستحسن ان يكون مجداف في الوضع الصحيح. 5 إذا وجدت الثلاجة ليست باردة جدا ، تحقق أولا لمعرفه ما إذا كان مجداف في الموقف الصحيح. (الرياح ضد)
- عندما يتم وضع علامة علي الجرف الزجاجي لتكييف الرطوبة إلى "الخضروات " ، والرطوبة في المربع النباتي هو اعلي ، وعندما تعيين إلى "الفاكهة " ، والرطوبة في الفواكه والخضروات مربع هو الحد الأدنى.

حجرة المبرد

- يمكن لحجرة المبرد منخفضة الحرارة أن تخزن الطعام الطازج لفترة زمنية طويلة، وتستخدم بشكل أساسي لحفظ الطعام وصنع الثلج.
- تناسب حجرة المبرد تخزين اللحوم، الأسماك، كرات الأرز وأطعمة أخرى لا يتم استهلاكها على مدار زمني قصير.
- يفضل تقسيم قطع اللحم الكبيرة إلى قطع صغيرة عند تخزينها، لسهولة الوصول إليها. لاحظ أنه يجب استهلاك الطعام قبل انتهاء الفترة المحددة لتخزينه.

3.2 وظائف

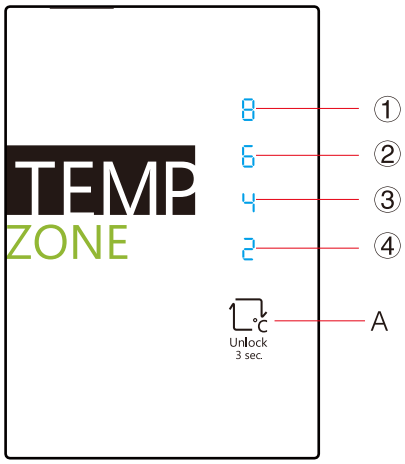

(الصورة أعلاه فقط للرجوع اليها. سيعتمد التكوين الفعلي علي المنتج الفعلي أو تعريف الموزع)

1)مفتاح

زر اعداد درجه حرارة مقصوره الثلاجة

2)شاشه العرض

①الاعداد 1:8 ℃

②التكوين 2:6 ℃

③الاعداد 3:4 ℃

④الاعداد 4:2 ℃

3)الشاشة

وعندما يتم كهربه الثلاجة لأول مره ، فان شاشه العرض تتوهج تماما لمده 3 ثوان ، ثم تعمل الثلاجة وفقا للتكوين 3. في حاله وقوع خطا ، ومضات LED المقابلة. في حاله عدم وجود أخطاء ، قم بعرض اعداد درجه حرارة الثلاجة.

وصف الخطا	رمز الخطا
مستشعر درجه حرارة الثلاجة	اعداد المؤشر 1 والاعداد 2
المجمدة التجمد الاستشعار	اعداد المؤشر 1 والاعداد 3
مستشعر الحرارة المحيطة	اعداد المؤشر 1 والاعداد 4

4) تحديد درجه الحرارة

في كل مره يتم فيها ضغط زر اعداد درجه الحرارة A مره واحده ، يتغير اعداد درجه الحرارة مره واحده. بعد اكتمال اعداد درجه الحرارة ، ستعمل الثلاجة وفقا للقيمة المحددة بعد 15 ثانيه.

وتتمثل لائحة النوبات في ما يلي:

الاعداد 1 → 2 **الاعداد** → 3 **الاعداد** → 4 **الاعداد** →

5) قفل/فتح

عندما تكون لوحه التحكم في درجه الحرارة في حاله القفل ، تحتاج إلى الضغط علي مفتاح اعداد درجه الحرارة لمده 3 ثوان لفتح اللوحة ، وجميع المصابيح سوف فلاش لمده 2 ثانيه عندما تكون اللوحة غير مقفله. عندما تكون لوحه التحكم في درجه الحرارة في حاله غير مؤمنه ، إذا لم تكن هناك عمليه في لوحه التحكم خلال 15 ثانيه ، فانها ستقوم بإدخال حاله التامين تلقائيا

6) إعدادات كابح الهواء

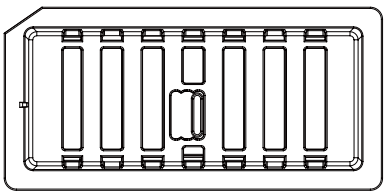

يقوم كابح الهواء بالتحكم في كمية الهواء في حجرتي المبرد والمثلج. عند ارتفاع درجة حرارة حجرة المثلج، ينصح بدفع المؤشر من اليسار لليمين، سيقوم هذا بزيادة كمية الهواء المندفعة لحجرة المثلج، ولكنه في نفس الوقت سيقوم بخفض كمية الهواء المندفعة لحجرة المبرد.

(الصورة أعلاه هي للعلم فقط. الضبط الفعلي سيعتمد على المنتج الفعلي أو بيان من قبل الموزع)

4 صيانة والاهتمام بالثلاجة

4.1 التنظيف العام

- يجب تنظيف الغبار خلف الجهاز الكهربائي وعلى الأرض لتحسين كفاءة التبريد وتوفير الطاقة. يحب تنظيف المكان داخل الجهاز الكهربائي لتجنب الروائح الكريهة. ينصح باستخدام فوط ناعمة أو اسفنجة مبللة أو منظفات لا تحتوي على مواد تسبب التآكل. يجب تنظيف المبرد باستخدام ماء نظيف ومنشفة جافة. افتح الباب للتجفيف الطبيعي قبل إعادة وصل الجهاز بالكهرباء.



- لا تستخدم فراش جافة، كرات حديدية، فرشات حديدية، مواد تسبب التآكل مثل معجون الأسنان، المذيبات العضوية (مثل الكحول، أسيتون، زيت الموز، إلخ)، الماء المغلي، الأحماض أو القلويات لتنظيف الثلاجة لأنها يمكن أن سطح الثلاجة الخارجي والداخلي.
- لا تغسلها بالماء لئلا توثر على خواص العزل الكهربي.

من فضلك انزع قابس الثلاجة في حالة إذابة الثلج أو التنظيف ⚠

4.2 تنظيف الجرف الزجاجي

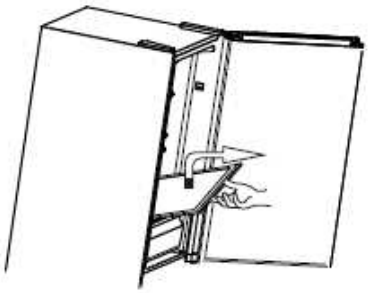

- إزالة الدرج على الرف الزجاجي؛
- ارفع الرف الزجاجي لأعلى (حوالي 60 درجة) وأخرجه؛
- أزاله الزجاج الجرف ونظيفه حسب الحاجة ؛
- اضغط لأزاله الجرف الزجاجي في اتجاه عكسي.

4.3 إذابة الثلج

- إن الثلاجة مصنعة بناء على مبدأ تبريد الهواء، فهي بها خاصية إذابة تلقائية. يمكن إزالة الجليد المتكون نتيجة تغير الفصول بشكل يدوي عن طريق فصل الثلاثة عن الكهرباء أو مسحه باستخدام منشفة جافة.

4.4 كيفيه أزاله الجرف الزجاجي الرطوبة

عندما تكون الثلاجة في الاستخدام العادي ، ليست هناك حاجة لإزالة ختم الباب ، إذا كنت بحاجة إلى إزالة الرف الزجاجي لضبط الرطوبة بسبب التنظيف أو عوامل أخرى ، اتبع الخطوات التالية :

- إزالة ختم الباب لحجرة التثليج، أي سحب ختم الباب الأول (مخطط 1) رسمها ظاهريا من الزاوية، حتى يفصل عن مرارة الباب ، ثم انسحب تدريجيا تباعا على طول الجانبين، وأخيرا إزالة كافة.
- أزل مربعي الفواكه والخضروات إلى الخارج.
- إزالة الشريط الأبيض TPP الذي يثبت الزجاج ، ثم ارفع الزجاج حوالي 10 ° في الاتجاه العلوي الخلفي ، ثم أخرج الزجاج لفصل الزجاج عن أجزاء البلاستيك للرف الزجاجي لضبط الرطوبة.
- ارفع الرف الزجاجي لضبط الرطوبة حوالي 20 درجة في الاتجاه الموضح وأزل الرف الزجاجي لضبط الرطوبة إلى الخارج.
- استعادة العملية العكسية للرف الزجاجي لضبط الرطوبة ، وهذا هو، تركيب أجزاء البلاستيك للرف الزجاجي لضبط الرطوبة على الثلاجة أولا ، ثم ركب من الخلف إلى الزجاج الأمامي ، الطرف الامامي يركب في ثلم أجزاء البلاستيك للرف ، والطرف الخلفي مسطح ، و أخيرا يتم تركيب ختم الباب من أعلى إلى أسفل ، ويتم قطع ختم الباب في ثلم مرارة الباب بالترتيب ، ويتم تنظيف الغطاء.

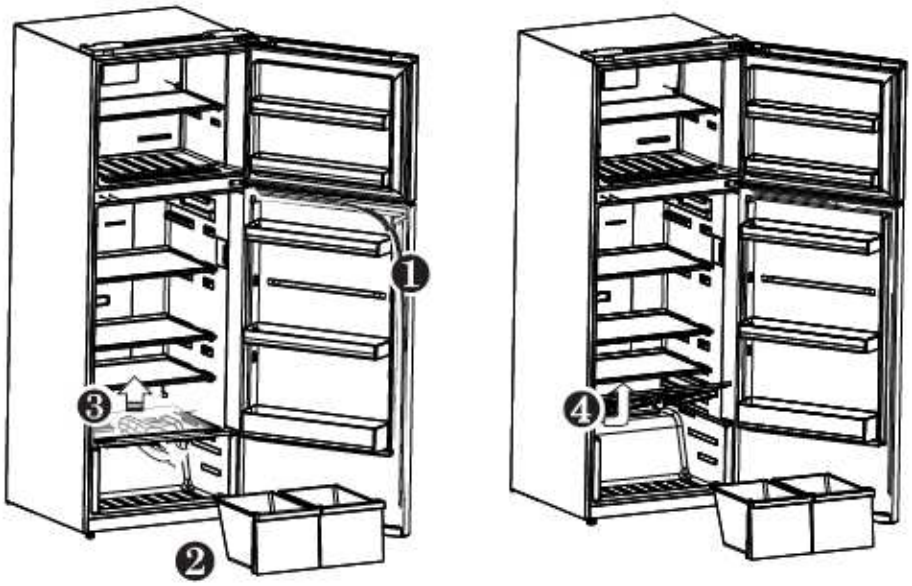

4.5 التوقف عن العمل

- أعطال الكهرباء: في حالة حدوث عطل كهربي، حتى في فصل الصيف، يمكن الحفاظ على الأطعمة داخل الثلاجة لعدة ساعات. أثناء انقطاع الكهرباء، يجب تقليل عدد مرات فتح الباب ولا يجب وضع المزيد من الطعام الطازج داخل الثلاجة.
- التوقف عن الاستخدام لفترة طويلة: يجب إزالة قابس الجهاز وتنظيفه، ثم يجب الإبقاء على الأبواب مفتوحة لمنع تكون رائحة كريهة.
- التحريك: قبل تحريك الثلاجة، يجب إخراج جميع الأغراض الموجودة بالداخل وتثبيت الأقسام الزجاجية، حامل الخضروات، أدراج غرفة التثليج، إلخ، باستخدام شريط لاصق ثم إحكام قدم الاستواء، أغلق الأبواب وثبتها باستخدام شريط لاصق. أثناء عملية التحريك، لا يجب إمالة الجهاز بشكل أفقي أو تعريضه للاهتزاز، يجب ألا تزيد زاوية الميل أثناء النقل عن 45 درجة.

يجب أن يعمل الجهاز بشكل متصل حال توصيله. بشكل عام، لا يجب مقاطعة عمل الجهاز وإلا قد يقلل هذا من عمره الافتراضي ⚠

5 اكتشاف الأعطال وتصليحها

يمكنك محاولة حل هذه المشكلات البسيطة بنفسك.إن لم تستطع حلها، من فضلك تواصل مع مركز خدمة ما بعد البيع.

فشل التشغيل	تأكد من كون الثلاجة موصلة بالكهرباء أو إذا كان القابس مؤمن تفقد إذا كان الجهد منخفض تفقد إن كان هناك عطل كهربي أو فشل جزئي في الدائرة الكهربية
وجود رائحة	يجب أن تكون الأطعمة ذات الرائحة ملفوفة بإحكام. تحقق ما إذا كان هنالك أي طعام فاسد. نظف داخل الثلاجة.
التشغيل طويل الأمد للضاغط	من الطبيعي أن يعمل الضاغط لفترات طويلة في الصيف عند ارتفاع درجات الحرارة؛ لا تضع الكثير من الطعام في المبرد في آن واحد؛ لا تضع الأطعمة إلا إذا كانت باردة؛ الفتح المتكرر لباب الثلاجة
لمبة الإضاءة لا تعمل	أكد من كون الثلاجة متصلة بالكهرباء، أو ما إذا كانت اللمبة تعمل بشكل جيد اطلب من المتخصص تغيير اللمبة
لا يمكن غلق باب الثلاجة بشكل محكم	يعلق باب الثلاجة بسبب عبوات الطعام؛ يوجد الكثر من الطعام؛ الثلاجة مائلة
تصدر ضوضاء	تأكد من استواء الطعام واتزان الثلاجة؛ تأكد من وضع أجزاء الثلاجة بشكل مناسب؛ تأكد من وضع الملحقات في أماكن مناسبة
لا يمكن إحكام إغلاق الثلاجة	أزل أي مواد خارجية من مجرى الباب قم بتسخين القفل ثم تبريده مرة أخرى كنوع من الصيانة (أو جففه باستخدام مجفف هواء أو منشفة دافئة)
يفيض خزان الماء	هنالك الكثير من الطعام في الحجرة أو الكميات المخزنة تحتوي على الكثير من الماء، مما يتسبب في عملية إذابة صعبة الأبواب غير مغلقة بشكل محكم، مما ينتج عن تكون جليد بسبب دخول الهواء وبالتالي زيادة نسبة الماء نتيجة إذابة هذا الثلج
ارتفاع درجة حرارة الهيكل	نتيجة التبديد الحراري عن طريق الهيكل بسبب المكثف الموجود داخل الوحدة، وهذا طبيعي عندما ترتفع درجة حرارة الهيكل بسبب ارتفاع درجة حرارة الهواء المحيط، تخزين الكثير من الطعام أو إغلاق الضاغط. زود تهوية مناسبة لتسهيل عملية التبديد الحراري.
تكثف سطحي	التكثف على الهيكل الخارجي للثلاجة وأقفال الباب الخاصة بالمبرد عند ارتفاع الرطوبة هو طبيعي عند ارتفاع رطوبة الهواء المحيط. يمكن مسح آثار التكثف باستخدام قماشة جافة.
ضوضاء غريبة	صوت طنين: يتسبب الضاغط في حدوث صوت طنين، خاصة عند التشغيل أو الإطفاء، هذا طبيعي. صوت صرير: صوت السائل المبرد المتحرك داخل الجهاز قد يسبب صوت صرير، وهذا طبيعي