CI3 350 NF

EN-Instruction Manual
ES-Manual de instrucciones
PT-Manual de Instruções

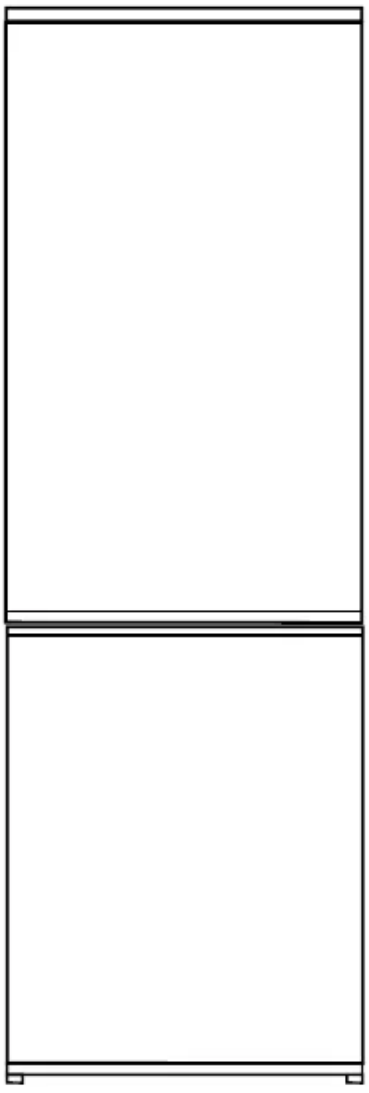

Teka

Please read this user manual first!

Dear Customer,

We hope that your product, which has been produced in modern pl
checked under the most meticulous quality control procedures, will
an effective service.

Therefore, read this entire user manual carefully before using the pro
keep it as a reference. If you handover the product to someone else
user manual as well.

The user manual will help you use the product in a fast and sa

- Read the manual before installing and operating the product.
- Make sure you read the safety instructions.
- Keep the manual in an easily accessible place as you may need it lat
- Read the other documents given with the product.

Remember that this user manual is also applicable for several other
Differences between models will be identified in the manual.

Explanation of symbols

Throughout this user manual the following symbols are used:

Important information or useful tips.

Warning against dangerous conditions for life and property.

Warning against electric voltage.

Recycling



This product is supplied with the selective sorting symbol for wa
and electronic equipment (WEEE).
This means that this product must be handled pursuant to Europ
2002/96/EC in order to be recycled or dismantled to minimise it
the environment. For further information, please contact your loc
authorities.

Electronic products not included in the selective sorting process a
dangerous for the environment and human health due to the pr
hazardous substances.

CONTENTS

1 Your refrigerator 3

2 Important Safety Warnings 4

Intended use 4
General safety 4
For products with a water dispenser; ...6
Child safety..... 6
HCA warning..... 6
Things to be done for energy saving .. 6

3 Installation □

Points to be considered when re-transporting your refrigerator..... □
Before you start the refrigerator,..... □
Electrical connection..... □
Disposing of the packaging ..... □
Disposing of your old refrigerator ..... □
Placing and Installation ..... □
Replacing the interior lamp .....□.□...□□□
Reversing the doors .....□....□

4 Preparation

5 Using your refrige

Control panel.....
Using interior compartmen
Cooling.....
Freezing.....
Defrost .....
Zero temperature compart

6 Maintenance and cleaning

Protection of plastic surfac

7 Troubleshooting

1 Your refrigerator

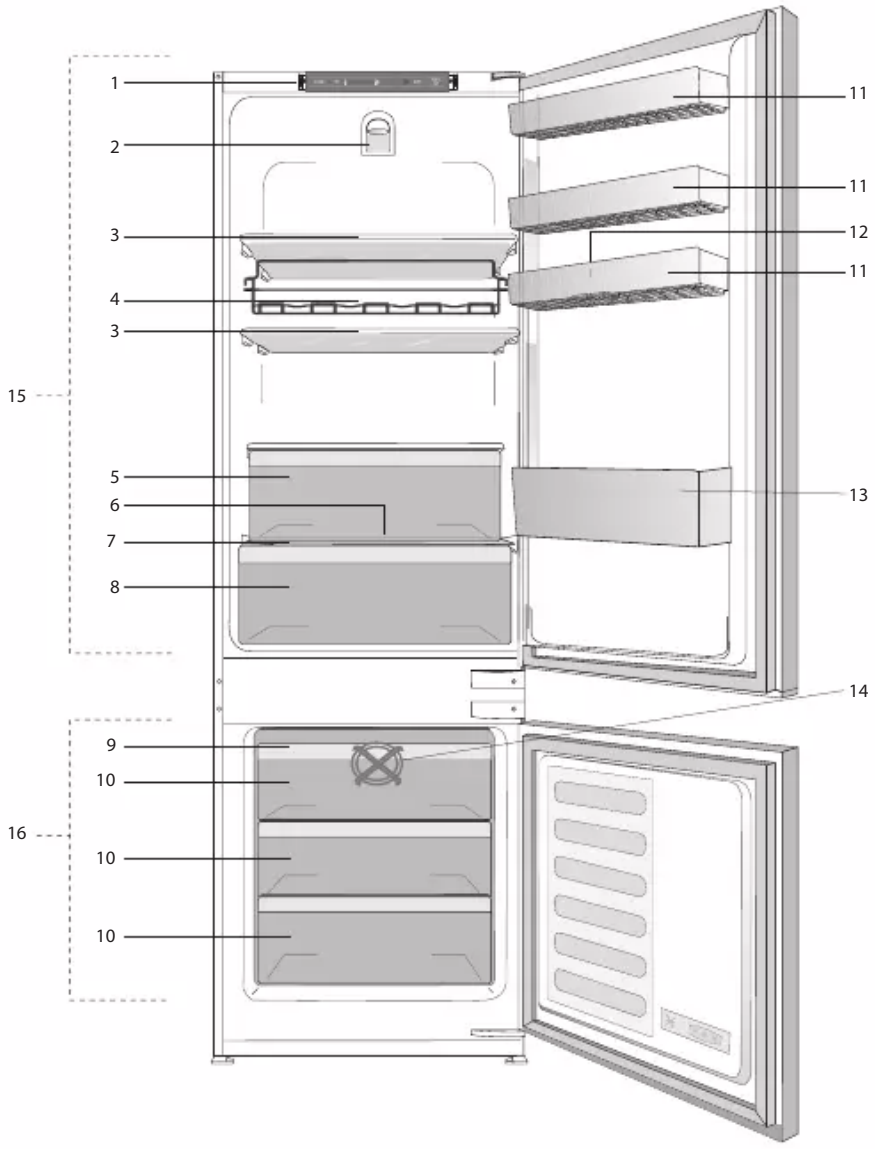

1. Control panel
2. Interior light
3. Adjustable shelves
4. Wine rack
5. 0 °C Compartment
6. Defrost water collection channel -drain tube
7. Crisper cover
8. Crisper
9. Ice bank
10. Freezer compartme
11. Adjustable door she
12. Egg tray
13. Bottle shelf
14. Freezer fan
15. Fridge compartmer
16. Freezer compartme

Figures that take place in this instruction manual are schematic correspond exactly with your product. If the subject parts are not the product you have purchased, then it is valid for other models

2 Important Safety Warnings

Please review the following information. Failure to observe this information may cause injuries or material damage. Otherwise, all warranty and reliability commitments will become invalid.

Original Spare parts will be provided for 10 years, following the product purchasing date.

Intended use

This product is intended to be used

- indoors and in closed areas such as homes;
- in closed working environments such as stores and offices;
- in closed accommodation areas such as farm houses, hotels, pensions.
- It should not be used outdoors.

General safety

- When you want to dispose/scrap the product, we recommend you to consult the authorized service in order to learn the required information and authorized bodies.
- Consult your authorized service for all your questions and problems related to the refrigerator. Do not intervene or let someone intervene to the refrigerator without notifying the authorised services.
- For products with a freezer compartment; Do not eat cone ice cream and ice cubes immediately after you take them out of the freezer compartment! (This may cause frostbite in your mouth.)
- For products with a freezer compartment; Do not put bottled and canned liquid beverages in the freezer compartment. Otherwise, these may burst.
- Do not touch frozen foo they may stick to your h
- Unplug your refrigerator cleaning or defrosting.
- Vapor and vaporized cle materials should never b cleaning and defrosting your refrigerator. In such vapor may get in contac electrical parts and caus or electric shock.
- Never use the parts on y refrigerator such as the means of support or ste
- Do not use electrical dev the refrigerator.
- Do not damage the part the refrigerant is circulati drilling or cutting tools. T that might blow out whe channels of the evapora extensions or surface co punctured causes skin i eye injuries.
- Do not cover or block th holes on your refrigerato material.
- Electrical devices must b by only authorised perso performed by incompete create a risk for the user
- In case of any failure or a maintenance or repair disconnect your refrigera supply by either turning relevant fuse or unplugg appliance.
- Do not pull by the cable off the plug.
- Place the beverage with tightly closed and vertica

- Never store spray cans containing flammable and explosive substances in the refrigerator.
- Do not use mechanical devices or other means to accelerate the defrosting process, other than those recommended by the manufacturer.
- This product is not intended to be used by persons with physical, sensory or mental disorders or unlearned or inexperienced people (including children) unless they are attended by a person who will be responsible for their safety or who will instruct them accordingly for use of the product
- Do not operate a damaged refrigerator. Consult with the service agent if you have any concerns.
- Electrical safety of your refrigerator shall be guaranteed only if the earth system in your house complies with standards.
- Exposing the product to rain, snow, sun and wind is dangerous with respect to electrical safety.
- Contact authorized service when there is a power cable damage to avoid danger.
- Never plug the refrigerator into the wall outlet during installation. Otherwise, risk of death or serious injury may arise.
- This refrigerator is intended for only storing food items. It must not be used for any other purpose.
- Label of technical specifications is located on the left wall inside the refrigerator.
- Never connect your refrigerator to electricity-saving systems; they may damage the refrigerator.

- If there is a blue light o
  refrigerator, do not loo
  light with optical tools.
- For manually controlle
  wait for at least 5 minu
  refrigerator after powe
- This operation manual
  handed in to the new
  product when it is give
- Avoid causing damage
  cable when transportin
  refrigerator. Bending c
  fire. Never place heavy
  power cable.
- Do not touch the plug
  when plugging the pro

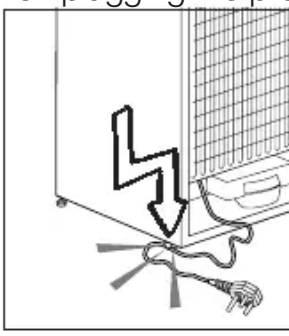

- Do not plug the refrig
  wall outlet is loose.
- Water should not be s
  inner or outer parts o
  for safety purposes.
- Do not spray substan
  inflammable gases su
  gas near the refrigera
  and explosion risk.
- Never place containe
  water on top of the re
  the event of spillages
  cause electric shock
- Do not overload the r
  food. If overloaded, th
  may fall down and hu
  damage refrigerator w
  the door.
- Never place objects o
  refrigerator; otherwis
  objects may fall down
  open or close the ref
  door.

- As they require a precise temperature, vaccines, heat-sensitive medicine and scientific materials and etc. should not be kept in the refrigerator.
- If not to be used for a long time, refrigerator should be unplugged. A possible problem in power cable may cause fire.
- The plug's tip should be cleaned regularly with a dry cloth; otherwise, it may cause fire.
- Refrigerator may move if adjustable legs are not properly secured on the floor. Properly securing adjustable legs on the floor can prevent the refrigerator to move.
- When carrying the refrigerator, do not hold it from door handle. Otherwise, it may be snapped.
- When you have to place your product next to another refrigerator or freezer, the distance between devices should be at least 8cm. Otherwise, adjacent side walls may be humidified.

For products with a water dispenser;

Pressure of water mains should be minimum 1 bar. Pressure of water mains should be maximum 8 bars.

- Use only potable water.

Child safety

- If the door has a lock, the key should be kept away from reach of children.
- Children must be supervised to prevent them from tampering with the product.

HCA warning

If your product's cooling system contains R600a:

This gas is flammable. Therefore, pay attention to not damaging the cooling system and piping during usage and transportation.

In the event of damage, k
product away from poten
sources that can cause th
catch a fire and ventilate
which the unit is placed.
**warning if your produc
system contains R134a**
Type of gas used in the p
stated in the type label w
left wall inside the refriger
Never throw the product
disposal.

Things to be done
saving

- Do not leave the doors
refrigerator open for a
- Do not put hot food or
refrigerator.
- Do not overload your r
that the air circulation
not prevented.
- Do not install your refr
under direct sunlight o
emitting appliances su
dishwashers or radiato
refrigerator at least 30
heat emitting sources
5cm from electrical ov
- Pay attention to keep
closed containers.
- For products with a fre
compartment; You ca
maximum amount of f
the freezer when you r
shelf or drawer of the
consumption value sta
refrigerator has been c
by removing freezer sh
and under maximum l
is no harm to use a sh
according to the shap
food to be frozen.
- Thawing frozen food in
compartment will both
energy saving and pre
quality.

3 Installation

⚠ In case the information which are given in the user manual are not taken into account, manufacturer will not assume any liability for this.

Points to be considered when re-transporting your refrigerator

1. Your refrigerator must be emptied and cleaned prior to any transportation.
2. Shelves, accessories, crisper and etc. in your refrigerator must be fastened securely by adhesive tape against any jolt before repackaging.
3. Packaging must be tied with thick tapes and strong ropes and the rules of transportation printed on the package must be followed.

Please do not forget…

Every recycled material is an indispensable source for the nature and for our national resources.

If you wish to contribute to recycling the packaging materials, you can get further information from the environmental bodies or local authorities.

Before you start the refrigerator,

Check the following before you start to use your refrigerator:

1. Is the interior of the refrigerator dry and can the air circulate freely in the rear of it?
2. Clean the interior of the refrigerator as recommended in the "Maintenance and cleaning" section.
3. Connect the plug of the refrigerator to the wall socket. When the fridge door is opened, fridge internal lamp will turn on.
4. When the compressor s operate, a sound will be liquid and gases sealed refrigeration system may to noise, even if the com not running and this is q
5. Front edges of the refrig feel warm. This is norma areas are designed to b avoid condensation.

Electrical connectio

Connect your product to a socket which is being prot fuse with the appropriate c

Important:

The connection must be in with national regulations.

- The power plug must be accessible after installati
- Electrical safety of your r shall be guaranteed only system in your house co standards.
- The voltage stated on th located at left inner side product should be equa network voltage.
- **Extension cables and must not be used for**

⚠ A damaged power cable replaced by a qualified e

⚠ Product must not be op it is repaired! There is the electric shock!

Disposing of the packaging

The packing materials may be dangerous for children. Keep the packing materials out of the reach of children or dispose of them by classifying them in accordance with the waste instructions stated by your local authorities. Do not throw away with regular house waste, throw away on packaging pick up spots designated by the local authorities. The packing of your refrigerator is produced from recyclable materials.

Disposing of your old refrigerator

Dispose of your old refrigerator without giving any harm to the environment.

- You may consult your authorized dealer or waste collection center of your municipality about the disposal of your refrigerator.

Before disposing of your refrigerator, cut out the electric plug and, if there are any locks on the door, make them inoperable in order to protect children against any danger.

Placing and Installa

⚠ If the entrance door of where the refrigerator will b not wide enough for the re pass through, then call the service to have them remo doors of your refrigerator a sideways through the doo

1. Install your refrigerator that allows ease of use
2. Keep your refrigerator heat sources, humid pl direct sunlight.
3. There must be approp ventilation around your in order to achieve an e operation. If the refriger placed in a recess in th must be at least 5 cm c the ceiling and at least the wall. Do not place y on the materials such a carpet.
4. Place your refrigerator floor surface to prevent
5. Do not keep your refri ambient temperatures

Replacing the interi

To change the Bulb/LED u illumination of your refriger call your AuthorisedServic The lamp(s) used in this ap not suitable for household illumination. The intended this lamp is to assist the u foodstuffs in the refrigerato a safe and comfortable wa The lamps used in this app to withstand extreme phys conditions such as temper below -20°C.

Reversing the doors

Proceed in numerical order

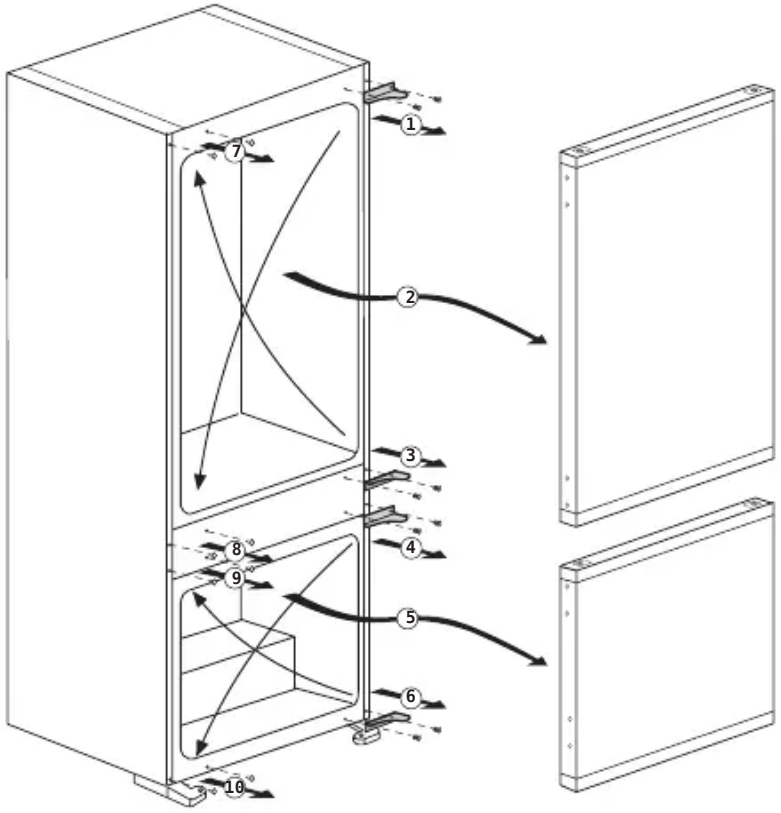

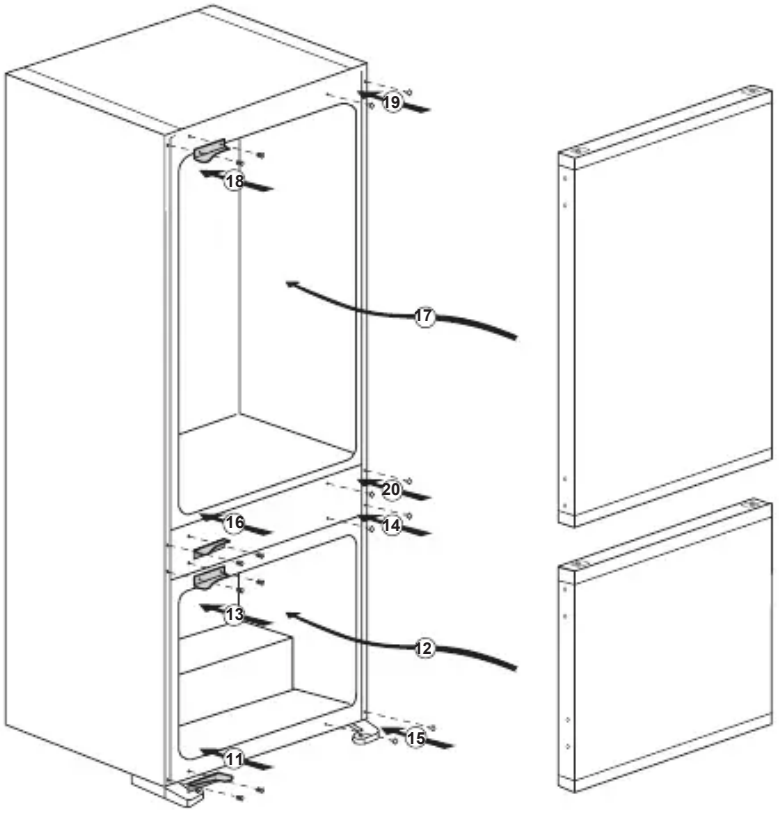

4 Preparation

- Your refrigerator should be installed at least 30 cm away from heat sources such as hobs, ovens, central heater and stoves and at least 5 cm away from electrical ovens and should not be located under direct sunlight.
- The ambient temperature of the room where you install your refrigerator should at least be 10°C. Operating your refrigerator under cooler conditions is not recommended with regard to its eff ciency.
- Please make sure that the interior of your refrigerator is cleaned thoroughly.
- If two refrigerators are to be installed side by side, there should be at least 2 cm distance between them.
- When you operate your refrigerator for the f rst time, please observe the following instructions during the initial six hours.
- The door should not be opened frequently.
- It must be operated empty without any food in it.
- Do not unplug your refrigerator. If a power failure occurs out of your control, please see the warnings in the “Recommended solutions for the problems” section.
- Original packaging and foam materials should be kept for future transportations or moving.

5 Using your refrigerator

Control Panel

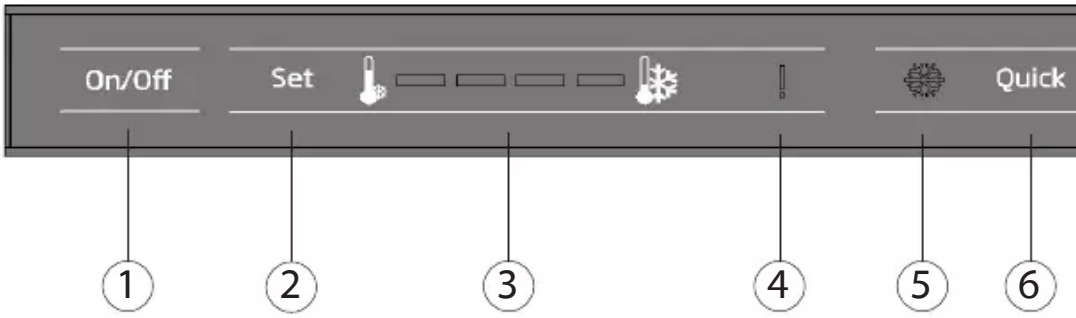

1- On/Off function

Press the On/Off button for 3 seconds to turn off or turn on the fridge.

2- Fridge Set Function

This function allows you to make the fridge compartment temperature setting.

Press this button to set the temperature of the fridge compartment to - (warmest), --, ---, ---- (coldest) respectively.

3- Fridge Compartment Temperature Setting Indicator

Indicates the temperature set for the Fridge Compartment. Settings are - (warmest), --, ---, ---- (coldest)

4- High Temperature Error / Warning Indicator

This light comes on during high temperature failures and error warnings.

5- Quick Fridge Indicator

This icon lits when the Quick Fridge function is active.

6-Quick Fridge Functio

When you press Quick F the temperature of the co will be colder than the adj

This function can be use placed in the fridge compa required to be cooled dow

If you want to cool large a fresh food, it is recommen this feature before putting into the fridge. Quick Frid will remain lit when the Qu function is enabled. To can function press Quick Frid again. Quick Fridge indicat off and return to its normal

If you do not cancel it, Qu will cancel itself automatica hours or when the fridge c reaches to the required te This function is not recalle power restores after a pow

7- Alarm Off

When the fridge door is minutes or when there a s a sound alarm turns on. A turned off by pressing "Ala button.

Sensor failure alarm will power failure. If you close and then open again "Do alarm" will be activated ag minutes later .

Using interior compartments

Movable shelves: Distance between the shelves can be adjusted when necessary.

Vegetable drawer: Vegetables and fruits can be stored in this compartment for long periods without decaying.

Bottle shelf: Bottles, jars and tins can be placed in these shelves.

Cooling

Food storage

The fridge compartment is for the short-term storage of fresh food and drinks.

Bottles can be stored in the bottle shelf of the door.

Raw meat is best kept in a polyethylene bag in the 0 °C compartment.

Allow hot foods and beverages to cool to room temperature prior to placing them in the refrigerator.

Freezing

Freezing food

The freezing compartment is marked with ******* this symbol.

You can use the appliance for freezing fresh food as well as for storing pre-frozen food.

Please refer to the recommendations given on the packaging of your food.

Defrost

A) Fridge compartment

Fridge compartment per
automatic defrosting. Wat
a frosting up to 7-8 mm c
the inner rear wall of the fr
compartment while your r
cools down. Such formati
as a result of the cooling s
The frost formation is defr
performing automatic defr
with certain intervals thank
automatic defrosting syste
wall. User is not required t
frost or remove the water
resulting from the defrostin
from the water collection g
flows into the evaporator t
drain pipe and evaporates
itself.

Check regularly to see if
is clogged or not and clea
stick in the hole when nec

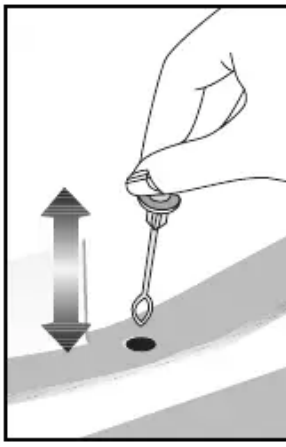

B) Freezer compartment

The freezer compartment defrosts automatically.

Warnings!

The fan inside the freezer compartment circulates cold air. Never insert any object through the guard. Do not allow children to play with the freezer fan.

Never store products that contain inflammable propellant gas (eg dispensers, spray cans etc.) or explosive substances.

Don't cover the shelves with any protective materials, which may obstruct air circulation.

Do not allow children to play with appliance or tamper with the controls.

Do not obstruct the freezer fan guard to ensure that you obtain the best possible performance from your appliance.

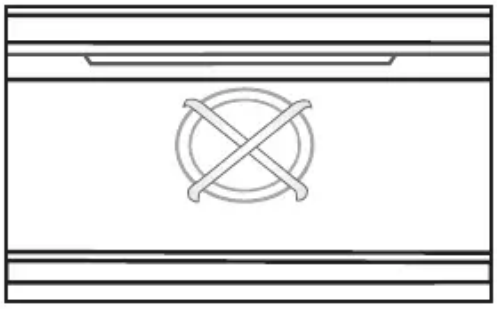

Zero temperature compartment

This compartment has to store frozen food wh thawed slowly (meat, fish as required. Zero temper compartment is the colde your refrigerator in whic products (cheese, butter chicken may be kept at conditions.

Vegetables and/or fruit placed in this compartme

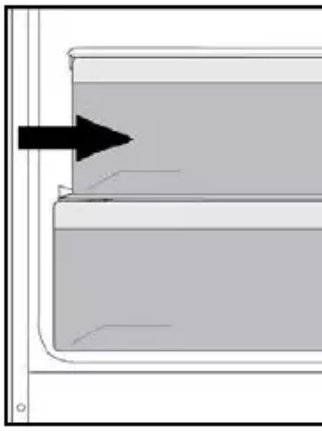

6 Maintenance and cleaning

⚠ Never use gasoline, benzene or similar substances for cleaning purposes.

⚠ We recommend that you unplug the appliance before cleaning.

⚠ Never use any sharp abrasive instrument, soap, household cleaner, detergent and wax polish for cleaning.

ⓘ Use lukewarm water to clean the cabinet of your refrigerator and wipe it dry.

ⓘ Use a damp cloth wrung out in a solution of one teaspoon of bicarbonate of soda to one pint of water to clean the interior and wipe it dry.

⚠ Make sure that no water enters the lamp housing and other electrical items.

⚠ If your refrigerator is not going to be used for a long period of time, unplug the power cable, remove all food, clean it and leave the door ajar.

ⓘ Check door seals regularly to ensure they are clean and free from food particles.

⚠ To remove door racks, re
contents and then simpl
door rack upwards from

⚠Never use cleaning agent
that contain chlorine to c
outer surfaces and chro
parts of the product. Ch
corrosion on such metal

Protection of plastic surfaces

ⓘ Do not put the liquid oils
meals in your refrigerato
containers as they dama
plastic surfaces of your r
case of spilling or smear
plastic surfaces, clean a
relevant part of the surfa
with warm water.

7 Troubleshooting

Please review this list before calling the service. It will save your time
money. This list includes frequent complaints that are not arising fro
workmanship or material usage. Some of the features described her
exist in your product.

The refrigerator does not operate.
• The plug is not inserted into the socket correctly. >>>Insert the plug socket securely. • The fuse of the socket which your refrigerator is connected to or the have blown out. >>>Check the fuse.
Condensation on the side wall of the fridge compartment (MULTIZO CONTROL and FLEXI ZONE).
• Ambient is very cold. >>>Do not install the refrigerator in places whe temperature falls below 10 °C. • Door has been opened frequently. >>>Do not open and close the d refrigerator frequently. • Ambient is very humid. >>>Do not install your refrigerator into highly places. • Food containing liquid is stored in open containers. >>>Do not store liquid content in open containers. • Door of the refrigerator is left ajar. >>>Close the door of the refrigera • Thermostat is set to a very cold level. >>>Set the thermostat to a su
• Compressor is not running
• Protective thermic of the compressor will blow out during sudden po failures or plug-out plug-ins as the refrigerant pressure in the cooling of the refrigerator has not been balanced yet. The refrigerator will sta approximately after 6 minutes. Please call the service if the refrigerat startup at the end of this period. • The fridge is in defrost cycle. >>>This is normal for a full-automatica refrigerator. Defrosting cycle occurs periodically. • The refrigerator is not plugged into the socket. >>>Make sure that th into the socket. • Temperature settings are not made correctly. >>>Select the suitable value. • There is a power outage. >>>Refrigerator returns to normal operatio power restores.

The operation noise increases when the refrigerator is running.
• The operating performance of the refrigerator may change due to th the ambient temperature. It is normal and not a fault.
The refrigerator is running frequently or for a long time.
• New product may be wider than the previous one. Larger refrigerato for a longer period of time. • The room temperature may be high. >>>It is normal that the produc for longer periods in hot ambient. • The refrigerator might be plugged in recently or might be loaded witl >>>When the refrigerator is plugged in or loaded with food recently, longer for it to attain the set temperature. This is normal. • Large amounts of hot food might be put in the refrigerator recently. > put hot food into the refrigerator. • Doors might be opened frequently or left ajar for a long time. >>>Th that has entered into the refrigerator causes the refrigerator to run fo periods. Do not open the doors frequently. • Freezer or fridge compartment door might be left ajar. >>>Check if t closed completely. • The refrigerator is adjusted to a very low temperature. >>>Adjust the temperature to a warmer degree and wait until the temperature is ac • Door seal of the fridge or freezer may be soiled, worn out, broken or properly seated. >>>Clean or replace the seal. Damaged/broken se the refrigerator to run for a longer period of time in order to maintain temperature.
Freezer temperature is very low while the fridge temperature is suffic
• The freezer temperature is adjusted to a very low value. >>>Adjust t temperature to a warmer degree and check.
Fridge temperature is very low while the freezer temperature is suffic
• The fridge temperature is adjusted to a very low value. >>>Adjust th temperature to a warmer degree and check.
Food kept in the fridge compartment drawers is frozen.
• The fridge temperature is adjusted to a very high value. >>>Adjust th temperature to a lower value and check.

Temperature in the fridge or freezer is very high.
• The fridge temperature is adjusted to a very high value. >>>Fridge compart temperature setting has an effect on the temperature of the freezer. Change temperatures of the fridge or freezer and wait until the relevant compartmen attain a suff cient temperature. • Doors are opened frequently or left ajar for a long time. >>>Do not open the doors frequently. • Door is ajar. >>>Close the door completely. • The refrigerator is plugged in or loaded with food recently. >>>This is norma When the refrigerator is plugged in or loaded with food recently, it will take lo for it to attain the set temperature. • Large amounts of hot food might be put in the refrigerator recently. >>>Do put hot food into the refrigerator.
• Vibrations or noise.
• The f oor is not level or stable. >>> If the refrigerator rocks when moved slo balance it by adjusting its feet. Also make sure that the f oor is strong enoug carry the refrigerator, and level. • The items put onto the refrigerator may cause noise. >>>Remove the items top of the refrigerator.
There are noises coming from the refrigerator like liquid flowing, spraying,
• Liquid and gas f ows occur in accordance with the operating principles of y refrigerator. It is normal and not a fault.
Whistle comes from the refrigerator.
• Fans are used in order to cool the refrigerator. It is normal and not a fault.
Condensation on the inner walls of refrigerator.
• Hot and humid weather increases icing and condensation. It is normal and fault. • Doors are opened frequently or left ajar for a long time. >>>Do not open the doors frequently. Close them if they are open. • Door is ajar. >>>Close the door completely.
Humidity occurs on the outside of the refrigerator or between the doors.
• There might be humidity in the air; this is quite normal in humid weather. Wh the humidity is less, condensation will disappear.
Bad odour inside the refrigerator.
• No regular cleaning is performed. >>>Clean the inside of the refrigerator reg with a sponge, lukewarm water or carbonate dissolved in water. • Some containers or package materials may cause the smell. >>>Use a diff container or different brand packaging material. • Food is put into the refrigerator in uncovered containers. >>>Keep the food closed containers. Microorganisms spreading out from uncovered containe can cause unpleasant odours. • Remove the foods that have expired best before dates and spoiled from th refrigerator.
The door is not closing.
• Food packages are preventing the door from closing. >>>Replace the pack that are obstructing the door. • The refrigerator is not completely even on the f oor. >>>Adjust the feet to balance the refrigerator. • The f oor is not level or strong. >>>Make sure that the f oor is level and cap to carry the refrigerator.
Crispers are stuck.
• The food is touching the ceiling of the drawer. >>>Rearrange food in the dr

Lea este manual antes de utilizar el frigorífico.

Estimado cliente:

Esperamos que este aparato, que ha sido fabricado en plantas dotadas de
avanzada tecnología y sometido a los más estrictos procedimientos de con
calidad, le preste un servicio eficaz.

Para ello, le recomendamos que lea atentamente el presente manual antes
aparato, y que lo tenga a mano para futuras consultas.

Este manual

- Le ayudará a usar el electrodoméstico de manera rápida y segura.
- Lea el manual antes de instalar y poner en funcionamiento el aparato.
- Siga las instrucciones, en particular las relacionadas con la seguridad.
- Conserve el manual en un sitio de fácil acceso, ya que podría necesitarlo
- Lea también los demás documentos suministrados junto con el aparato.

Tenga en cuenta que este manual también podría ser válido para otros moc

Símbolos y sus descripciones

El presente manual de instrucciones emplea los siguientes símbolos:

ⓘ Información importante o consejos útiles sobre el funcionamiento.

⚠ Advertencia sobre situaciones peligrosas para la vida y la propieda

⚠ Advertencia acerca de la tensión eléctrica.

ÍNDICE

1 Su frigorífico 3

2 Avisos importantes sobre la seguridad 4

Finalidad prevista....4
Seguridad general....4
Productos equipados con dispensador de agua:....6
Seguridad infantil....6
Conformidad con la normativa WEEE y eliminación del aparato al final de su vida útil:....6
Cumplimiento de la directiva RoHS:...7
Información sobre el embalaje....7
Advertencia sobre la seguridad de la salud....7
Consejos para el ahorro de energía...7

3 Instalación 8

Cuestiones a considerar a la hora de transportar el frigorífico....8
Antes de usar el frigorífico....8
Conexiones eléctricas....8
Eliminación del embalaje....8
Eliminación de su viejo frigorífico....9
Colocación e instalación....9
Sustitución de la bombilla interior....9
Inversión de las puertas....10

4 Preparación

5 Uso del frigorífico

Panel de control....
Uso de los compartimento interiores....
Refrigeración....
Congelación....
Deshielo....
Compartimento de cero gr

6 Mantenimiento y lim

Protección de las superfici plástico....

7 Sugerencias para solución de problem

1 Su frigorífico

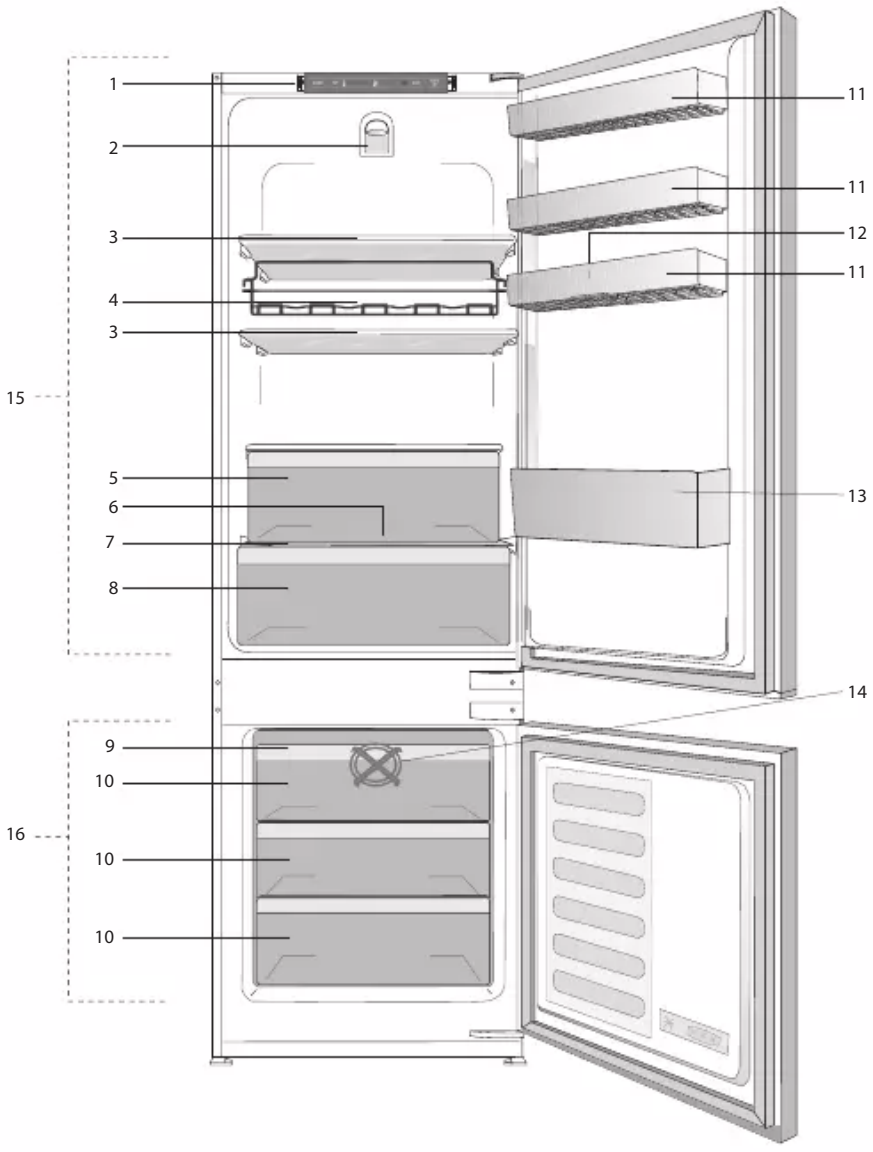

1. Panel de control
2. Luz interior
3. Bandejas ajustables
4. Botellero
5. Compartimento de cero grados
6. Canal de recogida del agua de deshielo - Conducto de drenaje
7. Tapa del contenedor de verdura
8. Cajón de frutas y verduras
9. Bandeja de hielo
10. Compartimentos de conse alimentos congelados
11. Estantes de la puerta ajust
12. Huevera
13. Estante para botellas
14. Ventilador del congelador
15. Compartimento frigorífico
16. Compartimento congelado

Las ilustraciones incluidas en el presente manual de instrucciones son esqu que no se adecúen a su producto con exactitud. Si alguno de los elementos r corresponde con el producto que usted ha adquirido, entonces será válido p

2 Avisos importantes sobre la seguridad

Lea con atención la siguiente información. No tener en cuenta dicha información podría acarrear lesiones o daños materiales. En tal caso, las garantías y los compromisos de fiabilidad quedarían anulados.

Se proporcionarán piezas de recambio originales durante 10 años, después de la fecha de compra del producto.

Finalidad prevista

Este aparato está diseñado para usarse en los siguientes entornos:

– interiores y entornos cerrados tales como domicilios particulares;

- Este aparato no se debe usar al aire libre.

Seguridad general

- Cuando desee deshacerse del aparato, le recomendamos que solicite a su servicio técnico autorizado la información necesaria a este respecto, así como la relación de entidades locales a las que puede dirigirse.
- En caso de dudas o problemas, diríjase a su servicio técnico autorizado. No intente reparar el frigorífico sin consultar con el servicio técnico, ni deje que nadie lo haga.
- Para aparatos equipados con un compartimento congelador: no consuma los helados o cubitos de hielo inmediatamente después de sacarlos del compartimento congelador, ya que podría sufrir daños en su boca a causa del frío.
- Para aparatos equipados c compartimento congelado bebidas embotelladas o en el compartimento congelad podrían estallar.
- No toque con la mano los congelados, ya que podría ella.
- Desenchufe su frigorífico an proceder a su limpieza o d
- No utilice nunca materiales limpieza que usen vapor pa descongelar el frigorífico. E entrar en contacto con los eléctricos y causar cortocir descargas eléctricas.
- No utilice nunca elementos tales como la puerta como sujeción o como escalón.
- No utilice aparatos eléctrico del frigorífico.
- Evite dañar el circuito del re con herramientas cortantes perforación. El refrigerante liberarse si se perforan los gas del evaporador, los co recubrimientos de las supe irritaciones en la piel y lesio ojos.
- No cubra ni bloquee los ori ventilación de su frigorífico material.
- Deje la reparación de los ap eléctricos únicamente en n personal autorizado. Las re realizadas por personas inc generan riesgos para el us

- En caso de fallo o cuando vaya a realizar cualquier operación de reparación o mantenimiento, desconecte el frigorífico de la corriente apagando el fusible correspondiente o bien desenchufando el aparato.
- No desenchufe el aparto de la toma de corriente tirando del cable.
- Coloque las bebidas de mayor graduación alcohólica juntas y en posición vertical.
- No almacene en el frigorífico aerosoles que contengan sustancias inflamables o explosivas.
- No utilice dispositivos mecánicos u otros medios para acelerar el proceso de deshielo distintos de los recomendados por el fabricante.
- Este aparato no debe ser utilizado por niños o por personas con sus facultades físicas, sensoriales o mentales reducidas o bien que carezcan de la experiencia y los conocimientos necesarios, a menos que lo hagan bajo la supervisión de personas responsables de su seguridad o bien tras haber recibido instrucciones de uso por parte de dichas personas.
- No utilice un frigorífico que haya sufrido daños. Consulte con el servicio de atención al cliente en caso de duda.
- La seguridad eléctrica de su frigorífico sólo estará garantizada si el sistema de toma de tierra de su domicilio se ajusta a los estándares.
- Desde el punto de vista de la seguridad eléctrica, es peligroso exponer el aparato a la lluvia, la nieve o el viento.
- Póngase en contacto con el servicio técnico autorizado en caso de que el cable de alimentación principal se dañe, para evitar cualquier peligro.
- Nunca enchufe el frigorífico corriente durante su instala peligro de lesiones graves muerte.
- Este frigorífico está únicam para almacenar alimentos. utilizarse para ningún otro
- La etiqueta que contiene lo técnicos del frigorífico se e parte interior izquierda del
- Jamás conecte el frigorífico de ahorro de electricidad, dañarlo.
- Si el frigorífico está equipad azul, no la mire a través de ópticos.
- En los frigoríficos de contro se produce un corte del flu espere al menos 5 minutos volver a ponerlo en marcha
- Cuando entregue este apa nuevo propietario, asegúre también este manual de in
- Tenga cuidado de no daña alimentación al transportar Doblar el cable podría caus Nunca deposite objetos pe del cable de alimentación. enchufe con las manos mo conectar el aparato.

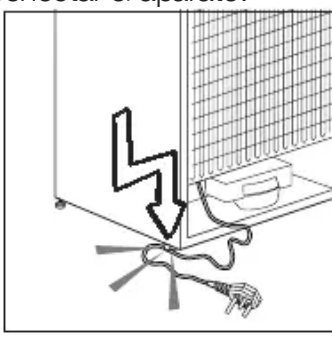

- No enchufe el frigorífico si e no encaja con firmeza en la corriente de la pared.

- Por razones de seguridad, no pulverice agua directamente en la partes interiores o exteriores de este aparato.
- No rocíe cerca del frigorífico sustancias que contengan gases inflamables tales como gas propano para evitar riesgos de incendio y explosiones.
- Nunca coloque recipientes con agua sobre el frigorífico, ya que podría provocar una descarga eléctrica o un incendio.
- No deposite cantidades excesivas de alimentos en el frigorífico. Si lo hace, al abrir la puerta del frigorífico los alimentos podrían caerse y provocar lesiones personales o dañar el frigorífico. Nunca coloque objetos sobre el frigorífico, ya que podrían caer al abrir o cerrar la puerta.
- No guarde en el frigorífico productos que necesiten un control preciso de la temperatura tales como vacunas, medicamentos sensibles al calor, materiales científicos, etc.
- Desenchufe el frigorífico si no lo va a utilizar durante un periodo prolongado de tiempo. Un problema en el cable de alimentación podría causar un incendio.
- Limpie regularmente la punta del enchufe, ya que de lo contrario puede provocar un incendio.
- Limpie regularmente la punta del enchufe con un paño seco; de lo contrario podría provocarse un incendio.
- El frigorífico podría moverse si los pies no están adecuadamente asentados en el suelo. Fijar adecuadamente los pies del frigorífico en el suelo puede ayudar a evitar que se mueva.
- Cuando transporte el frigorífico, no lo aferre del asa de la puerta. De lo contario, podría romperla.
- Cuando tenga que colocar el frigorífico cerca de otro frigorífico o congelador, deberá dejar un espacio en aparatos de 8 cm como m contrario, podría formarse las paredes adyacentes.

Productos equipado dispensador de agu

La presión de la red de sur agua debe ser de un mínim presión de la red de sumin debe ser de 8 bares como

- Use agua potable únicame

Seguridad infantil

- Si la puerta tiene cerradura llave fuera del alcance de lo
- Vigile a los niños para evita manipulen el aparato.

Conformidad con la normativa WEEE y eliminación del apar final de su vida útil:



Este producto es con la directiva de residuos de apara y electrónicos (WE (2012/19/UE). Es incorpora el símbo clasificación selec residuos de apara y electrónicos (WEEE).

Este aparato se ha fabricado y materiales de primera calida pueden ser reutilizados y son el reciclado. No se deshaga d junto con sus los residuos do normales y de otros tipos al f vida útil. Llévelo a un centro d de dispositivos eléctricos y el Solicite a las autoridades loca información acerca de dichos recogida.

Cumplimiento de la directiva RoHS:

El producto que ha adquirido es conforme con la directiva de la UE sobre la restricción de sustancias peligrosas (RoHS) (2011/65/UE). No contiene ninguno de los materiales nocivos o prohibidos especificados en la directiva.

Información sobre el embalaje

El embalaje del aparato se fabrica con materiales reciclables, de acuerdo con nuestro Reglamento Nacional sobre Medio Ambiente. No elimine los materiales de embalaje junto con los residuos domésticos o de otro tipo. Llévelos a un punto de recogida de materiales de embalaje designado por las autoridades locales.

Advertencia sobre la seguridad de la salud

Si el sistema de refrigeración de su aparato contiene R600a:

Este gas es inflamable. Por lo tanto, procure no dañar el sistema de enfriamiento ni sus conductos durante el uso o el transporte del aparato. En caso de daños, mantenga el aparato alejado de fuentes potenciales de ignición que puedan provocar que éste sufra un incendio, y ventile la estancia en la que se encuentre el aparato.

Ignore esta advertencia si el sistema de refrigeración de su aparato contiene R134a.

El tipo de gas utilizado en el aparato se indica en la placa de datos ubicada en la pared interior izquierda del frigorífico. Jamás arroje el aparato al fuego.

Consejos para el ah energía

- No deje las puertas del frig durante periodos largos de
- No introduzca alimentos o calientes en el frigorífico.
- No sobrecargue el frigorífic entorpecería la circulación interior.
- No instale el frigorífico de fo quede expuesto a la luz so cerca de aparatos que irra como hornos, lavavajillas o
- Procure depositar los alime recipientes cerrados.
- Productos equipados con congelador: puede dispon volumen para el depósito retirando el estante o el caj congelador. El consumo en que se indica para su frigor calculado retirando el estan del congelador y en condic máxima carga. No existe n la utilización de un estante las formas o tamaños de lo que se van a congelar.
- Descongele los alimentos en el compartimento frigori energía y preservará la cali alimentos.

3 Instalación

⚠ Recuerde que el fabricante declina toda responsabilidad en caso de incumplimiento de las instrucciones de este manual.

Cuestiones a considerar a la hora de transportar el frigorífico

1. El frigorífico debe estar vacío y limpio antes de proceder a su transporte.
2. Los estantes, accesorios, el cajón de frutas y verduras, etc., deben sujetarse con cinta adhesiva antes de embalar el frigorífico para evitar que se muevan.
3. Encinte el frigorífico una vez embalado con cinta gruesa y fíjelo con cuerdas resistentes. Siga las reglas de transporte que encontrará impresas en el propio embalaje.

No olvide que:

El reciclaje de materiales es un asunto de vital importancia para la naturaleza y para los recursos del país.

Si desea contribuir al reciclaje de los materiales de embalaje, solicite más información a los responsables medioambientales de su zona o a las autoridades locales.

Antes de usar el frigorífico

Antes de empezar a usar el frigorífico, verifique lo siguiente:

1. El interior del frigorífico está seco y el aire puede circular con libertar por su parte posterior.
2. Limpie el interior del frigorífico de la forma recomendada en la sección “Mantenimiento y Limpieza”.
3. Enchufe el frigorífico a la toma de corriente. Al abrir la puerta del frigorífico, la luz interior del compartimento frigorífico se enciende.
4. Se oye un ruido cada vez que el compresor se pone en funcionamiento. El líquido y lo contenidos en el sistema de refrigeración pueden también ruidos, incluso aunque el com no esté funcionando, lo cual
5. Es posible que las aristas d del aparato se noten caliente cosa que es perfectamente n Estas zonas deben permanec calientes para evitar la conde

Conexiones eléctric

Conecte el frigorífico a una to corriente provista de toma de protegida por un fusible de la capacidad adecuada.

Importante:

- La conexión debe cumplir normativas nacionales.
- El enchufe de alimentació fácilmente accesible tras l
- La tensión especificada d corresponder a la tensión eléctrica.
- No use cables de extensio enchufes múltiples para c unidad.

⚠ Todo cable de alimentación debe ser reemplazado por cualificado.

⚠ No ponga en funcionamien hasta que esté reparado, y peligro de cortocircuito.

Eliminación del emb

Los materiales de empaque p peligrosos para los niños. Ma fuera de su alcance o deshág clasificándolos según las inst para la eliminación de residuo tire junto con los residuos do normales.

El embalaje del frigorífico se h con materiales reciclables.

Eliminación de su viejo frigorífico

Deshágase de su viejo frigorífico de manera respetuosa con el medio ambiente.

- Consulte las posibles alternativas a un distribuidor autorizado o al centro de recogida de residuos de su municipio.

Antes de proceder a la eliminación del frigorífico, corte el enchufe y, si las puertas tuvieran cierres, destrúyalos para evitar que los niños corran riesgos.

Colocación e instalación

⚠ Si la puerta de entrada a la estancia donde va a instalar el frigorífico no es lo suficientemente ancha como para permitir su paso, solicite al servicio técnico que retire las puertas del frigorífico y lo pase de lado a través de la puerta.

1. Instale el frigorífico en un lugar en el que pueda utilizarse con comodidad.
2. Mantenga el frigorífico alejado de fuentes de calor y lugares húmedos y evite su exposición directa a la luz solar.
3. Para que el frigorífico funcione con la máxima eficacia, debe instalarse en una zona que disponga de una ventilación adecuada. Si el frigorífico va a instalarse en un hueco de la pared, debe dejarse un mínimo de 5 cm de separación con el techo y de 5 cm con las paredes. Si el suelo está cubierto con una alfombra, deberá elevar el frigorífico 2,5 cm del suelo.
4. Coloque el frigorífico sobre una superficie lisa para evitar sacudidas.
5. No instale el frigorífico en estancias cuya temperatura ambiente sea inferior a 10 ºC.

Sustitución de la b interior

Para cambiar la bombilla uti
iluminar el frigorífico, póngas
con el servicio técnico autor
Las bombillas de este electr
sirven para la iluminación en
Su propósito es el de ayuda
a colocar los alimentos en e
congelador de forma cómod
Las lámparas utilizadas en e
electrodoméstico deben sop
condiciones físicas extrema
temperaturas inferiores a -2

Inversión de las puertas

Proceder en orden numérico

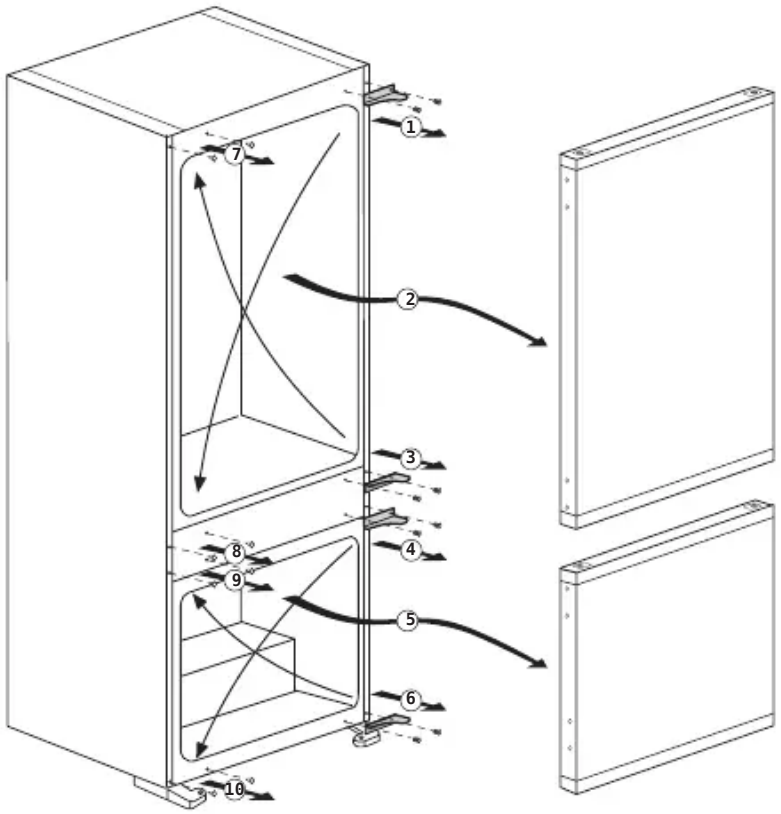

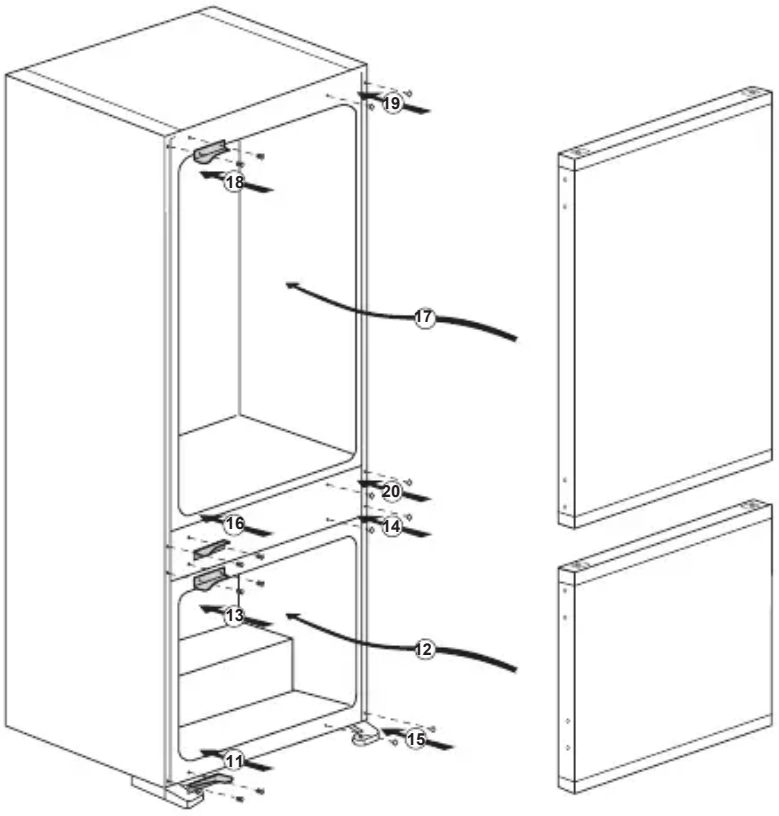

4 Preparación

- El frigorífico debe instalarse dejando una separación no inferior a 30 cm respecto a fuentes de calor tales como quemadores, hornos, calefacciones o estufas y no inferior a 5 cm con respecto a hornos eléctricos, evitando asimismo su exposición directa a la luz solar.
- La temperatura ambiente de la estancia donde instale el frigorífico no debe ser inferior a 10 ºC. A temperaturas inferiores, el frigorífico puede ver reducida su eficacia.
- Asegúrese de limpiar meticulosamente el interior del frigorífico.
- En caso de que vaya a instalar dos frigoríficos uno al lado del otro, debe dejar una separación no inferior a 2 cm entre ellos.
- Al utilizar el frigorífico por primera vez, siga las siguientes instrucciones referentes a las primeras seis horas.
- No abra la puerta con frecuencia.
- No deposite alimentos en el interior.
- No desenchufe el frigorífico. En caso de corte del suministro eléctrico ajeno a su voluntad, consulte las advertencias de la sección "Sugerencias para la solución de problemas".
- Guarde el embalaje original para futuros traslados.

5 Uso del frigorífico

Panel de control

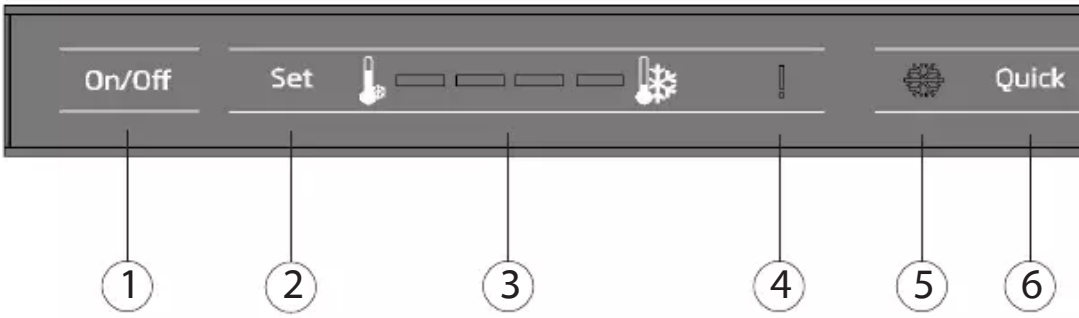

1 - Función de encendido/ apagado

Mantenga pulsado el botón de encendido/apagado durante 3 segundos para encender o apagar el frigorífico.

2 - Botón de ajuste del frigorífico

Esta función le permite ajustar la temperatura del compartimento frigorífico.

Pulse este botón para ajustar la temperatura del compartimento refrigerador a - (más cálido), --, ---, ---- (más frío) respectivamente.

3 - Indicador de ajuste de temperatura del compartimento frigorífico

Indica la temperatura ajustada para el compartimento frigorífico. Los ajustes son - (más cálido), --, ---, ---- (más frío)

4 - Indicador de temperatura alta / aviso de error

Este indicador se enciende en caso de fallo de alta temperatura o aviso de error.

5 - Indicador de refrigeración rápida

Este icono se ilumina cuando función de refrigeración rápida está activa.

6 - Función de refrigeración rápida

Al pulsar el botón de refrigeración rápida, la temperatura del compartimiento descenderá por debajo del valor fijado.

Esta función puede utilizarse para enfriar con rapidez alimentos depositados en el compartimento frigorífico.

Si desea enfriar grandes ca
alimentos frescos, se recom
esta función antes de depos
alimentos en el frigorífico. El
refrigeración rápida permane
encendido mientras la funci
refrigeración rápida esté act
cancelar esta función pulse
botón de refrigeración rápid
de refrigeración rápida se ap
electrodoméstico volverá a s
normales.

Si no cancela manualmente
refrigeración rápida, ésta se
automáticamente transcurri
o bien una vez el compartim
alcance la temperatura dese

En caso de corte del fluido
función no se activará auto
restablecerse el suministro e

7 - Desconexión de l

Cuando la puerta del frig
mantenga abierta durante
en caso de corte del fluido
sonará una señal acústica.
acústica puede apagarse p
botón "Desactivar señal ac

La señal acústica de fallo
sonará hasta la interrupció
corriente eléctrica. Si cierra
vuelve a abrir, la señal acú
puerta abierta se activará d
minutos más tarde.

Uso de los compartimentos interiores

Estantes móviles: la distancia entre los estantes puede ajustarse en caso necesario.

Cajón de frutas y verduras: permite almacenar frutas y verduras en perfecto estado durante largos periodos.

Estante para botellas: apto para colocar botellas, tarros y latas.

Refrigeración

Almacenamiento de los alimentos

El compartimento frigorífico está destinado al almacenamiento de alimentos frescos y bebidas por un periodo de tiempo breve.

Las botellas pueden guardarse en el estante para botellas de la puerta.

La carne cruda se conserva mejor en bolsas de polietileno dentro del compartimento de cero grados.

Deje enfriar los alimentos y las bebidas calientes antes de introducirlos en el frigorífico.

Congelación

Congelación de alimentos

El área de congelación aparece marcada con el símbolo ********.

El electrodoméstico puede utilizarse para congelar alimentos frescos así como para almacenar preparados precongelados.

Por favor, consulte las recomendaciones que figuran en el envase de los alimentos.

Deshielo

A) Compartimento frigor

El compartimento frigorífico deshielo totalmente automáti producir gotas de agua y una de hasta 7-8 mm en la pared compartimento del refrigerad enfriamiento. Esto es normal, resultado del sistema de enfri escarcha se elimina con un d automático en ciertos interval gracias al sistema de desesc automático de la pared trase no tendrá que raspar la capa eliminar las gotas de agua. El resultante del deshielo pasa p de recogida de agua y fluye a a través del tubo de drenaje, evapora.

Compruebe con regularidad atascos del tubo de drenaje y introduciendo un palillo en el necesario.

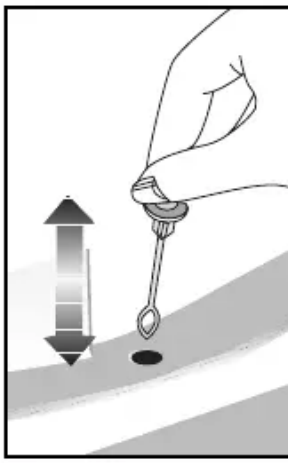

B) Compartimento congelador

El compartimento del congelador se deshiela de manera automática.

Avisos!

Los ventilador de los compartimento congelador circular aire frío. No introduzca nunca objetos a través del protector. No permita que los niños jueguen con los ventilador de los compartimentos congelador.

No deposite nunca productos que contengan gases inflamables (por ejemplo, dosificadores, aerosoles, etc.) ni sustancias explosivas.

No cubra los estantes con ningún material protector que pueda obstruir la circulación del aire.

No permita a los niños jugar con el electrodoméstico ni manipular sus mandos.

No permita que se obstruyan los protectores de los ventiladores con el fin de obtener el mayor rendimiento posible del electrodoméstico.

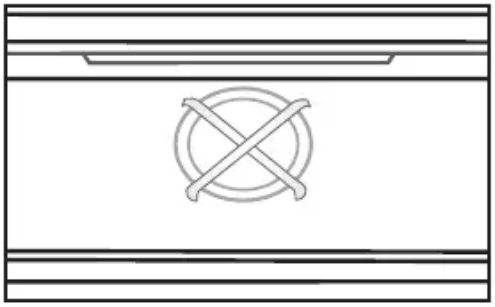

Compartimento de grados

Este compartimento está d
guardar alimentos congelado
pueden descongelarse lenta
(carne, pescado, pollo, etc.)
necesario. El compartimento
temperatura es el lugar más
frigorífico donde pueden gua
productos lácteos
(queso, mantequilla), carne,
pollo en excelentes condicio

No coloque las verduras y/
este compartimento.

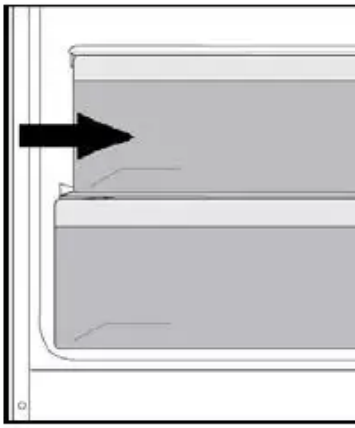

6 Mantenimiento y limpieza

⚠ No utilice nunca gasolina, benceno o sustancias similares para la limpieza.

⚠ Le recomendamos desenchufar el aparato antes de proceder a su limpieza.

ⓘ No utilice nunca para la limpieza instrumentos afilados o sustancias abrasivas, jabones, limpiadores domésticos, detergentes ni ceras abrillantadoras.

ⓘ Limpie el armario del frigorífico con agua tibia y séquelo con un paño.

ⓘ Para limpiar el interior, utilice un paño humedecido en un vaso grande de agua con una cucharadita de bicarbonato sódico disuelta y séquelo con un trapo.

⚠ Asegúrese de que no penetre agua en el alojamiento de la lámpara ni en otros elementos eléctricos.

⚠ Si no va a utilizar el frigorífico durante un periodo prolongado, desenchúfelo, retire todos los alimentos, límpielo y deje la puerta entreabierta.

ⓘ Compruebe regularmente los cierres herméticos de la puerta para asegurarse de que estén limpios y sin restos de alimentos.

ⓘ Para extraer las bandejas de la puerta, retire todo su contenido y, a continuación, simplemente empuje la bandeja hacia arriba desde su base.

ⓘ Nunca use agentes de limpieza o agua que contengan cloro para limpiar las superficies exteriores y los cromados del producto, ya que el cloro corroe dichas superficies metálicas.

Protección de las su de plástico

ⓘ No deposite aceites líquido aceitosos en recipientes no que dañarán las superficies de su frigorífico. En caso d aceite sobre las superficies limpie y enjuague con agua parte afectada de inmediat

7 Sugerencias para la solución de problem

Le rogamos compruebe la siguiente lista antes de llamar al servicio técnico. ayudarle a ahorrar tiempo y dinero. Esta lista incluye problemas frecuentes r a defectos en materiales o manufactura. Es posible que algunas de las cara mencionadas no estén presentes en su producto.

El refrigerador no funciona
• Está el frigorífico correctamente enchufado? Inserte el enchufe en la toma de • Están fundidos el fusible principal o el fusible del enchufe al cual ha conectado frigorífico? Revise los fusibles.
Condensación en la pared lateral del compartimento refrigerador. (MULTI ZO CONTROL y FLEXI ZONE)
• Condiciones ambientales muy frías. Frecuente apertura y cierre de la puerta humedad ambiental. Almacenamiento de alimentos que contienen líquidos abiertos. Dejar la puerta entreabierta. • Ponga el termostato a una temperatura más baja. • Deje la puerta abierta durante menos tiempo o ábrala con menor frecuencia • Cubra los alimentos almacenados en recipientes abiertos con un material ac • Enjugue el agua condensada con un paño seco y compruebe si la condens persiste.
El compresor no funciona
• El dispositivo térmico protector del compresor saltará en caso de un cort energía o de idas y venidas de la corriente, ya que la presión del refrigera sistema de enfriamiento aún no se ha estabilizado. • Su frigorífico se pondrá en marcha transcurridos unos 6 minutos. Llame a técnico si su frigorífico no se pone en marcha transcurrido ese periodo. • El frigorífico se encuentra en el ciclo de descongelación. Esto es normal e frigorífico con descongelación automática. El ciclo de descongelación se forma periódica. • El frigorífico no está enchufado. Compruebe que el enchufe esté firmeme en la toma de corriente. • Está la temperatura correctamente fijada? Hay un corte del fluido eléctric electricista.

El frigorífico está en funcionamiento con frecuencia o durante periodos pro
• Puede que su nuevo frigorífico sea más grande que el que tenía anteriorme perfectamente normal. Los frigoríficos de mayor tamaño funcionan durante • Es posible que la temperatura ambiente de la estancia sea más alta. Esto e perfectamente normal. • Es posible que haya enchufado el frigorífico o bien lo haya cargado de alime recientemente. Puede que el frigorífico tarde unas dos horas en enfriarse po • Es posible que recientemente haya depositado grandes cantidades de alim frigorífico. Los alimentos calientes pueden ocasionar que el frigorífico trabaje tiempo hasta alcanzar la temperatura de almacenamiento seguro. • Es posible que las puertas se hayan abierto con frecuencia o que se hayan entreabiertas por un tiempo prolongado. El aire caliente que ha penetrado e hace que éste funcione durante más tiempo. Abra las puertas con menos f • Es posible que la puerta del compartimento frigorífico o congelador se haya entreabierta. Compruebe que las puertas estén bien cerradas. • El frigorífico está ajustado a una temperatura muy baja. Ajuste la temperatur frigorífico a un valor más alto y espere a que se alcance dicha temperatura. • La junta de la puerta del compartimento frigorífico o congelador puede esta desgastada, rota o no asentada correctamente. Limpie o sustituya la junta. o dañada hace que el frigorífico funcione durante más tiempo con el fin de r temperatura actual.
La temperatura del congelador es muy baja, mientras que la del frigorífico e
• La temperatura del congelador está ajustada a un valor muy bajo. Ajuste la del congelador a un valor más elevado y compruebe.
La temperatura del frigorífico es muy baja, mientras que la del congelador e
• La temperatura del compartimento frigorífico está ajustada a un valor muy b temperatura del frigorífico a un valor más elevado y compruebe.
Los alimentos depositados en los cajones del compartimento frigorífico se congelando.
• La temperatura del compartimento frigorífico está ajustada a un valor muy b temperatura del frigorífico a un valor más elevado y compruebe.
La temperatura del congelador o el frigorífico es muy alta.
• La temperatura del frigorífico está ajustada a un valor muy alto. El ajuste de temperatura del frigorífico afecta a la temperatura del congelador. Cambie la del frigorífico o del congelador hasta que alcance un nivel suficiente. • Es posible que la puerta se haya quedado entreabierta. Cierre la puerta del • Es posible que recientemente haya depositado grandes cantidades de alim frigorífico. Espere hasta que el frigorífico o el congelador alcance la tempera • Es posible que el frigorífico haya sido enchufado recientemente. El enfriami del frigorífico lleva un tiempo debido a su tamaño.
Puede escucharse un sonido parecido al tic tac de un reloj saliendo del frig
• Este ruido procede de la electroválvula del frigorífico. La electroválvula garan de líquido refrigerante a través del compartimento, que puede ajustarse a te de enfriamiento o congelación así como llevar a cabo funciones de refrigera perfectamente normal y no es ninguna anomalía.

El nivel de ruidos propios del funcionamiento se incrementa cuando el frigo marcha.
• Las características de rendimiento del frigorífico pueden cambiar en función variaciones en la temperatura ambiente. Esto es perfectamente normal, no avería.
Vibraciones o ruidos.
• El suelo no está nivelado ni es firme. El frigorífico oscila al moverlo lentamen Compruebe que el suelo esté nivelado y sea firme y capaz de soportar el pe frigorífico. • El ruido puede deberse a los elementos guardados en el frigorífico. Tales ob retirarse de la parte superior del frigorífico.
Pueden oírse ruidos como si un líquido se derramara o se pulverizara.
• Los líquidos y gases fluyen de acuerdo con los principios de funcionamiento frigorífico. Esto es perfectamente normal, no es ninguna avería.
Puede oírse un ruido parecido al viento.
• Se utilizan ventiladores con el fin de hacer que el frigorífico se enfríe con efic es perfectamente normal, no es ninguna avería.
Condensación en las paredes interiores del frigorífico.
• El tiempo cálido y húmedo favorece la formación de hielo y la condensación perfectamente normal, no es ninguna avería. • Las puertas están entreabiertas. Asegúrese de que las puertas estén comp cerradas. • Es posible que las puertas se hayan estado abriendo con frecuencia o que dejado abiertas durante un periodo prolongado. Abra las puertas con meno
Hay humedad en el exterior del frigorífico o entre las puertas.
• Puede que haya humedad ambiental. Esto es perfectamente normal en clim Cuando el grado de humedad descienda, la condensación desaparecerá.
Mal olor en el interior del frigorífico.
• El interior del frigorífico debe limpiarse. Limpie el interior del frigorífico con un empapada en agua caliente o agua con gas. • Es posible que el olor provenga de algún recipiente o envoltorio. Utilice otro materiales para envolver de una marca diferente.
La puerta (o puertas) no se cierra.
• Puede que los paquetes de alimentos depositados no dejen que las puerta Recoloque los paquetes que estén obstruyendo la puerta. • Es probable que el frigorífico no esté en posición completamente vertical so que oscile si se lo mueve ligeramente. Ajuste los tornillos de elevación. • El suelo no está nivelado o no es firme. Compruebe que el suelo esté nivela capaz de soportar el peso del frigorífico.
Los cajones están atascados.
• Es posible que algún alimento toque el techo del cajón. Cambie la distribuc alimentos en el cajón.

Por favor, leia primeiro este manual!

Caro cliente,

Esperamos que o seu produto, que foi produzido em modernas instalações
através de rigorosos controlos de qualidade, ofereça-lhe um serviço efectiv
Para isso, recomendamos que leia cuidadosa e inteiramente o manual do s
antes de utilizá-lo e guarde-o para futuras consultas.

Este manual

- Ajudá-lo-á a utilizar o seu equipamento de forma rápida e segura.
- Leia o manual antes de instalar e funcionar o seu equipamento.
- Siga as instruções, especialmente aquelas relativas à segurança.
- Guarde o manual num local acessível, já que poderá precisar dele mais ta
- Além disso, leia também os outros documentos fornecidos com o seu pr

Observe que este manual também pode ser válido para outros modelos.

Os símbolos e as suas descrições

Este manual de instruções contém os seguintes símbolos:

ⓘ Informações importantes ou dicas úteis de utilização.

⚠ Aviso sobre as condições de risco para a vida e a propriedade.

⚠ Aviso sobre a voltagem eléctrica.

CONTEÚDO

1 O seu frigorífico 3

2 Avisos importantes de segurança 4

Uso pretendido.....4
Segurança geral.....4
Para produtos com um dispensador de água;.....6
Segurança com crianças.....6
Conformidade com a Directiva WEEE e Eliminação de Resíduos: 6
Cumprimento com a Directiva RoHS: 6
Informação sobre a embalagem 6
Aviso HCA.....6
O que se pode fazer para economizar energia 6

3 Instalação 7

Pontos a serem considerados ao transportar novamente o seu frigorífico.....7
Antes de funcionar o seu frigorífico....7
Ligação eléctrica.....7
Eliminação da embalagem.....7
Eliminação do seu frigorífico velho 8
Colocação e instalação 8
Substituição da lâmpada interior.....8
Inverter as portas.....9

4 Preparação

5 Utilizar o seu frigo

Painel de controlo.....
Usar os compartimentos interiores.....
Arrefecimento.....
Congelar.....
Descongelação.....
Compartimento zero graus

6 Manutenção e lim

Protecção das superfícies

7 Soluções recome para os problemas

1 O seu frigorífic

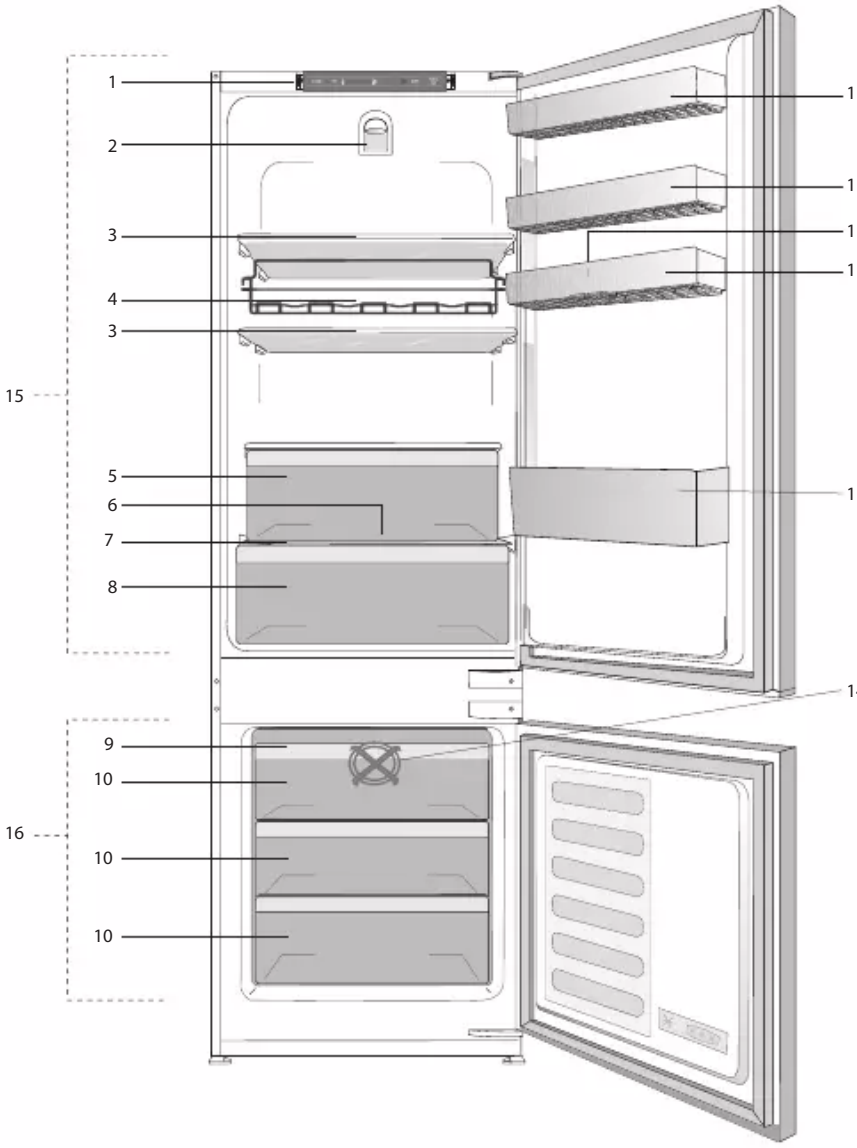

1. Painel de controlo
2. Luz interior
3. Prateleiras ajustáveis
4. Suporte para garrafas de vinho
5. Compartimento zero graus
6. Canal de recolha da água da descongelação - tubo de drenagem
7. Tampa do recipiente para vegetais
8. Recipiente para vegetais
9. Suporte do tabuleiro para gelo e tabuleiro para gelo
10. Compartimentos pa congelados
11. Prateleiras da porta
12. Tabuleiro para ovos
13. Prateleira para garr
14. Ventoinha do cong
15. Compartimento do
16. Compartimento do

As figuras que aparecem neste manual de instruções são esquemáticas e corresponder exactamente ao seu produto. Se as partes referidas nã incluídas no produto que adquiriu, é porque são válidas para outros m

2 Avisos importantes de segurança

Por favor, reveja as informações seguintes. A não-observância destas informações pode causar ferimentos ou danos ao material. Caso contrário, todas as garantias e compromissos de fiabilidade tornar-se-ão inválidos.

Uso pretendido

Este produto está concebido para ser usado

- áreas internas e fechadas como casas;
- em ambientes de trabalho fechados, como lojas e escritórios;
- em áreas de hospedagem fechadas, como casas rurais, hotéis, pensões.
- Este produto não deve ser usado em exteriores.

Segurança geral

- Quando quiser eliminar/desfazer-se do produto, recomendamos que consulte o serviço de assistência e os órgãos autorizados para obter mais informações.
- Consulte o seu serviço de assistência autorizado para todas as questões e problemas relativos ao frigorífico. Não tente reparar e nem permita que ninguém
  o faça sem notificar os serviços de assistência autorizados.
- Para produtos com um compartimento de congelador; Não coma cones de gelados e cubos de gelo imediatamente após retirá-los do compartimento
  do congelador! (Isto pode provocar queimaduras de frio na sua boca).
- Para produtos com compartimento de congelador; Não coloque bebidas líquidas enlatadas ou engarrafadas no compartimento do congelador. Caso contrário, podem rebentar.
- Não toque nos alimentos congelados; podem ficar presos à sua mão.
- Desligue o seu frigorífico da tomada antes da limpeza ou descongelação.
- O vapor e materiais de limpeza vaporizados nunca deverão ser utilizados nos processos de limpeza e descongelação do seu frigorífico.

  Em tais casos, o vapor
  em contacto com as pa
  e provocar curto-circuit
  eléctrico.
- Nunca use as partes do s
  tal como a porta, como m
  ou degrau.
- Não utilize dispositivos el
  do frigorífico.
- Não danifique as partes p
  a refrigeração, com ferra
  perfurantes ou cortantes.
  que pode explodir quand
  gás do evaporador, as ex
  tubo ou os revestimentos
  são perfurados, causa irr
  ou ferimentos nos olhos.
- Não cubra ou bloqueie os
  ventilação do seu frigorífi
  nenhum tipo de material.
- Os dispositivos eléctricos
  reparados por pessoas a
  reparações realizadas po
  incompetentes causam ri
  utilizador.
- Em caso de qualquer falh
  uma manutenção ou num
  de reparação, desligue a
  eléctrica do seu frigorífic
  o fusível correspondente
  ficha da tomada.
- Não puxe pelo cabo qua
  ficha da tomada.
- Coloque as bebidas com
  mais elevado bem fecha
- Nunca guarde latas de ae
  inflamáveis e substâncias
  frigorífico.
- Não utilize dispositivos m
  ou outros para acelerar o
  de descongelação. Siga
  instruções recomendada
  fabricante.
- Este produto não se dest
  por pessoas com incapa
  sensoriais ou mentais ou
  sem conhecimento ou ex
  (incluindo crianças), a me
  supervisionadas por algu
  pela sua segurança ou q
  sobre o uso do produto.

- Não utilize um frigorífico avariado. Consulte o agente autorizado se tiver qualquer questão.
- A segurança eléctrica do seu frigorífico apenas poderá ser garantida se o sistema de ligação à terra da sua casa estiver em conformidade com as normas.
- A exposição do produto à chuva, neve, sol e vento é perigosa no que toca à segurança eléctrica.
- Para evitar qualquer perigo, contacte o serviço autorizado se o cabo eléctrico estiver danificado.
- Nunca ligue o frigorífico à tomada de parede durante a instalação. Caso contrário, poderá ocorrer perigo de morte ou ferimentos graves.
- Este frigorífico foi concebido unicamente para guardar alimentos. Não deverá ser utilizado para quaisquer outros fins.
- A etiqueta das especificações técnicas está localizada na parede esquerda no interior do frigorífico.
- Nunca ligue o seu frigorífico a sistemas de poupança de electricidade, pois podem danificá-lo.
- Se o frigorífico possuir luz azul, não olhe para ela com dispositivos ópticos.
- Para frigoríficos controlados manualmente, aguarde pelo menos 5 minutos para voltar a ligá-lo após uma falha eléctrica.
- Este manual de instruções deverá ser entregue ao novo proprietário do produto quando for dado/vendido a outros.
- Evite causar danos ao cabo eléctrico quando transportar o frigorífico. Dobrar o cabo pode causar incêndio. Nunca pouse objectos pesados no cabo eléctrico. Não toque na ficha com as mãos molhadas quando a introduz na tomada para ligar o produto.

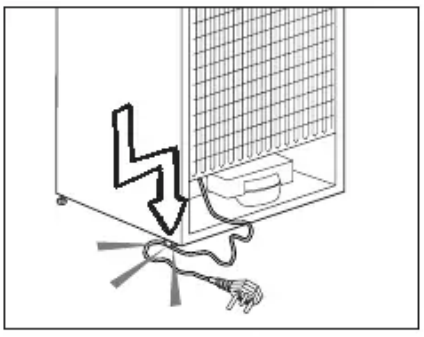

- Não ligue o frigorífico à t
tomada de parede estiv
- Não deverá ser vaporiza
directamente nas parte
interiores do produto de
segurança.
- Para evitar risco de incê
não vaporize substância
contenham gases inflam
gás propano, etc., próx
- Não coloque recipientes
contenham água sobre
frigorífico, visto que tal p
em choque eléctrico ou
- Não sobrecarregue o fri
com excesso de alimen
sobrecarregado, os alim
cair e feri-lo a si e danifi
abrir a porta. Nunca col
topo do frigorífico, visto
podem cair quando se
porta do frigorífico.
- Como precisam de um
de temperatura exacta,
medicamentos sensíveis
aquecimento, materiais
não deverão ser guarda
- Se não for utilizado por
o frigorífico deve ser de
tomada. Qualquer prob
cabo eléctrico poderá r
incêndio.
- A extremidade da ficha
ser limpa regularmente,
poderá provocar incênd
- A extremidade da ficha
ser limpa regularmente
seco; caso contrário, po
incêndio.
- O frigorífico pode move
não estiverem devidam
piso. O ajuste seguro e
pés ao piso pode impe
mova.
- Ao transportar o frigorífi
pelo puxador da porta.
pode quebrar.
- Se posicionar o seu frig
outro frigorífico ou arca
distância entre os dispo
de pelo menos 8 cm. C
paredes laterais adjace
humedecer.

Para produtos com um dispensador de água;

A pressão da conduta de água deve ser de no mínimo 1 bar. A pressão da conduta de água deve ser de no máximo 8 bar.

- Use apenas água potável

Segurança com crianças

- Se a porta possuir uma fechadura, a chave deverá ser mantida afastada do alcance das crianças.
- As crianças devem ser vigiadas para impedir que brinquem com o produto.

Conformidade com a Directiva WEEE e Eliminação de Resíduos:

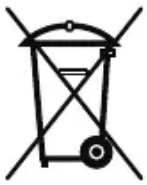

Este produto está em conformidade com a Directiva WEEE da UE (2012/19/EU). Este produto porta um símbolo de classificação para resíduos de equipamentos eléctricos e electrónicos (WEEE).

Este produto foi fabricado com materiais e peças de alta qualidade, que podem ser reutilizados e reciclados. No fim da sua vida útil, não elimine o resíduo com o lixo doméstico normal ou outro lixo. Leve-o a um centro de recolha para reciclagem de equipamentos eléctricos e eletrónicos. Consulte as autoridades locais para se informar sobre estes centros de recolha.

Cumprimento com a Directiva RoHS:

O produto que adquiriu está em conformidade com a Directiva RoHS da UE (2011/65/EU). Ele não contém materiais perigosos e proibidos especificados na Directiva.

Informação sobre a embalagem

Os materiais de embalagem do produto são fabricados a partir de materiais recicláveis, de acordo com as nossas Normas Ambientais Nacionais. Não elimine os materiais de embalagem junto com o lixo doméstico ou outro tipo de lixo. Encaminhe-os a um ponto de recolha de materiais de embalagem indicado pelas autoridades locais.

Aviso HCA

O sistema de arrefecimen
produto contém R600a:

Este gás é inflamável. Por is
cuidado em não danificar o
arrefecimento e a tubagem
transporte. No caso de algu
mantenha o seu produto lon
potenciais fontes de fogo qu
fazer com que o produto de
ventile o compartimento no
está colocada.

Ignore este aviso se o sis
arrefecimento do seu pro
R134a:

O tipo de gás usado no pro
indicado na placa de caract
localizada na parede esquer
do frigorífico.

Nunca elimine o seu produt

O que se pode faze economizar energi

- Não deixe as portas do s
abertas durante muito te
- Não coloque alimentos c
quentes no seu frigorífic
- Não sobrecarregue o se
que a circulação do ar n
seja dificultada.
- Não instale o seu frigorífi
solar directa ou próximo
que emitem calor tais co
máquinas de lavar louça
- Tenha cuidado em mant
alimentos em recipientes
- Para produtos com um c
de congelador; Pode arr
quantidade máxima de a
congelador se remover a
ou gaveta do congelado
consumo de energia ind
frigorífico foi determinad
prateleira do congelador
com carga máxima. Não
risco em utilizar uma pra
de acordo com as forma
dos alimentos a serem c
- Descongelar os alimento
no compartimento do fri
energia e preservará a q
alimentos.

3 Instalação

⚠ Por favor, lembre-se de que o fabricante não pode ser responsabilizado se não forem observadas as informações fornecidas no manual de instruções.

Pontos a serem considerados ao transportar novamente o seu frigorífico

1. O seu frigorífico deve ser esvaziado e limpo antes de ser transportado.
2. As prateleiras, acessórios, gaveta para frutas e legumes, etc. do seu frigorífico devem ser firmemente presos com fita adesiva, devido aos solavancos antes de voltar a empacotá-lo.
3. A embalagem deve ser amarrada com fitas grossas e cordas fortes e devem ser seguidas as normas de transporte indicadas na mesma.

Não se esqueça...

Todo material reciclado é uma fonte indispensável para a natureza e para os nossos recursos nacionais.

Se quiser contribuir para a reciclagem dos materiais da embalagem, pode obter mais informações nos organismos relativos ao ambiente ou junto das autoridades locais.

Antes de funcionar o seu frigorífico

Antes de iniciar a utilização do seu frigorífico, verifique o seguinte:

1. O interior do frigorífico está seco e o ar pode circular livremente na sua parte traseira?
2. Limpe o interior do frigorífico conforme recomendado na secção “Manutenção e limpeza”.
4. Ligue o frigorífico à tomad luz interior acender-se-á q do frigorífico for aberta.
5. Ouvirá um ruído quando o começar a trabalhar. O líq gases no interior do siste refrigeração também pod algum ruído, mesmo que não esteja a funcionar, o q perfeitamente normal.
6. As arestas da frente do fri podem ficar quentes. Isto Estas arestas são project ficarem quentes, a fim de condensação.

Ligação eléctrica

Ligue o seu produto a uma to terra, que esteja protegida po com a capacidade apropriad

Importante:

- A ligação deve estar em c com os regulamentos nac
- A ficha do cabo de alimen estar facilmente acessível instalação.
- A voltagem especificada c à sua voltagem eléctrica.
- Não devem ser usados ca extensão e fichas multiuso ligação.

⚠ Um cabo de alimentação d deve ser substituído por um qualificado.

⚠ O produto não deve ser uti de ser reparado! Há risco d eléctrico!

Eliminação da emba

Os materiais de embalagem p perigosos para as crianças. C materiais da embalagem fora das crianças ou elimine-os, c os de acordo com as instruçõ lixo. Não os elimine juntamen doméstico normal.

A embalagem do seu frigorífic produzida com materiais reci

Eliminação do seu frigorífico velho

Elimine o seu frigorífico velho sem causar qualquer perigo ao meio ambiente.

- Pode consultar o seu revendedor autorizado ou o centro de recolha do lixo do seu município a respeito da eliminação do seu frigorífico.

Antes de se desfazer do seu frigorífico, corte a ficha eléctrica e, se houver trincos nas portas, deixe-os inutilizados, a fim de proteger as crianças contra qualquer perigo.

Colocação e instalação

⚠ Se a porta de entrada do compartimento onde o frigorífico será instalado não for o suficientemente larga para que ele passe, chame o serviço de assistência autorizado para que possam remover as portas do seu frigorífico e passá-lo de forma inclinada através da porta.

1. Instale o seu frigorífico num local que permita fácil acesso.
2. Mantenha o seu frigorífico longe das fontes de calor, lugares húmidos e luz solar directa.
3. Deve existir uma circulação de ar adequada à volta do seu frigorífico, para que obtenha um funcionamento eficiente. Se o frigorífico for colocado numa reentrância da parede, deve haver uma distância mínima de 5cm do tecto e, pelo menos, 5 cm da parede. Se o piso for coberto por alcatifa, o seu produto deve ter uma elevação de 2,5 cm do chão.
4. Coloque o seu frigorífico num pavimento uniforme para evitar solavancos.
5. Não mantenha o seu frigorífico em temperaturas ambientes inferiores a 10ºC.

Substituição da lâm interior

Para substituir a lâmpada ut iluminação do seu frigorífico por favor chame o seu Serviço de Assistência Auto A(s) lâmpada(s) usada(s) nes aparelho não é ou não são adequada(s) para a iluminaç A finalidade desta lâmpada utilizador a colocar produtos no frigorífico/congelador de uma forma confortável e As lâmpadas usadas neste têm de suportar condições extremas, tais como temper de -20ºC.

Inverter as portas

Proceda em ordem numérica

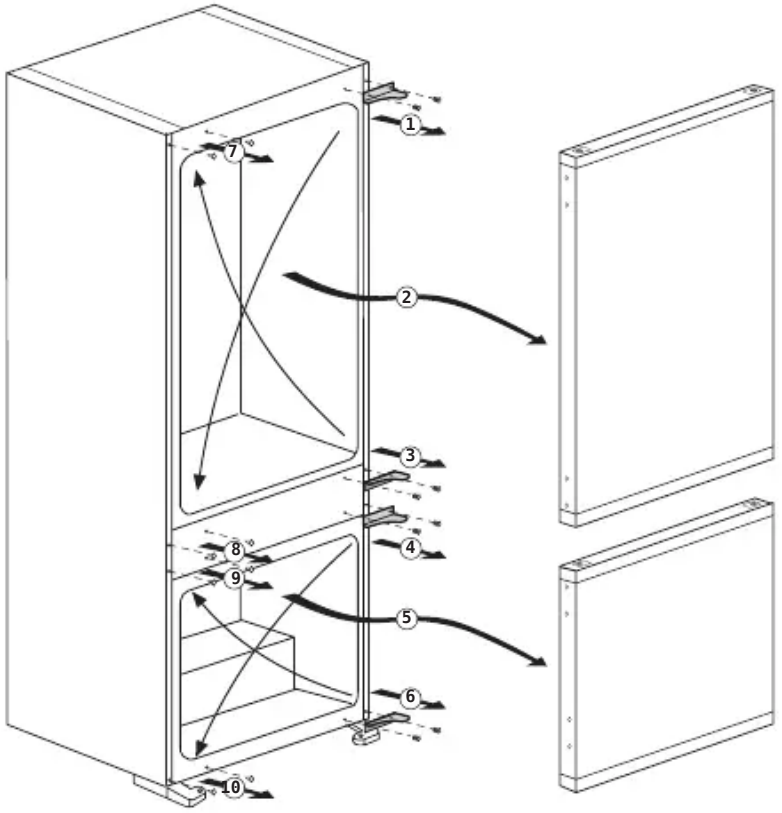

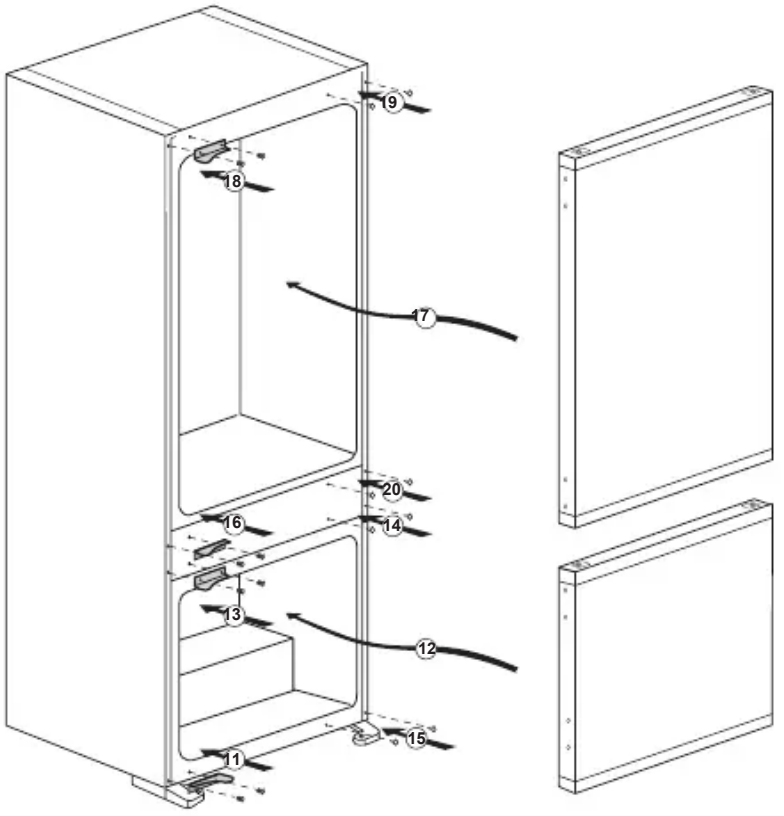

4 Preparação

- O seu frigorífico deverá ser instalado a uma distância mínima de 30 cm de quaisquer fontes de calor, tais como placas, fornos, aquecimento central e fogões e de 5 cm de fornos eléctricos e não deverá ficar exposto directamente à luz solar.
- A temperatura ambiente do compartimento onde está instalado o seu frigorífico não deve ser inferior a 10 ºC. Utilizar o seu frigorífico em condições de temperatura mais baixas não é recomendado em atenção à sua eficiência.
- Certifique-se de que o interior do seu frigorífico esteja completamente limpo.
- Se forem instalados dois frigoríficos lado a lado, deverá existir uma distância mínima de 2 cm entre eles.
- Quando utilizar o seu frigorífico pela primeira vez, por favor, observe as seguintes instruções durante as seis horas iniciais.
- A porta não deverá ser aberta frequentemente.
- Deve começar a funcionar vazio, sem alimentos no interior.
- Não retire a ficha da tomada do seu frigorífico. Se houver uma falha de energia inesperada, por favor, consulte os avisos na secção “Soluções recomendadas para os problemas”.
- A embalagem original e os materiais de esponja deverão ser guardados para transportes ou deslocações futuras.

5 Utilizar o seu frigorífico

Painel de controlo

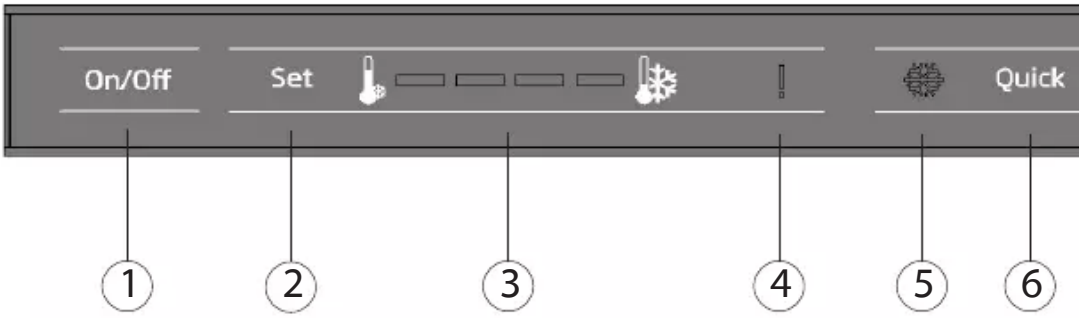

1 - Função On/Off (Ligar/ Desligar)

Prima o botão On/Off (Ligar/Desligar) durante 3 segundos para desligar ou ligar o frigorífico.

2 - Função de ajuste do frigorífico

Esta função permite-lhe fazer os ajustes de temperatura do compartimento do frigorífico.

Prima este botão para definir a temperatura do compartimento do frigorífico respectivamente para - (mais quente), --, ---, ---- (mais frio).

3 - Indicador de definição da temperatura do compartimento do frigorífico

Indica a temperatura definida para o compartimento do frigorífico. As definições são - (mais quente), --, ---, ---- (mais frio)

4 - Indicador de temperatura alta / aviso de error

Esta luz acende durante falhas por temperatura alta e avisos de erro.

5 - Indicador "Quick Fridge" (Frigorífico rápido)

Este icono se ilumina cuando función de refrigeración rápida está activa.

6 - Função "Quick Fridge" (Refrigeração rápida)

Ao premir o botão "Quick Fridge", a temperatura do compartimento ficará mais fria do que os valores ajustados.

Esta função pode ser usad
alimentos colocados no co
do frigorífico e que precise
arrefecer rapidamente.
Se quiser arrefecer grande
quantidades de alimentos f
recomendado que active e
antes de colocar os alimen
frigorífico. O indicador de "
permanecerá aceso enqua
Refrigeração rápida estiver
Para cancelar esta função,
novamente o botão "Quick
indicador "Quick Fridge" de
voltará às suas definições r
Se não a cancelar, a Refrig
rápida cancelar-se-á auton
após 2 horas ou quando o
compartimento do frigorífic
temperatura pretendida.
Esta função não é reactiva
energia é restabelecida apó
falha eléctrica.

7 - Alarme desligado

Quando a porta do frigorífi
aberta durante 2 minutos o
existe uma falha de sensor
um som de alarme. O alarm
desligado premindo o botã
Off" (Alarme desligado).
O alarme de falha do senso
qualquer som até que ocor
de energia. Se fechar a por
novamente, o "Door open
alarm" (Alarme de porta ab
novo activado 2 minutos m

Usar os compartimentos interiores

Prateleiras amovíveis: A distância entre as prateleiras pode ser ajustada quando necessário.

Gaveta para vegetais: Os frutos e vegetais podem ser armazenados neste compartimento por longos períodos, sem deteriorar.

Prateleira para garrafas: Garrafas, jarras e latas podem ser colocadas nessas prateleiras.

Arrefecimento

Armazenamento de alimentos

O compartimento do frigorífico destina-se a armazenar, durante um curto período de tempo, alimentos frescos e bebidas.

As garrafas podem ser guardadas na prateleira para garrafas existente na porta.

A carne crua deve ser guardada num saco de polietileno, na compartimento zero graus.

Deixe as bebidas e alimentos quentes arrefecerem antes de os colocar no frigorífico.

Congelar

Congelar alimentos

O compartimento do congelador está marcado com este símbolo ****.

Pode utilizar o equipamento para congelar alimentos frescos, bem como para guardar alimentos pré-congelados.

Consulte as recomendações fornecidas na embalagem do alimento.

Descongelação

A) Compartimento do re

O compartimento do frigoríf
a descongelação totalmente
Podem ocorrer, no interior da
posterior do compartimento
gotas de água e uma congela
mm enquanto o seu frigorífico
formação é normal como res
sistema de arrefecimento. A
gelo é decongelada ao execu
descongelação automática a
determinados, graças ao sist
descongelação automática d
posterior. Não é necessário a
raspar o gelo ou retirar as go
água resultante da desconge
do sulco de recolha da água
dentro do evaporador atravé
drenagem e evapora-se aqui
mesma.

Verifique regularmente para
de descarga está entupido o
o com a vareta no orifício, qu
necessário.

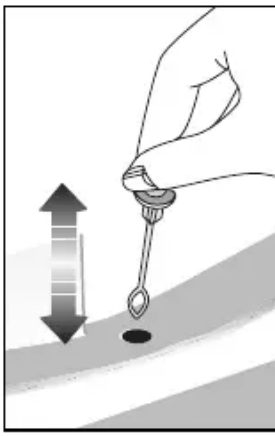

B) Compartimento do congelador

O compartimento do congelador descongela - se automaticamente.

Avisos!

As ventoinha dentro dos compartimento do congelador circulam o ar frio. Nunca introduza objectos através da protecção. Não permita que as crianças toquem na ventoinha do congelador. Nunca armazene produtos que contenham gás inflamável (por exemplo, latas de aerossóis, etc.) ou substâncias explosivas.

Não cubra as prateleiras com materiais de protecção que possam obstruir a circulação de ar.

Não permita que as crianças brinquem com o frigorífico nem com os controlos.

Não obstrua as protecções da ventoinha para garantir que obtenha melhor desempenho do seu equipamento.

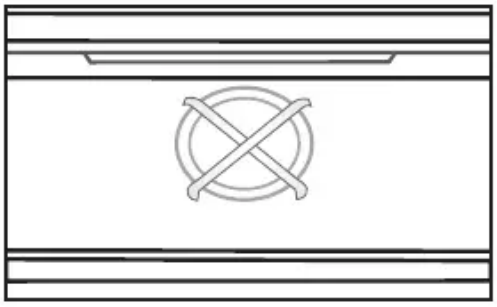

Compartimento zer

Este compartimento foi
para guardar alimentos co
que podem ser desconge
lentamente (carne, peixe,
conforme for necessário.
compartimento de baixa t
local mais frio do frigorífic
produtos lácteos (queijo,
carne, peixe ou galinha po
guardados em condições
armazenamento.

Os vegetais e/ou frutos
ser colocados neste comp

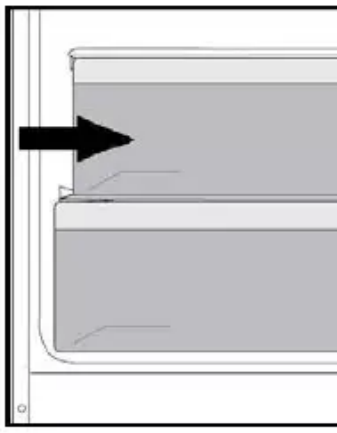

6 Manutenção e limpeza

⚠ Nunca use gasolina, benzeno ou substâncias semelhantes para a limpeza.

⚠ Recomendamos que desligue a ficha do equipamento da tomada antes da limpeza.

⚠ Nunca utilize na limpeza objectos abrasivos ou pontiagudos, sabões, produtos de limpeza doméstica, detergentes ou ceras abrilhantadoras.

ⓘ Utilize água morna para limpar o exterior do seu frigorífico e seque-o com um pano.

ⓘ Utilize um pano humedecido numa solução composta por uma colher de chá de bicarbonato de soda dissolvido em cerca de meio litro de água para limpar o interior e depois seque-o.

⚠ Certifique-se de que não entra água no compartimento da lâmpada e nos outros itens eléctricos.

⚠ Se o seu frigorífico não for utilizado durante um longo período de tempo, remova o cabo de alimentação, retire todos os alimentos, limpe-o e deixe a porta entreaberta.

ⓘ Verifique regularmente as borrachas vedantes da porta, para se assegurar que elas estão limpas e sem restos de alimentos.

⚠ Para remover os suportes da porta, retire todo o seu conteúdo e, em seguida, basta empurrar cuidadosamente o seu suporte para cima a partir da base.

⚠ Nunca utilize agentes de limpeza ou água que contenha cloro para limpar as superfícies externas e as partes cromadas do produto. O cloro provoca a corrosão de tais superfícies metálicas.

Protecção das supe plásticas

ⓘ Não coloque óleos líquidos cozinhadas no óleo no seu recipientes abertos, uma v danificar as superfícies plás frigorífico. No caso de derr de óleo nas superfícies plá e enxagúe a parte corresp superfície com água morna

7 Soluções recomendadas para os problem

Por favor, reveja esta lista antes de telefonar para a assistência. Com isso, p
tempo e dinheiro. Esta lista abrange as reclamações frequentes resultantes
de fabricação ou utilização do material. Algumas das funções descritas aqu
existir no seu produto.

O frigorífico não funciona
• O frigorífico tem a ficha eléctrica ligada correctamente à tomada? Introduza tomada de parede. • O fusível da tomada na qual o frigorífico está ligado ou o fusível principal nã queimado? Verifique o fusível.
Condensação na parede lateral do compartimento do refrigerador (MULTIZ CONTROL e FLEXI ZONE).
• Condições ambientais muito frias. Abertura e fecho frequentes da porta. Co ambientais de alta humidade. Armazenamento de alimentos que contém lí recipientes abertos. A porta foi deixada entreaberta. Comute o termóstato p mais frio. • Diminua o número de vezes de abertura da porta ou utilize menos frequent • Cubra os alimentos guardados em recipientes abertos com um material ap • Limpe a condensação usando um pano seco e verifique, se persistir.
O compressor não está a funcionar.
• A protecção térmica do compressor deixará de funcionar durante falhas ele repentinas ou na extracção/colocação da ficha eléctrica, já que a pressão n no sistema de arrefecimento do frigorífico ainda não se encontra estabilizad frigorífico voltará a funcionar aproximadamente 6 minutos depois. Por favor assistência se o frigorífico não começar a operar no fim deste período. • O refrigerador está no ciclo de descongelação. Isto é normal num frigorífico descongelação totalmente automático. O ciclo de descongelação ocorre p • O seu frigorífico não está ligado à tomada. Certifique-se de que a ficha está correctamente ligada à tomada. • A regulação da temperatura está feita correctamente? • A corrente deve ser desligada.

O refrigerador está a funcionar frequentemente ou por um longo tempo.
• O seu novo produto pode ser mais largo do que o anterior. Esta situação é normal. Os frigoríficos grandes operam por um período maior de tempo. • A temperatura ambiente pode estar muito elevada. Esta situação é perfeita • O frigorífico foi ligado à tomada há pouco tempo ou carregado com aliment arrefecimento total do frigorífico pode demorar mais do que duas horas. • Podem ter sido colocadas recentemente grandes quantidades de alimento frigorífico. Os alimentos quentes obrigam a um funcionamento mais vigoros até que alcance a temperatura segura de armazenamento. • As portas podem estar a ser abertas frequentemente ou foram deixadas en por longo tempo. O ar quente que entrou no frigorífico faz com que o mesm funcionar por períodos mais longos. Abra as portas com menos frequência • A porta do compartimento do refrigerador ou do congelador pode ter sido entreaberta. Verifique se as portas estão completamente fechadas. • O frigorífico está ajustado para uma temperatura muito baixa. Ajuste a temp frigorífico para um grau mais quente e aguarde até que a temperatura seja • O vedante da porta do refrigerador ou do congelador pode estar sujo, gast não ajustado correctamente. Limpe ou substitua o vedante. O vedante dan faz com que o frigorífico funcione por um período de tempo maior para que temperatura actual.
A temperatura do congelador está muito baixa, enquanto que a temperatu refrigerador é suficiente.
• A temperatura do congelador está ajustada para uma temperatura muito b temperatura do congelador para um grau mais quente e verifique.
A temperatura do refrigerador está muito baixa, enquanto que a temperatu congelador é suficiente.
• A temperatura do refrigerador pode ter sido ajustada para uma temperatura Ajuste a temperatura do refrigerador para um grau mais quente e verifique.
Os alimentos guardados nas gavetas do compartimento do refrigerador es congelados.
• A temperatura do refrigerador pode ter sido ajustada para uma temperatura Ajuste a temperatura do refrigerador para um grau mais quente e verifique.
A temperatura no refrigerador ou no congelador é muito alta.
• A temperatura do refrigerador pode ter sido ajustada para um grau muito a do refrigerador tem efeito na temperatura do congelador. Altere a temperatu refrigerador ou do congelador até que a temperatura do refrigerador ou do atinja um nível suficiente. • As portas podem estar a ser abertas frequentemente ou foram deixadas en longo tempo; abra-as menos frequentemente. • A porta poderá ter sido deixada entreaberta; feche-a completamente. • Podem ter sido colocadas recentemente grandes quantidades de alimento frigorífico. Aguarde até que o refrigerador ou o congelador atinja a temperat • O frigorífico pode ter sido ligado à tomada há pouco tempo. O total arrefeci frigorífico leva tempo.
O ruído de funcionamento aumenta quando o frigorífico está a funcionar.
• O desempenho de funcionamento do frigorífico pode variar devido às altera temperatura ambiente. Esta situação é normal e não é um problema.

Vibrações ou ruído.
• O piso não está nivelado ou não é resistente. O frigorífico balança quando c lentamente. Certifique-se de que o piso é suficientemente forte para suport e nivelado. • O ruído pode ser causado pelos itens colocados sobre o frigorífico. Os itens do frigorífico devem ser removidos.
Há ruídos que surgem do frigorífico como líquidos a verter ou gotejar.
• Os fluxos de gás e líquidos acontecem conforme os princípios de funcionar frigorífico. Esta situação é normal e não é um problema.
Há um ruído parecido com o vento a soprar.
• As ventoinhas são utilizadas para arrefecer o frigorífico. Esta situação é norm um problema.
Condensação nas paredes internas do frigorífico.
• O tempo quente e húmido aumenta a formação de gelo e de condensação situação é normal e não é um problema. • As portas poderão ter sido deixadas entreabertas; certifique-se que as mes completamente fechadas. • As portas podem estar a ser abertas frequentemente ou foram deixadas en longo tempo; abra-as menos frequentemente.
Há ocorrência de humidade no exterior do frigorífico ou entre as portas.
• Poderá existir humidade no ar; isto é bastante normal no tempo húmido. Q humidade for menor, a condensação irá desaparecer.
Maus odores dentro do frigorífico.
• O interior do frigorífico deve ser limpo. Limpe o interior do frigorífico com um água morna ou água com gás. • Alguns recipientes ou materiais de embalagem podem provocar cheiros. U recipiente diferente ou um material de embalagem de marca diferente.
A porta não está fechada.
• Os pacotes de alimentos podem impedir o fecho da porta. Coloque de out embalagens que estão a obstruir a porta. • O frigorífico não está completamente na vertical no pavimento e balanceia c ligeiramente movido. Ajuste os parafusos de elevação. • O piso não é sólido ou não está nivelado. Certifique-se de que o piso está r capaz de suportar o frigorífico.
As gavetas para frutos e legumes estão bloqueadas.
• Os alimentos podem estar a tocar o tecto da gaveta. Arrume novamente os gaveta.

COUNTRY	COMPANY	CC	TELEPHONE	E-MA
AUSTRIA	KÜPPERSBUSCH GesmbH	43	1 866 800	info@kuep
BELGIUM	B.V.B.A. KÜPPERSBUSCH S.P.R.L.	32	2 466 8740	in fo@kupp
BULGARIA	TEKA BULGARIA LTD.	359	2 9768 330	2 97
CHILE	TEKA CHILE, S.A.	56	2 4386 000	info@
P. R. CHINA	TEKA INTERNATIONAL TRADING (Shanghai)	86	2 1 511 688 41	info@
CZECH REPUBLIC	TEKA CZ S.R.O.	420	2 84 691940	info@te
ECUADOR	TEKA ECUADOR, S.A.	593	4 2100311	ventas
GERMANY	TEKA KÜCHENTECHNIK GmbH	49	2771 3950	info@teka-ku
GREECE	TEKA HELLAS A.E.	30	210 9760283	info@tek
HUNGARY	TEKA HUNGARY KFT	36	1 3542110	teka@
INDONESIA	PT TEKA BUANA	62	21 390 5274	teka@teka
MALAYSIA	TEKA KÜCHENTECHNIK (MALAYSIA) SDN.	60	3 7620 1600	customer_svc
MAROC	TEKA MAROC, SA	34	942 355 286	942 3
MIDDLE EAST	TEKA KÜCHENTECHNIK MIDDLE EAST FZE	971	4 887 2912	teka@emi
MEXICO	TEKA MEXICANA S.A. de C.V.	52	555 133 0493	ventas@ tekam
POLAND	TEKA POLSKA SP. ZO.O.	48	22 7383270	teka@te
PORTUGAL	TEKA PORTUGAL, S.A.	351	234 329 500	sacliente
ROMANIA	SC TEKA KÜCHENTECHNIK ROMANIA SRL	40	21 233 44 50	21 23
RUSSIA	TEKA RUS LLC	7	495 101 31 08	info@te
SINGAPORE	TEKA SINGAPORE PTE. LTD.	65	67342415	tekasin@p
SPAIN	TEKA INDUSTRIAL, S.A.	34	942355050	mail@t
THAILAND	TEKA (THAILAND) CO. LTD.	66	2 652 2999	2 652
TURKEY	TEKA TEKNIK MUTFAK	90	212 288 3134	teka@te
UKRAINE	TEKA UA	380	44 496 0680	info@
UNITED ARAB EMIRATES	TEKA KÜCHENTECHNIK U.A.E. LLC	97 1	4 283 3047	uaeteka@e
UNITED KINGDOM	TEKA PRODUCTS LTD.	44	1235 861916	info@te
USA	TEKA USA, INC.	1	813 2888820	info@tek
VENEZUELA	TEKA ANDINA, S.A.	58	2 1229 12821	teka@te
VIETNAM	TEKA VIETNAM CO LTD	848	38 258 746	38 2



TEKA INDUSTRIAL, S.A.
C/ Cajo, 17
39011 Santander (Spain)
Tel.: +34 942 355050
Fax: +34 942 347694
mail@teka.com

www.teka.com

TEKA KÜCHENTECH
Sechsheldener Str. 12
35708 Haiger (Germa
Tel.: +49 2771 8141 0
Fax: +49 2771 8141 1
info@teka-kuechentec