FOHERE

PORTABLE MINI FRIDGE
USER MANUAL

Model: MFA-5L-GA

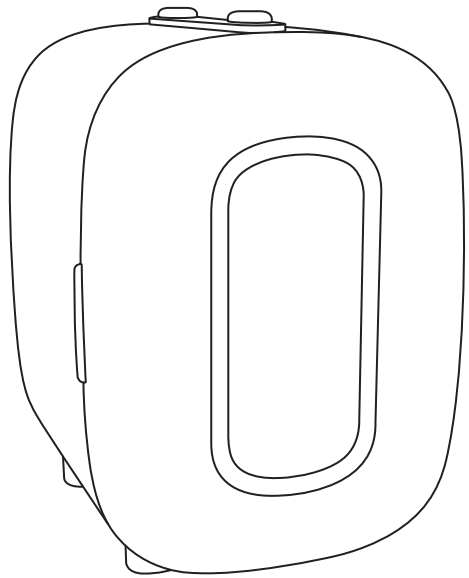

Please read these instructions carefully and retain for future reference.

EC REP

SCHEUFER Technologies GmbH
Hertleinstrasse 37, 91052, Erlangen,
Germany Email: ec-rep@scheufer.com
Phone / Fax：+4991319402597

HOUSEHOLD USE ONLY

Manufacturer/Hersteller: Shenzhen Foduosi Trading Co., Ltd.
Address/Adresse:1403, Block 4, Haixuan Plaza, No.89 Jinlong Road,
Luogang Community, Buji Street, Longgang District, Shenzhen
Facebook Page: http://www.facebook.com/foherehome
Email: service@fohere.com
Web: www.fohere.com
MADE IN CHINA

CE RoHS

FR BARQUETTE + ÉTUI BAC DE TRI

English	01-06
Deutsch	07-12
Français	13-18
Español	19-24
l'italiano	25-30

English

CONTENT

Safety Instructions	02
Diagram	03
Size Description	03
Specifications	04
Operations Guide	04
More Tips For Using	05
Cleaning And Maintenance	05
Frequently Asked Questions	06



READ ALL INSTRUCTIONS BEFORE USE

For your safety and continued enjoyment of this product, always read the instruction manual before using.

★ Safety Instructions

Warning: Basic safety precautions should always be followed when using electrical appliances, Including the following

To prevent fire,electric shock,or injury, do not immerse power cords, plugs, or the fridge in water or other liquids.

Close supervision must be exercised when children are using or near any electrical appliances. Keep the mini-fridge and the power cords out of reach of children.

Unplug the mini fridge from the socket when not in use and before cleaning. Allow cooling before putting on or removing parts and cleaning equipment.

Do not operate any equipment that is damaged in any way or has a defective power cord or plug. In this case,contact Customer Service for assistance.

Do not let wires hang over the edges of tables or counters ortouch hot surfaces.

Do not place your mini fridge over or near a hot or electric stove,or in a heated oven.

Leave a 10-30cm gap between the rear fan of your mini fridge and any walls/obstacles for continuous optimized operation.

When not in use,close the mini fridge and unplug it from the electrical outlet.

★ Diagram

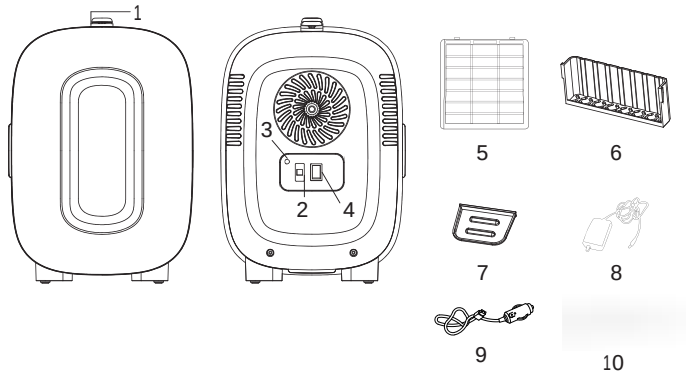

1. Carrying Handle
2. ON/OFF Switch
3. Green Indicator Light(Cooling)
4. Adaptor plug
5. Removable Shelf
6. Removable Basket
7. Condensate Tray
8. AC Adaptor
9. DC Car Power Cord
10. USB Power Cord

★ Size Description

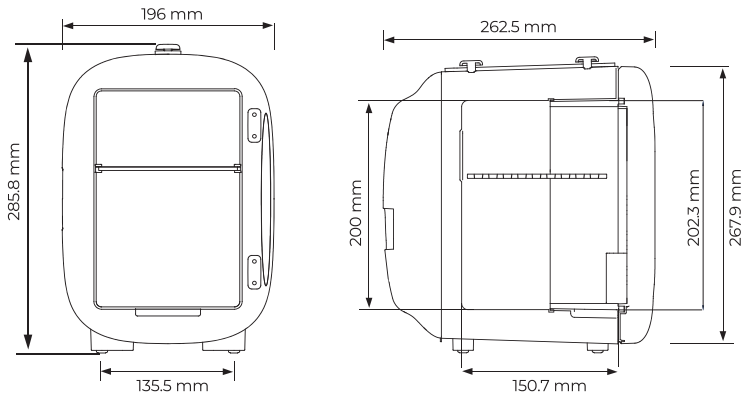

★ Specifications

Capacity	5 Liters
AC Input Voltage	100V-240V
DC Input Voltage	9V
USB Input Voltage	Refer to the output voltage of the specific USB interface
Power	20W
Temperature Effect	Cooling: 64.4°F /18°C Below Ambient

★ Operations Guide

	Keep the switch at the “OFF“ position before connecting.
	Plug the AC/DC/USB power cord into the jack on the back of the fridge.
	Place the fridge well and insert the plug into the socket.
	Set the switch to “ON”and the green Indicator light on, mini fridge start to cool.

★ More Tips For Using

Cooling:

It allows your products down about 18°C / 65°F based on your ambient room temperature, it will take about 3 hours to makes your drinks or skincare products to cool.

The possible temperature depends on the surrounding environment, min cool about 8 °C / 46°F.

Drinks can be pre-cooled in advance before car travel to ensure that you can enjoy cold drinks at any time during travel.

Condensation water will be generated during use, please dispose of it in time.

★ Cleaning And Maintenance

When not in use and before storage,be sure to remove the power cord and plug.

Store the mini fridge in a cool,dry place. Always make sure your mini fridge is completely dry before storage.

Always allow your mini fridge to cool completely with the door open before storing it. Keeping the door open while it returns to room temperature will help prevent moisture and mold from potentially developing inside.

Wipe the mini fridge with a damp cloth or paper towel. Removable shelve/basket and condensate tray can be cleaned with soap,water and sponge.

★ Frequently Asked Questions

Abnormal	Troubleshooting	Solution
Product not functioning	Check the indicator light	If the light is on and the fan is running, the refrigerator is working. Please wait for 3 hours and check the cooling status.
		If the indicator light is off or intermittently on, check the power connection status and ensure that they are properly connected.
		If the problem persists, please contact us through your order.
Insufficient cooling to desired temperature	Check ambient temperature and cooling time	The temperature inside the mini fridge is usually 18°C / 65°F lower than the ambient temperature. The colder the ambient temperature, the colder the fridge will become.
		The refrigeration process of the mini fridge usually takes about 3 hours, please wait patiently.
		It is recommended not to use the fridge in high-temperature rooms.
	Check if the exhaust vent is blocked	Ensure that the fridge is placed more than 10cm away from the wall to ensure good heat dissipation.
Excessive condensation inside the fridge	Normal physical phenomenon	The temperature difference between the inside and outside of the fridge or frequent opening of the door can lead to the formation of condensation or ice inside.
		It is not recommended to open and close the door frequently, and avoid placing hot food in the fridge.
Spoilage of cosmetics	Check ambient temperature	The storage temperature of cosmetics is generally 10-20°C. Do not store cosmetics at room temperatures below 10℃ (50°F) in this mini fridge.

Deutsch

INHALT

Sicherheitsanweisungen	**08**
Diagramm	**09**
Grössenbeschreibun	**09**
Spezifikationen	**10**
Betriebsanleitung	**10**
Mehr Tipps Für Die Verwendung	**11**
Reinigung Und Wartung	**11**
Häufig Gestellte Fragen	**12**



LESEN SIE ALLE ANWEISUNGEN VOR DEM GEBRAUCH

Zu Ihrer Sicherheit und zur weiteren Freude an diesem Produkt lesen Sie immer vor dem Gebrauch die Gebrauchsanweisung.

★ Sicherheitsanweisungen

Warnung: Grundlegende Sicherheitsvorkehrungen sollten beim Gebrauch von Elektrogeräten immer getroffen werden, einschließlich der folgenden

Zum Vermeiden vion Brände, Stromschläge oder Verletzungen dürfen Netzkabel,Stecker oder der Kühlschrank nicht in Wasser oder andere Flüssigkeitengetaucht werden.

Wenn Kinder elektrische Geräte benutzen oder sich in deren Nähe aufhalten,müssen sie streng überwacht werden. Bewahren Sie den Mini-Kühlschrank unddie Netzkabel außerhalb der Reichweite von Kindern auf.

Bei Nichtgebrauch oder vor der Reinigung ziehen Sie den Stecker desMinikühlschranks aus der Steckdose. Lassen Sie das Gerät abkühlen, bevor Sie Teileanbringen oder entfernen und das Gerät reinigen.

Benutzen Sie das Geräte nicht, wenn es in irgendeiner Weise beschädigt ist oder dasNetzkabel oder der Stecker defekt ist. In diesem Fall kontaktieren Sie bitte denKundendienst.

Lassen Sie die Kabel nicht über die Kanten von Tischen oder Theken hängen undberühren Sie keine heißen Oberflächen.

Setzen Sie Ihren Mini-Kühlschrank nicht über oder in die Nähe eines heißen oder elektrischen Herdes oder in ein beheiztes Ofen.

Lassen Sie einen Abstand von 10-30 cm zwischen dem hinteren Gebläse Ihres Mini-Kühlschranks und Wänden/Hindernissen, um den Betrieb zu optimieren.

Bei Nichtgebrauch schließen Sie den Minikühlschrank und ziehen Sie den Stecker aus der Steckdose.

★ Diagramm

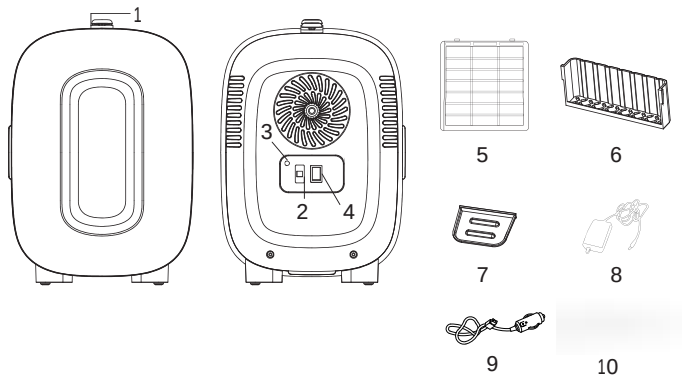

1. Tragegriff
2. EIN/AUS-Schalter
3. Grüne Anzeigelampe (Kühlung)
4. Adapter-Stecker
5. Abnehmbares Regal
6. Abnehmbarer Korb
7. Kondensatwanne
8. AC-Adapter
9. DC Auto-Netzkabel
10. USB-Netzkabel

★ Grössenbeschreibung

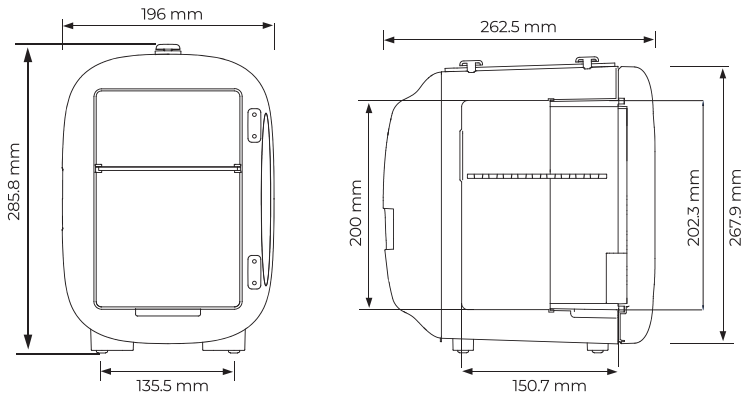

★ Spezifikationen

Kapazität	**5 Liter**
AC-Eingangsspannung	**100V-240V**
DC-Eingangsspannung	**9V**
USB-Eingangsspannung	**Beziehen Sie sich auf dieAusgangsspannung der jeweiligen USB Schnittstelle**
Strom	**20W**
Temperatur-Effekt	**Kühlung: 64.4°F /18°C unter der Umgebungstemperatur**

★Betriebsanleitung

	**Lassen Sie den Schalter vor der Verbindung in der Position"AUS".**
	**Stecken Sie das AC/DC/USB-Netzkabel in die Buchse auf der Rückseite des Kühlschranks.**
	**Platzieren Sie den Kühlschrank gut und stecken Sie den Stecker in die Steckdose.**
	**Stellen Sie den Schalter auf "EIN" und die grüne Anzeige-lampe leuchtet, der Mini-Kühlschrank startet zu kühlen.**

★ Mehr Tipps Für Die Verwendung

Kühlung:

Es lässt Ihre Produkte auf ca. 18°C / 65°F abkühlen, basierend auf Ihrer Raumtemperatur. Es dauert etwa 3 Stunden, bis Ihre Getränke oder Hautpflegeprodukte abgekühlt sind.

Die mögliche Temperatur ist von der Umgebung abhängig, mindestens kühlt sie um8°C / 46°F.

Getränke können vor der Autofahrt vorgekühlt werden, um sicherzustellen, dass Siewährend der Fahrt jederzeit kalte Getränke genießen können.

Während des Gebrauchs entsteht Kondenswasser und entsorgen Sie bitte esrechtzeitig.

★Reinigung Und Wartung

Bei Nichtgebrauch oder vor der Lagerung ziehen Sie das Netzkabel und den Stecker ab.

Lagern Sie den Mini-Kühlschrank an einem kühlen, trockenen Ort. Stellen Sie sich immer sicher, dass Ihr Mini-Kühlschrank vor der Lagerung vollständig trocken ist.

Lassen Sie vor der Lagerung Ihren Mini-Kühlschrank immer vollständig abkühlen undlassen Sie die Tür offen. Während es zur Raumtemperatur rückkehrt, halten die Tür offen,um zu verhindern, dass sich im Inneren Feuchtigkeit und Schimmel bilden können.

Wischen Sie den Mini-Kühlschrank mit einem feuchten Tuch oder Papiertuch ab. Dasabnehmbare Regal/Korb und die Kondensatwanne können mit Wasser, Seife undSchwamm gereinigt werden.

★ Häufig Gestellte Fragen

Abnormal	Fehlerbehebung	Lösung
Produkt funktioniert nicht	Überprüfen Sie die Anzeigelampe	1. Wenn das Licht leuchtet und das Gebläseläuft, funktioniert der Kühlschrank, bittewarten Sie 3 Stunden und überprüfen Sieden Kühlzustand.
		2. Wenn die Anzeige aus ist oder manchmal-leuchtet, überprüfen Sie den Status der Stromverbindung und garantieren Sie, dasssie in gutem Kontakt sind.
		3. Wenn das Problem nicht gelöst werdenkann, kontaktieren Sie uns bitte über dieBestellung.
Unzureichende Kühlung auf die gewünschte Temperatur	Umgebungstemperatur und Abkühlzeit überprüfen	1. . Die Temperatur im Minikühlschrank liegt normalerweise 18 ℃ / 64.4°F unter der Umgebungs-temperatur. Je kälter die Umgebungstemperatur, desto kühler wird der
		2. Der Kühlvorgang des Mini-Kühlschranksdauert normalerweise etwa 3 Stunden, bittewarten Sie geduldig.
		3. Besser keine Verwendung bei hohenRaumtem-peraturen.
	Überprüfen Sie, ob die Abluftöffnung blockiertist.	Stellen Sie sicher, dass der Kühlschrank mehr als 10 cm von der Wand entfernt ist, um eine .
Eine Menge Kondenswasser imInneren des Kühlschrankes	Normales physisches Phänomen	1. Die Temperaturdifferenz zwischen innen und außen des Kühlschranks oder häufiges Öffnen der Tür kann zur Bildung von Kondensation oder Eis im Inneren führen.
		2. Wir empfehlen nicht, die Tür zum Spaßhäufig zu öffnen und zu schließen, undstellen Sie keine heißen Speisen in denKühlschrank.
Kosmetischer Verderb	Umgebungstemperatur überprüfen	1. Die Lagertemperatur von Kosmetikabeträgt im Allgemeinen 10-20°C.2. Verwenden Sie diesen Mini-Kühlschranknicht zur Aufbewahrung von Kosmetika beieiner Raumtemperatur unter 10°C (50°F).

Français

CONTENU

Instructions De Sécurité	**14**
Diagramme	**15**
Description De La Taill	**15**
Spécifications	**16**
Guide D'utilisation	**16**
Autres Conseils D'utilisation	**17**
Nettoyage Et Maintenance	**17**
Questions Fréquemment Posées	**18**



LISEZ TOUTES LES INSTRUCTIONS AVANT L'UTILISATION

Pour votre sécurité et afin de continuer à profiter de ce produit, lisez toujours le manuel d'instructions avant de l'utiliser

★ Instructions De Sécurité

Avertissement : Lors de l'utilisation d'appareils électriques, les précautions de sécurité de base doivent toujours être respectées, notamment les suivantes.

Ne plongez pas les cordons d'alimentation, les fiches ou le réfrigérateur dans l'eau ou dans d'autres liquides Pour éviter tout risque d'incendie, d'électrocution ou de blessure.

Lorsque des enfants utilisent ou se trouvent à proximité d'appareils électriques une surveillance étroite doit être exercée. Gardez le mini-frigo et les cordons d'alimentation hors de portée des enfants.

Débranchez le mini-frigo de la prise lorsqu'il n'est pas utilisé et avant de le nettoyer. Laissez refroidir avant de mettre ou de retirer des pièces et de nettoyer l'appareil.

Ne faites pas fonctionner un appareil qui est endommagé de quelque façon que ce soit ou dont le cordon d'alimentation ou la fiche sont défectueux. Dans ce cas, contactez le service clientèle pour obtenir de l'aide.

Ne laissez pas les fils pendre sur les bords des tables ou des comptoirs et ne touchez pas les surfaces chaudes.

Ne placez pas votre mini-frigo au-dessus ou à proximité d'une cuisinière chaude ou électrique, ou dans un four chauffé.

Laissez un espace de 10 à 30 cm entre le ventilateur arrière de votre mini-frigo et tout mur/obstacle pour un fonctionnement optimal continu.

Lorsque vous n'utilisez pas le mini-frigo, fermez-le et débranchez-le de la prise électrique.

★ Diagramme

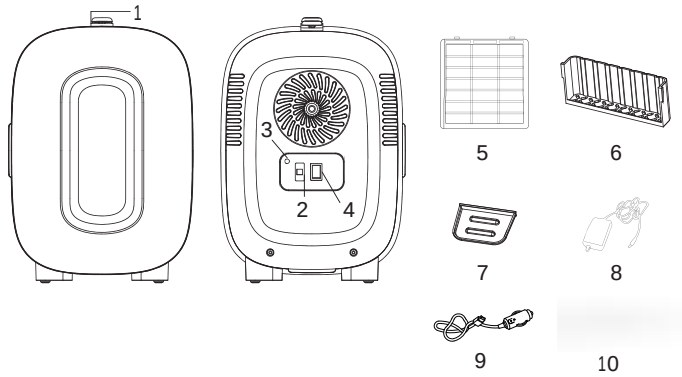

1. Poignée de transport
2. Interrupteur MARCHE/ARRÊT
3. Voyant lumineux vert (refroidissement)
4. Fiche de l'adaptateur
5. Étagère amovible
6. Panier amovible
7. Bac à condensats
8. Adaptateur CA
9. Cordon d'alimentation CC pour voiture
10. Cordon d'alimentation USB

★ Description De La Taille

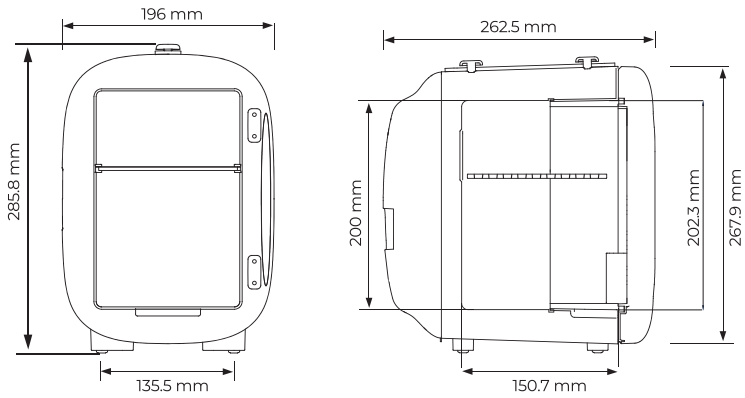

★ Spécifications

Capacité	**5 Litres**
Tension d'entrée CA	**100V-240V**
Tension d'entrée CC	**9V**
Tension d'entrée USB	**Référez-vous à la tension de sortie del'interface USB spécifique.**
Puissance	**20W**
Effet de la température	**Refroidissement : 64,4°F /18°C en dessousde la température ambiante**

★ Guide D'utilisation

	**Maintenez l'interrupteur sur la position ARRÊT avant deprocéder au branchement.**
	**Branchez le cordon d'alimentation CA/CC/USB dans la prisesituée à l'arrière du réfrigérateur.**
	Placez le réfrigérateur bien et insérez la fiche dans la prise.
	**Placez l'interrupteur sur MARCHE et le voyant vert s'allume, lemini-frigo commence à refroidir.**

★ Autres Conseils D'utilisation

Refroidissement :

Il permet à vos produits de descendre d'environ 18°C / 65°F en fonction de la température ambiante de votre pièce, 3 heures sont nécessaires pour faire refroidir vos boissons ou produits de soins de la peau.

La température possible dépend de l'environnement ambiant, le refroidissement minimum est d'environ 8 °C / 46 °F.

Avant le voyage en voiture, les boissons peuvent être refroidies à l'avance pour vous permettre de profiter de boissons fraîches à tout moment pendant le voyage.

De l'eau de condensation sera générée pendant l'utilisation, veuillez l'éliminer à temps.

★ Nettoyage Et Maintenance

Lorsque vous n'utilisez pas l'appareil et avant de le ranger, veillez à retirer le cordon d'alimentation et la fiche.

Rangez le mini-frigo dans un endroit frais et sec. Assurez-vous toujours que votre minifrigo est complètement sec avant de le ranger.

Laissez toujours votre mini-frigo refroidir complètement avec la porte ouverte avant de le ranger. En gardant la porte ouverte pendant qu'il revient à la température ambiante, vous empêcherez l'humidité et la moisissure de se développer à l'intérieur.

Essuyez le mini-frigo avec un chiffon humide ou une serviette en papier. L'étagère/panier amovible et le plateau de condensation peuvent être nettoyés avec du savon, de l'eau et une éponge.

★ Questions Fréquemment Posées

Anormal	Dépannage	Solution
Le produit ne fonctionne pas	Vérifiez le voyant lumineux	1.Si le voyant est allumé et que le ventilateur fonctionne, le mini frigo fonctionne. Veuillez attendre 3 heures et vérifier l'état de refroidissement.
		2. Si le voyant est éteint ou parfois allumé, vérifiez l'état de connexion électrique et assurez-vous qu' il est correctement connecté.
		3. Si le problème persiste, veuillez nous contacter via votre commande.
Le refroidissement n'atteint pas la température souhaitée	Vérifiez la température ambiante et le temps de refroidissement	1. La température à l'intérieur du mini-frigo est généralement inférieure de 18°C / 65°F à la température ambiante. Plus la température ambiante est froide, plus le réfrigérateur sera froid.
		2. Le processus de réfrigération du mini-frigo prend généralement environ 3 heures,veuillez patienter.
		3. Il est recommandé de ne pas utiliser le frigo dans des pièces à haute température
	Vérifiez si le conduit d'évacuation est bloqué	Assurez-vous que le frigo est placé à plus de 10cm du mur pour assurer une bonne . dissipation de la chaleur.
Condensation excessive à l' intérieur du frigo	Phénomène physique normal	1. La différence de température entre l'intérieur et l'extérieur ou l'ouverture fréquente de la porte entraîne la formation de condensation ou de glace à l'intérieur.
		2. Il n'est pas recommandé d'ouvrir et de fermer la porte fréquemment, et d'éviter de placer des aliments chauds dans le frigo.
Détérioration cosmétique	Vérifiez la température ambiante	1. La température de stockage des cosmétiques est généralement de 10-20°C. 2. Ne pas stocker les cosmétiques à des températures inférieures à 10℃ (50°F) dans ce mini-frigo.

Español

CONTENIDO

Instrucciones De Seguridad	**20**
Diagrama	**21**
Descripción De Tamañ	**21**
Especificaciones	**22**
Guía De Operación	**22**
Más Tipo Para El Us	**23**
Limpieza Y Mantenimiento	**23**
Preguntas Frecuentes	**24**



LEA TODAS LAS INSTRUCCIONES ANTES DE USAR

Para su seguridad y disfrute continuo, siempre lea el manual de instrucciones antes de usar.

★ Instrucciones De Seguridad

Aviso: Las precauciones básicas de seguridad siempre deben ser seguidas al usar equipos eléctricos, Incluyendo los siguientes puntos

Para evitar incendios, choque eléctrico, o lesiones, no sumerja los cables de alimentación, enchufes, o la refrigeradora en el agua u otros líquidos. Una supervisión cercana debe ser mantenida cuando haya niños usando o cerca de cualquier equipo eléctrico. Mantenga la mini refrigeradora y los cables de alimentación fuera del alcance de los niños.

Desconecte la mini refrigeradora del enchufe cuando no se esté usando y antes de limpiarla. Permita la refrigeración antes de poner o quitar partes y limpiar el equipo.

No opere cualquier equipo que esté dañado de cualquier manera o que tenga cables de alimentación o enchufes defectuosos. En estos casos, contacte el Servicio al Cliente para obtener asistencia.

No deje cables colgados sobre los bordes de mesas o barras o en contacto con superficies calientes.

No coloque su mini refrigeradora sobre o cerca de una cocina eléctrica o caliente, o en un horno calentado.

Deje una brecha de 10-30cm entre el ventilador trasero de su mini refrigeradora y cualquier pared/obstáculo para una operación optimizada continua.

Cuando no esté en uso, cierre la mini refrigeradora y desconéctela del enchufe.

★ Diagrama

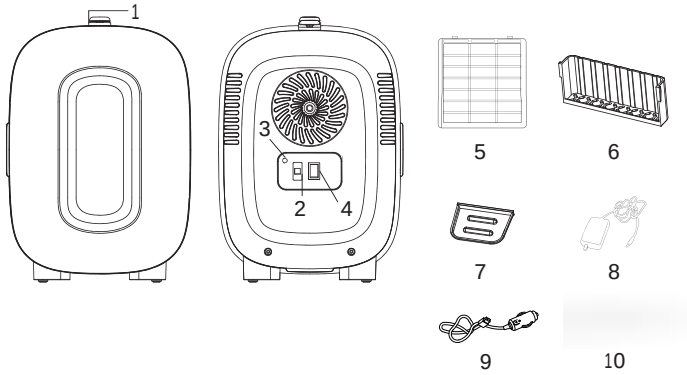

1. Asa de Transporte
2. Interruptor de PRENDER/APAGAR
3. Luz Indicadora Verde (Refrigerando)
4. Enchufe adaptador
5. Balda Removible
6. Canasta Retirable
7. Bandeja de Condensación
8. Adaptador CA
9. Cable de Alimentación del Coche de CC
10. Cable de Alimentación USB

★ Descripción De Tamaño

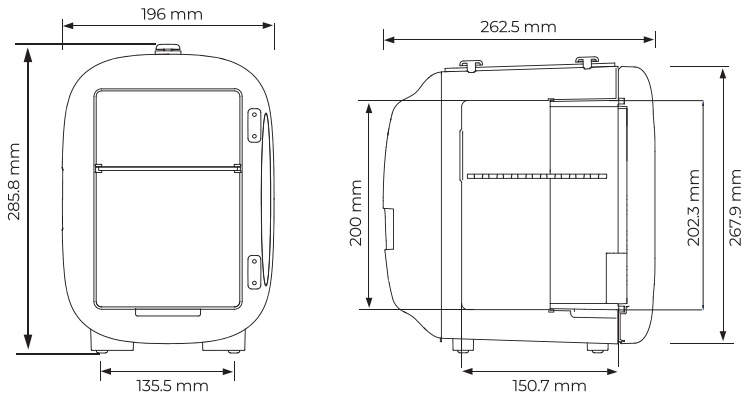

★ Especificaciones

Capacidad	**5 Litros**
Voltaje de Entrada CA	**100V-240V**
Voltaje de Entrada CC	**9V**
Voltaje de Entrada USB	Verifique el voltaje de salida del interface USB específico
Poder	**20W**
Efecto de Temperatura	**Refrigeración: 64.4°F /18°C Debajo de Temperatura Ambiente**

★ Guía De Operación

	**Mantenga el interruptor en la posición "APAGADO" antes de conectar.**
	**Conecte el cable de alimentación CA/CC/USB en la entrada correspondiente en la parte trasera de la refrigeradora.**
	**Posicione bien la refrigeradora y conecte el enchufe.**
	**Prenda el interruptor cambiándole a la posición "ON" y** verifique si la luz indicadora verde se enciende, lo que significa que la refrigeradora empezó a enfriarse.

★ Más Tipo Para El Uso

Refrigeración:

Baja la temperatura de sus productos en 18°C / 65°F con base en la temperatura ambiente, llevará como 3 horas para enfriar sus bebidas o productos para la piel.

La temperatura posible depende del ambiente alrededor, la temperatura más baja será 8°C / 46°F.

Bebidas pueden ser pre-enfriadas antes de viajes de carro para garantizar que usted pueda disfrutar bebidas frías a cualquier momento durante el viaje.

Se generará agua de condensación durante el uso de la refrigeradora, por favor deséchela a tiempo

★ Limpieza Y Mantenimiento

Cuando no se está usando y antes de almacenar la refrigeradora, asegúrese de quitar el cable de alimentación y el enchufe.

Mantenga la mini refrigeradora en un lugar fresco y seco. Siempre se asegure de que su refrigeradora está completamente seca antes de almacenarla.

Siempre permita que la mini refrigeradora se enfríe completamente con la puerta abierta antes de almacenarla. Mantener la puerta abierta Mientras la refrigeradora regresa a la temperatura ambiente irá evitar que se forme moho y humedad adentro.

Limpie la mini refrigeradora con un paño húmedo o papel toalla. La balda/canasta removible y la bandeja de condensación se pueden limpiar con jabón, agua y esponja.

★ Preguntas Frecuentes

Abnormalidad	Solución	Solución
Producto no funciona	Verifique la luz indicadora	1. Si la luz está encendida y el ventilador funciona, el nevera está funcionando. Espere 3 horas y verifique el estado de enfriamiento.
		2. Si el indicador está apagado o a veces prendido, verifique el estatus de la conexión de fuerza, asegúrese de que esté en buen contacto.
		3. Si el problema persiste, contáctenos a través de su orden.
Enfriamiento insuficiente a la temperatura deseada	Verifique la temperatura ambiente y el tiempo de enfriamiento	1. La temperatura dentro de la mini nevera suele ser 18℃/64.4°F más baja que la temperatura ambiente. Cuanto más baja sea la temperatura ambiente, más fresca será la nevera.
		2 El proceso de refrigeración de la mini nevera suele tardar alrededor de 3 horas, así que sea paciente.
		3. No se recomienda utilizar la nevera en habitaciones de alta temperatura.
	Verifique si la ventilación de escape está bloqueada	Asegúrese de que la nevera esté colocada a más de 10 cm de la pared para garantizar una buena disipación del calor.
Condensación excesiva dentro de la nevera	Fenómeno físico natural	1. .La diferencia de temperatura entre el interior y el exterior de la nevera o la apertura frecuente de la puerta puede provocar la formación de condensación o hielo en el interior.
		2. No se recomienda abrir y cerrar la puerta con frecuencia y evitar colocar alimentos calientes en la nevera.
Deterioro de cosméticos	Verifique la temperatura ambiente	1. La temperatura de almacenamiento de los cosméticos suele estar entre 10-20℃. 2. No guarde cosméticos a temperaturas ambiente por debajo de 10℃ (50°F) en esta mini nevera.

Italiano

CONTENUTO

Informazioni Sulla Sicurezza	**26**
Figura	**27**
Descrizione Delle Dimension	**27**
Specifica	**28**
Guida Operativa	**28**
Altri Consigli D'uso	**29**
Pulizia E Manutenzione	**29**
Domande Più Frequenti	**30**



LEGGERE TUTTE LE ISTRUZIONI PRIMA DELL'USO

Per un uso sicuro ea lungo termine, assicurarsi di leggere il manuale di istruzioni prima dell'uso.

★ Informazioni Sulla Sicurezza

Avvertimento: Seguire sempre le precauzioni di sicurezza di base quando si utilizza qualsiasi prodotto elettrico, tra cui

Per evitare incendi, scosse elettriche o lesioni, non immergere il cavo di alimentazione, la spina o il frigorifero in acqua o altri liquidi.

I bambini devono prestare molta attenzione quando utilizzano o si avvicinano ad apparecchi elettrici. Tenere i mini frigoriferi e i cavi di alimentazione fuori dalla portata dei bambini.

Scollegare il mini-frigo dalla presa elettrica quando non è in uso e prima della pulizia. Lasciare raffreddare prima di installare o rimuovere parti o attrezzature per la pulizia.

Non utilizzare apparecchiature danneggiate in alcun modo o con un cavo di alimentazione o una spina difettosi. In questo caso, contatta il servizio clienti.

Non lasciare che il filo penda dal bordo di un tavolo o bancone o tocchi superfici calde.

Non posizionare il mini-frigo sopra o vicino a temperature elevate o fornelli elettrici, né metterlo in un forno riscaldato.

Lasciare uno spazio di 10-30 cm tra la ventola posteriore del mini-frigo e qualsiasi parete/ostruzione per garantire un funzionamento continuo ottimale.

Chiudere il mini-frigo e scollegarlo dalla presa elettrica quando non viene utilizzato.

★ Figura

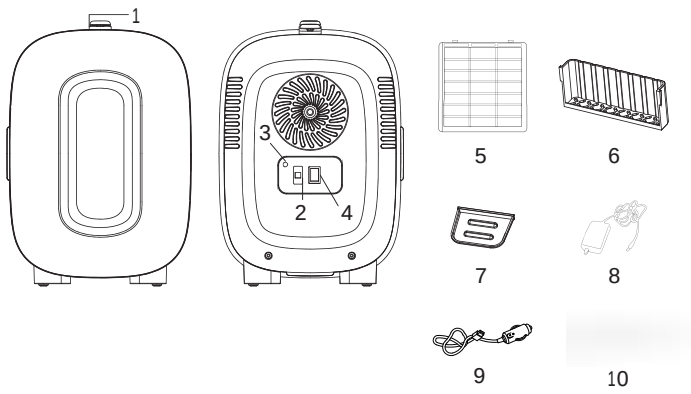

1. **Maniglia per il trasporto**
2. **Interruttore di accensione/spegnimento**
3. **Spia verde (raffreddamento)**
4. **Spina dell'adattatore**
5. **Ripiano rimovibile**
6. **Cestino rimovibile**
7. **Vaschetta raccogli condensa**
8. **Adattatore CA**
9. **Cavo Alimentazione Auto CC**
10. **Cavo Alimentazione USB**

★ Descrizione Delle Dimensioni

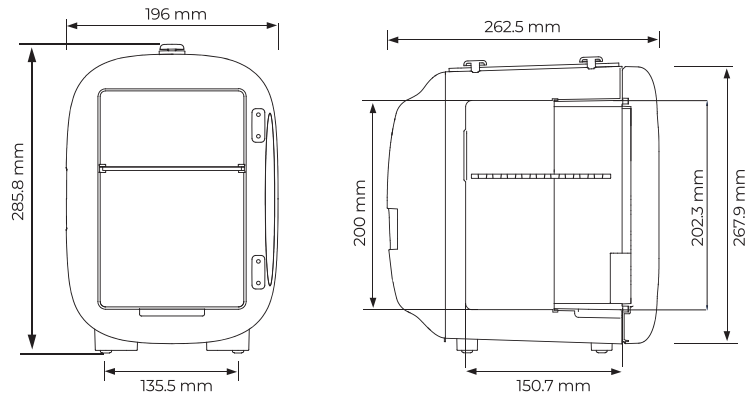

★ Specifica

Capacità	**5 litri**
Tensione di ingresso CA	**100V-240V**
Tensione di ingresso CC	**9V**
Tensione di ingresso USB	**Fare riferimento alla tensione di uscita dell'interfaccia USB specifica.**
Energia	**20W**
Effetto della temperatura	**Raffreddamento: 64,4°F, 18°C Al di sotto della temperatura ambiente**

★ Guida Operativa

	**Portare l'interruttore in posizione "OFF" prima di effettuare qualsiasi collegamento.**
	**Inserire il cavo di alimentazione CA/CC/USB nella presa sul retro del frigorifero.**
	**Posizionare bene il frigorifero e inserire la spina nella presa.**
	**Posizionare l'interruttore su "ON", la spia verde si accenderà e il mini frigo inizierà a raffreddarsi.**

★ Altri Consigli D'uso

Raffreddamento:

In base alla temperatura ambiente, il prodotto può essere raffreddato di circa 18°C/ 65°F. Ci vogliono circa 3 ore perché le bevande e i prodotti per la cura della pelle si raffreddino.

The possible temperature depends on the surrounding environment, minime intorno agli 8°C / 46 °F.

Pre-raffreddando le tue bevande prima di viaggiare in auto, puoi goderti bevande fredde per tutto il tempo durante il tuo viaggio.

L'acqua di condensa si verificherà durante l'uso, quindi si prega di smaltirla in tempo.

★Pulizia E Manutenzione

Scollegare sempre il cavo di alimentazione e la spina quando non in uso o durante la conservazione.

Conservare il minifrigo in un luogo fresco e asciutto. Assicurati sempre che il tuo mini-frigo sia completamente asciutto prima di riporlo.

Lasciare sempre raffreddare completamente il mini-frigo con la porta aperta prima di riporlo. Lasciare la porta aperta per farla tornare a temperatura ambiente aiuterà a prevenire la crescita di umidità e muffe.

Pulisci il mini-frigo con un panno umido o un tovagliolo di carta. Il ripiano/cestello estraibile e la vaschetta raccogli-condensa possono essere puliti con acqua, sapone e una spugna.

★ Domande Più Frequenti

Anomalia	Risoluzione dei problemi	Soluzione
Prodotto non funzionante	Controllare la luce indicatrice	1.Se la luce è accesa e la ventola sta funzionando, il frigorifero sta funzionando. Attendere 3 ore e verificare lo stato di raffreddamento.
		2. Se la luce indicatrice è spenta o intermittente, controllare lo stato della connessione di alimentazione e assicurarsi che siano correttamente collegati.
		3. Se il problema persiste, contattare il servizio clienti attraverso l'ordine effettuato.
Raffreddamento insufficiente alla temperatura desiderata	Controllare la temperatura ambiente e il tempo di raffreddamento	1. La temperatura all'interno del mini-frigo è tipicamente di 18°C/65°F inferiore alla temperatura ambiente. Più fredda è la temperatura ambiente, più freddo sarà il frigorifero.
		2 . Il processo di refrigerazione del mini frigo richiede solitamente circa 3 ore, quindi si prega di avere pazienza.
		3. Non è consigliabile utilizzare il frigo in ambienti ad alta temperatura.
	Controllare se la porta di scarico è ostruita	Assicurarsi che il frigo sia posizionato a più di 10 cm dalla parete per garantire una buona dissipazione del calore.
Eccessiva condensazione all'interno del frigo	Fenomeno fisico normale	1. La differenza di temperatura tra interno ed esterno e le frequenti aperture e chiusure delle porte possono causare condensa e gelo.
		2. Non aprire e chiudere frequentemente la porta o mettere cibi caldi nel frigorifero per divertimento.
Deterioramento dei cosmetici	Controllare la temperatura ambiente	1. La temperatura di conservazione dei cosmetici è generalmente compresa tra 10-20°C. 2. Non utilizzare questo mini frigorifero per conservare cosmetici a temperatura ambiente inferiore a 10°C (50°F).