User Manual of Product 1:

Midea MRU05M2AWW Upright Freezer, 5.3 Cu.ft, white

Cuisinart®

INSTRUCTION BOOKLET



Metal Classic 2-Slice Toaster

CPT-160 SERIES

For your safety and continued enjoyment of this product, always read the instruction book carefully before using.

IMPORTANT SAFEGUARDS

When using an electrical appliance, basic safety precautions should always be taken, including the following:

1. Read all instructions.
2. **Always unplug from outlet when not in use and before cleaning. Allow to cool before cleaning or handling.**
3. Do not touch hot surfaces. Use handles or lever.
4. To protect against electrical shock, do not place any part of the toaster in water or other liquids. See instructions for cleaning.
5. This appliance should not be used by or near children, or individuals with certain disabilities.
6. Do not operate any appliance with a damaged cord or plug, or after the appliance has malfunctioned or has been dropped or damaged in any way, or if it is not operating properly. Return the toaster to the store or retailer where purchased for examination or repair.
7. The use of accessory attachments not recommended by Cuisinart may cause injury.
8. Do not use outdoors.
9. Do not let cord hang over the edge of the table or countertop or touch hot surfaces.
10. Do not place toaster on or near a hot gas or electric burner or in a heated oven.
11. Do not use this toaster for other than its intended use.
12. Oversize foods, metal foil packages or utensils must not be inserted in the toaster, as they may involve a risk of fire or electric shock.
13. A fire may occur if the toaster is covered or touching flammable materials, such as curtains, draperies or walls, when in operation. Do not operate under wall cabinets.
14. Do not attempt to dislodge food when the toaster is plugged into electrical outlet.
15. To avoid possibility of fire, do not leave toaster unattended during use.
16. To disconnect, push the Cancel button, then remove plug from wall.
17. Do not operate your appliance in an appliance garage or under a wall cabinet. **When storing in an appliance garage, always unplug the unit from the electrical outlet.** Not doing so could create a risk of fire, especially if the appliance touches the walls of the garage or the door touches the unit as it closes.

SAVE THESE INSTRUCTIONS

FOR HOUSEHOLD USE ONLY

SPECIAL CORD SET INSTRUCTIONS

A short power-supply cord is provided to reduce the risks resulting from becoming entangled in or tripping over a longer cord. Longer extension cords are available and may be used if care is exercised in their use.

If a long extension cord is used, the marked electrical rating of the extension cord should be at least as great as the electrical rating of the appliance, and the longer cord should be arranged so that it will not drape over the countertop or tabletop where it can be pulled on by children or tripped over.

NOTICE: This appliance has a polarized plug (one blade is wider than the other).

As a safety feature, this plug will fit in a polarized outlet only one way. If the plug does not fit fully in the outlet, reverse the plug. If it still does not fit, contact a qualified electrician. Do not attempt to defeat this safety feature.

TABLE OF CONTENTS:

Important Safeguards 2
Features and Benefits 3
Use and Care 4
Cleaning and Maintenance 5
Warranty 6

FEATURES AND BENEFITS

1. **Dual Toasting Slots**
   1½-inch slot toasts a wide variety of breads.

2. **Extra-Lift Carriage Control Lever**
   Brings the toast close to the top of the toaster, making it easy to remove the smallest items.

3. **Browning Control**
   Rotating dial sets selected shade. 6 browning levels toast from light to dark.

4. **Bagel Button**
   Adds extra time to toasting cycle.
   LED lights when selected.

5. **Defrost Button**
   Defrosts and toasts frozen bread.
   LED lights when selected.

6. **Reheat Button**
   Reheats without browning or toasting.
   LED lights when selected.

7. **Cancel Button**
   Interrupts toasting process.

8. **Slide-out Crumb Tray (not shown)**
   Pulls out to clean crumbs that collect in bottom of toaster.

9. **Cord Storage (not shown)**
   Takes up excess cord and keeps countertop neat.

10. **BPA Free (not shown)**
    All materials that come in contact with food are BPA Free.



USE AND CARE

Unwind the power cord. Check that the crumb tray is in place and that there is nothing in the toaster slot. Plug power cord into the wall outlet.

1. **Insert Slice(s) of Bread.**
   Be sure that the carriage is in the up position.

2. **Set the Browning Control.**
   Turn rotary dial to the desired position:

Dial Setting	Color
1–2	light
3–4	medium
5–6	dark

3. **To Begin Toasting.**
   Press the carriage lever until it locks into the down position.

   To Stop Cycle.
   When the toasting cycle is finished, the toast will be raised. If you wish to stop the cycle before it is finished, simply press the "Cancel" button. After use, unplug the toaster from the electrical outlet.

Some notes on browning:
Toasting is a combination of cooking and drying of the bread. Therefore, differences in moisture level from one bread to another can result in varying toasting times.

- For slightly dry bread, use a lower setting than you normally would.
- For very fresh bread or whole wheat bread, use a higher setting than normal.
- Breads with very uneven surfaces (such as English muffins) will require a higher toast setting.
- Thickly cut pieces of bread (including bagels) will take longer to toast, sometimes significantly longer, since more moisture must be evaporated from the bread before toasting can occur. Very thick pieces may require two cycles.
- When toasting raisin or other fruit breads, remove any loose raisins, etc. from the surface of the bread before placing into the toaster. This will help prevent fruit pieces from falling into the toaster or sticking on the guide wires in the slot.
- Before toasting bagels, slice each bagel into two equal halves.

- **Single Slice Toasting:**
  If you are toasting a single slice of bread, set the heat selector to a lighter setting than you normally would. The toaster is designed to heat the whole toasting chamber for two slices. By lowering the heat for a single slice, you won't overtoast.

- **Frozen Waffles, Pancakes, French Toast and Frozen Bagels**
  These items should be warmed before toasting, using the Defrost function. Select your preferred browning shade. Press carriage lever and then select Defrost. For example, when toasting a frozen bagel, select the browning level, press carriage lever, then Bagel button and Defrost.

- **Toaster pastries:** Exercise caution with toaster pastries; the filling can become quite hot, long before the surface of the pastry becomes browned. Never leave toaster pastries unattended while toasting or warming.

Tips:

- Never force foods into the toasting slot. Foods should fit freely between the guide wires.
- Do not place buttered breads in the toaster, as this could create a fire hazard.
- Uneven toasting is usually due to bread slices of uneven thickness.
- After use, unplug your toaster from the electrical outlet.

Bagel Button

The bagel feature adds extra time to the toasting cycle to allow for thicker breads.

1. **Insert slice(s) of bread or halved bagels.**
   Be sure that carriage is in the up position.
2. **Set the Browning control.**
3. **Press the carriage control lever until it locks into position.**
4. **Press the "Bagel" button. Red LED indicates feature is activated.**
   To stop cycle:
   When the bagel cycle is complete, the toaster will raise the bread. If you wish to stop the cycle before it is finished, simply press the cancel button to interrupt. After use, unplug your toaster from the electrical outlet.

Defrost Button

The “Defrost” button is designed to first defrost and then toast the bread, which extends the toasting cycle slightly.

1. **Insert slice(s) of bread.**
   Be sure that the carriage is in the up position.
2. **Set the Browning Control.**
3. **Press the Carriage control lever until it locks into position.**
4. **Press the “Defrost” button. Red LED indicates feature is activated.**

   To stop cycle: When the defrost cycle is complete, the toaster will raise the bread. If you wish to stop the cycle before it is finished, simply press the “Cancel” button to interrupt. After use, unplug the toaster from the electrical outlet.

Reheat Button

The reheat feature allows you to reheat bread without browning or toasting.

1. **Insert slice(s) of bread.**
   Be sure that the carriage is in the up position.
2. **Press the carriage control lever until it locks into position.**
3. **Press the “Reheat” button. Red LED indicates feature is activated.**

   To stop cycle:
   When the defrost cycle is complete, the toaster will raise the bread. If you wish to stop the cycle before it is finished, simply press the “Cancel” button to interrupt. After use, unplug the toaster from the electrical outlet.

CLEANING AND MAINTENANCE

Always allow the toaster to cool completely before cleaning.

1. Always unplug the toaster from the electrical outlet.
2. Do not use abrasive cleansers. Simply wipe the exterior with a clean damp cloth and dry thoroughly. Apply any cleansing agent to a cloth, not to the toaster, before cleaning.
3. To remove crumbs, slide out the crumb tray and discard crumbs. Wipe clean and replace. Never operate the toaster without the crumb tray in place.
4. To remove any pieces of bread remaining in the toaster, turn the toaster upside down and gently shake. Never insert any hard or sharp instruments into the slot, as this could damage the toaster and cause a safety hazard.
5. Never wrap the cord around the outside of the toaster. Use the cord storage cleats on the underside of the toaster.
6. Any other servicing should be performed by an authorized service representative.

WARRANTY

Limited Three-Year Warranty

This warranty is available only to U.S. consumers who purchase products directly from Cuisinart® or an authorized Cuisinart® reseller. You are a consumer if you own a Cuisinart® Toaster that was purchased at retail for personal, family or household use. Except as otherwise required under applicable law, this warranty is not available to retailers or other commercial purchasers or owners or consumers who purchase from unauthorized Cuisinart® resellers.
We warrant that your Cuisinart® Toaster will be free of defects in materials and workmanship under normal home use for 3 years from the date of original purchase.

We recommend that you visit our website, our website at **https://cuisinart.registria.com** for a fast, efficient way to complete your product registration. However, product registration does not eliminate the need for the consumer to maintain the original proof of purchase in order to obtain the warranty benefits. In the event that you do not have proof of purchase date, the purchase date for purposes of this warranty will be the date of manufacture.

CALIFORNIA RESIDENTS ONLY

California law provides that for In-Warranty Service, California residents have the option of returning a nonconforming product (A) to the store where it was purchased or (B) to another retail store that sells Cuisinart products of the same type. The retail store shall then, according to its preference, either repair the product, refer the consumer to an independent repair facility, replace the product, or refund the purchase price less the amount directly attributable to the consumer's prior usage of the product. If neither of the above two options results in the appropriate relief to the consumer, the consumer may then take the product to an independent repair facility, if service or repair can be economically accomplished. Cuisinart and not the consumer will be responsible for the reasonable cost of such service, repair, replacement, or refund for nonconforming products under warranty. California residents may also, according to their preference, return nonconforming products directly to Cuisinart for repair or, if necessary, replacement by calling our Consumer Service Center toll-free at 1-800-726-0190. Cuisinart will be responsible for the cost of the repair, replacement, and shipping and handling for such nonconforming products under warranty.

HASSLE-FREE REPLACEMENT WARRANTY

Your ultimate satisfaction in Cuisinart products is our goal, so if your Cuisinart® Toaster should fail within the generous warranty period, we will repair it or, if necessary, replace it at no cost to you. To obtain a return shipping label, visit us at **https://www.cuisinart.com/customer-care/product-assistance/product-inquiry**. Or call our toll-free customer service department at 1-800-726-0190 to speak with a representative.

Your Cuisinart® Toaster has been manufactured to the strictest specifications and has been designed for use only in 120-volt outlets and only with authorized accessories and replacement parts. This warranty expressly excludes any defects or damages caused by attempted use of this unit with a converter, as well as use with accessories, replacement parts or repair service other than those authorized by Cuisinart. This warranty does not cover any damage caused by accident, misuse, shipment or other than ordinary household use. This warranty excludes all incidental or consequential damages. Some states do not allow the exclusion or limitation of these damages, so these exclusions may not apply to you. You may also have other rights, which vary from state to state.

Important: If the nonconforming product is to be serviced by someone other than Cuisinart's Authorized Service Center, please remind the servicer to call our Consumer Service Center at 1-800-726-0190 to ensure that the problem is properly diagnosed, the product is serviced with the correct parts, and to ensure that the product is still under warranty.

NOTES:

© 2022 Cuisinart
Glendale, AZ 85307

Printed in China

15CE015766

IB-4624-ESP-C

Any other trademarks or service marks of third parties used herein are the trademarks or service marks of their respective owners.

Cuisinart®

MANUAL DE INSTRUCCIONES



Tostadora metálica clásica de 2 rebanadas

SERIE CPT-160

Para su seguridad y para disfrutar plenamente de este producto, siempre lea las instrucciones cuidadosamente antes de usarlo.

MEDIDAS DE SEGURIDAD IMPORTANTES

Al usar aparatos eléctricos, siempre debe tomar precauciones básicas de seguridad, incluso las siguientes:

1. Lea todas las instrucciones.
2. **Siempre desconecte el aparato cuando no esté en uso y antes de limpiarlo. Permita que el aparato se enfríe antes de limpiarlo o manipularlo.**
3. No toque las superficies calientes; utilice los mango/asas y los botones/perillas/palancas.
4. Para reducir el riesgo de electrocución, no sumerja el cable, la clavija o el cuerpo del aparato en agua u otro líquido. Véase las instrucciones de limpieza.
5. Este aparato no debe ser usado por o cerca de niños o personas con alguna discapacidad.
6. No utilice este aparato si el cable o la clavija estuviesen dañados, después de que hubiese funcionado mal o que se hubiese caído o si estuviese dañado; regréselo a un centro de servicio autorizado para su revisión y reparación.
7. El uso de accesorios no recomendados por Cuisinart puede provocar heridas.
8. No lo utilice en exteriores.
9. No permita que el cable cuelgue del borde de la encimera o de la mesa, ni que haga contacto con superficies calientes.
10. No coloque el aparato sobre o cerca de un quemador a gas o una hornilla eléctrica caliente, ni en un horno caliente.
11. No utilice el aparato para ningún otro fin que no sea el indicado.
12. No introduzca artículos muy grandes, papel de aluminio o utensilios de metal en el aparato; esto puede crear un riesgo de incendio o de descarga eléctrica.
13. Podría ocurrir un incendio si el aparato estuviese cubierto, tocase, o se encontrase cerca de materiales inflamables, como cortinas, colgaduras o paredes. No guarde ningún artículo sobre el aparato mientras está encendido o caliente. No haga funcionar el aparato debajo de un armario/gabinete.
14. No intente desalojar alimentos atascados mientras el aparato está conectado.
15. A fin de prevenir los riesgos de incendio, no descuide ni abandone el aparato mientras está funcionando.
16. Siempre presione el botón CANCEL antes de desconectar el aparato.
17. No haga funcionar el aparato debajo o dentro de un armario/gabinete. **Siempre desconecte el aparato antes de guardarlo en un armario/gabinete.** Dejar el aparato conectado presenta un riesgo de incendio, especialmente si éste toca las paredes o la puerta del armario/gabinete/gabinete cuando cierra.

GUARDE ESTAS INSTRUCCIONES.

PARA USO DOMÉSTICO SOLAMENTE

USO DE EXTENSIONES

El cable provisto con este aparato es corto, para reducir el peligro de que alguien se enganche o tropiece con un cable más largo. Se podrá usar una extensión eléctrica, pero con cuidado.

La clasificación nominal de la extensión debe ser por lo menos igual a la del aparato. Es importante acomodar el cable más largo de manera que no cuelgue de la encimera/mesa donde puede ser jalado por niños o puede causar tropiezos.

AVISO: el cable de este aparato está dotado de una clavija polarizada (una pata es más ancha que otra).

Como medida de seguridad, se podrá enchufar de una sola manera en la toma de corriente polarizada. Si no entrara en la toma de corriente, inviértela. Si aún no entrara completamente, comuníquese con un electricista. No intente ir en contra de esta función de seguridad.

ÍNDICE

Medidas de seguridad importantes 2
Piezas y características 3
Instrucciones de uso 4
Limpieza y mantenimiento 5
Garantía 6

PIEZAS Y CARACTERÍSTICAS

1. **Ranuras anchas**
   Ranuras de 1½ pulgada (4 cm) de ancho, para tostar une gran variedad de panes.

2. **Palanca elevadora alta**
   Permite alzar las tostadas hasta arriba para retirarlas fácilmente.

3. **Perilla de control del grado de tostado**
   Permite elegir el grado de tostado entre 6 niveles, desde ligeramente tostado hasta muy tostado.

4. **Botón BAGEL (panecillos)**
   Incrementa la duración del ciclo de tostado.
   El indicador luminoso se enciende al seleccionar esta opción.

5. **Botón DEFROST (descongelar)**
   Permite descongelar, y luego tostar los artículos congelados.
   El indicador luminoso se enciende al seleccionar esta opción.

6. **Botón REHEAT (recalentar)**
   Recalienta el pan sin dorarlo/tostarlo.
   El indicador luminoso se enciende al seleccionar esta opción.

7. **Botón CANCEL (cancelar)**
   Interrumpe el ciclo de tostado.

8. **Bandeja recogemigas (no ilustrada)**
   Se desliza hacia fuera para sacar las migas.

9. **Espacio para guardar el cable (no ilustrado)**
   Mantiene la encimera ordenada.

10. **Sin BPA (no ilustrado)**
    Ninguna de las piezas en contacto con los alimentos contiene bisfenol A (BPA).



INSTRUCCIONES DE USO

Desenrolle y enderece el cable. Asegúrese de que la bandeja recogemigas esté en su puesto y cerciórese que no hay nada en las ranuras. Conecte el cable a una toma de corriente.

1. **Introduzca la(s) rebanada(s) en la(s) ranura(s).**
   Asegúrese de que la palanca elevadora esté en la posición más alta.

2. **Elija el grado de tostado.**
   Ponga la perilla en la posición deseada.

Ajuste	Grado de tostado
1–2	ligeramente tostado
3–4	tostado
5–6	muy tostado

3. **Para empezar el ciclo de tostado:**
   Baje la palanca elevadora hasta que se bloquee.

   Para interrumpir el ciclo de tostado:
   El pan subirá automáticamente al final del ciclo de tostado. Si desea interrumpir el ciclo antes del final, oprima el botón CANCEL.
   Desconecte el aparato después de cada uso.

Importante:
las tostadoras secan y asan el pan simultáneamente. Por lo tanto, el contenido de humedad del pan (el cual varía de un pan a otro) afectará la duración del ciclo de tostado.

- Si el pan está ligeramente seco, utilice un ajuste más bajo de lo normal.
- Si el pan está fresco o si tuesta pan de trigo integral, utilice un ajuste más alto de lo normal.
- Utilice un ajuste más alto de lo normal para tostar pan con superficie irregular como los "muffins" ingleses.
- Las rebanas gruesas y los panecillos ("bagels") necesitan más tiempo – a veces mucho más tiempo – para tostarse, debido a su alto contenido de humedad. Las rebanadas muy gruesas pueden requerir hasta dos ciclos de tostado.
- Antes de tostar pan con pasas u otras frutas secas, quite las frutas sueltas antes de introducir el pan en la tostadora; esto evitará que los pedazos de fruta caigan en la tostadora o peguen a la rejilla.
- Corte los panecillos ("bagels") longitudinalmente a la mitad antes de tostarlos.

- **Para tostar solamente una rebanada de pan:**
  Elija un ajuste de tostado más bajo de lo normal. Esta tostadora ha sido diseñada para tostar dos rebanadas al mismo tiempo. Reducir la temperatura evitará quemar el pan.

- **Gofres/Wafles congelados, panqueques, tostadas francesas ("French toasts") y panecillos ("bagels") congelados**
  Utilice la función DEFROST para recalentar estos artículos antes de tostarlos. Elija el grado de tostado. Baje la palanca, y luego presione el botón DEFROST. Por ejemplo, para tostar un panecillo congelado: elija el grado de tostado, baje la palanca, presione el botón BAGEL, y luego el botón DEFROST.

- **Tartas tipo "Pop-Tarts":** tenga cuidado al tostar tartas tipo "Pop-Tarts". El relleno se volverá muy caliente, mucho antes de que el hojaldre parezca tostado. Siempre vigile estos artículos durante el recalentamiento o el tostado.

Consejos:

- Nunca introduzca los artículos a la fuerza en las ranuras; deben caber libremente entre las rejillas.
- No tueste pan untado con mantequilla; esto puede crear un riesgo incendio.
- Si el espesor de la rebanada no es uniforme, el pan no se tostará uniformemente.
- Desconecte el aparato después de cada uso.

PARA TOSTAR PANECILLOS

La función BAGEL (panecillos) alarga el ciclo de tostado para tostar panes gruesos/densos.

1. **Introduzca la(s) rebanada(s) o las mitades de panecillo en la(s) ranura(s).**
   Asegúrese de que la palanca elevadora esté en la posición más alta.
2. **Elija el grado de tostado.**
3. **Baje la palanca elevadora hasta que se bloquee.**
4. **Oprima el botón BAGEL.** El indicador luminoso rojo se encenderá.

Para interrumpir el ciclo de tostado:
El pan subirá automáticamente al final del ciclo. Si desea interrumpir el ciclo antes del final, oprima el botón CANCEL. Desconecte el aparato después de cada uso.

PARA DESCONGELAR

La función DEFROST permite descongelar el pan antes de dorarlo/tostarlo.

1. **Introduzca la(s) rebanada(s) en la(s) ranura(s).**
   Asegúrese de que la palanca elevadora esté en la posición más alta.
2. **Elija el grado de tostado.**
3. **Baje la palanca elevadora hasta que se bloquee.**
4. **Oprima el botón DEFROST.** El indicador luminoso rojo se encenderá.

   Para interrumpir el ciclo de tostado: el pan subirá automáticamente al final del ciclo. Si desea interrumpir el ciclo antes del final, oprima el botón CANCEL. Desconecte el aparato después de cada uso.

PARA RECALENTAR

La función REHEAT permite recalentar el pan sin dorarlo/tostarlo.

1. **Introduzca la(s) rebanada(s) en la(s) ranura(s).**
   Asegúrese de que la palanca elevadora esté en la posición más alta.
2. **Baje la palanca elevadora hasta que se bloquee.**
3. **Oprima el botón REHEAT.** El indicador luminoso rojo se encenderá.

   Para interrumpir el ciclo de tostado:
   El pan subirá automáticamente al final del ciclo. Si desea interrumpir el ciclo antes del final, oprima el botón CANCEL. Desconecte el aparato después de cada uso.

LIMPIEZA Y MANTENIMIENTO

Permita que el aparato se enfríe completamente antes de limpiarlo.

1. Desconecte el cable de la toma de corriente.
2. No utilice limpiadores abrasivos. Simplemente limpie el cuerpo del aparato con un paño ligeramente humedecido y séquelo bien. Si desea usar limpiador, aplique éste sobre el paño; no sobre la tostadora.
3. Para eliminar las migajas, deslice la bandeja recogemigas hacia fuera. Limpie la bandeja y regrésela en su puesto. Nunca utilice el aparato sin la bandeja recogemigas.
4. Para desalojar pedazos de pan atascados en las ranuras, desconecte el aparato, voltéelo y sacúdalo suavemente. Nunca introduzca ningún utensilio duro o afilado en las ranuras; esto puede dañar el aparato u ocasionar riesgos para el usuario.
5. Nunca enrolle el cable alrededor del cuerpo del aparato. Utilice el espacio para guardar el cable debajo de la tostadora.
6. Cualquier otro servicio debe ser realizado por un técnico autorizado.

GARANTÍA

Garantía limitada de tres años

Esta garantía es válida solo en los Estados Unidos, para los consumidores que compren productos directamente a Cuisinart o a un revendedor autorizado de Cuisinart.
Usted es un consumidor si posee una tostadora metálica clásica de 2 rebanadas que fue comprada en una tienda para uso personal, familiar o casero. A menos que la ley aplicable exija lo contrario, esta garantía no es para los minoristas u otros consumidores/compradores comerciales, ni propietarios/consumidores que compren a revendedores no autorizados por Cuisinart®.
Cuisinart garantiza este producto contra todo defecto de materiales o fabricación durante 3 años después de la fecha de compra original, siempre que el aparato haya sido usado para uso doméstico y según las instrucciones.

Se recomienda llenar el formulario de registro disponible en **https://cuisinart.registria.com** a fin de facilitar la verificación de la fecha de compra original de este producto. Sin embargo, no es necesario registrar el producto para recibir servicio bajo esta garantía. En ausencia de prueba de la fecha de compra, el período de garantía será calculado a partir de la fecha de fabricación del producto.

RESIDENTES DE CALIFORNIA

La ley del estado de California ofrece dos opciones bajo el período de garantía. Los residentes del estado de California pueden regresar el producto defectuoso (A) a la tienda donde lo compraron o (B) a otra tienda que venda productos Cuisinart® de este tipo. La tienda podrá, a su elección, reparar el producto, referir el consumidor a un centro de servicio independiente, sustituir el producto, o reembolsar al consumidor el precio de compra menos la cantidad directamente atribuible al uso anterior del producto por el consumidor. Si estas dos opciones no satisfacen al consumidor, podrá llevar el aparato a un centro de servicio independiente, siempre que se pueda arreglar o reparar el aparato de manera económica. Cuisinart (no el consumidor) será responsable por los gastos de servicio, reparación, sustitución o reembolso de los productos defectuosos bajo garantía. Los residentes de California también pueden, si así lo desean, mandar el aparato defectuoso directamente a Cuisinart para que sea reparado o sustituido. Para esto, deben llamar a nuestro servicio de atención al cliente al 1-800-726-0190. Cuisinart será responsable por los gastos de reparación, reemplazo, manejo y envío de los productos defectuosos durante el período de garantía.

GARANTÍA DE REEMPLAZO SIN DIFICULTADES

Su máxima satisfacción es nuestra prioridad, así que si este producto Cuisinart® falla dentro del generoso período de garantía, lo repararemos o, de ser necesario, lo reemplazaremos, sin costo alguno para usted. Para obtener una etiqueta de devolución, visítenos en **https://www.cuisinart.com/customer-care/product-assistance/product-inquiry**. O llame sin cargo a nuestro servicio de atención al cliente, al 1-800-726-0190, para hablar con un representante.

Este producto satisface las más altas exigencias de fabricación y ha sido diseñado para funcionar con 120 V, usando accesorios y repuestos autorizados solamente. Esta garantía excluye expresamente los defectos o daños causados por accesorios, piezas o reparaciones no autorizados por Cuisinart, así como los defectos o daños causados por el uso de un convertidor de voltaje. Esta garantía no cubre el uso comercial o industrial del producto, y no es válida en caso de daños causados por mal uso, negligencia o accidente. Esta garantía excluye todos los daños incidentales o consecuentes. Algunos Estados no permiten la exclusión o limitación de daños incidentales o consecuentes, de modo que las limitaciones mencionadas pueden no regir para usted. Usted puede tener otros derechos que varían de un Estado a otro.

Importante: Si debe llevar el producto defectuoso a un centro de servicio no autorizado, por favor informe al personal del centro de servicio que deben llamar al Centro de Servicio al Cliente de Cuisinart, al 1-800-726-0190, a fin de diagnosticar el problema correctamente, usar las piezas correctas para repararlo y comprobar que el producto aún está bajo garantía.

NOTAS:

© 2022 Cuisinart
Glendale, AZ 85307

Impreso en China

15CE015766

IB-4624-ESP-C

Todas marcas registradas o marcas de comercio mencionadas
en ésta pertenecen a sus titulares respectivos.

Cuisinart®



Deluxe Stainless Steel Can Opener | **SCO-60**

IMPORTANT SAFEGUARDS

When using electrical appliances, basic safety precautions should always be followed including the following:

1. **READ ALL INSTRUCTIONS.**
2. **Unplug from the outlet when not in use, before assembling or disassembling parts and before cleaning. To unplug, grasp the plug and pull from the outlet. Never pull from the power cord.**
3. To protect against risk of electrical shock, do not immerse cord, plug or can opener in water or other liquid.
4. This appliance is not intended for use by persons (including children) with reduced physical, sensory, or mental capabilities, or lack of experience and knowledge, unless they are closely supervised and instructed concerning use of the appliance by a person responsible for their safety. Close supervision is necessary when any appliance is used by or near children. Children should be supervised to ensure that they do not play with the appliance.
5. Avoid contacting moving parts.
6. Do not operate any appliance with a damaged cord or plug or after the appliance malfunctions, or is dropped or damaged in any manner. Contact the manufacturer at their customer service telephone number for information on examination, repair, or adjustment.
7. The use of attachments not recommended or sold by Cuisinart may cause fire, electrical shock, or risk of injury.
8. Do not use outdoors.
9. Do not let cord hang over edge of table or counter, or touch hot surfaces.
10. Do not open pressured (aerosol type) cans.
11. Do not open cans of flammable liquids such as lighter fluid.
12. Do not use can opener for other than intended use.
13. Do not leave unattended while in use.
14. This appliance is intended for household use only and not for commercial or industrial use.
15. **Caution:** Do not immerse in water.
16. Do not operate your appliance in an appliance garage or under a wall cabinet. **When storing in an appli-ance garage always unplug the unit from the electrical outlet**. Not doing so could create a risk of

fire, especially if the appliance touches the walls of the garage or the door touches the unit as it closes.

FOR HOUSEHOLD USE ONLY
SAVE THESE INSTRUCTIONS

NOTICE

This appliance has a polarized plug (one blade is wider than the other). As a safety feature, this plug will fit in a polarized outlet only one way. If the plug does not fit fully in the outlet, reverse the plug. If it still does not fit, contact a qualified electrician. Do not attempt to defeat this safety feature.

INTRODUCTION

Congratulations! You now have a can opener you'll be proud to display on your kitchen counter. This very contemporary Cuisinart® Can Opener is constructed of sturdy stainless steel, with smooth lines and an extra-wide base. Good looking, and almost impossible to tip, it requires only a quick press of the lever to operate. Opening cans has never been easier.

OPERATING INSTRUCTIONS

1. Plug cord into outlet.
2. Raise can opener lever.
3. Position the can under the guiding posts and lower the lever, making sure the Power Cut® blade is positioned inside the rim of the can.Note: Be sure the lever is inserted all the way.
4. Once the Power Cut® blade pierces the can, cutting begins. There is no need to hold the lever down during cutting.
5. Cutting action will automatically stop, once can is completely open.
6. Can will remain in position until lever is lifted.
7. To remove can, hold can firmly with one hand while lifting lever with the other.
8. Carefully remove lid from magnet.

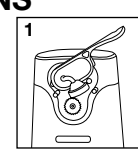

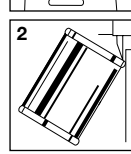

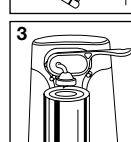

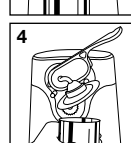

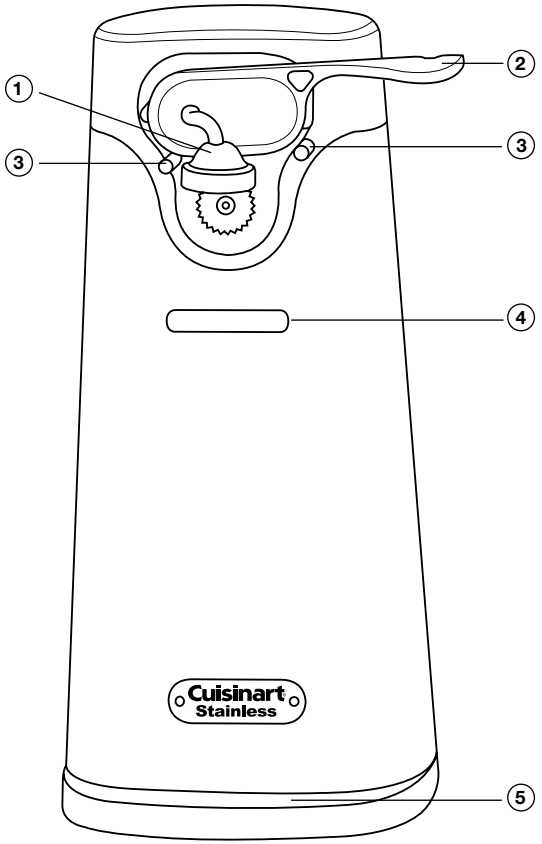

1. **Power Cut® Blade Assembly**
2. **Can Opener Lever**
3. **Guiding Posts**
4. **Can Stop**
5. **Base**
6. **Cord Storage (not shown)**
7. **BPA-Free (not shown):** All materials that come in contact with food are BPA-Free

CLEANING AND MAINTENANCE

1. Be sure the plug has been removed from outlet.
2. Remove can opener lever by lifting and pulling toward you. Wash by hand with hot, sudsy water. Dry thoroughly.
3. Wipe body of can opener with damp cloth. **(Caution: Do not immerse in water.)**
4. Replace can opener lever by holding in the raised position and pushing back into place. Be sure the lever is pushed all the way in.
5. Any other servicing should be preformed by an authorized service representative.

SUGGESTIONS

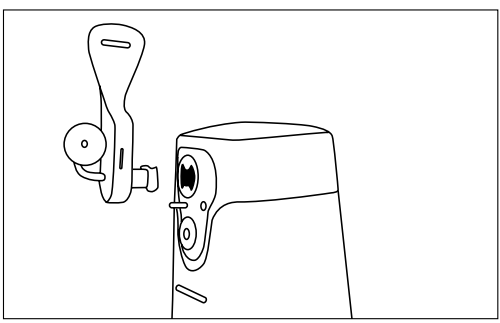

This can opener will open all standard size cans.

It should not be used on cans that have alternate methods of opening (including but not limited to pull-tabs, rolling key and peel-off foil). It also should not be used with rimless cans or cans with angled corners.

Cans with aluminum lids will not adhere to magnet.

If there is a dent in the rim of the can, open other side or place the Power Cut® blade beyond the dent. If the can opener stalls, use a light touch to turn the can to aid the cutting process.

WARRANTY

Limited Three-Year Warranty

This warranty is available to consumers only. You are a consumer if you own a Cuisinart® Deluxe Stainless Steel Can Opener that was purchased at retail for personal, family or household use. Except as otherwise required under applicable law, this warranty is not available to retailers or other commercial purchasers or owners.

We warrant that your Cuisinart® Deluxe Stainless Steel Can Opener will be free of defects in materials and workmanship under normal home use for 3 years from the date of original purchase. We recommend that you visit our website, **https://cuisinart.registria.com**, for a fast, efficient way to complete your product registration. However, product registration does not eliminate the need for the consumer to maintain the original proof of purchase in order to obtain the warranty benefits. In the event that you do not have proof of purchase date, the purchase date for purposes of this warranty will be the date of manufacture.

If your Cuisinart® Deluxe Stainless Steel Can Opener should prove to be defective within the warranty period, we will repair it, or if we think necessary, replace it. To obtain warranty service, simply call our toll-free number 1-800-726-0190 for additional information from our Customer Service Representatives, or send the defective product to Customer Service at Cuisinart, 7475 North Glen Harbor Blvd., Glendale, AZ 85307.

To facilitate the speed and accuracy of your return, please enclose $10.00 for shipping and handling of the product.

Please pay by check or money order (California residents need only supply proof of purchase and should call 1-800-726-0190 for shipping instructions).

NOTE: For added protection and secure handling of any Cuisinart® product that is being returned, we recommend you use a traceable, insured delivery service. Cuisinart cannot be held responsible for in-transit damage or for packages that are not delivered to us. Lost and/or damaged products are not covered under warranty. Please be sure to include your return address, daytime phone number, description of the product defect, product model number (located on bottom of product), original date of purchase, and any other information pertinent to the product's return.

CALIFORNIA RESIDENTS ONLY:
California law provides that for In-Warranty Service, California residents have the option of returning a nonconforming product (A) to the store where it was purchased or (B) to another retail store which sells Cuisinart products of the same type. The retail store shall then, at its discretion, either repair the product, refer the consumer to an independent repair facility, replace the product, or refund the purchase price less the amount directly attributable to the consumer's prior usage of the product. If the above two options do not result in the appropriate relief to the consumer, the consumer may then take the product to an independent repair facility if service or repair can be economically accomplished. Cuisinart and not the consumer will be responsible for the reasonable cost of such service, repair, replacement, or refund for nonconforming products under warranty. California residents may also, according to their preference, return nonconforming products directly to Cuisinart for repair, or if necessary, replacement, by calling our Consumer Service Center toll-free at 1-800-726-0190. Cuisinart will be responsible for the cost of the repair, replacement, and shipping and handling for such products under warranty.

HASSLE-FREE REPLACEMENT WARRANTY
Your ultimate satisfaction in Cuisinart products is our goal, so if your Cuisinart® Deluxe Stainless Steel Can Opener should fail within the generous warranty period, we will repair it or, if necessary, replace it at no cost to you. To obtain a return shipping label, email us at **https://www.cuisinart.com/customer-care/product-assistance/product-inquiry.** Or call our toll-free customer service department at 1-800-726-0190 to speak with a representative.

Your Cuisinart® Deluxe Stainless Steel Can Opener has been manufactured to the strictest specifications and has been designed for use only in 120-volt outlets and only with authorized accessories and replacement parts. This warranty expressly excludes any defects or damages caused by attempted use of this unit with a converter, as well as by use with accessories, replacement parts or repair service other than those authorized by Cuisinart. This warranty does not cover any damage caused by accident, misuse, shipment or other than ordinary household use. This warranty excludes all incidental or consequential damages. Some states do not allow the exclusion or limitation of these damages, so these exclusions may not apply to you. You may also have other rights, which vary from state to state.

Important: If the nonconforming product is to be serviced by someone other than Cuisinart's Authorized Service Center, please remind the servicer to call our Consumer Service Center at 1-800-726-0190 to ensure that the problem is properly diagnosed, the product is serviced with the correct parts, and the product is still under warranty.

©2023 Cuisinart
Glendale, AZ 85307
Printed in China
17CE030783

IB-7736-ESP-F

Cuisinart®



Abrelatas eléctrico de acero inoxidable | **SCO-60**

MEDIDAS DE SEGURIDAD IMPORTANTES

Siempre que use aparatos eléctricos, debe tomar precauciones básicas de seguridad, entre las cuales las siguientes:

1. **LEA TODAS LAS INSTRUCCIONES.**
2. **Desenchufe el aparato cuando no esté en uso, antes de instalar/sacar piezas y antes de limpiarlo. Para desenchufar, agarre el enchufe y jálelo para sacarlo de la toma de corriente. Nunca jale el cable.**
3. Para reducir el riesgo de electrocución, no sumerja el cable, la clavija o el cuerpo del aparato en agua u otro líquido.
4. Los niños o las personas que carezcan de la experiencia o de los conocimientos necesarios para manipular el aparato, o aquellas cuyas capacidades físicas, sensoriales, o mentales estén limitadas, no deben usar el aparato sin la supervisión o la dirección de una persona responsable por su seguridad. Supervise el uso de este aparato cuidadosamente cuando sea usado por o cerca de niños. No permita que los niños jueguen con este aparato.
5. Evite el contacto con las piezas móviles.
6. No use este aparato si el cable o el enchufe están dañados, si no funciona correctamente, si está dañado, o después de que se haya caído, incluso en el agua; Llame al servicio de atención al cliente del fabricante para obtener información sobre cómo hacer revisar, reparar o ajustar el aparato.
7. El uso de accesorios no recomendados o vendidos por Cuisinart presenta un riesgo de incendio, electrocución o herida.
8. No lo utilice en exteriores.
9. No permita que el cable cuelgue del borde de la encimera o de la mesa, ni que haga contacto con superficies calientes.
10. No lo utilice para abrir latas presurizadas (en aerosol).
11. No lo utilice para abrir latas que contengan líquidos inflamables como líquido para encendedor.
12. No lo utilice para ningún otro fin que no sea el indicado.
13. No deje el aparato desatendido mientras esté funcionando.
14. Para uso doméstico solamente. No aprobado para uso comercial o industrial.
15. **Precaución:** No lo sumerja en agua.
16. No haga funcionar el aparato bajo o adentro de un armario. **Siempre desconecte el aparato antes de guardarlo en un armario**. Dejar el aparato conectado presenta un riesgo

de incendio, especialmente si éste toca las paredes o la puerta del armario cuando cierra.

PARA USO DOMÉSTICO SOLAMENTE GUARDE ESTAS INSTRUCCIONES

AVISO

El cable de este aparato está dotado de una clavija polarizada (una pata es más ancha que otra). Como medida de seguridad, se podrá enchufar de una sola manera en la toma de corriente polarizada. Si no entrara en la toma de corriente, inviértala. Si aún no entrara completamente, comuníquese con un electricista. No intente ir en contra de esta función de seguridad.

INTRODUCCIÓN

¡Felicitaciones! Usted es el dueño de un abrelatas que podrá exponer sobre la encimera de su cocina con orgullo. El abrelatas eléctrico Cuisinart® es un aparato muy contemporáneo, con una resistente construcción de acero inoxidable, líneas suaves y una base extragrande muy estable. Elegante y prácticamente imposible de volcar, requiere de una simple presión sobre la palanca para funcionar. Abrir latas nunca ha sido tan fácil.

INSTRUCCIONES DE OPERACIÓN

1. Conecte el cable a la toma de corriente.
2. Alce la palanca de perforación.
3. Posicione la lata debajo de las guías y baje la palanca de perforación, asegurándose de que la cuchilla Power Cut® esté adentro de la orilla de la lata. **Nota:** Cerciórese de bajar completamente la palanca.
4. La cuchilla Power Cut® empezará a abrir la lata. No es necesario sostener la palanca o la lata durante el corte.
5. El motor se detendrá automáticamente tras abrir la lata.
6. La lata permanecerá sujetada hasta que alce la palanca.
7. Para retirar la lata, sostenga firmemente la lata con una mano mientras alza la palanca con la otra.
8. Retire la tapa del sujetatapas magnético con cuidado.

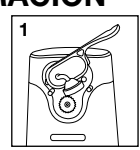

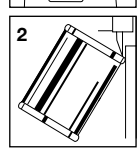

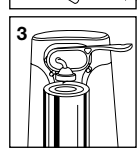

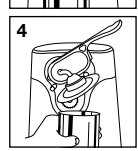

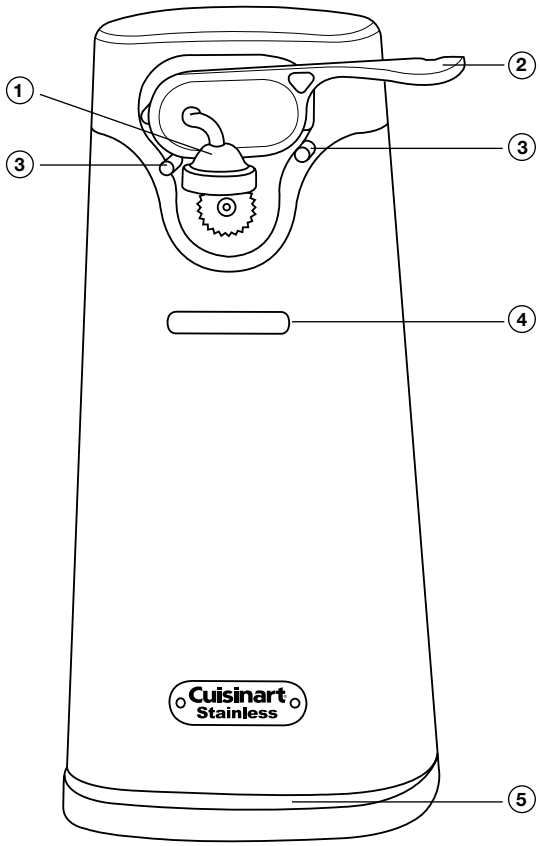

1. **Cuchilla Power Cut®**
2. **Palanca de perforación**
3. **Guías**
4. **Soporte**
5. **Base**
6. **Espacio para guardar el cable (no ilustrado)**
7. **Sin BPA (no ilustrado):** Ninguna de las piezas en contacto con los alimentos contiene bisfenol A (BPA).

LIMPIEZA Y MANTENIMIENTO

1. Desconecte el aparato.
2. Retire la palanca de perforación, alzando ésta y jalando hacia su cuerpo. Lave la palanca en agua jabonosa tibia. Seque bien.
3. Limpie el cuerpo del aparato con un paño ligeramente humedecido.
   Precaución: No lo sumerja en agua.
4. Vuelva a instalar la palanca, manteniéndola recta y presionando hasta que encaje en su lugar. Cerciórese de introducir la palanca hasta el fondo.
5. Cualquier otro servicio debe ser realizado por un técnico autorizado.

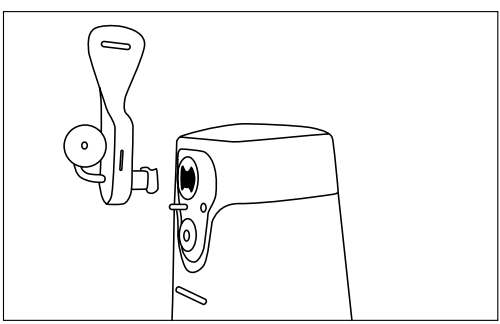

SUGESTIONES

Este abrelatas es capaz de abrir cualquier lata de tamaño estándar.

No debe usarse para abrir latas con sistema de apertura especial (anilla, llave, etc.). Tampoco debe usarse para abrir latas que no tengan bordes resaltados o que tengan bordes angulares.

Las tapas de aluminio no adherirán al sujetatapas magnético.

Si el borde de la lata presenta una abolladura, abra la lata por el fondo o posicione la lata de tal manera que la cuchilla no tenga que cortar la lata en este sitio. Si el abrelatas se atrancara, gire la lata ligeramente con la mano.

GARANTÍA
Garantía limitada de tres años

Esta garantía es para los consumidores solamente. Usted es un consumidor si ha comprado su aparato Cuisinart® en una tienda, para uso personal o casero. A excepción de los estados donde la ley lo permita, esta garantía no es para los detallistas u otros comerciantes.

Cuisinart garantiza este aparato contra todo defecto de materiales o fabricación durante 3 años después de la fecha de compra original, siempre que el aparato haya sido utilizado para uso doméstico y según las instrucciones.

Le aconsejamos que llene el formulario de registro disponible en **https://cuisinart.registria.com** a fin de facilitar la verificación de la fecha de compra original. Sin embargo, registrar el producto no es necesario para recibir servicio bajo esta garantía. En ausencia del recibo de compra, el período de garantía será calculado a partir de la fecha de fabricación.

Si este aparato presentara algún defecto de materiales o fabricación durante el período de garantía, la reparemos o reemplazaremos (a nuestra opción). Para obtener servicio bajo esta garantía, llame a nuestra línea directa gratuita al 1-800-726-0190 o regrese el aparato defectuoso a: Cuisinart, Service Department, 7475 North Glen Harbor Blvd.

Regrese el aparato defectuoso, junto con su recibo de compra y un cheque o giro postal de US$10.00 por gastos de manejo y envío.

Los residentes de California sólo necesitan dar una prueba de compra y deben llamar al 1-800-726-0190 para recibir instrucciones de envío.

NOTA: Para mayor seguridad, le aconsejamos que mande su paquete por un método de entrega con seguro y seguimiento. Cuisinart no será responsable por los daños ocurridos durante el transporte o por los paquetes mandados a una dirección equivocada. Los productos perdidos y/o lastimados durante el envío no serán cubiertos bajo esta garantía. Recuerde incluir su nombre, dirección y teléfono, la descripción del problema, así como cualquier información pertinente.

RESIDENTES DE CALIFORNIA SOLAMENTE

La ley del estado de California ofrece dos opciones bajo el período de garantía. Los residentes del estado de California pueden (A) regresar el producto defectuoso a la tienda donde lo compraron o (B) a otra tienda que venda productos Cuisinart® de este tipo.

La tienda, a su opción, reparará el producto, referirá el consumidor a un centro de servicio independiente, cambiará el producto o reembolsará el consumidor por el precio original del producto, menos la cantidad imputable al uso del producto por el consumidor hasta que éste se dañe. Si estas dos opciones no satisfacen al consumidor, podrá llevar el producto a un centro de servicio independiente, siempre que se pueda ajustar o reparar el producto de manera económica. Cuisinart será responsable por los gastos de servicio, reparación, reemplazo o reembolso de los productos defectuosos durante el período de garantía.

Los residentes de California también pueden, si lo desean, mandar el aparato defectuoso directamente a Cuisinart para que lo reparen o lo cambien. Para esto, se debe llamar a nuestro servicio posventa al 1-800-726-0190.

Cuisinart será responsable por los gastos de reparación, reemplazo, manejo y envío de los productos defectuosos durante el período de garantía.

GARANTÍA DE REEMPLAZO SIN DIFICULTADES

Su máxima satisfacción es nuestra prioridad, así que si este producto Cuisinart® en una tienda, lo repararemos o, de ser necesario, lo reemplazaremos, sin costo alguno para usted. Para obtener una etiqueta de envío de devolución, envíenos un correo electrónico, visitando **https://www.cuisinart.com/customer-care/product-assistance/product-inquiry.** o llamando sin cargo a nuestro servicio de atención al cliente, al 1-800-726-0190, para hablar con un representante.

Este aparato satisface las más altas exigencias de fabricación y ha sido diseñado para uso sobre corriente de 120V, usando accesorios y piezas de repuesto autorizados solamente. Esta garantía excluye expresamente los daños causados por accesorios, piezas o reparaciones no autorizados por Cuisinart, así como los daños causados por el uso de un convertidor de voltaje. Esta garantía no cubre el uso institucional o comercial del producto, y no es válida en caso de daños causados por mal uso, negligencia o accidente. Esta garantía excluye expresamente todos los daños incidentales o consecuentes. Algunos Estados no permiten la exclusión o limitación de daños incidentales o consecuentes, de modo que las limitaciones mencionadas pueden no regir para usted. Usted puede tener otros derechos que varían de un Estado a otro.

Importante: Si debe llevar el aparato defectuoso a un centro de servicio no autorizado, por favor informe al personal del centro de servicio que deberían llamar al servicio posventa de Cuisinart al 1-800-726-0190 a fin de diagnosticar el problema correctamente, usar las piezas correctas para repararlo y asegurarse de que el producto esté bajo garantía.

©2023 Cuisinart
Glendale, AZ 85307
Impreso en la China
17CE030783
IB-7736-ESP-F