Brandt

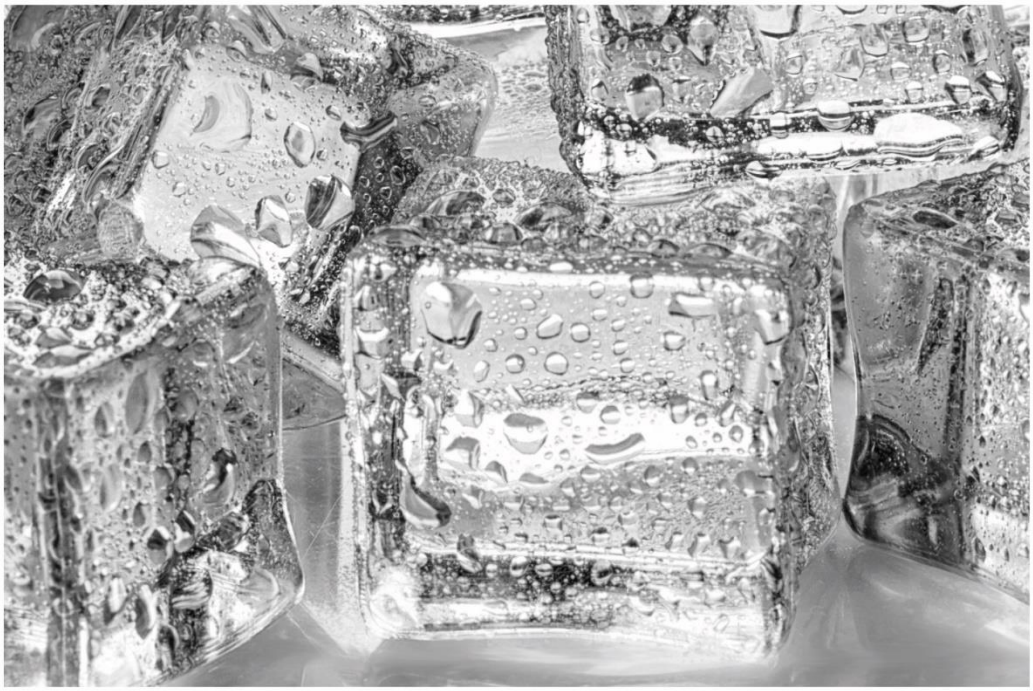

MANUEL D'INSTRUCTION FR
INSTRUCTION MANUAL EN
MANUAL DE INSTRUCCIONES ES

Réfrigérateur
Refrigerator
Refrigerador

Ref: BFM1783DX

Brandt

Chère Cliente, Cher Client,

Vous venez d'acquérir un produit **BRANDT** et nous vous remercions de la confiance que vous nous accordez.

Nous avons conçu et fabriqué ce produit en pensant à vous, à votre mode de vie, à vos besoins, pour qu'il réponde au mieux à vos attentes. Nous y avons mis notre savoir-faire, notre esprit d'innovation et toute la passion qui nous anime depuis plus de 60 ans.

Dans un souci permanent de toujours mieux satisfaire vos exigences, notre service consommateurs est à votre disposition et à votre écoute pour répondre à toutes vos questions ou suggestions.

Connectez-vous aussi sur notre site **www.brandt.com** où vous trouverez nos dernières innovations, ainsi que des informations utiles et complémentaires.

BRANDT est heureux de vous accompagner au quotidien et vous souhaite de profiter pleinement de votre achat.



Important : Avant de mettre votre appareil en marche, veuillez lire attentivement ce guide d'installation et d'utilisation afin de vous familiariser plus rapidement avec son fonctionnement

SECURITE

Cet appareil est conforme aux normes européennes

CONSIGNES DE SECURITE

Pour votre sécurité et une utilisation correcte de votre appareil, lisez attentivement cette notice (y compris les mises en garde et les conseils utiles qu'elle contient) avant l'installation et la première utilisation.

Afin d'éviter d'endommager l'appareil et/ou de vous blesser inutilement, il est important que les personnes amenées à l'utiliser aient pris entièrement connaissance de son mode de fonctionnement ainsi que des consignes de sécurité.

Conservez cette notice et pensez à la ranger à proximité de l'appareil, afin qu'elle soit transmise avec ce dernier en cas de vente ou de déménagement. Cela permettra de garantir un fonctionnement optimal et d'éviter tout risque de blessure.

Le fabricant ne saurait être tenu responsable en cas de mauvaise manipulation de l'appareil.

SECURITE GENERALE ET MISES EN GARDE

Cet appareil est exclusivement destiné à un usage domestique dans des habitations privées. Il ne peut être utilisé qu'en milieu couvert, fermé et chauffé tel qu'une cuisine ou toute autre pièce répondant aux mêmes spécifications. Son utilisation dans des locaux communs ou professionnels tels que local de pause de bureau ou atelier, local de camping, hôtel, etc. ne répond pas à une utilisation conforme telle que définie par le fabricant.



AVERTISSEMENT ! Maintenir votre appareil éloigné de toute source de flamme durant l'installation, l'entretien et l'utilisation. Le symbole en marge, qui est présent à l'arrière de votre appareil, signifie qu'il y a des matières inflammables dans cette zone.

Les agents de réfrigération et d'isolation utilisés dans cet appareil contiennent des gaz inflammables.

Pendant le transport, l'installation, l'entretien et l'utilisation de l'appareil, assurez-vous qu'aucun des composants du circuit de réfrigération ne soit endommagé. Si le circuit de réfrigération était endommagé :

- ✓ Evitez les flammes nues et toute source d'inflammation.
- ✓ Ventilez bien la pièce où se trouve l'appareil.

⚠ Sécurité d’installation

- Votre appareil doit être installé, fixé si nécessaire, et utilisé conformément aux instructions de cette notice; ce afin d’éviter tout risque dû à son éventuelle instabilité ou à une mauvaise installation.
- Maintenir dégagées les ouvertures de ventilation dans l'enceinte de l'appareil ou dans la structure d'encastrement.
- Il est dangereux de modifier la composition de cet appareil, de quelque manière que ce soit.
- Assurez-vous que le cordon d’alimentation n’est pas coincé ou endommagé quand vous positionnez votre appareil.
- Tout dommage fait au cordon peut provoquer un court-circuit, et/ou une électrocution.
- Si le câble d'alimentation est endommagé, il doit être remplacé par le fabricant, son service après-vente ou des personnes de qualification similaire afin d'éviter un danger.
- Des multiprises ou des blocs d'alimentation portables ne doivent pas être positionnés à l'arrière de l'appareil.
- Pour les modèles équipés d’un distributeur d’eau ou d’un compartiment à glaçons, ne remplissez ou raccordez qu’avec une alimentation en eau potable.

⚠ Sécurité des personnes vulnérables

- Cet appareil peut être utilisé par des enfants âgés d'au moins 8 ans et par des personnes ayant des capacités physiques, sensorielles ou mentales réduites ou dénuées d’expérience ou de connaissance, s'ils (si elles) sont correctement surveillé(e)s ou si des instructions relatives à l'utilisation de l'appareil en toute sécurité leur ont été données et si les risques encourus ont été appréhendés.
- Les enfants ne doivent pas jouer avec l’appareil.
- Le nettoyage et l'entretien par l'usager ne doivent pas être effectués par des enfants sans surveillance.
- Les enfants âgés de 3 à 8 ans sont autorisés à charger et décharger les appareils de réfrigération.
- Conservez tous les emballages hors de portée des enfants, car il existe un risque de suffocation.

⚠ Sécurité d’utilisation

- Ne pas endommager le circuit de réfrigération.
- Ne pas utiliser de dispositifs mécaniques ou autres moyens pour accélérer le processus de dégivrage autres que ceux recommandés par le fabricant.
- Ne pas utiliser d'appareils électriques à l'intérieur du compartiment de stockage des denrées, à moins qu'ils ne soient du type recommandé par le fabricant.
- Ne pas stocker dans cet appareil des substances explosives telles que des aérosols contenant des gaz propulseurs inflammables.

⚠ Sécurité alimentaire

Pour éviter la contamination des aliments, il y a lieu de respecter les instructions suivantes :

- Des ouvertures de la porte de manière prolongée sont susceptibles d'entraîner une augmentation significative de température des compartiments de l'appareil.
- Nettoyer régulièrement les surfaces susceptibles d'être en contact avec les aliments et les systèmes d'évacuation accessibles.
- Nettoyer les récipients d'eau s'ils n'ont pas été utilisés pendant 48 h; bien rincer le système de distribution raccordé à un réseau de distribution d'eau si de l'eau n'a pas été prélevée pendant 5 jours.
- Entreposer la viande et le poisson crus dans les bacs du réfrigérateur qui conviennent, de telle sorte que ces denrées ne soient pas en contact avec d'autres aliments ou qu'elles ne s'égouttent pas sur les autres aliments.
- Les compartiments « deux étoiles » pour denrées congelées conviennent pour stocker des aliments pré congelés, stocker ou fabriquer de la crème glacée et des cubes de glace.
- Les compartiments « une, deux et trois étoiles » ne conviennent pas pour la congélation des denrées alimentaires fraîches.
- Si l’appareil de réfrigération demeure vide de manière prolongée, le mettre hors tension, en effectuer le dégivrage, le nettoyer, le sécher, et laisser la porte ouverte pour prévenir le développement de moisissures à l'intérieur de l'appareil.

MISE AU REBUT



Ce symbole indique que cet appareil ne doit pas être traité comme un déchet ménager.

Lorsque vous mettez le système au rebut, faites-le auprès d'un centre de collecte agréé.

Votre appareil contient de nombreux matériaux recyclables. Il est donc marqué de ce logo afin de vous indiquer que les appareils usagés doivent être remis à un point de collecte habilité.

Renseignez-vous auprès de votre revendeur ou des services techniques de votre ville pour connaître les points de collecte des appareils usagés les plus proches de votre domicile. Le recyclage des appareils qu'organise votre fabricant sera ainsi réalisé dans les meilleures conditions, conformément à la directive européenne sur les déchets d'équipements électriques et électroniques.

Certains matériaux d'emballage de cet appareil sont également recyclables. Participez à leur recyclage et contribuez ainsi à la protection de l'environnement en les déposant dans les conteneurs prévus à cet effet.

En conformité avec les dispositions législatives les plus récentes en matière de protection et respect de l'environnement, votre appareil ne contient pas de H.F.C., mais un gaz réfrigérant appelé R600a. Le type exact de gaz réfrigérant utilisé dans votre appareil est d'ailleurs indiqué clairement sur la plaque signalétique qui se trouve à l'intérieur de votre appareil, sur la paroi gauche en bas. Le R600a est un gaz non polluant qui ne nuit pas à la couche d'ozone et dont la contribution à l'effet de serre est quasiment nulle.

Les appareils usagés doivent immédiatement être rendus inutilisables.

Débranchez et coupez le câble d'alimentation au ras de l'appareil. Rendez la fermeture de la porte inutilisable, ou mieux encore, démontez la porte afin d'éviter par exemple qu'un enfant ou un animal ne risque de rester enfermé à l'intérieur en jouant.



ECOCONCEPTION

Afin d'accéder aux informations concernant votre modèle, stocké dans la base de données des produits, conformément au règlement (UE) 2019/2016 et relatif à l'étiquetage énergétique, veuillez-vous connecter au site internet dédié à l'adresse https://eprel.ec.europa.eu/
Rechercher la référence de votre appareil sur le site internet en entrant la référence service qui est indiquée sur la plaque signalétique de votre appareil.
Un autre moyen d'accéder à ces informations est de flasher le code « QR » présent sur l'étiquette énergétique de votre produit

Agencement et présentation de votre appareil

Cet appareil de réfrigération n'est pas destiné à être utilisé comme un appareil intégrable

Votre appareil a été conçu et testé afin d'optimiser ses consommations d'énergie.

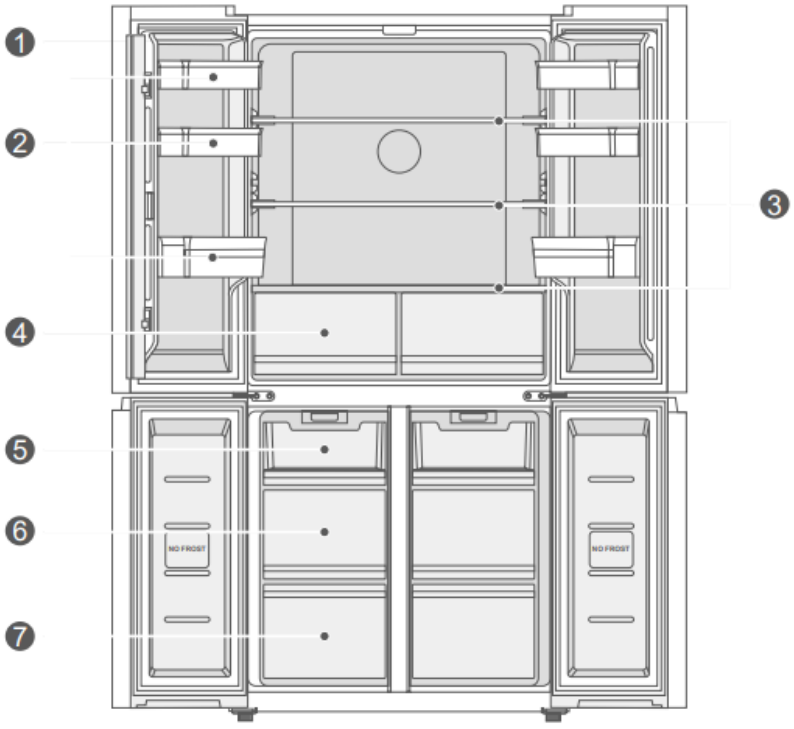

1. Eclairage LED
2. Balconnets
3. Clayette en verre
4. Bac à légume XXL
5. Clayette coulissante
6. Tiroir central
7. Tiroir inférieur

Avec distributeur d’eau

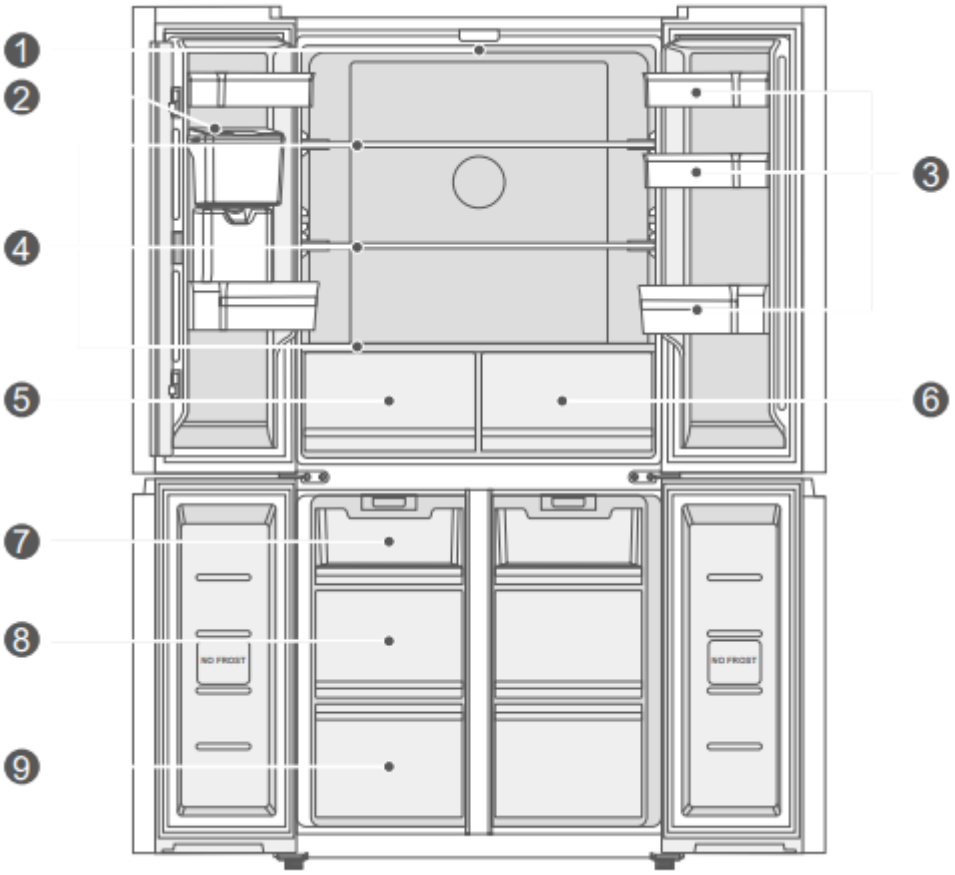

1. Eclairage LED
2. Distributeur d’eau
3. Balconnets
4. Clayette en verre
5. Zone variable
6. Bac à légume
7. Clayette coulissante
8. Tiroir central
9. Tiroir inférieur

Cette illustration est uniquement fournie à titre indicatif, veuillez vérifier votre appareil pour en savoir plus.

Seule une installation correcte de votre appareil respectant les prescriptions qui vous sont données dans ce guide d’installation et d’utilisation vous permettra de conserver vos aliments dans de bonnes.

Economie d’énergie

Pour limiter la consommation électrique de votre appareil :

- Installez-le dans un endroit approprié (voir chapitre « Installation de votre appareil »).
- Gardez les portes ouvertes le moins de temps possible.
- N'introduisez pas d'aliments encore chauds dans votre réfrigérateur ou congélateur, en particulier s'il s'agit de soupes ou de préparations qui libèrent une grande quantité de vapeur.
- Veillez au fonctionnement optimal de votre appareil en ne laissant pas s'accumuler trop de givre dans le congélateur (dégivrez-le quand l'épaisseur de givre dépasse 5-6 mm) et en nettoyant périodiquement le condenseur
- Contrôlez régulièrement les joints des portes et assurez-vous qu'elles ferment toujours de manière efficace. Si ce n'est pas le cas, adressez-vous à votre service après-vente.
- Ne le laissez pas réglé à une température trop basse.

Conservation des aliments

Voici quelques règles à respecter :

- Respecter la chaîne du froid et penser à enclencher les fonctions « Booster » au moins 6h avant le retour des courses.
- Nettoyer au moins une fois par mois la partie réfrigérateur (Voir chapitre Nettoyage et entretien)
- Dégivrer le congélateur et le nettoyer au moins 1 fois par an.
- Conserver les plats faits maison au réfrigérateur en ayant pris soin au préalable de les faire refroidir.
- S’assurer que votre appareil est réglé aux températures préconisées ci-dessous. Les températures de chaque compartiment sont préconisées pour optimiser la conservation des aliments et éviter ainsi tout gaspillage.

Groupe	Type de compartiment	Température préconisée
Compartiments pour denrées fraiches	Compartiment pour denrées alimentaires fraiches (réfrigérateur)	**+4°C**
Compartiments pour denrées congelées	Compartiment 0 étoile (selon modèle)	**0°C**
	Compartiment 1 étoile (selon modèle)	**-6°C**
	Compartiment 2 étoiles (selon modèle)	**-12°C**
	Compartiment 3 étoiles (selon modèle)	**-18°C**
	Tiroirs/étagères de congélateur 4 étoiles (selon modèle)	**-18°C**

- Ranger les aliments aux emplacements préconisés dans les tableaux ci-après.

Compartiments pour denrées fraiches

Compartiments du réfrigérateur	Logos & Sérigraphie	Type d'aliments
Porte et balconnet de réfrigérateur		Confitures, boissons, œufs, condiments. Ne pas placer d'aliment frais périssable dans ces zones
Bac à légumes		Salades, fruits, légumes, herbes Ne pas stocker de bananes, d'oignons, de pommes de terre ou d'ail dans le réfrigérateur.
Tiroir conservateur de denrées hautement périssables (selon modèle)		Viande crue, poisson, aliments très périssables (pour une durée de stockage limitée). Ne pas entreposer de fruits et légumes dans ce tiroir, ils risqueraient de se dégrader rapidement.
Etagère basse et Tiroir zone froide (selon modèle)		
Etagère intermédiaire		Produits laitiers
Etagère haute		Charcuterie, plats préparés, plats à réchauffer

Compartiments pour denrées congelées (compartiments disponibles selon modèle)

Compartiments du congélateur	Logos & Sérigraphie	Type d'aliments
Compartiment 0 étoile		Pour stocker quelques heures des sorbets et fabriquer des cubes de glace. Ce compartiment ne convient pas pour la congélation des denrées alimentaires fraiches.
Compartiment 1 étoile		Pour stocker quelques heures des produits congelés et fabriquer des cubes de glace. Ce compartiment ne convient pas pour la congélation des denrées alimentaires fraiches.
Compartiment 2 étoiles	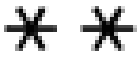	Pour stocker quelques jours des produits congelés, fabriquer de la crème glacée et des cubes de glace. Ce compartiment ne convient pas pour la congélation des denrées alimentaires fraiches.
Compartiment 3 étoiles		Pour stocker quelques semaines/mois des produits congelés et fabriquer des cubes de glace. Ce compartiment ne convient pas pour la congélation des denrées alimentaires fraiches.
Tiroirs/étagères de congélateur 4 étoiles		Pour congeler des aliments et stocker : • Viandes, poissons (tiroir/étagère inférieur). • Légumes, frites (tiroir/étagère intermédiaire). • Crèmes glacées, fruits, plats préparés (tiroir/étagère supérieur)

INSTALLATION

Entretien avant la mise en place

Avant de mettre l'appareil en place et de le brancher au réseau électrique, lavez les parois et les accessoires internes avec de l'eau tiède et du savon neutre afin d'éliminer l'odeur typique des produits neufs, et séchez-les bien.

ⓘ **N'utilisez pas de détergents ou de nettoyants abrasifs, ils endommageraient le revêtement.**

Lors de la première utilisation ou après une période de non-utilisation, avant de placer des aliments dans le compartiment, faites fonctionner l'appareil pendant au moins 2 heures en utilisant les réglages les plus élevés.

Emplacement

⚠ **Avertissement ! N'exposez jamais l'appareil à une flamme.**

- Placez l'appareil dans une pièce sèche et aérée.
- L'appareil doit être placé loin des sources de chaleur telles que les radiateurs, chaudières, rayons du soleil etc.
- Votre appareil a été conçu pour un fonctionnement optimal à une certaine température ambiante. On dit alors qu'il est conçu pour une "classe climatique" particulière. Cette classe climatique est indiquée en clair sur la plaque signalétique (Voir chapitre « Contact»). Le réfrigérateur peut ne pas maintenir des températures intérieures satisfaisantes s'il fonctionne hors des limites de températures de la classe climatique qui lui sont assignées. Veillez à ce que l'emplacement choisi respecte ces limites de températures :

Classe	Température ambiante
SN	Cet appareil de réfrigération est destiné à être utilisé à des températures ambiantes comprises **entre 10 °C et 32 °C**
SN-ST	Cet appareil de réfrigération est destiné à être utilisé à des températures ambiantes comprises **entre 10 °C et 38 °C**
SN-T	Cet appareil de réfrigération est destiné à être utilisé à des températures ambiantes comprises **entre 10 °C et 43 °C**
N	Cet appareil de réfrigération est destiné à être utilisé à des températures ambiantes comprises **entre 16 °C et 32 °C**
ST	Cet appareil de réfrigération est destiné à être utilisé à des températures ambiantes comprises **entre 16 °C et 38 °C**
T	Cet appareil de réfrigération est destiné à être utilisé à des températures ambiantes comprises **entre 16 °C et 43 °C**

- Conformément à ce qui précède, ne placez pas votre appareil sur les balcons, les vérandas, les terrasses, les garages, etc… la chaleur excessive en été et le froid en hiver empêchent son bon fonctionnement et donc la bonne conservation des aliments.
- Une mise à niveau adéquate doit être assurée par l'ajustement d'un ou plusieurs des pieds réglables situés en dessous de l'armoire (voir paragraphe « mise à niveau de l'appareil »).

ⓘ Si votre appareil est équipé de roulettes, rappelez-vous qu'elles servent uniquement à faciliter les petits mouvements. Ne le déplacez pas sur de longs trajets.

Espace à respecter

Une distance trop faible par rapport aux éléments adjacents peut entraîner une dégradation de la capacité de congélation et une augmentation des coûts d'électricité. Laissez un espace libre de plus de 100 mm par rapport à chaque mur adjacent lors de l'installation de l'appareil.

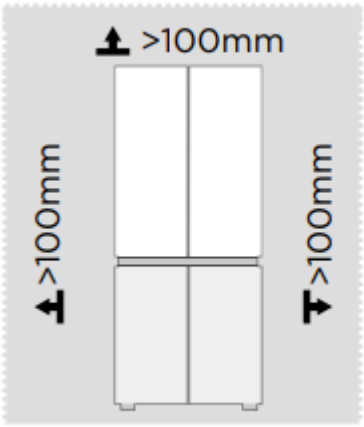

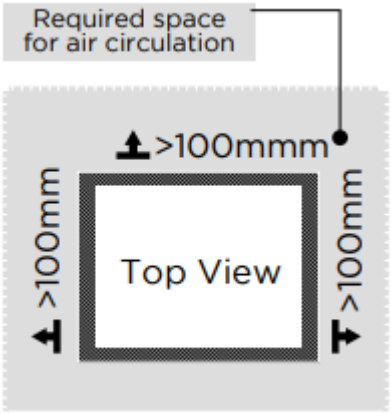

ⓘ Attention, cet appareil n’est pas destiné à être encastré. L'image ci-dessus est fournie à titre indicatif uniquement. La configuration réelle dépendra du produit physique ou de la déclaration du distributeur.

Schéma des dimensions requises (porte ouverte et porte fermée)

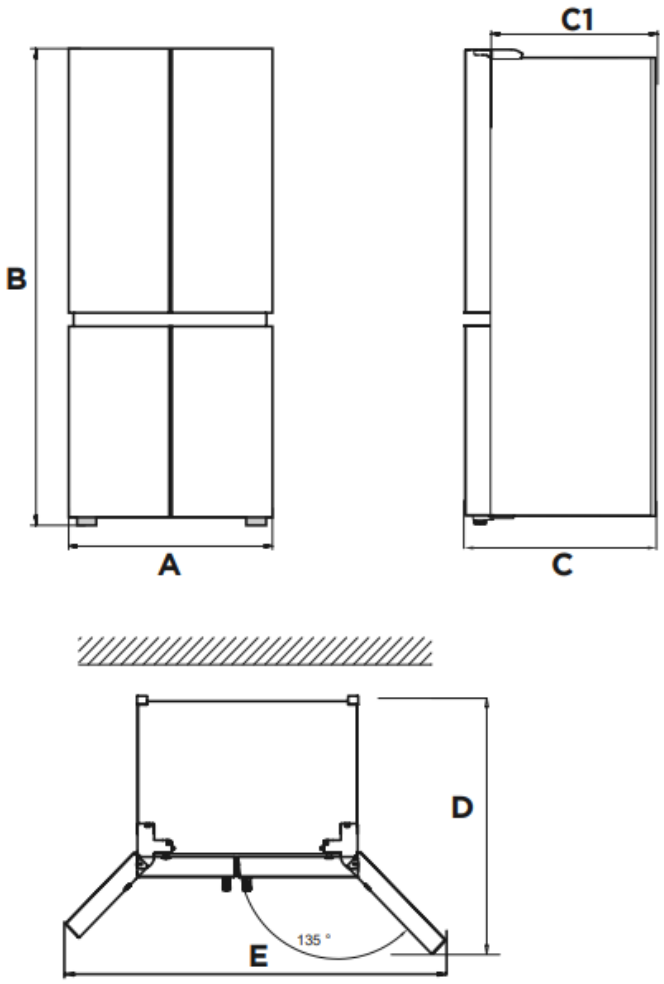

Largeur	Hauteur	Profondeur	Sans porte	Profondeur avec porte ouverte à 135°	Largeur avec porte ouverte à 135°
A	B	C	C1	D	E
833	1775	653	570	1000	1400

Note : Toutes les dimensions sont en mm.

Mise à niveau de l’appareil

Sélectionnez un espace pour installer le réfrigérateur sur une surface plane.

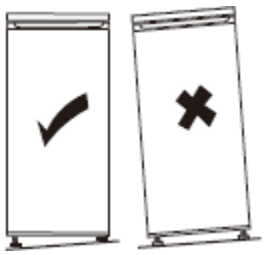

Si l’appareil n’est pas à niveau, les portes ne seront pas correctement alignées et l’étanchéité des compartiments peut ne pas être assurée.

Pour mettre l’appareil à niveau latéralement, ajustez les deux pieds réglables à l’avant du produit.

Une fois votre appareil installé, assurez-vous que l’appareil soit légèrement incliné vers l'arrière, vous faciliterez ainsi la bonne fermeture de la porte. Si nécessaire, ajuster le réglage des pieds réglables.

Alignement des portes

Si les portes ne sont pas à la même hauteur, elles peuvent être ajustées à l'aide d'une clé.

A- Pour relever la porte, tournez l'écrou (1) dans le sens inverse des aiguilles d'une montre.

B- Pour abaisser la porte, tournez l'écrou (1) dans le sens des aiguilles d'une montre.

C- Lorsque la porte est correctement alignée, fixez-la à l'aide de l'écrou (2).

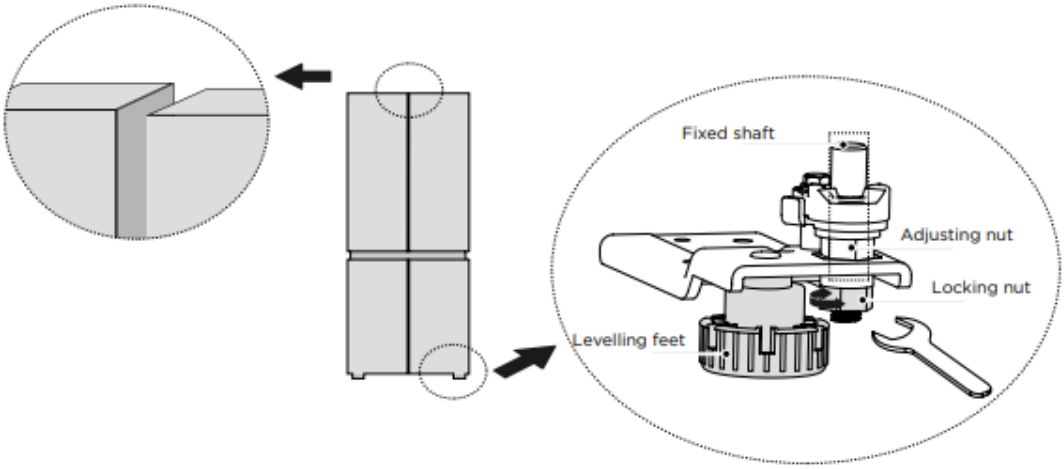

Déplacement de l'appareil

1. Retirez tous les aliments de l'intérieur de l'appareil.
2. Débranchez la fiche d'alimentation, insérez-la et fixez-la dans le crochet prévu à cet effet à l'arrière ou sur le dessus de l'appareil.
3. Fixez les éléments tels que les étagères et la poignée de la porte avec du ruban adhésif pour éviter qu'ils ne tombent pendant le déplacement de l'appareil.
4. Déplacez l'appareil avec précaution à deux personnes ou plus. Lorsque vous transportez l'appareil sur une longue distance, maintenez-le en position verticale.
5. Après avoir installé l'appareil, branchez la fiche secteur dans une prise pour mettre l'appareil sous tension.

Raccordement électrique

Avertissement ! Il doit être possible de débrancher l’appareil de l’alimentation principale, la prise doit donc être facile d’accès après l’installation.

- L’installation électrique doit être conforme aux normes en vigueur et doit être capable de résister à la puissance maximale mentionnée sur la plaque signalétique.
- La prise de courant doit être facilement accessible mais hors de portée des enfants.
- Pour votre sécurité cet appareil doit être mis à la terre. Si la prise de courant n’est pas reliée à la terre, consultez un électricien qualifié pour brancher votre appareil conformément aux réglementations en vigueur.
- N'utilisez ni prolongateur, ni adaptateur, ni prise multiple.
- Des multiprises ou des blocs d'alimentation portables ne doivent pas être positionnés à l'arrière de l'appareil.

Le fabricant décline toute responsabilité si les précautions de sécurité susmentionnées ne sont pas respectées. **En cas d'incertitude, adressez-vous à votre installateur.**

UTILISATION & CONSEILS

Indicateur de "ZONE FROIDE"



Vous trouverez dans votre réfrigérateur le symbole ci-contre.
Il indique clairement l'emplacement de la zone la plus froide de votre appareil, la température y est inférieure ou égale à +4°C.

Au niveau de cette zone, un indicateur de température vous permet de vérifier le bon réglage de votre réfrigérateur.



Réglez votre thermostat



Température correcte

Attention !

Une ouverture prolongée de la porte du réfrigérateur entraîne une hausse de la température intérieure. Vous devez effectuer la lecture de l'indicateur dans les 30 secondes après ouverture de la porte pour qu'elle soit correcte.

Réglage du réfrigérateur :

Panneau de commandes

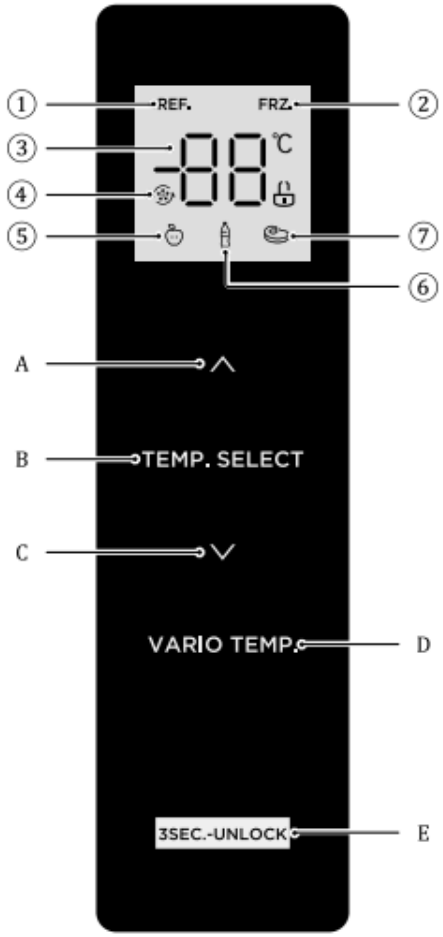

Affichage		Bouton	
1	Icône réfrigérateur	**A**	Bouton d'augmentation de la température
2	Icône d'affichage de la température	**B**	Bouton de sélection de la zone de température
3	Super Cool/Freeze icône	**C**	Bouton de diminution de la température
4	Icône fruit/légume	**D**	Sélection de la température variable
5	Icône boisson	**E**	Bouton de verrouillage/déverrouillage
6	Icône congélateur		
7	Icône viande		

Attention !

Le panneau de commande réel peut varier d'un modèle à l'autre.

Le panneau de commande s'éteindra automatiquement pour économiser l'énergie Réglage de la température du réfrigérateur.

Affichage

- Lorsque vous mettez le réfrigérateur sous tension, l'écran d'affichage s'allume pendant 3 secondes. Pendant ce temps, la sonnerie de démarrage retentit, puis l'écran passe à l'affichage normal du fonctionnement.
- Lors de la première utilisation du réfrigérateur, la température par défaut de la chambre de réfrigération et de la chambre de congélation est respectivement de 5 °C et -20 °C.

- En cas d'erreur, l'écran affiche le code d'erreur (voir page suivante) ; en fonctionnement normal, l'écran affiche la température réglée pour le compartiment réfrigérateur ou le compartiment congélateur.
- Dans des circonstances normales, si aucune opération n'est effectuée sur le panneau d'affichage ou si la porte n'est pas ouverte dans les 30 secondes, l'écran se verrouille et l'état s'éteint.

Vérouillage/Dévérouilalge

- En mode déverrouillé, appuyez longuement sur le bouton de verrouillage 3SEC.-UNLOCK pendant 3 secondes pour passer en mode verrouillé. Le logo s'éteint et un signal sonore retentit, indiquant que l'écran est verrouillé. À ce stade, les boutons ne peuvent plus être utilisés.
- En mode verrouillé, appuyez longuement sur le bouton de verrouillage 3SEC.-UNLOCK pendant 3 secondes pour passer en mode déverrouillé. Le logo s'allume et un signal sonore retentit, indiquant que l'écran est déverrouillé. À ce stade, les boutons peuvent être utilisés.

Réglage de la température de la chambre de réfrigération

- Appuyez sur le bouton de sélection de la zone de température TEMP. SELECT pour choisir la zone de température de réglage de la chambre de réfrigération, puis appuyez sur ∧ ou ∨ pour régler la température de réglage de la chambre de réfrigération. La plage de réglage de la température pour la chambre de réfrigération est comprise entre 2 °C et 8 °C.

Réglage de la température de la chambre de congélation

- Appuyez sur le bouton de sélection de la zone de température TEMP. SELECT pour choisir la zone de température de réglage de la chambre de congélation, puis appuyez sur ∧ ou ∨ pour régler la température de réglage de la chambre de congélation. La plage de réglage de la température pour la chambre de réfrigération est comprise entre -24 °C et -16 °C.

Réglage de la température d'une chambre à température variable

- Appuyez sur le bouton « Variable temperature » (Température variable) VARIO TEMP. pour régler la température de la chambre. Les plages de réglage sont les suivantes : fruits/légumes, boissons et viande. Fruits/légumes : convient pour conserver toutes sortes de fruits et légumes ; Boissons : convient pour conserver des produits secs et des boissons ; Viande : convient pour conserver une petite quantité de viande pendant 1 à 2 jours.

Attention !

Réglage recommandé : compartiment réfrigéré 5 °C, compartiment congélateur -20 °C.
La fonction de congélation rapide est conçue pour préserver la valeur nutritionnelle des aliments dans le congélateur. Elle permet de congeler les aliments en un temps record. Si une grande quantité d'aliments doit être congelée en une seule fois, il est recommandé d'activer la fonction de congélation rapide avant d'y placer les aliments. La vitesse de congélation du compartiment congélateur est alors augmentée, ce qui permet de congeler rapidement les aliments, de préserver efficacement leurs nutriments et de faciliter leur conservation.

Réglage du mode

- Réglage du mode Super refroidissement : une fois la température de la chambre froide réglée à 2 °C, appuyez sur le bouton de réduction de la température « » pour passer en mode Super refroidissement. En mode Super refroidissement, la température de la chambre froide est automatiquement réglée à 2 °C.
- Sortie du mode Super refroidissement : appuyez sur le bouton d'augmentation de la température « » pour quitter le mode Super refroidissement ou quittez automatiquement le mode Super refroidissement après 6 heures. Après avoir quitté le mode de super refroidissement, la température du réfrigérateur revient automatiquement à la température réglée avant le mode de super refroidissement.
- Réglage du mode de super congélation : une fois la température de la chambre de congélation réglée à -24 °C, appuyez sur le bouton de réduction de la température « » pour passer en mode de super congélation. En mode de super congélation, la température de la chambre de congélation est automatiquement réglée à -24 °C.
- Quittez le mode de surgélation : appuyez sur le bouton d'augmentation de la température « » pour quitter le mode de surgélation ou quittez automatiquement le mode de surgélation après 40 heures. Après avoir quitté le mode de surgélation, la température de la chambre de congélation revient automatiquement à la température réglée avant le mode de surgélation.

Stockage en cas de panne de courant

- En cas de panne de courant, l'état de fonctionnement instantané sera verrouillé et maintenu jusqu'au rétablissement de l'alimentation électrique..

Indication de défaut

- Les avertissements suivants qui apparaissent à l'écran indiquent les défauts correspondants du réfrigérateur. Même si le réfrigérateur peut encore fonctionner en mode de conservation au froid malgré les défauts suivants, l'utilisateur doit contacter un spécialiste de la maintenance afin d'assurer un fonctionnement optimal de l'appareil.

Attention !

Désactiver le signal sonore d'ouverture de la porte : appuyez simultanément sur les boutons d'augmentation et de diminution de la température pendant 3 secondes pour désactiver ou régler le signal sonore d'ouverture de la porte.
Désactiver le signal sonore d'alarme d'ouverture de la porte : impossible.

Code d’erreur

- Les avertissements suivants qui apparaissent à l'écran indiquent les défauts correspondants du réfrigérateur. Même si le réfrigérateur peut encore fonctionner en mode de conservation au froid malgré les défauts suivants, l'utilisateur doit contacter un spécialiste de la maintenance afin d'assurer un fonctionnement optimal de l'appareil.

Code d’erreur	Description du défaut
E1	Défaillance du capteur de température de la chambre de réfrigération Défaillance du capteur de température de la chambre de congélation
E2	Défaillance du capteur de température de la chambre de congélation
E3	Défaillance du capteur de température de la chambre à température variable
E4	Défaillance du capteur de dégivrage dans la chambre de réfrigération
E5	Erreur du circuit de détection du capteur de dégivrage de congélation
E6	Erreur de communication
E7	Erreur du circuit de détection de la circulation de la température
EH	Erreur du capteur d'humidité

Utilisation au quotidien

Utilisation du distributeur d’eau

Avant d'utiliser le distributeur d'eau, nettoyez d'abord le réservoir d'eau et la vanne d'eau.

- Retirez d'abord le petit support de bouteille situé au-dessus du réservoir d'eau avant de retirer le réservoir.
- Retirez le réservoir d'eau en le saisissant fermement des deux côtés, puis tirez-le vers le haut et vers vous avec un peu de force jusqu'à ce qu'il soit retiré.
- Ouvrez le fermoir et retirez le couvercle du réservoir d'eau et la bague d'étanchéité, puis lavez le réservoir d'eau, son couvercle et la bague d'étanchéité sous l'eau. Après le lavage, videz l'eau du réservoir et remettez le couvercle et la bague d'étanchéité en place. Veillez à bien verrouiller le couvercle du réservoir d'eau des deux côtés. Assurez-vous que la bague d'étanchéité est correctement remise en place.
- Retirez le composant de la vanne d'eau à l'aide d'un outil fin à tête plate que vous insérerez dans la tête de la vanne d'eau pour la soulever, puis retirez le composant de la vanne d'eau et lavez-le à l’eau.

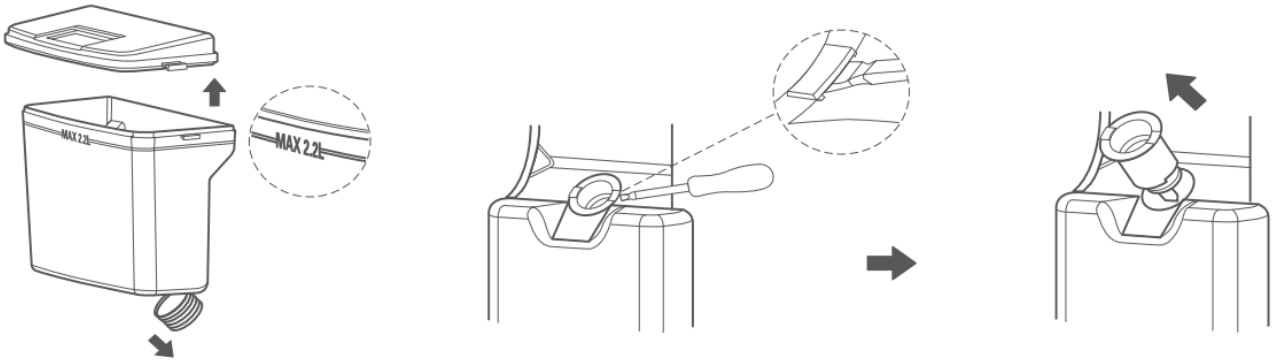

- Après le lavage, remontez-le. Alignez la partie inférieure du composant de la vanne d'eau avec la fente de l'appareil, puis appuyez sur le composant de la vanne d'eau jusqu'à ce que vous entendiez un clic. Vérifiez et assurez-vous que le composant de la vanne d'eau est correctement et solidement fixé à l'appareil.
- Insérez le réservoir d'eau dans la vanne d'eau. Alignez la bague d'étanchéité avec la vanne d'eau, puis appuyez sur le réservoir d'eau dans la vanne d'eau jusqu'à ce qu'il soit correctement et solidement fixé.

Remplissage du réservoir d’eau

- Avant de remplir le réservoir d'eau, assurez-vous qu'il est stable et correctement positionné.
- Versez de l'eau potable dans le réservoir d'eau par le petit couvercle. Fermez le couvercle après le remplissage. Si l'injection d'eau n'est pas pratique, retirez le cadre de la bouteille au-dessus du réservoir d'eau pour obtenir plus d'espace pour l'injection d'eau.
- À l'exception de l'eau potable, il est déconseillé d'utiliser d'autres boissons (telles que du lait, du jus, des boissons gazeuses, etc.), en particulier les boissons contenant des céréales (elles peuvent entraîner un blocage et endommager l'appareil).
- Ne versez pas d'eau chaude directement dans le réservoir d'eau.
- Ne touchez pas les autres parties de l'appareil lorsque vous le remplissez d'eau, cela pourrait entraîner une fuite.

Recevoir de l’eau du distributeur d’eau

- Vous devez utiliser un récipient pouvant être placé sous le distributeur d'eau. Placez le récipient correctement sous le distributeur et appuyez sur le levier pour que l'eau coule.

Attention !

Si l'eau contenue dans le réservoir n'est pas utilisée pendant une longue période, il est recommandé de la remplacer. Si le réservoir est utilisé pour la première fois ou s'il n'a pas été utilisé pendant une longue période, il doit être nettoyé avant utilisation.
Vous pouvez ajuster librement la température du compartiment réfrigérateur et du compartiment convertible.

Comment utiliser le distributeur d'eau (en option)

Le distributeur d'eau permet d'accéder à de l'eau fraîche sans avoir à ouvrir la porte du réfrigérateur. Le nombre d'ouvertures de porte est ainsi réduit, moins d'air froid s'échappe du réfrigérateur et vous économisez sur vos factures d'électricité.

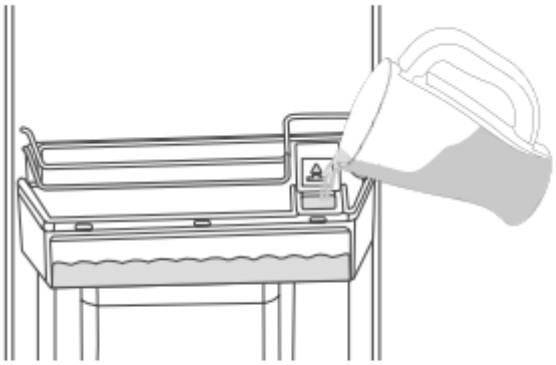

Figure 1



Figure 2

<u>Remplissage du réservoir d'eau (Figure 1)</u>

- Ouvrez le bouchon du réservoir d'eau.
- Remplissez-le d'eau potable pure et propre.
- Ne remplissez pas le réservoir à l'excès.
- Fermez le bouchon.

Attention !

Ne remplissez pas le réservoir d'eau avec un liquide autre que de l'eau potable. Les boissons telles que les jus de fruits, les boissons gazeuses et l'alcool ne sont pas adaptées à une utilisation avec le distributeur d'eau. Si de tels liquides sont utilisés, le distributeur d'eau peut mal fonctionner et être endommagé de manière irréparable. Certains ingrédients chimiques et additifs alimentaires peuvent également attaquer et endommager le matériau du réservoir d'eau. La garantie ne couvre pas de tels cas.

Utilisation du distributeur (Figure 2)

- Appuyez sur le levier du distributeur d'eau avec votre verre.
- Relâchez le levier pour arrêter l'écoulement de l'eau.
- Le débit dépend de la distance à laquelle le levier est poussé vers l'arrière : Entièrement vers l'arrière = débit maximal Légèrement vers l'arrière = filet d'eau
- À mesure que le niveau d'eau dans votre tasse/verre augmente, réduisez légèrement la pression exercée sur le levier pour éviter tout débordement.

Comment faire de la glace (facultatif)

Retirez délicatement le bac à glaçons et remplissez-le d'eau jusqu'au niveau indiqué. Replacez ensuite soigneusement le bac à glaçons à l'horizontale.

Lorsque les glaçons sont prêts, tournez le bouton dans le sens des aiguilles d'une montre (tournez jusqu'au bout puis relâchez), les glaçons tomberont du bac à glaçons dans le compartiment à glaçons.

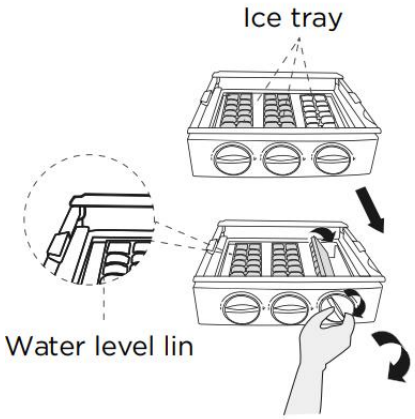

Attention !

Pour faire des glaçons rapidement, réglez le congélateur à la température la plus basse ou sélectionnez le mode de congélation rapide. Cela permettra d'abaisser la température du congélateur.

Ne remplissez pas trop le bac à eau. Il pourrait alors être difficile de retirer les glaçons du bac et toute goutte d'eau qui s'écoulerait dans le compartiment à glaçons ferait coller les glaçons les uns aux autres.

Si vous tournez le bouton avant que les glaçons soient prêts, l'eau restante s'écoulera dans le compartiment à glaçons et fera coller les glaçons les uns aux autres.

Conseils et astuces

- Ce réfrigérateur est un appareil domestique qui convient à la conservation à court terme de denrées alimentaires telles que des fruits, des légumes, des boissons, etc.
- Ne l'utilisez pas comme un équipement spécialisé permettant de stocker des produits dont la conservation doit suivre des règles de température strictes, tels que des médicaments, etc.
- Les aliments cuits doivent être refroidis à température ambiante avant d'être placés au réfrigérateur.
- Il est conseillé de placer les aliments dans des récipients hermétiques avant de les ranger dans l'appareil.
- Ne mettez pas d'aliments directement contre la sortie d'air, car cela risque de bloquer le flux d'air et de congeler la nourriture.
- N'introduisez jamais de liquides volatiles, inflammables ou explosifs tels que dissolvants, alcools, acétone ou essence. Il y aurait risque d'explosion.
- La porte ne doit pas être laissée ouverte plus qu'il ne faut.

Conseils pour la réfrigération

- Pour réduire l'humidité et la formation de givre qui en résulte, ne placez jamais de liquide dans le réfrigérateur dans des récipients non hermétiques. Le givre a tendance à se concentrer dans les parties les plus froides de l'évaporateur. Le stockage de liquides non couverts entraîne un besoin plus fréquent de dégivrage.
- Ne placez jamais d'aliments chauds dans le réfrigérateur. Ceux-ci doivent d'abord refroidir à température ambiante, puis être placés de manière à assurer une circulation d'air adéquate dans le réfrigérateur.
- Les aliments ou les récipients alimentaires ne doivent pas toucher la paroi arrière du réfrigérateur, car ils pourraient y geler. N'ouvrez pas régulièrement la porte du réfrigérateur.
- La viande et le poisson propre (emballés dans un emballage ou une feuille de plastique) peuvent être placés dans le réfrigérateur, où ils peuvent être consommés dans un délai de 1 à 2 jours.
- Les fruits et légumes sans emballage peuvent être placés dans la partie réservée aux fruits et légumes frais.

Conseils de congélation

Afin de vous aider à optimiser le processus de congélation, voici quelques conseils importants :

- Le congélateur est destiné au stockage d'aliments congelés à très basse température, au stockage à long terme d'aliments congelés et à la production de glace.
- Utilisez uniquement les étagères situées dans la porte du congélateur pour stocker des aliments congelés, et non pour stocker des aliments chauds destinés à être congelés.
- Ne placez pas d'aliments frais et congelés les uns à côté des autres. Les aliments congelés pourraient décongeler.
- Lorsque vous congelez des aliments frais (tels que de la viande, du poisson ou de la viande hachée), coupez-les en portions pouvant être consommées en une seule fois.
- Conservation des aliments congelés : les instructions figurant sur les emballages doivent être respectées. Si aucune information n'est indiquée sur l'emballage, les aliments ne doivent pas être conservés plus de trois mois à compter de la date d'achat.
- Lorsque vous achetez des aliments congelés, assurez-vous qu'ils ont été congelés à une température appropriée et que l'emballage n'est pas endommagé.
- Les aliments congelés doivent être conservés dans des emballages adaptés afin de préserver leur qualité et doivent être replacés dans le compartiment congélateur dès que possible.
- Si un emballage d'aliments congelés présente des traces d'humidité ou un gonflement anormal, il est probable qu'il ait été conservé à une température inappropriée et que son contenu soit avarié.
- La durée de conservation des aliments surgelés dépend de la température ambiante, du réglage du thermostat, de la fréquence d'ouverture de la porte du congélateur, du type d'aliment et du temps de transport du produit entre le magasin et le domicile. Suivez toujours les instructions imprimées sur l'emballage et ne dépassez jamais la durée de conservation maximale indiquée sur l'emballage.

Conseils pour le stockage des aliments congelés

Afin de garantir une performance optimale, respectez les instructions suivantes :

- Veillez à ce que la chaîne du froid ait été respectée par le fabricant ;
- Assurez-vous que les aliments surgelés sont rapidement transférés du magasin à votre congélateur ;
- N'ouvrez pas la porte trop souvent ou ne laissez pas la porte ouverte plus longtemps qu'il ne faut ;
- Une fois décongelés, les aliments se détériorent rapidement et ne doivent pas être recongelés ;
- Respectez les dates limites de conservation indiquées sur les produits alimentaires.

ENTRETIEN & NETTOYAGE

Avertissement ! Avant toute opération d'entretien, débranchez votre appareil. Ne tirez pas sur le cordon d'alimentation, mais saisissez directement la fiche.

Nettoyage

Pour des raisons d'hygiène, nettoyez régulièrement l'appareil (parois et accessoires intérieurs, extérieurs).

Important ! Les huiles éthérées et les solvants organiques peuvent endommager les pièces en plastique, p. ex. jus de citron, acide butyrique, acide acétique.

- Ne laissez pas ce type de substances entrer en contact avec les pièces de l'appareil.
- N'utilisez pas de détergents abrasifs.
- Enlevez la nourriture de l'appareil. Stockez-la dans un endroit frais, bien emballée.
- Nettoyez l'appareil et les accessoires intérieurs à l'aide d'un chiffon et de l'eau tiède diluée avec du vinaigre blanc ou du bicarbonate de soude.
- Après les avoir nettoyées, rincez les surfaces avec de l'eau douce et séchez-les.
- Une fois que tout est sec, rebranchez l'appareil.

Ne nettoyez jamais l'appareil avec un nettoyeur à vapeur.

Décongélation

Le réfrigérateur fonctionne selon le principe du refroidissement par air et dispose donc d'une fonction de dégivrage automatique. Le givre formé en raison du changement de saison ou de température peut également être éliminé manuellement en débranchant l'appareil de l'alimentation électrique ou en l'essuyant avec un chiffon sec.

Nettoyage du plateau de porte

Conformément à la flèche directionnelle indiquée dans la figure ci-dessous, serrez le plateau à deux mains et poussez-le vers le haut pour le retirer.

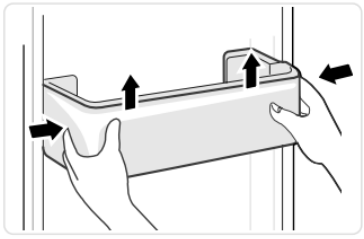

Après avoir lavé le plateau retiré, vous pouvez régler sa hauteur d'installation en fonction de vos besoins.

Nettoyage de l'étagère en verre

Comme la partie la plus interne de la doublure du réfrigérateur en contact avec les étagères est munie d'une butée, vous devez soulever les étagères vers le haut pour pouvoir les retirer.

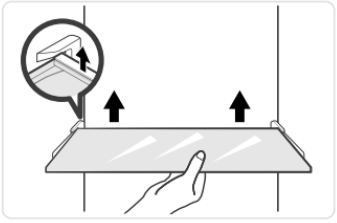

Ajustez ou nettoyez les étagères selon vos besoins.

Nettoyage du bac à légumes

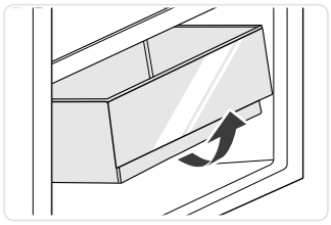

1. Retirez le contenu du bac. Tenez la poignée du bac à légumes et tirez-le complètement jusqu'à ce qu'il s'arrête.
2. Soulevez le bac à légumes et retirez-le en le tirant vers l'extérieur.

Attention !

Pour le nettoyage, il est recommandé d'utiliser des chiffons doux ou une éponge imbibée d'eau et de détergents neutres non corrosifs. Le congélateur doit être nettoyé à l'eau claire et séché avec un chiffon sec. Ouvrez la porte pour permettre un séchage naturel avant de remettre l'appareil sous tension. N'utilisez pas de brosses dures, de billes d'acier, de brosses métalliques, d'abrasifs tels que des dentifrices, de solvants organiques (tels que l'alcool, l'acétone, l'huile de banane, etc.), d'eau bouillante, de produits acides ou alcalins pour nettoyer le réfrigérateur, car cela pourrait endommager la surface et l'intérieur du réfrigérateur.

Remplacement de l’éclairage

Ce produit contient une source lumineuse de classe d’efficacité énergétique G.

La lampe intérieure est de type LED. Pour la remplacer, veuillez contacter votre service après-vente ou un technicien habilité.

Vous trouverez toutes les informations utiles pour contacter nos techniciens agréés et notre service après-vente dans le paragraphe « CONTACTS & INFORMATIONS »

Dépannage

Avertissement ! En cas d'anomalie, débranchez votre appareil. Seul un électricien qualifié ou une personne compétente peut procéder au dépannage.

En cas d'anomalie de fonctionnement, vérifier les points suivants avant de faire appel à notre service après-vente agréé ou bien à un professionnel qualifié.

Problème	Cause possible
Échec du fonctionnement	Vérifiez si l'appareil est branché à l'alimentation électrique ou si la fiche est bien enfoncée.
	Vérifiez si la tension est trop faible.
	Vérifiez s'il y a une panne de courant ou si des circuits partiels se sont déclenchés.
Odeur	Les aliments odorants doivent être emballés hermétiquement
	Vérifiez s'il y a des aliments avariés
	Nettoyez l'intérieur du réfrigérateur
Fonctionnement prolongé du compresseur	Le fonctionnement prolongé du réfrigérateur est normal en été
	lorsque la température ambiante est élevée Il n'est pas recommandé de placer trop d'aliments dans l'appareil en même temps
	Les aliments doivent être refroidis avant d'être placés dans l'appareil
	Les portes sont ouvertes trop fréquemment
Le voyant ne s'allume pas	Vérifiez si le réfrigérateur est branché à l'alimentation électrique et si la lampe d'éclairage est endommagée.
	Faites remplacer la lampe par un spécialiste.
La porte ne se ferme pas correctement.	La porte est bloquée par des paquets de nourriture. Trop de nourriture est placée à l'intérieur.
	Le réfrigérateur est incliné.
	Vérifiez que le sol est plat et que le réfrigérateur est stable.
Bruits forts	Vérifiez que les accessoires sont placés aux bons endroits.
Le joint de la porte n'est pas étanche	Retirez les corps étrangers présents sur le joint de la porte.
	Chauffez le joint de la porte, puis refroidissez-le pour le restaurer (ou séchez-le à l'aide d'un sèche-cheveux ou d'une serviette chaude).
Débordement du bac à eau	Il y a trop d'aliments dans la chambre ou les aliments stockés contiennent trop d'eau, ce qui entraîne un dégivrage important.
	Les portes ne sont pas correctement fermées, ce qui entraîne la formation de givre due à l'entrée d'air et à l'augmentation de la quantité d'eau due au dégivrage.
Chauffage	Dissipation thermique du condenseur intégré via le boîtier, ce qui est normal Lorsque le boîtier devient chaud en raison d'une température ambiante élevée, d'un stockage excessif d'aliments ou de l'arrêt du compresseur, assurez une bonne ventilation pour faciliter la dissipation thermique.
Condensation en surface	Lorsque l'humidité ambiante est trop élevée, il est normal que de la condensation se forme sur la surface extérieure et les joints de la porte du réfrigérateur. Il suffit d'essuyer la condensation avec un chiffon propre.

Bruit anormal	Bourdonnement : Le compresseur peut émettre des bourdonnements pendant son fonctionnement, particulièrement forts au démarrage ou à l'arrêt. Ceci est normal.
	Craquement : Le fluide frigorigène circulant à l'intérieur de l'appareil peut produire des craquements, ce qui est normal.
Défaut du module d'eau potable	Fuite : vérifiez que le réservoir d'eau est correctement installé ;
	Pas d'accès à l'eau : vérifiez que le robinet d'eau est correctement installé ou qu'il y a suffisamment d'eau dans le réservoir.

ⓘ **Certains bruits peuvent être entendus pendant le fonctionnement normal de l'appareil (cycle de fonctionnement du compresseur, dégivrage automatique, circulation du gaz réfrigérant dans l'appareil, etc…).**

✎ **Si vous ne trouvez pas l'origine de l'anomalie de fonctionnement, faites appel exclusivement à notre service après-vente agréé ou bien à un professionnel qualifié.**

CONTACTS & INFORMATIONS

Relations Consommateurs France

Pour en savoir plus sur nos produits ou nous contacter, vous pouvez :

- Consulter notre site : www.brandt.fr
- Nous écrire à l'adresse postale suivante :

  Service Consommateurs BRANDT
  5 Avenue des Béthunes
  CS69526 SAINT OUEN L'AUMONE
  95060 CERGY PONTOISE CEDEX

- Nous appeler du lundi au vendredi de 8h30 à 18h00 au :

0 892 02 88 01 Service 0,50 € / min + prix appel

Interventions France

Les éventuelles interventions sur votre appareil doivent être effectuées par un professionnel qualifié dépositaire de la marque.

Lors de votre appel, mentionnez la référence complète de votre appareil (modèle, type, numéro de série). Ces renseignements figurent sur la plaque signalétique située en bas à gauche du réfrigérateur (au-dessus de la clayette ou derrière le bac à légumes).

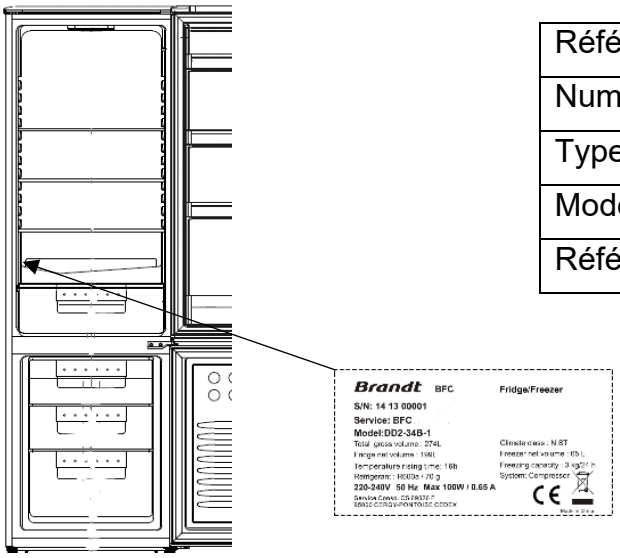

Référence	
Numéro de série	
Type	
Modèle	
Référence Service	

Vous pouvez nous contacter du lundi au samedi de 8h00 à 20h00 au :

09 69 39 25 25 Service gratuit + prix appel

Vous pouvez trouver une liste de réparateurs agréés sur notre site **www.brandt.com**

Ce site web donne également accès aux informations concernant les pièces de rechange.

Pièces d’origine



Lors d’une intervention d’entretien, demandez l’utilisation exclusive de pièces détachées certifiées d’origine.

La durée minimale de mise à disposition des pièces de rechange inscrites dans la liste du Règlement Européen 2019-2019-EU et accessibles notamment à l'utilisateur de l'appareil, est de 10 ans dans les conditions prévues par ce même règlement.

Garantie

Veuillez-vous rapprocher de votre revendeur pour bénéficier de la garantie. Le fabricant n’offre pas de garantie commerciale de l’appareil de réfrigération.

Brandt

Dear Customer,

Thank you for purchasing and placing your trust in a **BRANDT** product.

We have designed and made this product with you, your lifestyle and your requirements in mind so that it meets your expectations. This product benefits from our know-how, our innovative spirit and the passion that has been guiding us for over 60 years.

In an effort to ensure that our products meet your requirements in the best possible way, our Customer Relations department is at your service, to answer all your questions and to listen to all your suggestions.

Visit our website at **www.brandt.com** where you will find our latest innovations, as well as useful and complementary information.

BRANDT is pleased to be on hand to offer daily support and to help you make the most of your purchase.



Important: Before using your appliance, read this user guide carefully to familiarise yourself more quickly with its operation.

SAFETY

This appliance complies with the European directives.

SAFETY GUIDELINES

For your safety and in order to use your appliance correctly, carefully read these instructions (including the warnings and useful advice), before installation and first use.

To avoid damaging the appliance and unnecessary injury, it is important that the persons who use the appliance fully understand how it works and the safety instructions.

Always keep these instructions close to the appliance so that they can accompany it in the event of resale or a change of house. In this way, the appliance will continue to function optimally and any risk of injury will be avoided.

The manufacturer shall not be held liable in the event of misuse of the appliance.

GENERAL SAFETY AND WARNINGS

This appliance is exclusively intended for domestic use in private households. It may only be used in a roofed, enclosed and heated environment such as a kitchen or any other room fulfilling these conditions. Its use on shared or professional premises such as in an office or workshop break room, a camp site building, or a hotel, etc., does not comply with the use defined by the manufacturer.



WARNING! Keep your appliance away from any source of flame during installation, servicing and use. The symbol in the margin which is found on the rear of your appliance, means that there are inflammable materials in this area.

The refrigerating and insulating agents used in this appliance contain inflammable gases.

When transporting, installing and servicing the appliance, make sure that none of the components of the cooling circuit are damaged. If the cooling circuit is damaged:

- ✓ Avoid naked flames and all sources of inflammation.
- ✓ Ventilate the room in which the appliance is installed.

⚠ Installation safety

- Your appliance must be installed and, if necessary, secured and used in accordance with the instructions in this manual in order to avoid any risks due to poor installation.
- Maintain clear of obstruction ventilation openings in the appliance enclosure or in the built-in structure.
- It is dangerous to change the composition of this model in any way whatsoever.
- Ensure that the power cord is not trapped or damaged when you position your appliance.
- Any damage to the power cord may result in a short circuit and/or electrocution.
- If the power cord is damaged, it should be replaced by the manufacturer, its after-sales service department or a similarly qualified person, so as to avoid danger.
- Do not place multiple plugs or portable power supply units behind the appliance.
- For models fitted with a water dispenser or an ice compartment, only fill or connect using a supply of drinking water.

⚠ Safety of vulnerable persons

- This appliance may be used by children aged 8 years or more and by people with physical, sensual or metal deficits and lacking experience or knowledge of the device provided that they are correctly supervised or have been provided with instructions regarding the safe use of the appliance and provided that the risks present have been fully understood.
- Children must not play with the appliance.
- Cleaning and maintenance operations must not be carried out by children without supervision.
- Children aged 3 to 8 are allowed to load and unload refrigeration appliances.
- Keep all the packaging materials out of the reach of children, as they can cause suffocation.

⚠ Safety of use

- Do not damage the refrigerating circuit.
- Do not use any mechanical or other means, other than those recommended by the manufacturer, to speed up the defrosting process.
- Do not use any electric appliances inside the compartment for food, unless they are of a type recommended by the manufacturer.
- Do not store any explosive substances, such as aerosols containing inflammable propellant gases, inside the appliance.

⚠ Food safety

To avoid contaminating food, follow the instructions below:

- Leaving the door open for long periods of time may significantly raise the temperature in the appliance compartments.
- Regularly clean any surfaces that may come into contact with food and accessible drain systems.
- Clean water containers if they have not been used for 48 hours. Properly rinse the water distribution system connected to a fresh water network if no water has been drawn off for five days.
- Store raw meat and fish in the appropriate refrigerator compartments so that the latter products are not in contact with other food and do not drip onto other food.
- The "two star" compartments for frozen foods are suitable for storing food that is already frozen, for storing or making ice cream and ice cubes.
- The "one, two and three star" compartments are not suitable for freezing fresh foods.
- If the refrigerator remains empty for an extended period of time, switch it off, defrost it, clean it, dry it and leave the door open to prevent any mould from forming inside the appliance.

DISPOSAL



This symbol indicates that this product should not be treated as household waste.

Only dispose of the appliance in certified collection centres.

Your appliance contains a large amount of recyclable material. It is marked with this label to indicate the used appliances must be disposed of in certified collection points.

Contact your local authority or retailer for details of your nearest used equipment collection points. Recycling of appliances organised by your manufacturer is carried out under the best conditions, in accordance with the European regulation on waste disposal of electronic and electrical equipment.

This appliance's packing materials are also recyclable. Help recycle it and protect the environment by dropping it off in the municipal receptacles provided for this purpose.

In accordance with the most recent legislative provisions applying to the protection and respect for the environment, your appliance does not contain any CFCs, but a refrigerant called R600a. The exact type of coolant gas used in your appliance is clearly shown on the ID plate inside the fridge part of your appliance, at the foot of the left-hand side panel. R600a is a non-polluting gas that does not harm the ozone layer and hardly contributes to the greenhouse effect at all.

Used appliances must be immediately made unusable.

Disconnect the power cord and cut it as close to the appliance as possible. Inhibit the closing mechanism of the door or, even better, detach the door, so that children or pets cannot remain enclosed inside the appliance when playing.

ECODESIGN

To access the information about your model, which is stored in the product database, in according with regulation (EU) 2019/2016 relative to energy labelling, please connect to the dedicated website at https://eprel.ec.europa.eu/
Find the reference of your appliance on the website by entering the service reference shown on the ID plate on your appliance.
Another way to access this information is to flash the QR code found on the energy label on your product.

Layout and presentation of your appliance

This refrigeration appliance is not intended to be used as a built-in appliance

Your appliance was designed and tested to optimize its energy use.

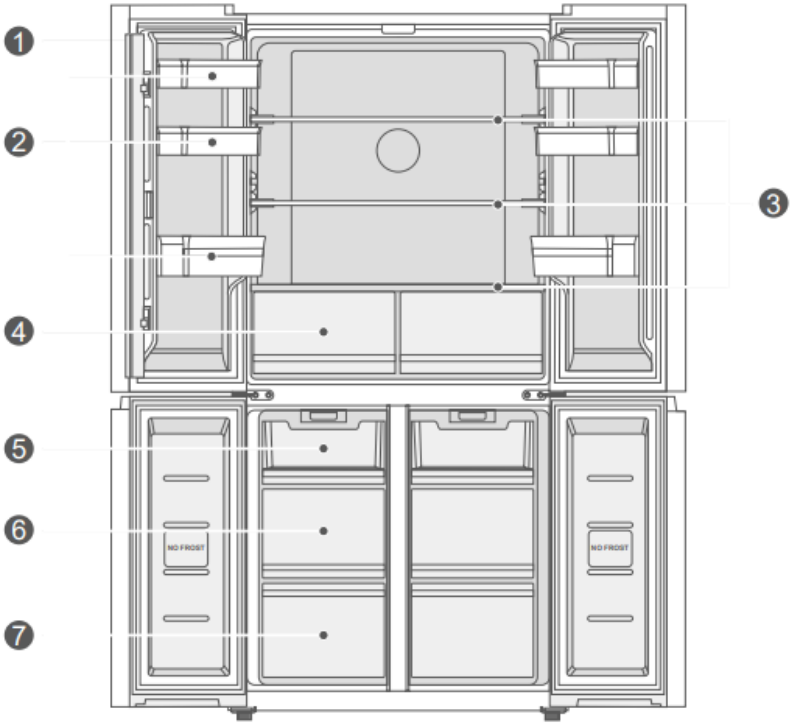

1	LED lighting	**5**	Up drawer
2	Door tray	**6**	Middle drawer
3	Glass Shelf	**7**	Down drawer
4	Big drawer		

Dispenser type

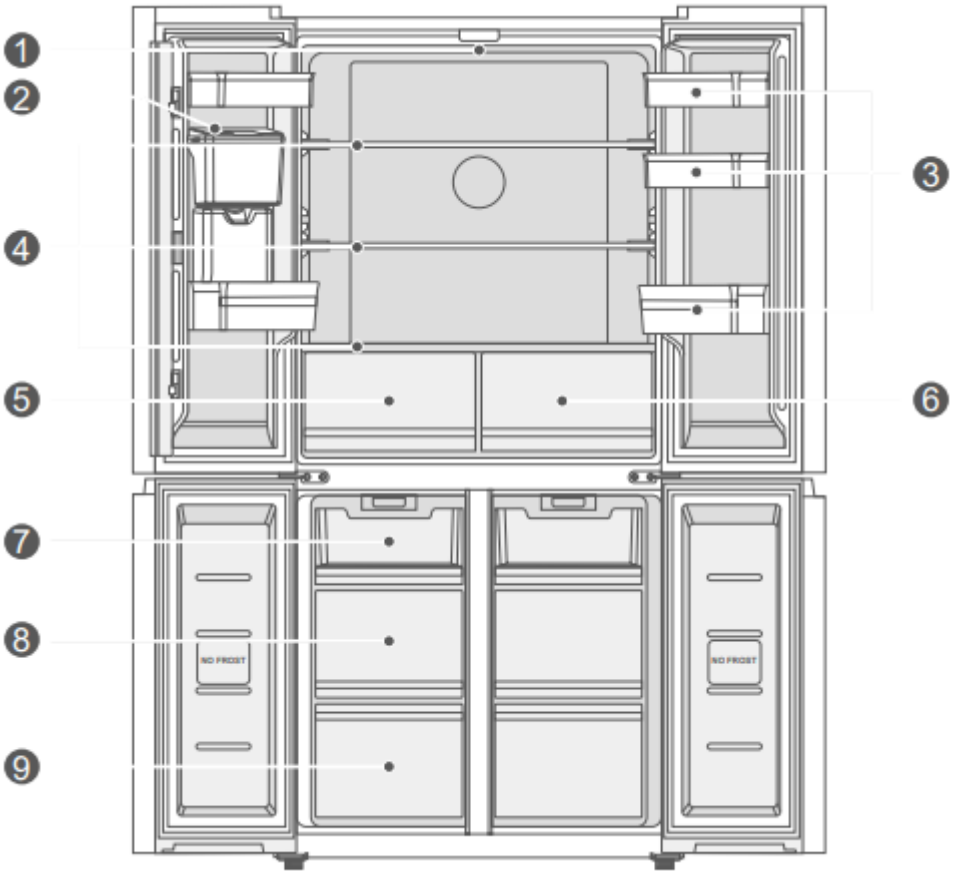

1	LED lighting	**6**	Fruit&Vegetables
2	Water dispenser	**7**	UP Freeze drawer
3	Door tray	**8**	Middle Freeze drawer
4	Glass Shelf	**9**	Down Freeze drawer
5	Variable zone		

This illustration is provided as a guide only; please check your appliance to find out more.

You can only keep your food in good condition by following the instructions in this installation and user guide.

Energy-saving measures

In order to reduce the power consumption of your appliance:

- Install it in a suitable location (see "Installing your appliance").
- Leave the doors open for the shortest time possible.
- Never put hot food in the fridge or the freezer, and in particular soups and other preparations that release a lot of steam.
- Check that your appliance is working correctly and do not allow too much ice to accumulate in the freezer (defrost when the ice is more than 5-6 mm thick). Clean the condenser on a regular basis.
- Regularly check the door seals and make sure that the doors can be closed properly. If this is not the case, contact after-sales service.
- Do not adjust the temperature too low.

Storing food

Here are some rules you should follow:

- Maintain the cold chain and select "Booster" mode at least 6 hours before coming home with groceries.
- Clean the refrigerator part at lease once a month (see "Care and cleaning)
- Defrost the freezer and clean it at least once a year.
- Keep home made food in the refrigerator after first taking care to leave it to cool.
- Make sure that your appliance is set to the recommended temperatures shown below. The temperatures for every compartment are recommended to optimise storing food and avoid any waste.

Area	Type of compartment	Temperature temperature
Fresh food compartments	Fresh food compartment (refrigerator)	**+4°C**
Frozen food compartments	0 star compartment (depending on model)	**0°C**
	1 star compartment (depending on model)	**-6°C**
	2 star compartment (depending on model)	**-12°C**
	3 star compartment (depending on model)	**-18°C**
	4 star freezer drawers/shelves (depending on model)	**-18°C**

- Store the food in the locations recommended in the tables below.

Fresh food compartments

Refrigerator compartments	Logos & Markings	Type of food
Refrigerator door and door racks		Jams, drinks, eggs, condiments. Do not place perishable fresh food in these areas
Crisper		Lettuce, fruit, vegetables, herbs Do not put bananas, onions, potatoes or garlic in the refrigerator.
Highly perishable food drawer (depending on model)		Raw meat, fish, highly perishable food (for limited duration storage). Do not store fruit and vegetables in this drawer, they may perish quickly.
Lower shelf and cold area drawer (depending on model)		
Intermediate shelf		Milk products
Top shelf		Cold cuts, prepared meals, meals to reheat

Frozen food compartments (compartments available depending on model)

Freezer compartments	Logos & Markings	Type of food
0 star compartment		To store sorbet for a few hours and make ice cubes. This compartment is not suitable for freezing fresh food.
1 star compartment		To store frozen products for a few hours and make ice cubes. This compartment is not suitable for freezing fresh food.
2 star compartment	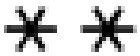	To store frozen products for a few days, make ice cream and ice cubes. This compartment is not suitable for freezing fresh food.
3 star compartment		To store frozen products for a few weeks/months and to make ice cubes. This compartment is not suitable for freezing fresh food.
4 star freezer drawers/shelves		To freeze food and store: • Meat, fish (lower drawer/shelf). • Vegetables, chips (intermediate drawer/shelf). • Ice cream, fruit, ready made dishes (upper drawer/shelf)

INSTALLATION

Care before installation

Before installing the appliance and connecting it to the power, wash the interior and all internal accessories with lukewarm water and some neutral soap so as to remove the typical smell of a brand new product, then dry thoroughly.

ⓘ **Never use detergents or abrasive cleaners, they will damage the inside coating.**

When using the appliance for the first time or after a period of non-use, before putting the food in the compartment let the appliance run at least two hours on the higher settings.

Location

⚠ **Warning! Never expose the appliance to a naked flame.**

- Install the appliance in a dry and well ventilated place.
- The appliance should be located far from heat sources like radiators, boilers, sunlight, etc.
- Your appliance is designed to function optimally at a given ambient temperature. In this case, it is said to be designed for a particular "climate class". The climate class is clearly shown on the ID plate (see the "Contact" chapter). The refrigerator may not maintain satisfactory inside temperatures if it operates outside of the temperature limits set for the "climate class" it is designed for. Ensure that the chosen location is compliant with these temperature limits:

Class	Ambient temperature
SN	This refrigeration appliance is designed for use at ambient temperatures **between 10°C and 32°C**
SN-ST	This refrigeration appliance is designed for use at ambient temperatures **between 10°C and 38 °C**
SN-T	This refrigeration appliance is designed for use at ambient temperatures **between 10°C and 43 °C**
N	This refrigeration appliance is designed for use at ambient temperatures **between 16 °C and 32°C**
ST	This refrigeration appliance is designed for use at ambient temperatures **between 16 °C and 38 °C**
T	This refrigeration appliance is designed for use at ambient temperatures **between 16 °C and 43 °C**

- Based on the above, avoid locating your appliance on balconies, verandas, terraces, in garages, etc. Excessively high temperature in summer and excessively low temperatures in winter can prevent it from functioning properly and therefore properly conserving food.
- The appliance must be made suitably level by adjusting one or more of the adjustable feed under the cabinet (see the "Levelling the appliance" section).

ⓘ If your appliance is fitted with casters, then remember that they should only be used for short movements. Do not move the appliance over long distances on its casters.

Space required

Too small of a distance from adjacent items may result in the degradation of freezing capability and increased electricity costs. Allow over 100 mm of clearance from each adjacent wall when installing the appliance.

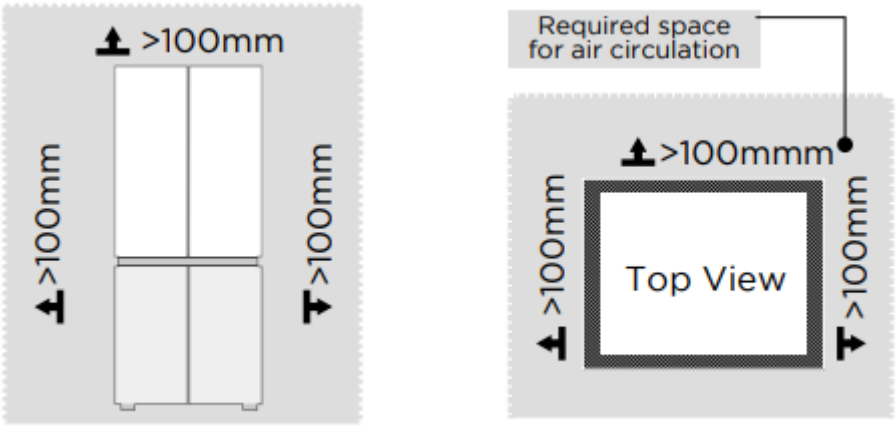

ⓘ The picture above is only for reference. The actual configuration will depend on the physical product or statement by the distributor.

Space requirement diagram (when the door is open and when the door is closed

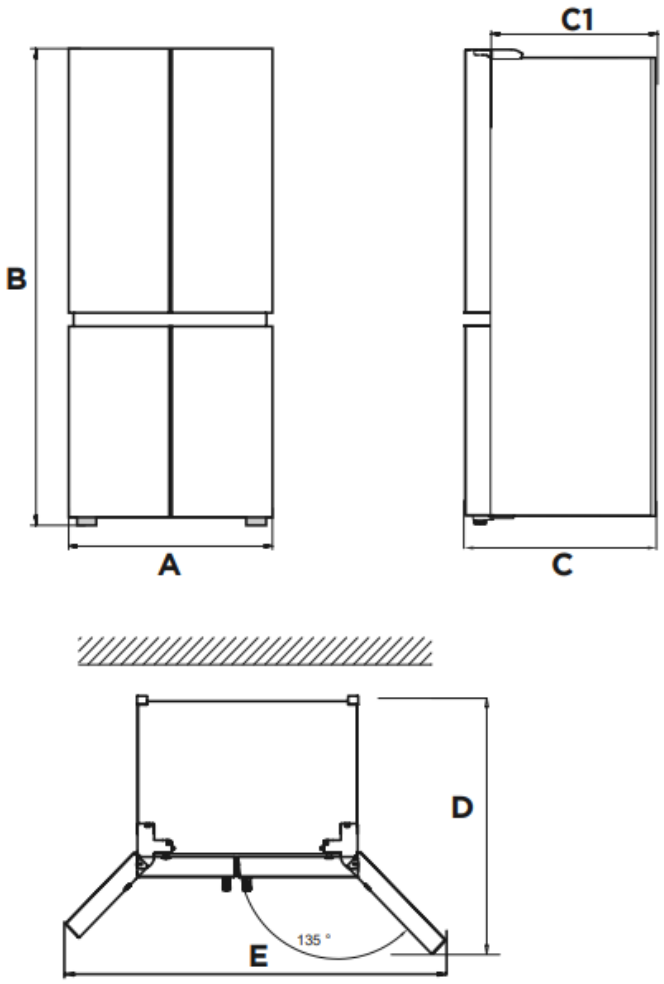

Width	Overall Height	Depth	Without door	Depth doors open 135°	Width doors open 135°
A	B	C	C1	D	E
833	1775	653	570	1000	1400

Notice: All dimensions in mm

Levelling the appliance

Choose a place to install the refrigerator on a flat surface.

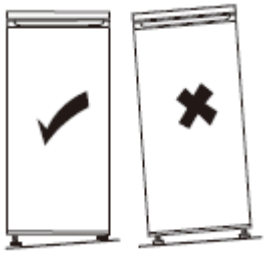

If the appliance is not level, the doors will not be correctly aligned and the compartment seal cannot be guaranteed.

To level the appliance laterally, adjust the two adjustable feet on the front of the product.

Once the appliance is installed, ensure that it is slightly inclined rearwards. In this way, it will be easier to close the door. If necessary, adjust the setting of the adjustable feet.

Levelling doors

If the doors are not at the same height, the door can be adjusted with a spanner

A- To raise the door, turn the nut (1) anticlockwise.

B- To lower the door, turn the nut (1) clockwise.

C- When the door is correctly aligned, fix it with the nut (2).

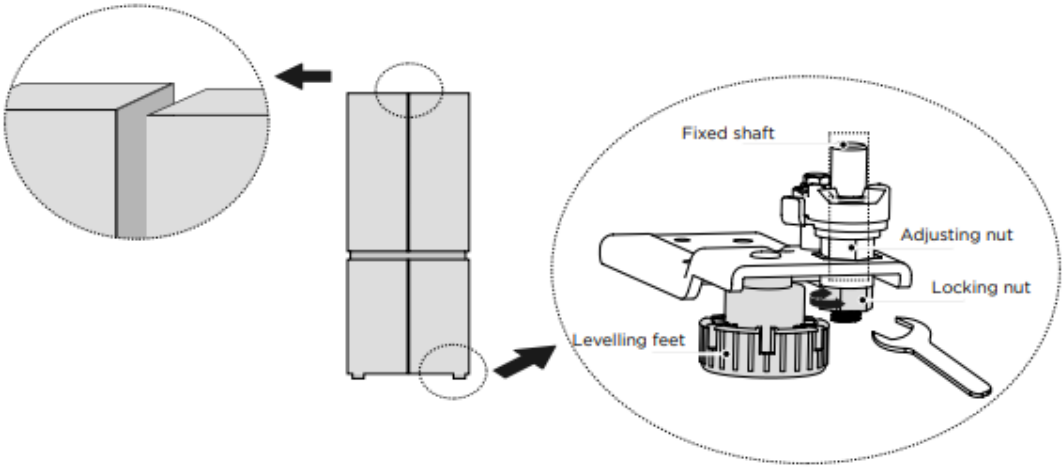

Moving the appliance

1. Remove all food from inside the appliance.
2. Pull the power plug out, insert and fix it into the power plug hook at the rear or on top of the appliance.
3. Tape parts such as shelves and the door handle to prevent from falling off while moving the appliance.
4. Move the appliance with more than two people carefully. When transporting the appliance over a long distance, keep the appliance upright.
5. After installing the appliance, connect the power plug into a socket out to switch on the appliance.

Electrical connections



Warning! It must be possible to unplug the appliance from the mains power, so the plug must remain easy to access after installation.

- The electric connections must meet the applicable standards and be capable of withstanding the maximum power shown on the ID plate.
- The power plug must be easily accessible and out of the reach of children.
- For your safety this appliance must be earthed. If the power plug is not earthed, consult a qualified electrician to connect your appliance in line with applicable regulations.
- Do not use extensions, adapters or multiple plugs.
- Do not place multiple plugs or portable power supply units behind the appliance.

The manufacturer declines all liability if the above mentioned safety precautions are not complied with. **If in doubt, refer to your reseller.**

USE & TIPS

Setting the refrigerator:

Control panel

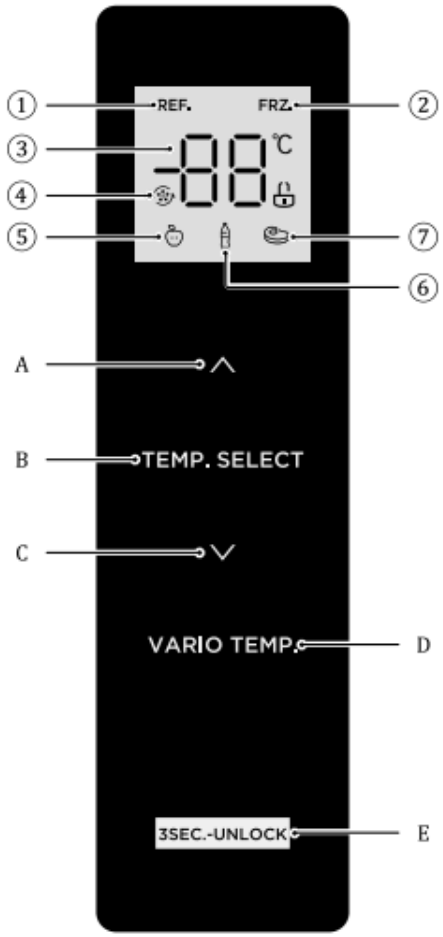

	Display		Button
1	Refrigerating icon	A	Temperature up button
2	Temperature display icon	B	Temperature zone selection button
3	Super cool / freezing icon	C	Temperature down button
4	Fruit/vegetable icon	D	Vario temp select
5	Drink icon	E	Lock/Unlock button
6	Freezer icon		
7	Meat icon		

Attention!

The actual control panel may differ from model to model.

The control panel will turn off automatically for energy saving.

Display

- When electrifying the refrigerator,the display screen will total display for 3 seconds. Meanwhile the starting up bell rings and then the screen enters the normal display of the operation.
- The first time for using the refrigerator, the default set temperature of refrigerating chamber and freezing chamber is 5° C/-20 °C respectively.
- When the error occurs, the display shows the error code (see next page); during normal running, the display shows the set temperature of the refrigerating chamber or freezing chamber.
- Under normal circumstances, if there is no operation on display panel or door opening action within 30s, then the display is lock, and the sate goes out.

Lock/Unlock

- In the unlocked state, long press the lock button 3SEC.-UNLOCK for 3 seconds, enter the lock state, the logo goes out and buzzer sounds, it means the display panel is locked, at this time, button operation cannot be implemented.
- In the locked state, long press the lock 3SEC.-UNLOCK button for 3 seconds, enter the unlocked state, the logo lights up and buzzer sounds, it means the display panel is unlocked, at this time, button operation can be implemented

Temperature setting of refrigerating chamber

- Press temperature zone selection button TEMP. SELECT to choose the setting temperature zone of refrigerating chamber, and then press ∧ or ∨ to adjust the setting temperature of refrigerating chamber. The temperature setting range for refrigerating chamber is 2°C ~ 8°C

Temperature setting of freezing chamber

- Press temperature zone selection button TEMP. SELECT to choose the setting temperature zone of freezing chamber, and then press ∧ or ∨ to adjust the setting temperature of freezing chamber. The temperature setting range for refrigerating chamber is -24°C~-16°C

Temperature setting of variable temperature chamber

- Press Variable temperature button VARIO TEMP. to adjust the setting temperature of the chamber, the adjusting range is Fruit/vegetable, drink and meat.Fruit/vegetable:Suitable for storing all kinds of fruits and vegetables;Drink:Suitable for storing dry goods and drinks;Meat:Suitable for a small amount of meat stored for 1-2 days.

Attention!

Recommended setting: Refrigerated chamber 5°C, freezing chamber -20°C.

The quick-freezing function is designed to maintain the nutritional value of the food in the freezer. It can freeze the food in the shortest time. If a large amount of food is frozen at one time, it is recommended that the user turn on the quick-freezing function and put the food in. At this time, the freezing speed of the freezer compartment is increased, which can quickly freeze the food, effectively lock the nutrition of the food, and facilitate storage.

Réglage du mode

- Set the Super cooling mode: after the temperature of the refrigeration room is adjusted to 2°C, press the temperature down button “” to enter the super cooling mode. In the super cooling mode, the temperature of the refrigerating chamber is automatically set to 2°C.
- Exit the Super cooling mode: press the temperature up button “” to exit the super cooling mode or automatically exit the super cooling mode after 6h. After exiting the super cooling mode, the temperature of the refrigerator will automatically return to the temperature set before the super cooling mode.
- Set the super freezing mode: after the temperature of the freezing chamber is adjusted to -24°C, press the temperature down button “” to enter the super freezing mode. In the super freezing mode, the temperature of the freezing chamber is automatically set to -24°C.
- Exit the super freezing mode: press the temperature up button “” to exit the super freezing mode or automatically exit the super freezing mode after 40h. After exiting the super freezing mode, the freezing chamber temperature will automatically return to the temperature set before the super freezing mode.

Storage upon power failure

- In case of power failure, the instant working state will be locked and maintained till re-electrification.

Fault indication

- The following warnings appearing on the display indicate corresponding faults of the refrigerator. Though the refrigerator may still have cold storage function with the following faults, the user shall contact a maintenance specialist for maintenance, so as to ensure optimized operation of the appliance.

Attention !

Disable the door opening tone: Press and hold both the temperature up button and temperature down button for 3 seconds to disable or set the door opening tone.
Disable the door opening alarm sound: Not possible.

Error code

- The following warnings appearing on the display indicate corresponding faults of the refrigerator. Though the refrigerator may still have cold storage function with the following faults, the user shall contact a maintenance specialist for maintenance, so as to ensure optimized operation of the appliance.

Fault Code	Fault Description
E1	Temperature sensor failure of refrigerating chamber
E2	Temperature sensor failure of freezing chamber
E3	Temperature sensor failure of variable temperature chamber
E4	Failure of defrosting sensor in refrigerating chamber
E5	Freezing defrost sensor detection circuit error
E6	Communication error
E7	Circulation of temperature detection circuit error
EH	Moisture sensor error

Daily use

Usage of water dispenser

Before using the water dispenser, clean the water tank and water valve component first.

- First remove the small bottle frame above the water tank before remove the water tank.
- Take out the water tank by gripping it tightly on both sides, then with some force keep pulling it upward and toward your direction until removed.
- Open the clasp and take off the water tank cover and sealing ring, and wash the water tank, its cover and sealing ringunder water. After washing, drain the water from insidethe tank and reposition the cover and sealing ring. Make sure to lock the cover to the water tank on both sides. Make sure the sealing ring is replaced properly.
- Take out the water valve component by using a thin flat-headed tool to insert into the head of the water valve to pry it open, then pull out the water valve component and wash it under water.

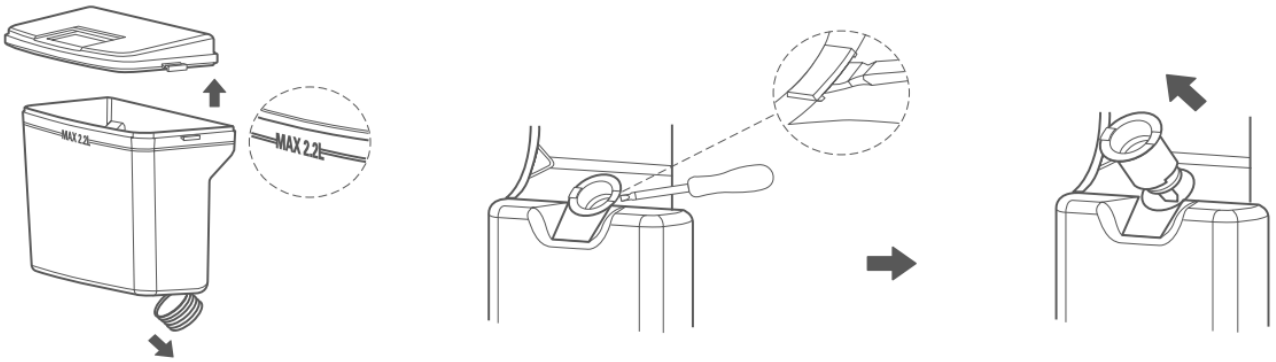

- After washing, re-assemble it back. Align the bottom of the water valve component with the slot on the unit, then press down the water valve component until a click is heard. Check and ensure the water valve component sits and locks properly and securely on the unit.
- Insert the water tank into the water valve. Align the sealing ring with the water valve, then press down the water tank into the water valve until it sits properly and securely.

Filling the water tank

- Before filling with water, ensure that the water tank is steady and in a correct position.
- Pour drinking water into the water tank through the small lid. Close the lid after filling.If water injection is not convenient,remove the bottle frame above the water tank to obtain more water injection space
- Apart from drinking water, other beverages (such as milk, juice, carbonated beverage, etc) are not suggested to be used, especially beverages that include grain must not be used (may result in blockage and damage).
- Hot water must not be filled into the water tank directly.
- Do not touch other parts of the unit when filling water, it may lead to leakage.

Receiving water from the water dispenser

- You should use the type of container that can fit under the water dispenser. Place the container properly underneath and push on the lever for water to flow.

Attention!

If the water in the water tank is not used for a long period, it is recommended that the water be replaced.If the water tank is used for the rst time, or if it has been kept unused for a long period, it needs to be cleaned before use.

How to use the water dispenser (optional)

The water dispenser allows access to chilled water without having to open the refrigerator door. The number of door openings is thus reduced, less cold air is lost from the refrigerator and you save on electricity costs.

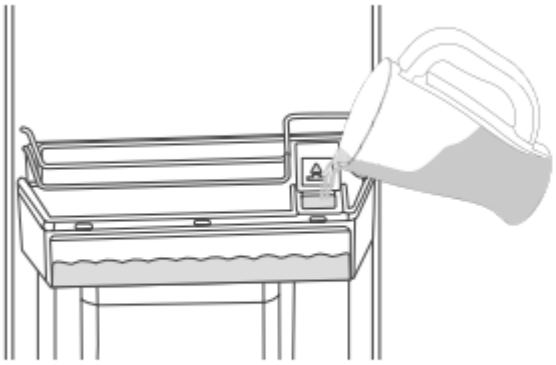

Figure 1



Figure 2

Filling the water tank (Figure 1)

- Open the cap of the water tank
- Fill with pure and clean drinking water.
- Do not overfill the tank.
- Close the cap.

Attention !

Do not fill water tank with any liquid other than drinking water. Beverages such as fruit juice, carbonated fizzy soda drinks and alcohol are not suitable for use with the water dispenser. If such liquids are used, the water dispenser may malfunction and be damaged beyond repair. Some chemical ingredients and drink additives may also attack and damage the water tank material. The guarantee does not cover such eventualities.

Using the dispenser (Figure 2)

- Push in the lever of the water dispenser with your glass.
- Releasing the lever, stops further dispensing of water.
- Flow rate is dependent on how far the lever is pushed back: Fully back = full flow Gently back = trickle
- As the level of water in your cup/glass rises, gently reduce the amount of pressure on the lever to avoid overflow.

How to make ice (optional)

Gently pull out the ice tray and fill the ice tray with water to the water level line.

Then carefully replace the ice tray horizontally. When the ice cubes are ready, turn the knob clockwise (turn to the end and release), the ice cubes will drop from the ice tray into the ice box.

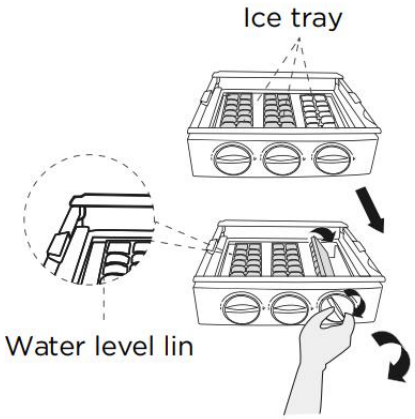

Attention !

In order to make ice cubes quickly, set the freezer to the lowest temperature, or select the Quick Freeze Mode. This will make the temperature of the freezer lower.

Do not over-fill with wate . It may become difficult to remove the ice cubes from ice tray and any trickle of wate into the ice box will make the ice cubes freeze together.

If the knob is turned before the ice cubes are ready, any remaining water will trickle into the ice box and cause the ice cubes to freeze together.

Hints and tips

- This refrigerator is a household appliance suitable for short-term storage of food items such as fruits, vegetables, beverages, etc.
- Do not use it as specialized equipment for storing products that require strict temperature control, such as medicines, etc.
- Cooked food must be cooled to room temperature before being placed in the refrigerator.
- It is advisable to place food in airtight containers before storing it in the appliance.
- Do not place food directly against the air outlet, as this may block the air flow and freeze the food.
- Never introduce volatile, flammable, or explosive liquids such as solvents, alcohols, acetone, or gasoline. There is a risk of explosion.
- The door should not be left open longer than necessary..

Tips for refrigération

- To reduce moisture and subsequent ice build-up, never put liquid into the refrigerator in unsealed containers. Frost tends to concentrate in the coolest parts of the evaporator. Storing uncovered liquids results in a more frequent need for defrosting.
- Never put warm foods in the refrigerator. These should fi rst cool down at room temperature and then be placed so as to ensure adequate air circulation in the refrigerator.
- Foods or food containers should not touch the back wall of the refrigerator because they could freeze to the wall. Do not keep regularly opening the door of the refrigerator. • Meat and clean fish (packed in a package or plastic foil) can be placed in the refrigerator, which can be used in 1–2 days.
- Fruit and vegetables without packaging can be placed in the part designated for fresh fruit and vegetables.

Tips for freezing

Afin de vous aider à optimiser le processus de congélation, voici quelques conseils importants :

- The freezer is designated for the storage of food frozen at very low temperature, long-term storage of frozen food, and for the production of ice.
- Only use the shelves in the door of the freezer to store frozen food, not for storing hot food designated for freezing.
- Do not put fresh and frozen food next to each other. The frozen food may thaw. • When freezing fresh food (such as meat, fish or chopped meat), cut them into parts that can be used at the same time.
- Storing frozen food: instructions are usually stated on the packages, which must be followed. If there is no information on the packaging, food should not be stored for longer than three months from the date of purchase.
- When purchasing frozen food, make sure that it was frozen at a suitable temperature and that the packaging is not damaged.
- Frozen food should be kept in suitable packages to retain the quality and should be returned to the freezer compartment as soon as possible.
- If a package of frozen food shows moisture or abnormal bulging, it is probable that it was stored at the wrong temperature and the content is spoiled.
- The storage period for frozen food depends on the room temperature, the thermostat setting, the frequency of opening the door of the freezer, the type of food and the time of transporting the product from the shop to the household. Always follow the instructions printed on the packaging and never exceed the maximum storage time stated on the package.

Tips for storing frozen food

To ensure optimal performance, follow these instructions:

- Make sure that the cold chain has been maintained by the manufacturer;
- Ensure that frozen food is transferred quickly from the store to your freezer;
- Do not open the door too often or leave it open longer than necessary;
- Once thawed, food deteriorates quickly and should not be refrozen;
- Observe the use-by dates indicated on food products..

CARE & CLEANING

Warning! Always unplug your appliance before any maintenance work. Never pull on the power cord, but only on the plug itself.

Cleaning

For hygiene reasons, regularly clean the appliance (side walls and interior and exterior accessories).

Important! Ethereal oils and organic solvents can damage plastic parts, e.g. lemon juice, butyric acid or acetic acid.

- Do not allow such substances to come into contact with appliance parts.
- Do not use any abrasive cleansers.
- Remove food from the appliance. Store it in a cool place and keep well covered.
- Clean the appliance and the interior accessories with a cloth and lukewarm water with a diluted white vinegar or bicarbonate of soda solution.
- After cleaning them, rinse surfaces with clear water and dry them.
- After everything is dry, plug the appliance back into the plug.

Never clean the appliance with a steam cleaner.

Defrosting

The refrigerator is made based on the air-cooling principle and thus has automatic defrosting function. Frost formed due to change of season or temperature may also be manually removed by disconnection of the appliance from power supply or by wiping with a dry towel.

Cleaning of door tray

According to the direction arrow in the figure below, use both hands to squeeze the tray, and push it upward, then you can take it out.

After washing the tray having been taken out, you can adjust its installing height in accordance with your requirement.

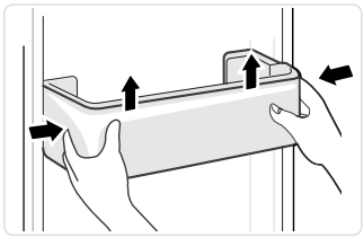

Cleaning of glass shelf

As the innermost part of the refrigerator liner where contacting the shelves has a backstop, you shall raise the shelves upward, then you can be able to take it out.

Adjust or clean the shelves according to your requirement.

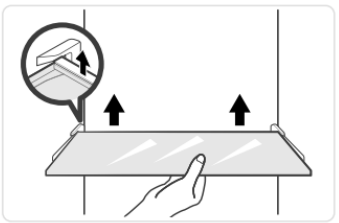

Cleaning the vegetable drawer

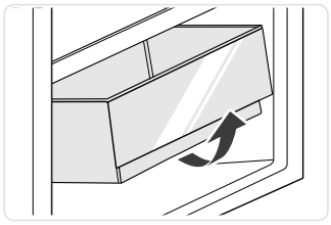

1. Remove the contents of the drawer. Hold the handle of the vegetable drawer and pull it out completely until it stops.
2. Lift the vegetable drawer up and remove it by pulling it out.

Attention !

Soft towels or sponge dipped in water and non-corrosive neutral detergents are suggested for cleaning. The freezer shall be finally cleaned with clean water and dry cloth. Open the door for natural drying before the power is turned on. Do not use hard brushes, clean steel balls, wire brushes, abrasives, such as toothpastes, organic solvents (such as alcohol, acetone, banana oil, etc.), boiling water, acid or alkaline items clean refrigerator considering that this may damage the fridge surface and interior.

Replacing the light

This product contains an energy efficiency class G light source.

The light inside the fridge uses a LED. To replace it, please contact your after sales service or an approved technician.

Troubleshooting

Warning! If there is a fault, unplug your appliance. Only a qualified electrician or competent person may carry out troubleshooting.

If an operating problem occurs, check the following points before calling our approved after-sales department or a qualified professional.

Problem	Possible reason
Failed operation	• Check whether the appliance is connected to power or whether the plug is in well contact
	• Check whether the voltage is too low
	• Check whether there is a power failure or partial circuits have tripped
Odor	• Odorous foods shall be tightly wrapped
	• Check whether there is any rotten food
	• Clean the inside of the refrigerator
Long-time operation of the compressor	• Long operation of the refrigerator is normal in summer
	• when the ambient temperature is high It is not suggestible having too much food in the appliance at the same time
	• Food shall get cool before being put into the appliance
	• The doors are opened too frequently
Light fails to get lit	• Check whether the refrigerator is connected to power supply and whether the illuminating light is damaged
	• Have the light replaced by a specialist
Door can not be properly closed	• The door is stuck by food packages Too much food is placed
	• The refrigerator is tiltedr.
Loud noises	• Check whether the floor is level and whether the refrigerator is placed stably
	• Check whether accessories are placed at proper locations

Problem	Possible reason
Door seal fails to be tight	• Remove foreign matters on the door seal
	• Heat the door seal and then cool it for restoration (or blow it with an electrical drier or use a hot towel for heating)
Water pan overflows	• There is too much food in the chamber or food stored contains too much water,resulting in heavy defrosting
	• The doors are not closed properly, resulting in frosting due to entry of air and increased water due to defrosting
Hot housing	• Heat dissipation of the built-in condenser via the housing, which is normal When housing becomes hot due to high ambient temperature, storage of too much food or shutdown of the compressor is shut down, provide sound ventilation to facilitate heat dissipation
Surface condensation	• Condensation on the exterior surface and door seals of the refrigerator is normal when the ambient humidity is too high. Just wipe the condensate with a clean towel.
Abnormal noise	• Buzz: The compressor may produce buzzes during operation, and the buzzes are loud particularly upon start or stop. This is normal.
	• Creak: Refrigerant flowing inside of the appliance may produce creak, which is normal.
Drinking water module fault	• Leak: check that the water tank is installed correctly;
	• No access to water: check that the water valve is properly installed or there is not enough water in the water tank

ⓘ **Some noises may be heard during normal appliance operation (compressor operating cycle, automatic defrosting, circulation of the refrigerating gas through the appliance, etc.).**

✎ **If you cannot find the source of the operating problem, you must call our approved after-sales department or a qualified professional only.**

INFORMATION

Original replacement parts

During servicing, ask for only original spare parts to be used.

The minimum length of time for making available spare parts listed in European Regulation 2019-2019-EU and accessible especially to the appliance user is 10 years under the terms set out in the above regulation.

Guarantee

Please contact your reseller to benefit from the guarantee. The manufacturer does not offer any commercial guarantee for the refrigeration appliance.

Brandt

Estimado/a cliente/a:

Le agradecemos la confianza que ha depositado en nosotros al adquirir este producto **BRANDT**.

Hemos diseñado y fabricado este producto pensando en usted, en su modo de vida y en sus necesidades para poder satisfacer mejor sus expectativas. Y para ello hemos recurrido a nuestros conocimientos, nuestro espíritu de innovación y toda la pasión por nuestro trabajo que nos mueve desde hace más de 60 años.

Para responder a todas sus necesidades, tenemos un servicio de atención al cliente a su disposición que atenderá todas sus preguntas y sugerencias.

También puede visitar nuestro sitio web **www.brandt.com** donde encontrará nuestras últimas novedades, así como información útil y complementaria.

En **BRANDT** nos sentimos orgullosos de acompañarle en su día a día y le deseamos que disfrute plenamente de su compra.



Importante: Antes de utilizar el aparato por primera vez, lea atentamente este manual para familiarizarse más rápidamente con su funcionamiento.

SEGURIDAD

Este aparato cumple las normas europeas

NORMAS DE SEGURIDAD

Para su seguridad y una utilización correcta del aparato, lea atentamente este manual (incluidas las advertencias y los consejos útiles que contiene) antes de la instalación y la primera utilización.

Con el fin de evitar dañar el aparato y/o herirse inútilmente, es importante que las personas que vayan a utilizarlo hayan tenido completamente conocimiento de su modo de funcionamiento, así como de las consignas de seguridad.

Conserve este manual y piense en guardarlo cerca del aparato, para que se transmita con este último en caso de venta o traslado. Esto permitirá garantizar un funcionamiento óptimo y evitar cualquier riesgo de herida.

El fabricante no podrá ser considerado como responsable en caso de mala manipulación del aparato.

SEGURIDAD GENERAL Y ADVERTENCIAS

Está exclusivamente destinado a un uso doméstico y privado. Solo puede utilizarse en un medio cubierto, cerrado y calentado como una cocina o cualquier otra pieza que responda a las mismas especificaciones. Su utilización en locales comunes como locales profesionales, salas de descanso, talleres, campings, hoteles, etc. no responde al uso conforme especificado por el fabricante.



ADVERTENCIA Durante la instalación, el mantenimiento y el uso del aparato, manténgalo alejado de cualquier fuente de ignición. El símbolo en el margen, situado en la parte posterior del aparato, significa que hay materiales inflamables en esta zona.

Los agentes de refrigeración y aislamiento utilizados en este aparato contienen gases inflamables.

Durante el transporte, la instalación, el mantenimiento y el uso del aparato, compruebe que ninguno de los componentes del circuito de refrigeración esté dañado. Si el circuito de refrigeración estuviera dañado:

- ✓ Evite las llamas desnudas y cualquier fuente de ignición.
- ✓ Ventile bien la habitación donde se encuentre el aparato.

⚠ Seguridad de instalación

- Este aparato debe instalarse, fijado en caso necesario y utilizarse siguiendo las instrucciones de este manual, para evitar cualquier riesgo debido a su eventual inestabilidad o a una mala instalación.
- Mantenga despejadas las rejillas de ventilación situadas en el interior del aparato o en la estructura de integración.
- Puede resultar peligroso tratar de modificar la composición del aparato.
- Asegúrese de que el cable de alimentación no quede atascado ni dañado al colocar el aparato.
- Cualquier daño en el cordón puede causar un cortocircuito, y/o una electrocución.
- Si el cable de alimentación está deteriorado, para evitar cualquier peligro, deberá ser sustituido por el fabricante, su servicio técnico o una persona cualificada.
- Las tomas de corriente o los suministros de alimentación portátiles no deben colocarse en la parte posterior del aparato.
- Para los modelos equipados de un distribuidor de agua o un compartimento de cubitos de hielo, utilice solo agua potable.

⚠ Seguridad de las personas vulnerables

- Este aparato puede ser utilizado por niños de al menos 8 años y por personas que tengan capacidades físicas, sensoriales o mentales reducidas, o privadas de experiencia o de conocimiento, si son supervisados correctamente o si se les proporciona instrucciones relativas a la utilización del aparato en total seguridad y se han comprendido los riesgos que se corren.
- Los niños no deben jugar con el aparato.
- La limpieza y el mantenimiento por el usuario no deben ser efectuados por los niños sin supervisión.
- Los niños de 3 a 8 años de edad pueden cargar y descargar frigoríficos.
- Conserve todos los embalajes fuera de alcance de los niños, ya que existe un riesgo de sofocación.

⚠ Seguridad de uso

- No dañe el circuito de refrigeración.
- No utilice dispositivos mecánicos u otros medios para acelerar el proceso de descongelación, salvo los recomendados por el fabricante.
- No utilice aparatos eléctricos dentro del compartimento de almacenamiento de los productos, salvo los recomendados por el fabricante.
- No guarde en este aparato sustancias explosivas como aerosoles que contengan gases propulsores inflamables.

⚠ Seguridad alimentaria

Para evitar la contaminación de los alimentos, hay que respetar las siguientes instrucciones:

- No deje la puerta abierta durante mucho rato, ya que podría aumentar de manera significativa la temperatura de los compartimentos del aparato.
- Limpie regularmente las superficies que puedan estar en contacto con los alimentos y los sistemas de evacuación accesibles.
- Limpie los recipientes de agua si no se han utilizado durante 48 horas. Enjuague bien el sistema de distribución conectado a una red de distribución de agua si no se ha tomado agua durante 5 días.
- Guarde la carne y el pescado crudos en los compartimentos apropiados de la nevera para que no entren en contacto con otros alimentos ni suelten líquido sobre otros alimentos.
- Los compartimentos para alimentos congelados 2** convienen para guardar alimentos precongelados y almacenar o fabricar helados y cubitos de hielo.
- Los compartimentos para alimentos congelados 2** y 3** no convienen para congelar alimentos frescos.
- Si piensa dejar el frigorífico vacío durante mucho tiempo, apáguelo, descongélelo, límpielo, séquelo y deje la puerta abierta para evitar la formación de moho en el interior.

ELIMINACIÓN



Este símbolo indica que este aparato no debe tratarse como un residuo doméstico.

Cuando elimine el sistema, hágalo en un centro de recogida autorizado.

El aparato contiene numerosos materiales reciclables. Está marcado con este logo que indica que los aparatos usados se deben depositar en un punto de recogida habilitado.

Infórmese con su distribuidor o los servicios técnicos de su ciudad para conocer los puntos de recogida de los aparatos usados más próximos a su domicilio. De este modo, el reciclaje de los aparatos que organiza el fabricante se efectuará en óptimas condiciones, de acuerdo con la directiva europea sobre los residuos de equipos eléctricos y electrónicos.

Algunos materiales de embalaje de este aparato también son reciclables. Participe en su reciclaje y ayude a proteger el medio ambiente llevándolos a los contenedores municipales previstos a tal efecto.

De conformidad con las disposiciones legales más recientes en materia de protección y respeto del medio ambiente, el aparato no contiene HFC, sino un gas refrigerante llamado R600a. El tipo exacto de gas refrigerante utilizado en el aparato se indica claramente en la placa descriptiva situada dentro del aparato, en la pared izquierda inferior. El R600a es un gas no contaminante que no perjudica la capa de ozono y cuya contribución al efecto invernadero es casi nula.

Los aparatos usados se deben desechar inmediatamente.

Desconecte y corte el cable de alimentación a ras del aparato. Inhabilite el cierre de la puerta, o, mejor aún, desmonte la puerta para evitar que un niño o un animal pueda quedar encerrado dentro.

DISEÑO ECOLÓGICO

Para acceder a la información sobre el modelo de aparato que ha adquirido, que figura en la base de datos de productos en virtud del Reglamento (UE) 2019/2016 y relativa al etiquetado energético, visite el sitio web específico en la siguiente dirección: https://eprel.ec.europa.eu/

Busque la referencia del aparato en el sitio web introduciendo la referencia de servicio indicada en la placa descriptiva del electrodoméstico.

O bien, puede escanear el código QR de la etiqueta energética del aparato.

Diseño y presentación del aparato

Este frigorífico no debe ser utilizado como un aparato integrable.

Ha sido diseñado y probado para optimizar el consumo de energía.

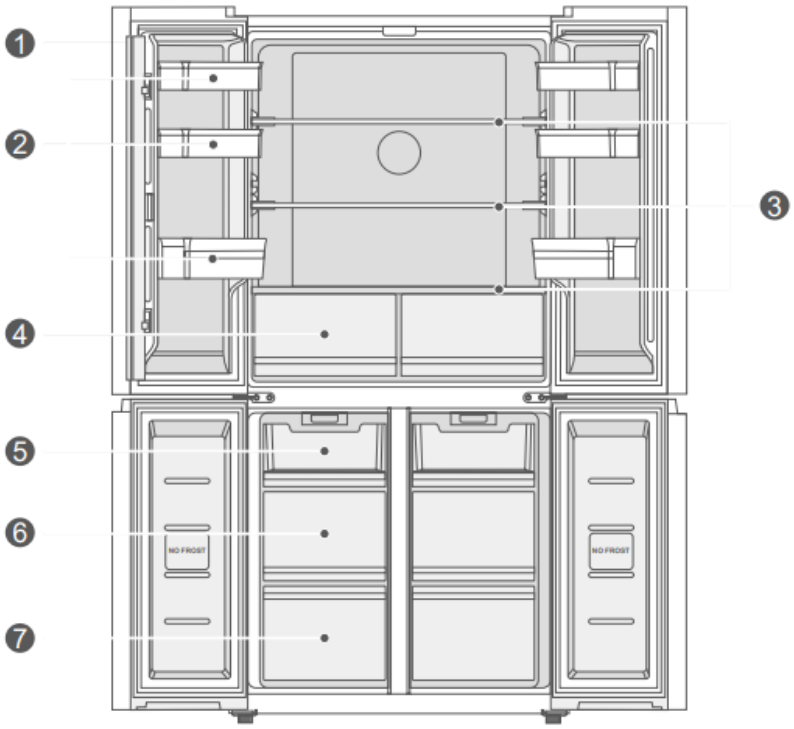

1. Iluminación LED
2. Balcones
3. Rejilla de cristal
4. Caja para verduras XXL
5. Rejilla deslizante
6. Cajón central
7. Cajón inferior

Dispensador tipo

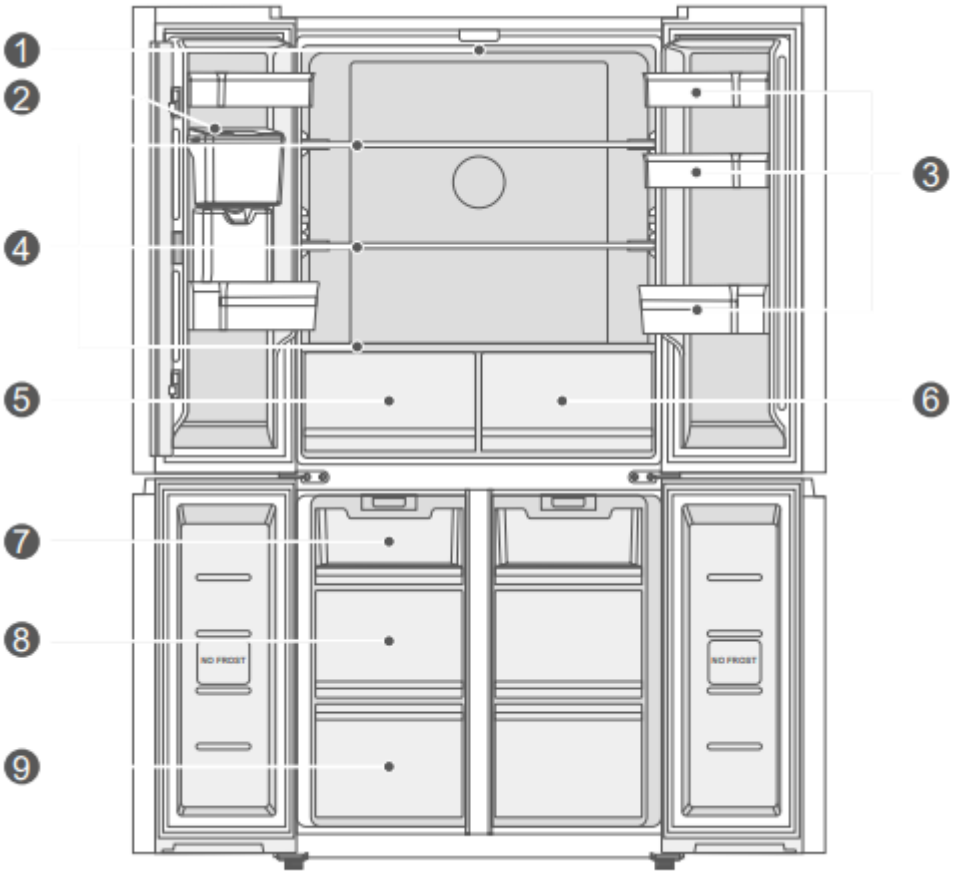

1. Iluminación LED
2. Distribuidor de agua
3. Balcones
4. Rejilla de cristal
5. Zona variable
6. Cajón para verduras
7. Rejilla deslizante
8. Cajón central
9. Cajón inferior

Esta ilustración es orientativa. Para una información más precisa, compruebe el aparato.

Solo una instalación correcta del aparato que respete las indicaciones de este manual de instalación y de uso le permitirá conservar los alimentos en buenas condiciones y le permitirá ahorrar energía.

Ahorro de energía

Para limitar el consumo eléctrico del aparato:

- Instálelo en un lugar apropiado (ver capítulo "Instalación del aparato").
- Mantenga las puertas abiertas el menor tiempo posible.
- No introduzca alimentos aún calientes en el frigorífico ni en el congelador, en particular si se trata de sopas o preparaciones que liberen una gran cantidad de vapor.
- Vele por el funcionamiento óptimo del aparato: no deje que se acumule demasiada escarcha en el congelador (descongélelo cuando el espesor de escarcha supere 5-6 mm) y limpie periódicamente el condensador.
- Controle regularmente las juntas de las puertas y verifique que siempre cierran eficazmente. De lo contrario, contacte con el servicio técnico.
- No lo regule a una temperatura demasiado baja.

Conservación de los alimentos

Se deben respetar algunas consignas:

- Respete la cadena de frío y recuerde activar la función Booster al menos 6 horas antes de volver de la compra.
- Limpie el compartimento del frigorífico al menos una vez al mes (ver capítulo "Limpieza y mantenimiento").
- Descongele el congelador y límpielo al menos una vez al año.
- Guarde los platos caseros en el frigorífico, teniendo cuidado de enfriarlos previamente.
- Compruebe que el aparato esté ajustado según las temperaturas recomendadas a continuación. Se recomiendan las temperaturas de cada compartimento para optimizar la conservación de los alimentos y evitar cualquier desperdicio.

Grupo	Tipo de compartimento	Temperatura recomendada
Compartimentos para alimentos frescos	Compartimento para alimentos frescos (frigorífico)	**+4°C**
Compartimentos para alimentos congelados	Compartimento 0* (según modelo)	**0°C**
	Compartimento 1* (según modelo)	**-6°C**
	Compartimento 2* (según modelo)	**-12°C**
	Compartimento 3* (según modelo)	**-18°C**
	Cajones/Estantes de congelador 4* (según modelo)	**-18°C**

- Guarde los alimentos en los lugares recomendados en las siguientes tablas.

Compartimentos para alimentos frescos

Compartimentos frigorífico	Logos y serigrafía	Tipo de alimentos
Puerta y balcón de puerta de frigorífico		Confituras, bebidas, huevos, condimentos. No coloque alimentos frescos perecederos en estas zonas
Cajón de verduras		Lechuga, fruta, verdura, hierbas aromáticas No guarde plátanos, cebollas, patatas ni ajo en el frigorífico.
Cajón de alimentos más perecederos (según modelo)		Carne cruda, pescado, alimentos muy perecederos (almacenamiento limitado). No guarde frutas ni verduras en este cajón, ya que podrían deteriorarse rápidamente.
Estante inferior y cajón zona fría (según modelo)		
Estante intermedio		Productos lácteos
Estante superior		Embutidos, platos preparados, platos para recalentar

Compartimentos para alimentos congelados (según modelo)

Compartimentos congelador	Logos y serigrafía	Tipo de alimentos
Compartimento 0*		Para guardar durante unas horas sorbetes y hacer cubitos de hielo. No conviene para congelar alimentos frescos.
Compartimento 1*		Para guardar durante unas horas productos congelados y hacer cubitos de hielo. No conviene para congelar alimentos frescos.
Compartimento 2*		Para guardar durante unos días productos congelados y hacer helados y cubitos de hielo. No conviene para congelar alimentos frescos.
Compartimento 3*		Para guardar durante unas semanas o unos meses productos congelados y hacer cubitos de hielo. No conviene para congelar alimentos frescos.
Cajones/Estantes de congelador 4*		Para congelar alimentos y guardar: • Carnes, pescados (cajón/estante inferior). • Verduras, patatas fritas (cajón/estante intermedio). • Helados, frutas, platos preparados (cajón/estante superior).

INSTALACIÓN

Mantenimiento previo a la instalación

Antes de colocar el aparato y conectarlo a la red eléctrica, lave las paredes y los accesorios internos con agua tibia y jabón neutro para eliminar el olor a nuevo y seque bien.

ⓘ **No utilice detergentes ni limpiadores abrasivos, ya que podrían dañar el revestimiento.**

Cuando lo utilice por primera vez o tras un largo periodo de inactividad, antes de colocar alimentos en el compartimento, deje funcionar el aparato durante al menos 2 horas con los ajustes al máximo.

Colocación

⚠ **¡Atención! No exponga el aparato a ninguna llama.**

- Coloque el aparato en una habitación seca y ventilada.
- Coloque el aparato lejos de fuentes de calor como radiadores, calderas, luz solar directa, etc.
- El aparato ha sido diseñado para un funcionamiento óptimo a una determinada temperatura ambiente. Se dice entonces que está diseñado para una “clase climática” particular. Esta clase climática se indica claramente en la placa (ver capítulo "Contacto"). Puede que el frigorífico no alcance la temperatura interior adecuada si se usa fuera de los límites de temperatura de su clase climática asignada. Compruebe que el emplazamiento elegido respete estos límites de temperatura:

Clase	Temperatura ambiente
SN	Este aparato está diseñado para ser utilizado a una temperatura ambiente de **entre 10 °C y 32 °C**.
SN-ST	Este aparato está diseñado para ser utilizado a una temperatura ambiente de **entre 10 °C y 38 °C**.
SN-T	Este aparato está diseñado para ser utilizado a una temperatura ambiente de **entre 10 °C y 43 °C**.
N	Este aparato está diseñado para ser utilizado a una temperatura ambiente de **entre 16 °C y 32 °C**.
ST	Este aparato está diseñado para ser utilizado a una temperatura ambiente de **entre 16 °C y 38 °C**.
T	Este aparato está diseñado para ser utilizado a una temperatura ambiente de **entre 16 °C y 43 °C**.

- No coloque el aparato en balcones, porches, terrazas, garajes, etc. El calor excesivo en verano y el frío extremo en invierno impiden su correcto funcionamiento y, por tanto, la buena conservación de los alimentos.
- Asegure la nivelación del aparato ajustando bien una o varias de las patas que tiene debajo (ver apartado "Nivelación del aparato").

ⓘ Si el aparato está equipado de ruedas, recuerde que únicamente sirven para facilitar los pequeños movimientos. No lo desplace sobre trayectos más largos.

Espacio necesario

Una distancia demasiado pequeña entre los elementos adyacentes puede provocar una disminución de la capacidad de congelación y un aumento de los costes de electricidad. Deje un espacio libre de más de 100 mm entre cada pared adyacente al instalar el aparato.

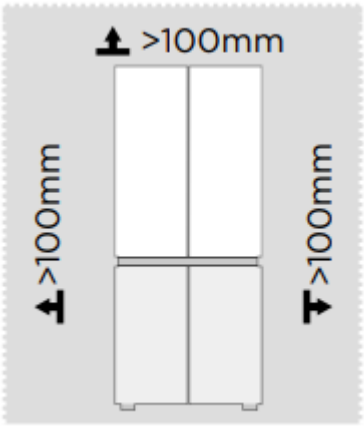

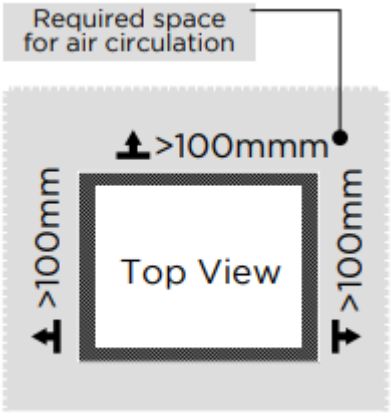

ⓘ La imagen anterior es solo para referencia. La configuración real dependerá del producto físico o de la declaración del distribuidor.

Diagrama de requisitos de espacio (cuando la puerta está abierta y cuando la puerta está cerrada)

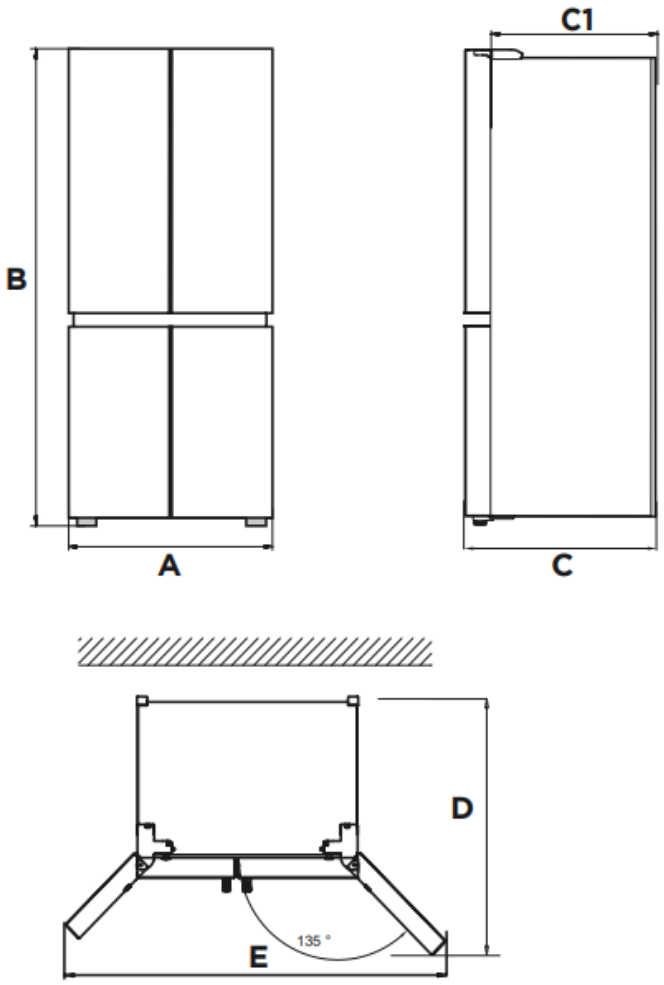

Ancho	Altura	Profundidad	Sin puerta	Profundidad con puerta abierta a 135°	Ancho con puerta abierta a 135°
A	B	C	C1	D	E
833	1775	653	570	1000	1400

Nota : TTodas las dimensiones están expresadas en mm.

Nivelación del aparato

Instale el frigorífico en una superficie plana.

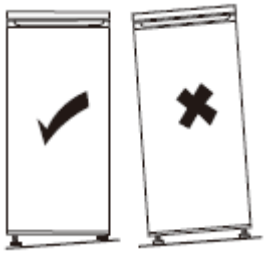

Si el aparato no está correctamente nivelado, las puertas no quedarán bien alineadas y puede que se pierda la hermeticidad de los compartimentos.

Para nivelar lateralmente el aparato, ajuste las dos patas delanteras.

Una vez instalado el aparato, ajuste las patas de modo que esté inclinado ligeramente hacia atrás para facilita el cierre correcto de la puerta. En caso necesario, ajuste las patas.

Nivelación de puertas

Si las puertas no están a la misma altura, se pueden ajustar con una llave inglesa

A- Para levantar la puerta, gire la tuerca (1) en sentido antihorario.

B- Para bajar la puerta, gire la tuerca (1) en sentido horario.

C- Cuando la puerta esté correctamente alineada, fíjela con la tuerca (2).

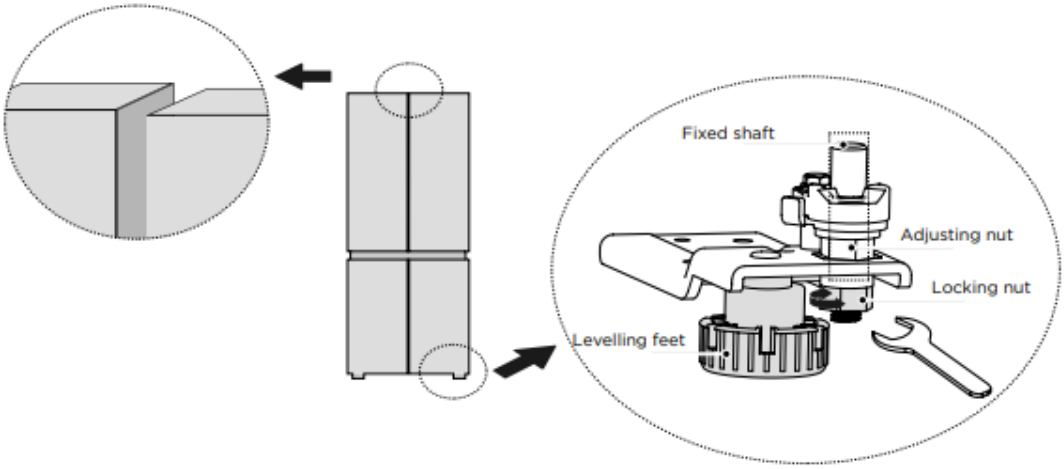

Traslado del aparato

1. Retire todos los alimentos del interior del electrodoméstico.
2. Desenchufe el cable de alimentación, insértelo y fíjelo en el gancho para el cable de alimentación situado en la parte trasera o superior del electrodoméstico.
3. Fije con cinta adhesiva las piezas como los estantes y la manija de la puerta para evitar que se caigan al mover el electrodoméstico.
4. Mueva el electrodoméstico con cuidado con la ayuda de más de dos personas. Cuando transporte el electrodoméstico a larga distancia, manténgalo en posición vertical.
5. Después de instalar el electrodoméstico, enchufe el cable de alimentación a una toma de corriente para encenderlo..

Conexión eléctrica



¡Atención! Al instalar el aparato se debe dejar espacio suficiente para poder acceder con facilidad a la toma de pared y poder así quitar y poner el enchufe.

- La instalación eléctrica debe ajustarse a las normas vigentes y debe ser capaz de resistir la potencia máxima mencionada en la placa descriptiva.
- La toma de corriente debe ser fácilmente accesible, pero estar fuera del alcance de los niños.
- Por su seguridad, debe garantizar la puesta a tierra del aparato. Si el enchufe no está conectado a tierra, consulte con un electricista cualificado para conectar el aparato según las normativas aplicables.
- No utilice alargaderas ni adaptadores ni ladrones.
- Las tomas de corriente o los suministros de alimentación portátiles no deben colocarse en la parte posterior del aparato.

El fabricante declina toda responsabilidad en caso de no respetarse las precauciones de seguridad indicadas más arriba. **En caso de duda, consulte con su instalador.**

UTILIZACIÓN Y CONSEJOS

Ajuste del frigorífico:

Panel de mandos

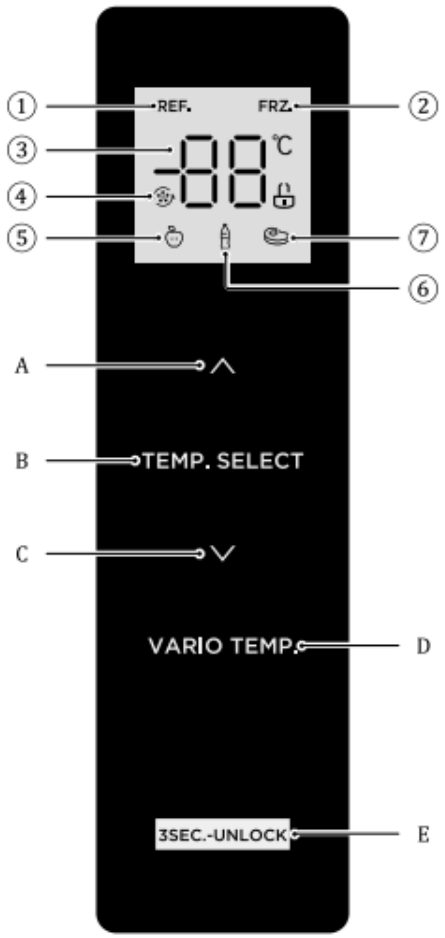

Pantalla		Bouton	
1	Icono de refrigerador	**A**	Botón para aumentar la temperatura
2	Icono de visualización de temperatura	**B**	Botón para seleccionar la zona de temperatura
3	Icono Super Cool/Freeze	**C**	Botón para disminuir la temperatura
4	Icono de frutas/verduras	**D**	Selección de temperatura variable
5	Icono de bebidas	**E**	Botón de bloqueo/desbloqueo
6	Icono de congelador		
7	Icono de carne		

¡Atención!

El panel de control real puede variar según el modelo.

El panel de control se apagará automáticamente para ahorrar energía.

Pantalla

- encender el frigorífico, la pantalla mostrará un mensaje durante 3 segundos. Al mismo tiempo, sonará una campana de arranque y, a continuación, la pantalla volverá a mostrar el funcionamiento normal.
- La primera vez que se utiliza el frigorífico, la temperatura predeterminada de la cámara de refrigeración y la cámara de congelación es de 5 °C/-20 °C, respectivamente.
- Cuando se produce un error, la pantalla muestra el código de error (véase la página siguiente); durante el funcionamiento normal, la pantalla muestra la temperatura establecida para la cámara de refrigeración o la cámara de congelación..
- En circunstancias normales, si no se realiza ninguna operación en el panel de visualización ni se abre la puerta en un plazo de 30 segundos, la pantalla se bloquea y el estado se desactiva

Bloquear/Desbloquear

- En estado desbloqueado, mantenga pulsado el botón de bloqueo 3SEC.-UNLOCK durante 3 segundos, entre en el estado de bloqueo, el logotipo se apagará y sonará un zumbido, lo que significa que el panel de visualización está bloqueado; en este momento, no se pueden utilizar los botones.
- En estado bloqueado, mantenga pulsado el botón de bloqueo 3SEC.-UNLOCK durante 3 segundos, entre en el estado desbloqueado, el logotipo se iluminará y sonará un zumbido, lo que significa que el panel de visualización está desbloqueado; en este momento, se pueden utilizar los botones.

Ajuste de temperatura de la cámara frigorífica

- Pulse el botón de selección de zona de temperatura TEMP. SELECT para elegir la zona de temperatura de ajuste de la cámara de refrigeración y, a continuación, pulse ^ o v para ajustar la temperatura de la cámara de refrigeración. El rango de ajuste de temperatura para la cámara de refrigeración es de 2 °C a 8 °C.

Ajuste de temperatura de la cámara de congelación

- Pulse el botón de selección de zona de temperatura TEMP. SELECT para elegir la zona de temperatura de ajuste de la cámara de congelación y, a continuación, pulse ^ o v para ajustar la temperatura de la cámara de congelación. El rango de ajuste de temperatura para la cámara de refrigeración es de -24 °C a -16 °C

Ajuste de temperatura de la cámara de temperatura variable

- Pulse el botón de temperatura variable VARIO TEMP. para ajustar la temperatura de la cámara. El rango de ajuste es Fruta/verdura, Bebida y Carne. Fruta/verdura: adecuado para almacenar todo tipo de frutas y verduras; Bebida: adecuado para almacenar productos secos y bebidas; Carne: adecuado para almacenar pequeñas cantidades de carne durante 1-2 días.

¡Atención!
Configuración recomendada: Cámara refrigerada a 5 °C, cámara de congelación a -20 °C.

La función de congelación rápida está diseñada para mantener el valor nutricional de los alimentos en el congelador. Permite congelar los alimentos en el menor tiempo posible. Si se congela una gran cantidad de alimentos a la vez, se recomienda que el usuario active la función de congelación rápida y introduzca los alimentos. En ese momento, se aumenta la velocidad de congelación del compartimento del congelador, lo que permite congelar rápidamente los alimentos, conservar eficazmente sus nutrientes y facilitar su almacenamiento.

Ajuste del modo

- Ajuste el modo de superenfriamiento: después de ajustar la temperatura de la cámara frigorífica a 2 °C, pulse el botón de bajada de temperatura «» para entrar en el modo de superenfriamiento. En el modo de superenfriamiento, la temperatura de la cámara frigorífica se ajusta automáticamente a 2 °C.
- Salir del modo de superenfriamiento: pulse el botón de aumento de temperatura «» para salir del modo de superenfriamiento o salga automáticamente del modo de superenfriamiento después de 6 horas. Después de salir del modo de superenfriamiento, la temperatura del frigorífico volverá automáticamente a la temperatura ajustada antes del modo de superenfriamiento.
- Configurar el modo de supercongelación: después de ajustar la temperatura de la cámara de congelación a -24 °C, pulse el botón de disminución de temperatura «» para entrar en el modo de supercongelación. En el modo de supercongelación, la temperatura de la cámara de congelación se ajusta automáticamente a -24 °C.
- Salir del modo de supercongelación: pulse el botón de aumento de temperatura «» para salir del modo de supercongelación o salga automáticamente del modo de supercongelación después de 40 horas. Después de salir del modo de supercongelación, la temperatura de la cámara de congelación volverá automáticamente a la temperatura establecida antes del modo de supercongelación..

Almacenamiento en caso de fallo de alimentación

- En caso de fallo de alimentación, el estado de funcionamiento instantáneo se bloqueará y se mantendrá hasta que se restablezca la electrificación.

Indicación de averías

- Las siguientes advertencias que aparecen en la pantalla indican las averías correspondientes del frigorífico. Aunque el frigorífico pueda seguir funcionando como cámara frigorífica con las siguientes averías, el usuario deberá ponerse en contacto con un especialista en mantenimiento para que lo repare, con el fin de garantizar el funcionamiento óptimo del electrodoméstico.

¡Atención!
Desactivar el tono de apertura de la puerta: Mantenga pulsados los botones de aumento y disminución de temperatura durante 3 segundos para desactivar o configurar el tono de apertura de la puerta.
Desactivar el sonido de alarma de apertura de la puerta: No es posible.

Código de error

- Las siguientes advertencias que aparecen en la pantalla indican los correspondientes fallos del frigorífico. Aunque el frigorífico pueda seguir conservando la función de refrigeración con los siguientes fallos, el usuario deberá ponerse en contacto con un especialista en mantenimiento para que lo repare, con el fin de garantizar el funcionamiento óptimo del electrodoméstico..

Código de error	Descripción del defecto
E1	Fallo del sensor de temperatura de la cámara de refrigeración Fallo del sensor de temperatura de la cámara de congelación
E2	Fallo del sensor de temperatura de la cámara de congelación
E3	Fallo del sensor de temperatura de la cámara de temperatura variable
E4	Fallo del sensor de descongelación en la cámara de refrigeración
E5	Error del circuito de detección del sensor de descongelación de congelación
E6	Error de comunicación
E7	Error del circuito de detección de la circulación de la temperatura
EH	Error del sensor de humedad

Uso diario

Uso del dispensador de agua

Antes de utilizar el dispensador de agua, limpie primero el depósito de agua y la válvula de agua.

- Primero retire el pequeño marco de la botella situado encima del depósito de agua antes de retirar el depósito.
- Saque el depósito de agua sujetándolo firmemente por ambos lados y, a continuación, tire de él con fuerza hacia arriba y hacia usted hasta que se retire.
- Abra el cierre y retire la tapa del depósito de agua y el anillo de sellado, y lave el depósito, su tapa y el anillo de sellado con agua. Después de lavarlo, vacíe el agua del interior del depósito y vuelva a colocar la tapa y el anillo de sellado. Asegúrese de bloquear la tapa del depósito de agua por ambos lados. Asegúrese de que el anillo de sellado se ha vuelto a colocar correctamente.
- Saque el componente de la válvula de agua utilizando una herramienta fina de cabeza plana para introducirla en la cabeza de la válvula de agua y abrirla, luego saque el componente de la válvula de agua y lávelo con agua.

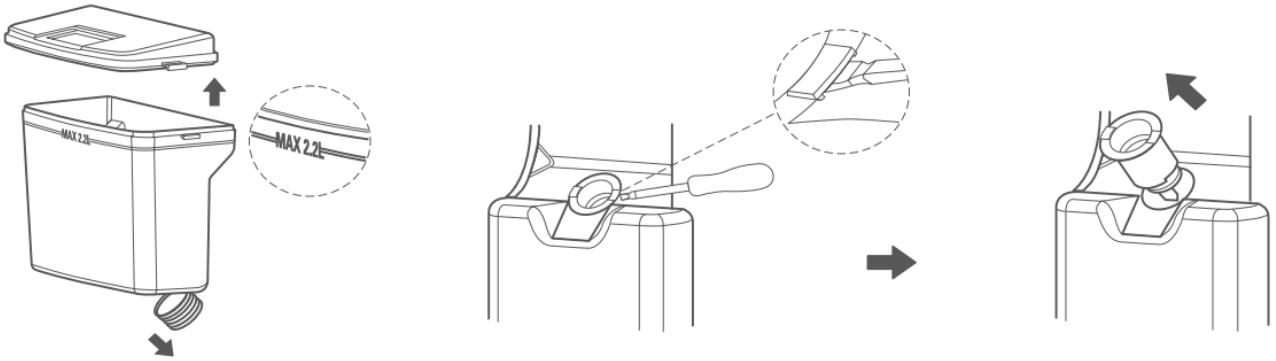

- Después de lavarlo, vuelva a montarlo. Alinee la parte inferior del componente de la válvula de agua con la ranura de la unidad y, a continuación, presione el componente de la válvula de agua hasta que se oiga un clic. Compruebe y asegúrese de que el componente de la válvula de agua encaja y se bloquea correctamente y de forma segura en la unidad.
- Inserte el depósito de agua en la válvula de agua. Alinee el anillo de sellado con la válvula de agua y, a continuación, presione el depósito de agua hacia abajo en la válvula de agua hasta que encaje correctamente y de forma segura.

Llenar el depósito de agua

- es de llenarlo con agua, asegúrese de que el depósito de agua esté estable y en la posición correcta.
- Vierta agua potable en el depósito de agua a través de la tapa pequeña. Cierre la tapa después de llenarlo. Si no es conveniente inyectar agua, retire el marco de la botella situado encima del depósito de agua para obtener más espacio para la inyección de agua.
- Aparte del agua potable, no se recomienda utilizar otras bebidas (como leche, zumos, bebidas carbonatadas, etc.), especialmente bebidas que contengan cereales (pueden provocar obstrucciones y daños).
- No se debe verter agua caliente directamente en el depósito de agua.
- No toque otras partes de la unidad mientras llena el depósito de agua, ya que podría provocar fugas.

Recibir agua del dispensador de agua

- Debe utilizar un recipiente que quepa debajo del dispensador de agua. Coloque el recipiente correctamente debajo y presione la palanca para que salga el agua.

¡Atención!

Si el agua del depósito no se utiliza durante un periodo prolongado, se recomienda sustituirla. Si el depósito se utiliza por primera vez o si ha permanecido sin usar durante un periodo prolongado, es necesario limpiarlo antes de utilizarlo.

Cómo utilizar el dispensador de agua (opcional)

El dispensador de agua permite acceder al agua fría sin tener que abrir la puerta del frigorífico. De este modo, se reduce el número de aperturas de la puerta, se pierde menos aire frío del frigorífico y se ahorra en gastos de electricidad.

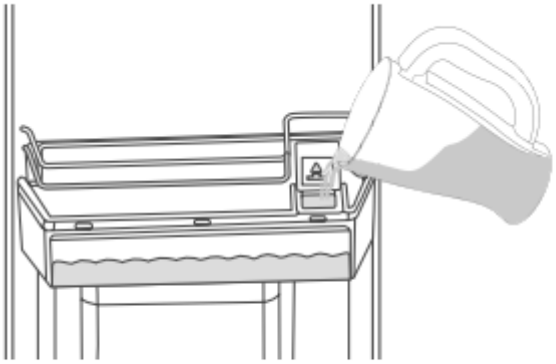

Figure 1



Figure 2

Llenado del depósito de agua (Figura 1)

- Abra la tapa del depósito de agua.
- Llene con agua potable pura y limpia.
- No llene el depósito en exceso.
- Cierre la tapa.

¡Atención!

No llene el depósito de agua con ningún líquido que no sea agua potable. Las bebidas como los zumos de frutas, los refrescos carbonatados y el alcohol no son aptos para su uso con el dispensador de agua. Si se utilizan dichos líquidos, el dispensador de agua podría funcionar mal y sufrir daños irreparables. Algunos ingredientes químicos y aditivos de bebidas también pueden atacar y dañar el material del depósito de agua. La garantía no cubre tales eventualidades.

Uso del dispensador (Figura 2)

- Presione la palanca del dispensador de agua con su vaso.
- Al soltar la palanca, se detiene el suministro de agua.
- El caudal depende de cuánto se presione la palanca: Totalmente hacia atrás = caudal máximo Ligeramente hacia atrás = goteo
- A medida que aumenta el nivel de agua en su taza/vaso, reduzca suavemente la presión sobre la palanca para evitar que se desborde.

Cómo hacer hielo (opcional)

Extraiga con cuidado la bandeja de hielo y llénela con agua hasta la línea de nivel de agua.

A continuación, vuelva a colocar con cuidado la bandeja de hielo en posición horizontal. Cuando los cubitos de hielo estén listos, gire la perilla en sentido horario (gire hasta el final y suelte), los cubitos de hielo caerán de la bandeja de hielo al compartimento de hielo.

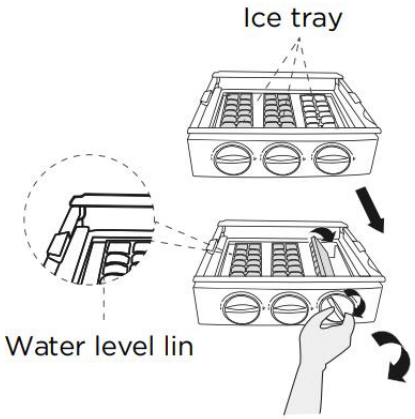

¡Atención!

Para hacer cubitos de hielo rápidamente, ajuste el congelador a la temperatura más baja o seleccione el modo de congelación rápida. Esto hará que la temperatura del congelador sea más baja.

No llene demasiado con agua. Podría resultar difícil sacar los cubitos de hielo de la bandeja y cualquier gota de agua que caiga en la caja de hielo hará que los cubitos se congelen juntos.

Si gira la perilla antes de que los cubitos de hielo estén listos, el agua restante goteará en la caja de hielo y hará que los cubitos se congelen juntos.

Consejos y sugerencias

- Este frigorífico es un electrodoméstico adecuado para el almacenamiento a corto plazo de alimentos como frutas, verduras, bebidas, etc.
- No lo utilice como equipo especializado para almacenar productos que requieran un control estricto de la temperatura, como medicamentos, etc.
- Los alimentos cocinados deben enfriarse a temperatura ambiente antes de colocarlos en el frigorífico.
- Es aconsejable colocar los alimentos en recipientes herméticos antes de guardarlos en el electrodoméstico.
- No coloque los alimentos directamente contra la salida de aire, ya que esto podría bloquear el flujo de aire y congelar los alimentos.
- Nunca introduzca líquidos volátiles, inflamables o explosivos, como disolventes, alcoholes, acetona o gasolina. Existe riesgo de explosión.
- La puerta no debe dejarse abierta más tiempo del necesario.

Consejos para la refrigeración

- Para reducir la humedad y la consiguiente acumulación de hielo, nunca introduzca líquidos en el frigorífico en recipientes sin sellar. La escarcha tiende a concentrarse en las partes más frías del evaporador. Almacenar líquidos sin tapar hace que sea necesario descongelar con más frecuencia.
- Nunca introduzca alimentos calientes en el frigorífico. Estos deben enfriarse primero a temperatura ambiente y luego colocarse de manera que se garantice una circulación de aire adecuada en el frigorífico.
- Los alimentos o los recipientes que los contienen no deben tocar la pared trasera del frigorífico, ya que podrían congelarse. No abra la puerta del frigorífico con frecuencia. • La carne y el pescado limpio (envasados en un paquete o en papel de plástico) se pueden colocar en el frigorífico, donde se pueden consumir en 1-2 días.
- Las frutas y verduras sin envasar se pueden colocar en la parte destinada a frutas y verduras frescas.

Consejos para congelar

Para ayudarle a optimizar el proceso de congelación, aquí tiene algunos consejos importantes :

- El congelador está diseñado para almacenar alimentos congelados a muy baja temperatura, para el almacenamiento a largo plazo de alimentos congelados y para la producción de hielo.
- Utilice los estantes de la puerta del congelador únicamente para almacenar alimentos congelados, no para almacenar alimentos calientes destinados a la congelación.
- No coloque alimentos frescos y congelados uno al lado del otro. Los alimentos congelados podrían descongelarse. • Cuando congele alimentos frescos (como carne, pescado o carne picada), córtelos en porciones que se puedan consumir de una sola vez.
- Almacenamiento de alimentos congelados: las instrucciones suelen figurar en los envases y deben seguirse. Si no hay información en el envase, los alimentos no deben almacenarse durante más de tres meses a partir de la fecha de compra.
- Al comprar alimentos congelados, asegúrese de que se hayan congelado a una temperatura adecuada y de que el envase no esté dañado.
- Los alimentos congelados deben conservarse en envases adecuados para mantener su calidad y deben volver al congelador lo antes posible.
- Si un envase de alimentos congelados presenta humedad o un abombamiento anormal, es probable que se haya almacenado a una temperatura incorrecta y que el contenido se haya estropeado.
- El periodo de almacenamiento de los alimentos congelados depende de la temperatura ambiente, el ajuste del termostato, la frecuencia con la que se abre la puerta del congelador, el tipo de alimento y el tiempo de transporte del producto desde la tienda hasta el hogar. Siga siempre las instrucciones impresas en el envase y no exceda nunca el tiempo máximo de almacenamiento indicado en el mismo.

Consejos para almacenar alimentos congelados

Para garantizar un rendimiento óptimo, siga estas instrucciones:

- Asegúrese de que el fabricante haya mantenido la cadena de frío.
- Asegúrese de que los alimentos congelados se transfieran rápidamente de la tienda a su congelador.
- No abra la puerta con demasiada frecuencia ni la deje abierta más tiempo del necesario.
- Una vez descongelados, los alimentos se deterioran rápidamente y no deben volver a congelarse.
- Respete las fechas de caducidad indicadas en los productos alimenticios.

MANTENIMIENTO Y LIMPIEZA

¡Atención! Antes de cualquier tarea de mantenimiento, desconecte el aparato. No tire del cable de alimentación: agarre directamente el enchufe.

Limpieza

Por motivos de higiene, limpie el aparato con regularidad (paredes interiores y exteriores y accesorios).

Importante: los aceites etéreos y los disolventes orgánicos (zumo de limón, ácido butírico, ácido acético...) pueden dañar las piezas de plástico.

- No deje que este tipo de sustancias entren en contacto con los componentes del aparato.
- No utilice detergentes abrasivos.
- Retire los alimentos del aparato. Guárdelos envasados en un lugar fresco.
- Limpie el aparato y los accesorios interiores con un paño y agua tibia diluida con vinagre blanco o bicarbonato sódico.
- Después de limpiar, enjuague las superficies con agua dulce y séquelas.
- Una vez que esté todo seco, vuelva a enchufar el aparato.

No limpie nunca el aparato con un limpiador a vapor.

Descongelación

El frigorífico funciona según el principio de refrigeración por aire y, por lo tanto, dispone de una función de descongelación automática. El hielo que se forma debido al cambio de estación o de temperatura también se puede eliminar manualmente desconectando el aparato de la red eléctrica o limpiándolo con un paño seco..

Limpieza de la bandeja de la puerta

Siguiendo la flecha indicada en la siguiente ilustración, sujete la bandeja con ambas manos y empújela hacia arriba para extraerla.

Después de lavar la bandeja extraída, puede ajustar su altura de instalación según sus necesidades.

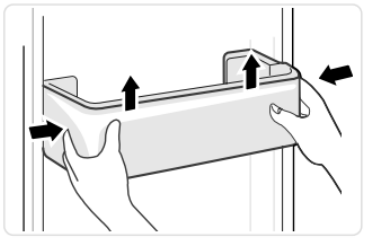

Limpieza del estante de cristal

Dado que la parte más interna del revestimiento del frigorífico en contacto con los estantes está provista de un tope, debe levantar los estantes hacia arriba para poder retirarlos.

Ajuste o limpie los estantes según sea necesario..

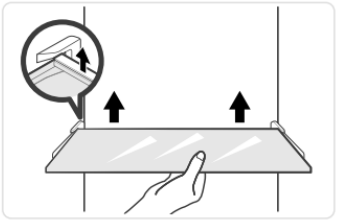

Limpieza del cajón para verdura

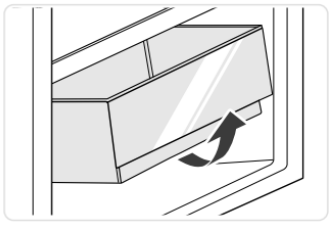

1. Retire el contenido de la bandeja. Sujete el asa de la bandeja para verduras y tire de ella completamente hasta que se detenga.

2. Levante la bandeja para verduras y retírela tirando de ella hacia afuera.

¡Atención!

Para la limpieza, se recomienda utilizar paños suaves o una esponja humedecida con agua y detergentes neutros no corrosivos. El congelador debe limpiarse con agua limpia y secarse con un paño seco. Abra la puerta para permitir que se seque de forma natural antes de volver a encender el aparato. No utilice cepillos duros, bolas de acero, cepillos metálicos, abrasivos como dentífricos, disolventes orgánicos (como alcohol, acetona, aceite de plátano, etc.), agua hirviendo, productos ácidos o alcalinos para limpiar el frigorífico, ya que podrían dañar la superficie y el interior del mismo.

Reemplazo de la bombilla

Este producto contiene 2 fuentes de luz de clase de eficiencia energética G.

La bombilla interior es de tipo LED. Para cambiarla, contacte con el servicio posventa o con un técnico autorizado.

Reparación

¡Atención! Ante cualquier avería o problema de funcionamiento, desconecte el aparato. Solo un electricista cualificado o una persona competente puede solucionar el problema.

En caso de problema de funcionamiento, compruebe los siguientes puntos antes de llamar al servicio posventa autorizado o a un profesional cualificado.

Problema	Causa posible	Solución
El aparato no funciona.	El cable de alimentación principal no está conectado o está suelto.	Conecte el cable de alimentación principal.
	El fusible se ha fundido o está defectuoso.	Compruebe el fusible y cámbielo si es necesario.
	El enchufe está defectuoso.	Las averías eléctricas deben ser resueltas por un electricista.
El aparato congela o enfría demasiado.	La temperatura está ajustada demasiado baja o el aparato está en modo SUPER.	Ajuste temporalmente el termostato a una temperatura más alta.
La comida no está suficientemente congelada.	La temperatura no está bien ajustada.	Consulte el capítulo sobre el ajuste de la temperatura.
	La puerta ha estado abierta durante mucho tiempo.	Abra la puerta solo cuando sea necesario.
	Se ha colocado una gran cantidad de comida tibia en el aparato durante las últimas 24 horas.	Ajuste temporalmente el termostato a una temperatura menos alta.
	El aparato está cerca de una fuente de calor.	Consulte el capítulo sobre el lugar de instalación.
Se acumula una capa gruesa de escarcha en la junta de la puerta.	La junta de la puerta no es hermética.	Caliente con cuidado las partes con fugas de la junta de la puerta con un secador (a temperatura baja). Al mismo tiempo, manipule la junta de la puerta calentada con las manos para comprobar la estanqueidad del aparato.
Cae agua al suelo.	El orificio de evacuación está obstruido.	Consulte el capítulo sobre limpieza y mantenimiento.
Las paredes del aparato están calientes.	Es normal. Las piezas del intercambiador de calor están en las paredes.	Póngase guantes para tocar las paredes si es necesario.
Suena la alarma de apertura de puerta (según modelo).	La puerta del frigorífico y/o del congelador se ha dejado abierta durante demasiado tiempo.	Cierre la puerta.
Ruidos anormales	El aparato no está nivelado.	Reajuste las patas.
	El aparato golpea la pared u otros objetos.	Mueva un poco el aparato.
	Un componente (p. ej.: un tubo) situado en la parte posterior del aparato toca otra parte del aparato o la pared.	Si es necesario, doble con cuidado el componente para disponer de más espacio.

ⓘ **Puede que se escuchen ruidos durante el funcionamiento normal del aparato (ciclo de funcionamiento del compresor, descongelación automática, circulación de gas refrigerante dentro del aparato, etc.).**

✎ **Si no encuentra el origen de la avería o el problema de funcionamiento, contacte con nuestro servicio posventa autorizado o con un profesional cualificado.**

INFORMACIONES

Piezas originales

Para cualquier intervención de mantenimiento, pida que se utilicen exclusivamente piezas de recambio originales.

El periodo mínimo de disponibilidad de las piezas de recambio incluidas en la lista del Reglamento Europeo 2019-2019-UE y accesibles para el usuario del aparato es de 10 años en las condiciones previstas por este mismo reglamento.

Garantía

Contacte con su distribuidor para beneficiarse de la garantía. El fabricante no ofrece ninguna garantía comercial para el frigorífico.